PDF-XChange Editor Click to BUY NOW! www.pdf-xchange.com

TETAS

Statytojas/Užsakovas	**LITGRID AB**
Projekto rengėjas	**UAB "TETAS"**
Statinio projekto pavadinimas	**INŽINERINIŲ TINKLŲ (ELEKTROS TINKLŲ) - 110/10 KV VANDŽIOGALOS TP, MĖKLOS G.13, VANDŽIOGALA, KAUNO RAJ. SAV., 110 KV SKIRSTYKLOS REKONSTRAVIMO PROJEKTAS**
Statinio adresas	**MĖKLOS G.13, VANDŽIOGALA, KAUNO RAJ., SAV.**
Statinio pavadinimas	**ELEKTROS TINKLAI – 110 KV SKIRSTYKLOS STATINIAI (UN. NR.:4400-5935-0020)**
Statinio naudojimo paskirtis	**ELEKTROS TINKLAI**
Statinio kategorija	**YPATINGASIS STATINYS**
Statinio pavadinimas	**KITI INŽINERINIAI STATINIAI – TVORA (UN. NR.:4400-5935-0034)**
Statinio naudojimo paskirtis	**KITOS PASKIRTIES**
Statinio kategorija	**II GRUPĖS NESUDĖTINGASIS STATINYS**
Statinio projekto Nr.	**269**
Investicinio projekto Nr.	**PPRK2185**
Statybos rūšis	**REKONSTRAVIMAS**
Statinio projekto etapas	**TECHNINIS DARBO PROJEKTAS (TDP)**
Statinio projekto dalis	**KONSTRUKCIJŲ**

Byla (segtuvas)	**SK-T1**
Bylos laida	**0**
Bylos išleidimo data	**2026-05**

Įmonė

UAB „Tetas“
Planavimo ir kontrolės departamentas
Projektavimo skyrius
V. Krėvės pr. 120, LT-51119, Kaunas

El. paštas info@tetas.lt

KAUNAS

PDF-XChange Editor Click to BUY NOW! www.pdf-xchange.com

1. STATINIO PROJEKTO DALIES BYLŲ SUDĖTIES ŽINIARAŠTIS

Eil. Nr.	Bylos žymuo	Laida	Pavadinimas	Pastabos
1.	**269-XX-TDP-SK-T1**	**0**	**Konstrukcijų**	
2.	269-XX-TDP-SK-T2	0	Konstrukcijų. Techninės specifikacijos	

2. STATINIO PROJEKTO DALIES BYLOS DOKUMENTŲ SUDĖTIES ŽINIARAŠTIS

Eil. Nr.	Dokumento žymuo	Lapų sk.	Laida	Dokumento pavadinimas
Tekstiniai dokumentai				
1.	269-XX-TDP-SK-T1.BD	9	0	Bendrieji duomenys
2.	269-XX-TDP-SK-T1.AR	6	0	Aiškinamasis raštas
3.	269-XX-TDP-SK-T1.SZ	4	0	Sąnaudų kiekių žiniaraštis
Brėžiniai				
1.	269-XX-TDP-SK-T1.B-01	1	0	Pamatinių konstrukcijų planas
2.	269-XX-TDP-SK-T1.B-02	1	0	Apkrovų planas
3.	269-XX-TDP-SK-T1.B-03	1	0	Kabelinių kanalų planas
4.	269-XX-TDP-SK-T1.B-04	1	0	Kabeliniai kanalai
5.	269-XX-TDP-SK-T1.B-05	1	0	Antžeminių konstrukcijų planas
6.	269-XX-TDP-SK-T1.B-06	1	0	Surenkamas lauko WC
7.	269-XX-TDP-SK-T1.B-07	1	0	Mūro intarpas
8.	269-XX-TDP-SK-T1.B-08	1	0	Segmentinė tvora
9.	269-XX-TDP-SK-T1.B-09	1	0	Varteliai
10.	269-XX-TDP-SK-T1.B-10	1	0	PVP fasadai
11.	269-XX-TDP-SK-T1.B-11	1	0	PVP pjūvis
12.	269-XX-TDP-SK-T1.B-12	1	0	PVP planas
13.	269-XX-TDP-SK-T1.B-ST-KONSTR-GBP/1	1	0	Gręžtinis polis
14.	269-XX-TDP-SK-T1.B-ST-KONSTR-GBP/2	1	0	Gręžtinis polis
15.	269-XX-TDP-SK-T1.B-ST-KONSTR-GBPL/1	1	0	PVP atraminė plokštė

Brėžinio ir jame pateiktos informacijos dauginimas ir platinimas trečiosioms šalims draudžiamas

0	**2026-05**	Statybos leidimui, konkursui, statybai
Laida	Išleidimo data	Laidos statusas. Keitimo priežastis (jei taikoma)

Kval. patv. dok. Nr.	UAB „TETAS“ Planavimo ir kontrolės departamentas Projektavimo skyrius	STATINIO PROJEKTO PAVADINIMAS **INŽINERINIŲ TINKLŲ (ELEKTROS TINKLŲ) - 110/10 KV VANDŽIOGALOS TP, MĖKLOS G.13, VANDŽIOGALA, KAUNO RAJ. SAV., 110 kV SKIRSTYKLOS REKONSTRAVIMO PROJEKTAS**
		DOKUMENTO PAVADINIMAS Bendrieji duomenys LAIDA 0
LT	STATYTOJAS / UŽSAKOVAS LITGRID AB	DOKUMENTO ŽYMUO 269-XX-TDP-SK-T1.BD LAPAS 2 / LAPŲ 10

PDF-XChange Editor Click to BUY NOW! www.pdf-xchange.com

16.	269-XX-TDP-SK-T1.B-ST-KONSTR-GBPMT/1	1	0	Surenkamas pamatas
17.	269-XX-TDP-SK-T1.B-ST-KONSTR-GBPMT/2	1	0	Surenkamas pamatas
18.	269-XX-TDP-SK-T1.B-ST-KONSTR-GBR/1	1	0	Žaibolaidžio pamatas
19.	269-XX-TDP-SK-T1.B-ST-KONSTR-GBR/2	1	0	Laiptų pamatas
20.	269-XX-TDP-SK-T1.B-ST-KONSTR-ASI110/1	1	0	Įrenginių atrama
21.	269-XX-TDP-SK-T1.B-ST-KONSTR-ASI110/2	1	0	Įrenginių atrama
22.	269-XX-TDP-SK-T1.B-ST-KONSTR-ASI110/3	1	0	Įrenginių atrama
23.	269-XX-TDP-SK-T1.B-ST-KONSTR-ASI110/4	1	0	Įrenginių atrama
24.	269-XX-TDP-SK-T1.B-ST-KONSTR-ASI110/5	1	0	Įrenginių atrama
25.	269-XX-TDP-SK-T1.B-ST-KONSTR-ASI110/6	1	0	Įrenginių atrama
26.	269-XX-TDP-SK-T1.B-ST-KONSTR-ASI110/7	1	0	Įrenginių atrama
27.	269-XX-TDP-SK-T1.B-ST-KONSTR-ASI110/8	1	0	Įrenginių atrama
28.	269-XX-TDP-SK-T1.B-ST-KONSTR-ASI110/9	1	0	Įrenginių atrama
29.	269-XX-TDP-SK-T1.B-ST-KONSTR-ASI110/10	1	0	Įrenginių atrama
30.	269-XX-TDP-SK-T1.B-ST-KONSTR-ASI110/11	1	0	Įrenginių atrama
31.	269-XX-TDP-SK-T1.B-ST-KONSTR-ASI110/12	1	0	Įrenginių atrama
32.	269-XX-TDP-SK-T1.B-ST-KONSTR-ASI110/13	1	0	Įrenginių atrama
33.	269-XX-TDP-SK-T1.B-ST-KONSTR-ASI110/14	1	0	Įrenginių atrama
34.	269-XX-TDP-SK-T1.B-ST-KONSTR-ASI110/15	1	0	Įrenginių atrama
35.	269-XX-TDP-SK-T1.B-ST-KONSTR-ASI110/16	1	0	Įrenginių atrama
36.	269-XX-TDP-SK-T1.B-ST-KONSTR-ASI110/17	1	0	Įrenginių atrama
37.	269-XX-TDP-SK-T1.B-ST-KONSTR-ASI110/18	1	0	Įrenginių atrama
38.	269-XX-TDP-SK-T1.B-ST-KONSTR-ASI110/19	1	0	Įrenginių atrama
39.	269-XX-TDP-SK-T1.B-ST-KONSTR-IMK/1	1	0	Metalinė kolona
40.	269-XX-TDP-SK-T1.B-ST-KONSTR-IMK/2	1	0	Metalinė kolona
41.	269-XX-TDP-SK-T1.B-ST-KONSTR-IMK/3	1	0	Metalinė kolona
42.	269-XX-TDP-SK-T1.B-ST-KONSTR-IMK/4	1	0	Metalinė kolona
43.	269-XX-TDP-SK-T1.B-ST-KONSTR-IMK/5	1	0	Metalinė kolona
44.	269-XX-TDP-SK-T1.B-ST-KONSTR-IMK/6	1	0	Metalinė kolona
45.	269-XX-TDP-SK-T1.B-ST-KONSTR-IMK/7	1	0	Metalinė kolona

PDF-XChange Editor Click to BUY NOW! www.pdf-xchange.com

46.	269-XX-TDP-SK-T1.B-ST-KONSTR-IMK/8	1	0	Metalinė kolona
47.	269-XX-TDP-SK-T1.B-ST-KONSTR-IMK/9	1	0	Metalinė kolona
48.	269-XX-TDP-SK-T1.B-ST-KONSTR-IMK/10	1	0	Metalinė kolona
49.	269-XX-TDP-SK-T1.B-ST-KONSTR-IMK/11	1	0	Metalinė kolona
50.	269-XX-TDP-SK-T1.B-ST-KONSTR-IMK/12	1	0	Metalinė kolona
51.	269-XX-TDP-SK-T1.B-ST-KONSTR-IMK/13	1	0	Metalinė kolona
52.	269-XX-TDP-SK-T1.B-ST-KONSTR-IMK/14	1	0	Metalinė kolona
53.	269-XX-TDP-SK-T1.B-ST-KONSTR-IMK/15	1	0	Metalinė kolona
54.	269-XX-TDP-SK-T1.B-ST-KONSTR-IMK/16	1	0	Metalinė kolona
55.	269-XX-TDP-SK-T1.B-ST-KONSTR-IMK/17	1	0	Metalinė kolona
56.	269-XX-TDP-SK-T1.B-ST-KONSTR-IMK/18	1	0	Metalinė kolona
57.	269-XX-TDP-SK-T1.B-ST-KONSTR-IMK/19	1	0	Metalinė kolona
58.	269-XX-TDP-SK-T1.B-ST-KONSTR-IMK/20	1	0	Metalinė kolona
59.	269-XX-TDP-SK-T1.B-ST-KONSTR-IMK/21	1	0	Metalinė kolona
60.	269-XX-TDP-SK-T1.B-ST-KONSTR-IMK/22	1	0	Metalinė kolona
61.	269-XX-TDP-SK-T1.B-ST-KONSTR-IMK/23	1	0	Metalinė kolona
62.	269-XX-TDP-SK-T1.B-ST-KONSTR-IMS/1	1	0	Metalinis tvirtinimas
63.	269-XX-TDP-SK-T1.B-ST-KONSTR-IMS/2	1	0	Metalinis tvirtinimas
64.	269-XX-TDP-SK-T1.B-ST-KONSTR-IMS/3	1	0	Metalinis tvirtinimas
65.	269-XX-TDP-SK-T1.B-ST-KONSTR-IMS/4	1	0	Metalinis tvirtinimas
66.	269-XX-TDP-SK-T1.B-ST-KONSTR-IMS/5	1	0	Metalinis tvirtinimas
67.	269-XX-TDP-SK-T1.B-ST-KONSTR-IMS/6	1	0	Metalinis tvirtinimas
68.	269-XX-TDP-SK-T1.B-ST-KONSTR-IMS/7	1	0	Metalinis tvirtinimas
69.	269-XX-TDP-SK-T1.B-ST-KONSTR-IMS/8	1	0	Metalinis tvirtinimas
70.	269-XX-TDP-SK-T1.B-ST-KONSTR-IMS/9	1	0	Metalinis tvirtinimas
71.	269-XX-TDP-SK-T1.B-ST-KONSTR-IMT/1	1	0	Metalinė traversa
72.	269-XX-TDP-SK-T1.B-ST-KONSTR-IMT/2	1	0	Metalinė traversa
73.	269-XX-TDP-SK-T1.B-ST-KONSTR-IMT/3	1	0	Metalinė traversa
74.	269-XX-TDP-SK-T1.B-ST-KONSTR-IMT/4	1	0	Metalinė traversa
75.	269-XX-TDP-SK-T1.B-ST-KONSTR-IMT/5	1	0	Metalinė traversa

PDF-XChange Editor Click to BUY NOW! www.pdf-xchange.com

76.	269-XX-TDP-SK-T1.B-ST-KONSTR-IMT/6	1	0	Metalinė traversa
77.	269-XX-TDP-SK-T1.B-ST-KONSTR-IMT/7	1	0	Metalinė traversa
78.	269-XX-TDP-SK-T1.B-ST-KONSTR-IMT/8	1	0	Metalinė traversa
79.	269-XX-TDP-SK-T1.B-ST-KONSTR-GTĮV/1	1	0	Gaisrinės technikos įžeminimo vieta
80.	269-XX-TDP-SK-T1.B-ST-KONSTR-SPP/1	1	0	Spintos atrama
81.	269-XX-TDP-SK-T1.B-ST-KONSTR-SPP/2	1	0	Spintos atrama
82.	269-XX-TDP-SK-T1.B-ST-KONSTR-SPE/1	1	0	Spintos skarda
83.	269-XX-TDP-SK-T1.B-ST-KONSTR-SPE/2	1	0	Spintos kolona
84.	269-XX-TDP-SK-T1.B-ST-KONSTR-SPE/3	1	0	Spintos skarda
85.	269-XX-TDP-SK-T1.B-ST-KONSTR-SPE/4	1	0	Spintos traversa
86.	269-XX-TDP-SK-T1.B-ST-KONSTR-SPE/5	1	0	Spintos traversa
87.	269-XX-TDP-SK-T1.B-ST-KONSTR-PVP/1	3	0	PVP atrama
88.	269-XX-TDP-SK-T1.B-ST-KONSTR-MRM/1	2	0	Valdymo pulto rėmas
89.	269-XX-TDP-SK-T1.B-ST-KONSTR-MRM/2	2	0	Valdymo pulto rėmas
90.	269-XX-TDP-SK-T1.B-ST-KONSTR-MRM/3	2	0	Valdymo pulto rėmas
91.	269-XX-TDP-SK-T1.B-ST-KONSTR-MRM/4	1	0	Valdymo pulto rėmas
92.	269-XX-TDP-SK-T1.B-ST-KONSTR-MRM/5	1	0	Valdymo pulto rėmas
93.	269-XX-TDP-SK-T1.B-ST-KONSTR-MRM/6	1	0	Valdymo pulto rėmas
94.	269-XX-TDP-SK-T1.B-ST-KONSTR-MRM/7	1	0	Valdymo pulto rėmas
95.	269-XX-TDP-SK-T1.B-ST-KONSTR-MRM/8	1	0	Valdymo pulto rėmas
96.	269-XX-TDP-SK-T1.B-ST-KONSTR-MRM/9	1	0	Valdymo pulto rėmas
97.	269-XX-TDP-SK-T1.B-ST-KONSTR-MRM/10	1	0	Valdymo pulto rėmas
98.	269-XX-TDP-SK-T1.B-ST-KONSTR-MR/1	1	0	Valdymo pulto sija
99.	269-XX-TDP-SK-T1.B-ST-KONSTR-VRT/1	1	0	PVP cokolio varteliai
100.	269-XX-TDP-SK-T1.B-ST-KONSTR-VS/1	1	0	PVP vartelių varčia
101.	269-XX-TDP-SK-T1.B-ST-KONSTR-VRT-R/1	1	0	PVP vartelių rėmas
102.	269-XX-DP-SK-T2.B-001	1	0	Portalo montavimo schema
103.	269-XX-DP-SK-T2.B-002	1	0	Apatinė sekcija
104.	269-XX-DP-SK-T2.B-003	1	0	Kojos padas
105.	269-XX-DP-SK-T2.B-004	1	0	Liemens sekcija
106.	269-XX-DP-SK-T2.B-005	1	0	Viršutinė sekcija

PDF-XChange Editor
Click to BUY NOW!
www.pdf-xchange.com

107.	269-XX-DP-SK-T2.B-006	1	0	Viršutinė sekcija
108.	269-XX-DP-SK-T2.B-007	1	0	Viršutinė sekcija
109.	269-XX-DP-SK-T2.B-008	1	0	Viršūnė
110.	269-XX-DP-SK-T2.B-009	1	0	Žaibolaidis
111.	269-XX-DP-SK-T2.B-pl/100	1	0	Plokštelė
112.	269-XX-DP-SK-T2.B-pl/100	1	0	Plokštelė
113.	269-XX-DP-SK-T2.B-pl/101	1	0	Plokštelė
114.	269-XX-DP-SK-T2.B-pl/102	1	0	Plokštelė
115.	269-XX-DP-SK-T2.B-pl/103	1	0	Plokštelė
116.	269-XX-DP-SK-T2.B-pl/104	1	0	Plokštelė
117.	269-XX-DP-SK-T2.B-pl/200	1	0	Plokštelė
118.	269-XX-DP-SK-T2.B-pl/201	1	0	Plokštelė
119.	269-XX-DP-SK-T2.B-pl/202	1	0	Plokštelė
120.	269-XX-DP-SK-T2.B-pl/203	1	0	Plokštelė
121.	269-XX-DP-SK-T2.B-pl/300	1	0	Plokštelė
122.	269-XX-DP-SK-T2.B-pl/301	1	0	Plokštelė
123.	269-XX-DP-SK-T2.B-pl/302	1	0	Plokštelė
124.	269-XX-DP-SK-T2.B-pl/303	1	0	Plokštelė
125.	269-XX-DP-SK-T2.B-pl/400	1	0	Plokštelė
126.	269-XX-DP-SK-T2.B-pl/401	1	0	Plokštelė
127.	269-XX-DP-SK-T2.B-pl/402	1	0	Plokštelė
128.	269-XX-DP-SK-T2.B-pl/403	1	0	Plokštelė
129.	269-XX-DP-SK-T2.B-pl/500	1	0	Plokštelė
130.	269-XX-DP-SK-T2.B-pl/501	1	0	Plokštelė
131.	269-XX-DP-SK-T2.B-pl/502	1	0	Plokštelė
132.	269-XX-DP-SK-T2.B-pl/600	1	0	Plokštelė
133.	269-XX-DP-SK-T2.B-pl/601	1	0	Plokštelė
134.	269-XX-DP-SK-T2.B-pl/602	1	0	Plokštelė
135.	269-XX-DP-SK-T2.B-pl/603	1	0	Plokštelė
136.	269-XX-DP-SK-T2.B-pl/604	1	0	Plokštelė
137.	269-XX-DP-SK-T2.B-s/100	1	0	Tinklelio elementas
138.	269-XX-DP-SK-T2.B-s/101	1	0	Tinklelio elementas
139.	269-XX-DP-SK-T2.B-s/102	1	0	Tinklelio elementas
140.	269-XX-DP-SK-T2.B-s/103	1	0	Tinklelio elementas
141.	269-XX-DP-SK-T2.B-s/104	1	0	Tinklelio elementas
142.	269-XX-DP-SK-T2.B-s/105	1	0	Tinklelio elementas
143.	269-XX-DP-SK-T2.B-s/106	1	0	Tinklelio elementas
144.	269-XX-DP-SK-T2.B-s/107	1	0	Tinklelio elementas
145.	269-XX-DP-SK-T2.B-s/108	1	0	Tinklelio elementas
146.	269-XX-DP-SK-T2.B-s/109	1	0	Tinklelio elementas

PDF-XChange Editor
Click to BUY NOW!
www.pdf-xchange.com

147.	269-XX-DP-SK-T2.B-s/110	1	0	Tinklelio elementas
148.	269-XX-DP-SK-T2.B-s/111	1	0	Tinklelio elementas
149.	269-XX-DP-SK-T2.B-s/200	1	0	Tinklelio elementas
150.	269-XX-DP-SK-T2.B-s/201	1	0	Tinklelio elementas
151.	269-XX-DP-SK-T2.B-s/202	1	0	Tinklelio elementas
152.	269-XX-DP-SK-T2.B-s/203	1	0	Tinklelio elementas
153.	269-XX-DP-SK-T2.B-s/204	1	0	Tinklelio elementas
154.	269-XX-DP-SK-T2.B-s/205	1	0	Tinklelio elementas
155.	269-XX-DP-SK-T2.B-s/206	1	0	Tinklelio elementas
156.	269-XX-DP-SK-T2.B-s/207	1	0	Tinklelio elementas
157.	269-XX-DP-SK-T2.B-s/208	1	0	Tinklelio elementas
158.	269-XX-DP-SK-T2.B-s/209	1	0	Tinklelio elementas
159.	269-XX-DP-SK-T2.B-s/600	1	0	Tinklelio elementas
160.	269-XX-DP-SK-T2.B-s/601	1	0	Tinklelio elementas
161.	269-XX-DP-SK-T2.B-s/602	1	0	Tinklelio elementas
162.	269-XX-DP-SK-T2.B-s/603	1	0	Tinklelio elementas
163.	269-XX-DP-SK-T2.B-s/604	1	0	Tinklelio elementas
164.	269-XX-DP-SK-T2.B-s/605	1	0	Tinklelio elementas
165.	269-XX-DP-SK-T2.B-s/606	1	0	Tinklelio elementas
166.	269-XX-DP-SK-T2.B-t/300	1	0	Tinklelio elementas
167.	269-XX-DP-SK-T2.B-t/301	1	0	Tinklelio elementas
168.	269-XX-DP-SK-T2.B-t/302	1	0	Tinklelio elementas
169.	269-XX-DP-SK-T2.B-t/303	1	0	Tinklelio elementas
170.	269-XX-DP-SK-T2.B-t/304	1	0	Tinklelio elementas
171.	269-XX-DP-SK-T2.B-t/305	1	0	Tinklelio elementas
172.	269-XX-DP-SK-T2.B-t/306	1	0	Tinklelio elementas
173.	269-XX-DP-SK-T2.B-t/307	1	0	Tinklelio elementas
174.	269-XX-DP-SK-T2.B-t/308	1	0	Tinklelio elementas
175.	269-XX-DP-SK-T2.B-t/309	1	0	Tinklelio elementas
176.	269-XX-DP-SK-T2.B-t/310	1	0	Tinklelio elementas
177.	269-XX-DP-SK-T2.B-t/311	1	0	Tinklelio elementas
178.	269-XX-DP-SK-T2.B-t/312	1	0	Tinklelio elementas
179.	269-XX-DP-SK-T2.B-t/313	1	0	Tinklelio elementas
180.	269-XX-DP-SK-T2.B-t/314	1	0	Tinklelio elementas
181.	269-XX-DP-SK-T2.B-t/315	1	0	Tinklelio elementas
182.	269-XX-DP-SK-T2.B-t/316	1	0	Tinklelio elementas
183.	269-XX-DP-SK-T2.B-t/317	1	0	Tinklelio elementas
184.	269-XX-DP-SK-T2.B-t/318	1	0	Tinklelio elementas
185.	269-XX-DP-SK-T2.B-t/319	1	0	Tinklelio elementas
186.	269-XX-DP-SK-T2.B-t/320	1	0	Tinklelio elementas

PDF-XChange Editor
Click to BUY NOW!
www.pdf-xchange.com

187.	269-XX-DP-SK-T2.B-t/321	1	0	Tinklelio elementas
188.	269-XX-DP-SK-T2.B-t/322	1	0	Tinklelio elementas
189.	269-XX-DP-SK-T2.B-t/323	1	0	Tinklelio elementas
190.	269-XX-DP-SK-T2.B-t/325	1	0	Tinklelio elementas
191.	269-XX-DP-SK-T2.B-t/326	1	0	Tinklelio elementas
192.	269-XX-DP-SK-T2.B-t/400	1	0	Tinklelio elementas
193.	269-XX-DP-SK-T2.B-t/401	1	0	Tinklelio elementas
194.	269-XX-DP-SK-T2.B-t/402	1	0	Tinklelio elementas
195.	269-XX-DP-SK-T2.B-t/403	1	0	Tinklelio elementas
196.	269-XX-DP-SK-T2.B-t/404	1	0	Tinklelio elementas
197.	269-XX-DP-SK-T2.B-t/405	1	0	Tinklelio elementas
198.	269-XX-DP-SK-T2.B-t/406	1	0	Tinklelio elementas
199.	269-XX-DP-SK-T2.B-t/407	1	0	Tinklelio elementas
200.	269-XX-DP-SK-T2.B-t/408	1	0	Tinklelio elementas
201.	269-XX-DP-SK-T2.B-t/409	1	0	Tinklelio elementas
202.	269-XX-DP-SK-T2.B-t/410	1	0	Tinklelio elementas
203.	269-XX-DP-SK-T2.B-t/411	1	0	Tinklelio elementas
204.	269-XX-DP-SK-T2.B-t/412	1	0	Tinklelio elementas
205.	269-XX-DP-SK-T2.B-t/413	1	0	Tinklelio elementas
206.	269-XX-DP-SK-T2.B-t/414	1	0	Tinklelio elementas
207.	269-XX-DP-SK-T2.B-t/415	1	0	Tinklelio elementas
208.	269-XX-DP-SK-T2.B-t/416	1	0	Tinklelio elementas
209.	269-XX-DP-SK-T2.B-t/417	1	0	Tinklelio elementas
210.	269-XX-DP-SK-T2.B-t/418	1	0	Tinklelio elementas
211.	269-XX-DP-SK-T2.B-t/419	1	0	Tinklelio elementas
212.	269-XX-DP-SK-T2.B-t/420	1	0	Tinklelio elementas
213.	269-XX-DP-SK-T2.B-t/421	1	0	Tinklelio elementas
214.	269-XX-DP-SK-T2.B-t/422	1	0	Tinklelio elementas
215.	269-XX-DP-SK-T2.B-t/423	1	0	Tinklelio elementas
216.	269-XX-DP-SK-T2.B-t/500	1	0	Tinklelio elementas
217.	269-XX-DP-SK-T2.B-t/501	1	0	Tinklelio elementas
218.	269-XX-DP-SK-T2.B-t/502	1	0	Tinklelio elementas
219.	269-XX-DP-SK-T2.B-t/503	1	0	Tinklelio elementas
220.	269-XX-DP-SK-T2.B-t/504	1	0	Tinklelio elementas
221.	269-XX-DP-SK-T2.B-t/505	1	0	Tinklelio elementas
222.	269-XX-DP-SK-T2.B-t/506	1	0	Tinklelio elementas
223.	269-XX-DP-SK-T2.B-t/507	1	0	Tinklelio elementas
224.	269-XX-DP-SK-T2.B-t/508	1	0	Tinklelio elementas
225.	269-XX-DP-SK-T2.B-t/509	1	0	Tinklelio elementas
226.	269-XX-DP-SK-T2.B-MT/1	1	0	Metalinis tvirtinimas

PDF-XChange Editor Click to BUY NOW! www.pdf-xchange.com
PDF-XChange Editor Click to BUY NOW! www.pdf-xchange.com

227.	269-XX-DP-SK-T2.B-MS/2	1	0	Metalinis tvirtinimas
228.	269-XX-DP-SK-T2.B-AK/1	1	0	Metalinis tvirtinimas
Pridedamieji dokumentai				
1.	Priedas Nr. 1	8	0	Elektrotechninės dalies užduotis
2.	Priedas Nr. 2	209	0	Inžinerinių skaičiavimų ataskaita
3.	Priedas Nr. 3	34	0	Inžinerinių geologinių tyrimų ataskaita
4.	Priedas Nr. 4	2	0	Geologinių tyrimų ataskaitos vertinimo raštas
5.	Priedas Nr. 5	1	0	Projektų vadovo užduotis

PDF-XChange Editor Click to BUY NOW! www.pdf-xchange.com

3. PRIVALOMŲJŲ DOKUMENTŲ PROJEKTO DALIAI RENGTI IR PAGRINDINIŲ NORMATYVINIŲ DOKUMENTŲ SĄRAŠAS

Eil. Nr.	Dokumento žymuo	Dokumento pavadinimas
1.	Nr. I-1240	LR Statybos įstatymas
2.	XIII-2166	LR Specialiųjų žemės naudojimo sąlygų įstatymas
3.	STR 1.04.04:2017	„Statinio projektavimas, projekto ekspertizė“
4.	STR 2.03.01:2019	„Statinių prieinamumas“
5.	STR 2.06.04:2014	„Gatvės ir vietinės reikšmės keliai. Bendrieji reikalavimai“
6.	LST 1516:2015	„Statinio projektas. Bendrieji įforminimo reikalavimai“
7.	KPT SDK 19	„Automobilių kelių standartizuotų dangų konstrukcijų projektavimo taisyklės“
8.	Nr. I-2223	LR Aplinkos apsaugos įstatymas
9.	Nr. VIII-1881	LR Elektros energetikos įstatymas
10.	EĮĮBT. 2012-02-03, įsakymas Nr. 1-22	Elektros įrenginių įrengimo bendrosios taisyklės
11.	STR 1.01.02:2016	„Normatyviniai statybos techniniai dokumentai“
12.	STR 1.01.03:2017	„Statinių klasifikavimas“
13.	STR 1.01.08:2002	„Statinio statybos rūšys“
14.	STR 1.01.04:2015	„Statybos produktų, neturinčių darniųjų techninių specifikacijų, eksploatacinių savybių, pastovumo vertinimas, tikrinimas ir deklaravimas. Bandymų laboratorijų ir sertifikavimo įstaigų paskyrimas. Nacionaliniai techniniai įvertinimai ir techninio vertinimo įstaigų paskyrimas ir paskelbimas“
15.	STR 1.04.02:2011	„Inžineriniai geologiniai ir geotechniniai tyrimai“
16.	STR 1.12.06:2002	„Statinio naudojimo paskirtis ir gyvavimo trukmė“
17.	STR 1.05.01:2017	„Statybą leidžiantys dokumentai. Statybos užbaigimas. Statybos sustabdymas. Savavališkos statybos padarinių šalinimas. Statybos pagal neteisėtai išduotą statybą leidžiantį dokumentą, padarinių šalinimas.“
18.	STR 1.06.01:2016	„Statybos darbai. Statinio statybos priežiūra“
19.	STR 1.07.03:2017	„Statinių techninės ir naudojimo priežiūros tvarka Naujų nekilnojamojo turto kadastro objektų formavimo tvarka“
20.	STR 2.01.01(1):2005	„Esminis statinio reikalavimas. Mechaninis atsparumas ir pastovumas“
21.	STR 2.01.01(3):1995	„Esminiai statinio reikalavimai. Higiena, sveikata, aplinkos apsauga“
22.	STR 2.01.01(4):2008	„Esminis statinio reikalavimas. Naudojimo sauga“

PDF-XChange Editor Click to BUY NOW! www.pdf-xchange.com

Eil. Nr.	Dokumento žymuo	Dokumento pavadinimas
23.	STR 2.05.03:2003	„Statybinių konstrukcijų projektavimo pagrindai“
24.	STR 2.05.04:2003	„Poveikiai ir apkrovos“
25.	STR 2.05.05:2005	„Betoninių ir gelžbetoninių konstrukcijų projektavimas“
26.	STR 2.05.08:2005	„Plieninių konstrukcijų projektavimas. Pagrindinės nuostatos“
27.	STR 2.05.21:2016	„Geotechninis projektavimas. Bendrieji reikalavimai“
28.	STR 2.01.12:2024	„Statybinė klimatologija“
29.	DT 5-00	„Saugos ir sveikatos taisyklės statyboje“
30.	LST EN 1516:2015	„Statinio projektas. Bendrieji įforminimo reikalavimai“
Kiti Užsakovo normatyviniai dokumentai		
1.	Techninės specifikacijos	Litgrid reikalavimai, specifikacijos, standartai
Kompiuterinės programinės įrangos sąrašas, kuriomis naudojantis parengta projekto dalis		
1.	Microsoft Office	
2.	Autodesk AutoCAD 2023	
3.	Adobe Acrobat 9	
4.	Tekla Structures 2024	
5.	SCIA Engineer 22.1	

PDF-XChange Editor Click to BUY NOW! www.pdf-xchange.com

4. AIŠKINAMASIS RAŠTAS

4.1 BENDRIEJI DUOMENYS

Techninis darbo projektas parengtas vadovaujantis galiojančiais LR įstatymais ir Lietuvos Respublikoje galiojančių dokumentų reikalavimais ir statybos techniniais reglamentais, statybos taisyklėmis, normomis ir pagal LITGRID AB išduotą projektavimo užduotį „110/10 kV Vandžiogalos TP 110 kV skirstyklos rekonstravimas“ Investicijų projekto Nr. PPRK2185. Techninis darbo projektas parengtas vadovaujantis LR statybos įstatymo 6 straipsnio 4 punktu ir Statybos techninio reglamento STR 1.04.04:2017 1 priedo reikalavimais, kad projekto sprendiniai nepažeidžia valstybės, visuomenės ir trečiųjų asmenų interesų.

Šioje projekto dalyje numatoma 110/10kV Vandžiogalos TP 110 kV skirstyklos rekonstrukcija. Pastotėje numatoma sumontuoti naujus elektros įrenginius, portalus, antžeminius gelžbetoninius kanalus, bei suprojektuoti atramines konstrukcijas valdymo pulto moduliui. Valdymo pulto modulio viduje įrengiamos šildymo vėdinimo, vėsinimo, elektros apšvietimo, apsauginės signalizacijos ir kitos sistemos pagal Užsakovo – Litgrid AB technines sąlygas (standartinius techninius reikalavimus). Šioje projekto dalyje suprojektuotos atraminės konstrukcijos elektros įrenginiams atremti: plieniniai rėmai bei atramos, suprojektuoti surenkami tipiniai antžeminiai g/b kanalai, suprojektuotos atraminės konstrukcijos kilnojamam moduliniam valdymo pultui.

4.2 DEMONTUOJAMI ĮRENGINIAI

Pastotėje demontuojami kabeliniai kanalai, metalinės ir gelžbetoninės atraminės konstrukcijos su esamais įrenginiais. Demontuojami esami pamatai, iškasos išlyginamos užpilant smėlio žvyro mišiniu, dalinai naudojant tinkamą esamą gruntą. Demontavimo darbai neturės įtakos naujoms įrengiamoms konstrukcijoms.

Brėžinio ir jame pateiktos informacijos dauginimas ir platinimas trečiosioms šalims draudžiamas

0	**2026-05**	Statybos leidimui, konkursui, statybai
Laida	Išleidimo data	Laidos statusas. Keitimo priežastis (jei taikoma)

Kval. patv. dok. Nr.	UAB „TETAS“ Planavimo ir kontrolės departamentas Projektavimo skyrius	STATINIO PROJEKTO PAVADINIMAS **INŽINERINIŲ TINKLŲ (ELEKTROS TINKLŲ) - 110/10 KV VANDŽIOGALOS TP, MĖKLOS G.13, VANDŽIOGALA, KAUNO RAJ. SAV., 110 kV SKIRSTYKLOS REKONSTRA-VIMO PROJEKTAS**	
		DOKUMENTO PAVADINIMAS Aiškinamasis raštas	LAIDA 0
LT	STATYTOJAS / UŽSAKOVAS LITGRID AB	DOKUMENTO ŽYMUO 269-XX-TDP-SK-T1.AR	LAPAS 1 / LAPŲ 6

PDF-XChange Editor
Click to BUY NOW!
www.pdf-xchange.com

4.3 KLIMATINĖS SĄLYGOS

Rekonstruojamos 110/10 kV Vandžiogalos TP 110 kV skirstyklos klimatinės sąlygos priimtos pa-
gal galiojančius klimatinius normatyvus STR 2.01.12:2024 „Statybų klimatologija“:

- Vidutinė metinė oro temperatūra 7,5ºC (artimiausias stebėjimo punktas Kaunas)
- Vidutinė aukščiausia mėnesio temperatūra (liepos mėn.) +18,6 ºC (artimiausias stebėjimo punktas Kaunas)
- Absoliutus oro temperatūros maksimumas +35,3 ºC (artimiausias stebėjimo punktas Kaunas)
- Absoliutus oro temperatūros minimumas -36,3 ºC (artimiausias stebėjimo punktas Kaunas)
- Santykinis oro metinis drėgnumas 79% (artimiausias stebėjimo punktas Kaunas)
- Vidutinis kritulių kiekis per metus 651mm (artimiausias stebėjimo punktas Kaunas)
- Maksimalus paros kritulių kiekis 82,2mm (artimiausias stebėjimo punktas Kaunas)
- Maksimalus žemės įšalo gylis (galimas 1 kartą per 10 metų) 75cm (artimiausias stebėjimo Kaunas)
- Maksimalus žemės įšalo gylis (galimas 1 kartą per 50 metų) 84cm (artimiausias stebėjimo Kaunas)
- Apšalo sienelės storis (galimas kartą per 25 metus, 10mm laidui, 10m aukštyje) 6,15mm (artimiausias stebėjimo punktas Kaunas)
- Temperatūra prie apšalo -5,0 ºC;
- Vėjo rajonas: I-as, vref,0=24m/s 360Pa (STR 2.05.04.2003, 3 priedas, 1 lentelė).

4.4 INŽINERINIŲ GEOLOGINIŲ TYRINĖJIMŲ DUOMENYS

Geologiniai tyrimai atlikti UAB „Geoinžinerija“ 2023 m sausio mėn.

Lauko tyrimų metu buvo išgręžti 3 gręžiniai iki 10m gylio. Atsižvelgiant į genetines formavimosi sąlygas, litologinę sudėtį ir fizines mechanines savybes tyrimų plote išskirti 6 inžineriniai geologiniai sluoksniai. Tyrimo metu tyrimų plote požeminis vanduo (podirvio, gruntinis) slūgsojo visuose gręžiniuose 1,0 – 5,1 m (54,17 – 58,44 m abs. a.) gylyje nuo esamo žemės paviršiaus.

4.5 APKROVOS

Apkrovų dydžiai ir patikimumo koeficientai priimti pagal STR 2.05.04:2003, įvertinant ir EĮĮT-2011 taisyklių reikalavimus, bei pagal pateiktas E projekto dalies užduotis.

Apkrova statybos metu. Statybos metu apkrovos, atsirandančios nuo statybinių mechanizmų, medžiagų sandėliavimo ir kito, neturi viršyti pagrindinių laikančių konstrukcijų apkrovų, kurios betarpiškai veikia jas. Vibracija ir triukšmas. Įrengimų, kurie sukeltų neleistinas vibracijas, nėra. Įrengimų atramos turi būti įrengti pagal iš gamyklos gamintojos gautas technines charakteristikas, užtikrinant atramų stiprumą, patikimumą bei minimalų vibracijų leistiną dydį perduodama pastato konstrukcijoms.

<u>Nuolatinės apkrovos</u>.

Nuolatines apkrovas sudaro konstrukcijų nuosavas svoris ir nuolatinės pakrovos nuo įrenginių. Nuosavas konstrukcijų svoris yra automatiškai įvertinamas konstrukcijų skaičiavimo programose. Apkrovos patikimumo koeficientas nuolatinėms apkrovoms: saugos ribiniam būviui – 1,35, kai poveikis nepalankus (1,00, kai poveikis palankus); tinkamumo ribiniam būviui visais atvejais 1,00.

PDF-XChange Editor Click to BUY NOW! www.pdf-xchange.com

.entelė. Nuolatinės įrenginių apkrovos

Įrenginys	Masė	Apkrova, kN
110kV tripolis skyriklis su įžeminimo peiliais iš vienos pusės	900 kg	8,83
110kV tripolis skyriklis be įžemiklių	690 kg	6,77
110kV tripolis skyriklis su įžeminimo peiliais iš dviejų pusių	1100 kg	10,79
110kV atraminis izoliatorius	180 kg	1,77
110kV tripolis dujinis jungtuvas	1100 kg	10,79
110kV tripolis skyriklis su įžeminimo peiliais iš vienos pusės	900 kg	8,83
110kV įtampos transformatorius	1100 kg	10,79
110kV 2-os linijos iškrovos klasės viršįtampių ribotuvas	105 kg	1,03
110kV 3-ios linijos iškrovos klasės viršįtampių ribotuvas	105 kg	1,03
110kV srovės transformatorius	900 kg	8,83

Vėjo apkrovos.

Vėjo apkrovų rajonas – I, atskaitinis vėjo greičio reikšmė $v_{ref,0}$=24m/s. Vietovės kategorija 0.

Apkrovos patikimumo koeficientas vėjo apkrovoms: saugos ribiniam būviui – 1,30, kai poveikis nepalankus (0, kai poveikis palankus); tinkamumo ribiniam būviui, kai poveikis nepalankus 1,00. Derinio koeficientai ψ_0=0,6; ψ_1=0,2; ψ_2=0.

Sniego apkrovos.

Sniego apkrovos rajonas – I, sniego antžeminės apkrovos s_k charakteristinė reikšmė 1,2kN/m^2.

Apkrovos patikimumo koeficientas sniego apkrovoms: saugos ribiniam būviui – 1,30, kai poveikis nepalankus (0, kai poveikis palankus); tinkamumo ribiniam būviui, kai poveikis nepalankus 1,00. Derinio koeficientai ψ_0=0,7; ψ_1=0,5; ψ_2=0,2.

Transportavimo / montavimo apkrovos.

Surenkamo g/b elementams darbo projekte turi būti įvertintos transportavimo/montavimo apkrovos, kurios vertinamos nuo savojo svorio įvertinus dinamiškumo koeficientus: 1,6 – transportuojant, 1,4 – keliant ir montuojant.

Papildomai apkrauti/įtempti konstrukcijų statybos metu negalima. Konstrukcijos neskaičiuotos, kad jos bus veikiamos papildomų apkrovų statybos metu.

4.6 GELŽBETONINŲ ELEMENTŲ PLYŠIAI

2 lentelė. Ribinės leistinosios gelžbetoninių elementų plyšių atsivėrimo pločių w_{lim1} ir w_{lim2} reikšmės, mm

Konstrukcijos naudojimo sąlygos	Iš anksto neįtemptieji elementai, kai armatūros takumo įtempiai $\sigma_y \le$ 500 MPa
Elementai yra atvirame ore ir grunte XC2-XF1	w_{lim1} = 0,40; w_{lim2} = 0,30

4.7 STATINIŲ NAUDOJIMO PASKIRTIS IR GYVAVIMO TRUKMĖ

Projektuojamos atraminės modulinės skirstyklos konstrukcijos priskiriamos II v. grupei - neįvardintos kitos paskirties statiniams, kurių gyvavimo trukmė 50 metų (65.3 punktas pagal STR 1.12.06:2002).

4.8 MEDŽIAGŲ PATIKIMUMO KOEFICIENTAI

Betoninių ir gelžbetoninių konstrukcijų medžiagos patikimumo koeficientas:

γ_s – betono dalinis patikimumo koeficientas: apskaičiuojant gelžbetonines konstrukcijas saugos

PDF-XChange Editor Click to BUY NOW! www.pdf-xchange.com

biniam būviui – 1,5; apskaičiuojant tinkamumo ribiniam būviui – 1,0. Strypinei armatūrai γs=1,1.

Plieninių konstrukcijų (lakštinių, ilgųjų valcuotųjų, tuščiavidurių statybinių profiliuočių) medžiagos patikimumo koeficiento γ_M =1,1. Jis taikomas skaičiuojant konstrukcijų stiprumą, kai naudojamas plieno charakteristinis stipris pagal stiprumo ribą. Virintinės (lydytinės) siūlės metalo medžiagos patikimumo koeficiento γ_{Mw} reikšmės imamos lygios: 1,25 – kai $f_{vw,u}$ ne didesnis nei 560 N/mm2; 1,35 – kai $f_{vw,u}$ lygus 610 N/mm^2 ar didesnis.

Daliniai koeficientai grunto rodikliams:

vidinės trinties kampo tangentas, efektyvioji sankiba γ_M =1,0 (M1, antras projektavimo atvejis);

kerpamasis stipris nedrenuojant, gniuždomasis stipris γ_M =1,0 (M1, antras projektavimo atvejis);

svorio tankis γ_M =1,0 (M1, antras projektavimo atvejis).

Daliniai ir koreliacijos koeficientai ribiniams atlaikymo būviams bei rekomenduojamos vertės imami iš LST EN 1997-1:2004.

4.9 KONSTRUKCINIAI SPRENDINIAI

Techninio darbo projekto konstrukcijų tipai parinkti:

1. pagal patvirtintą projektavimo užduotį,
2. projektinius pasiulymus;
3. elektros projekto dalies užduotį konstrukcijų daliai;
4. remiantis apkrovomis į konstrukcijas, konstrukcijų skaičiavimais;
5. remiantis inžinerinės geologijos duomenimis.

4.9.1 ELEKTROS ĮRENGINIŲ PAMATAI

110kV skirstykloje montuojami įvairios paskirties technologiniai įrenginiai: skyrikliai, įtampos ir srovės transformatoriai, jungtuvai, atraminiai izoliatoriai, portalai. Antžeminę atramos dalį sudaro plieninė kvadratinio vamzdinio profilio konstrukcija, kuri su pamatu jungiama standžiai. Plieno klasė atitinkanti LST EN 10056-1; LST EN 10210-1, turi būti naudojamas plienas S355J2 kurio charakteristinis stipris pagal takumo ribą f_y 355 MPa. Konstrukcijų elementai tarpusavyje jungiami varžtais, bei virintnėmis jungtimis. Varžtų stiprumo klasė 8.8. Pagamintos ASĮ plieninės konstrukcijos karštai cinkuojamos pagal LST EN 1461:2009 ir AB Litgrid 2016 m. patvirtintą dokumentą „110÷400 kV įtampos pastočių, skirstyklų įrenginių ir oro linijų plieninių konstrukcijų dengimo cinku karštuoju būdu standartiniai techniniai reikalavimai“. Kai gaminio konstrukcijos plieno storis ≥6mm cinko dangos minimalus vidutinis išmatuotas storis turi būti ne mažesnis kaip ≥85µm. Aplinkos agresyvumo klasė C3.

Įrenginių atramoms suprojektuoti surenkami seklieji pamatai. Betono klasė C30/37 XC2 XF3 F200 W6, armatūros klasė B500B. Pamatai užpilami smėliniu-žvyro gruntu be organinių priemaišų 20-30 cm sluoksniais, kurie tankinami $Ev_2 \geqslant 20$ MPa. Tankinama nuo duobės šlaito krašto ratais į duobės vidurį link pamato. Draudžiama pilti tankinamąjį gruntą į vandenį. Vykdyti sutankinimo kontrolę.

4.9.2 ATRAMINĖS KONSTRUKCIJOS SPINTOMS

Gnybtų ir įrenginių spintų pamatams įrengiami gelžbetoniniai pamatai. Pamatų betono klasė C30/37 XC2 XF1 F100 W6, armatūra B500B. Įrengiant pamatus į betoną įstatoma spintos atraminė metalo k-ja. Spintų atraminės metalo k-jos pagamintos iš S355 klasės plieno, cinkuotos (≥85µm) .

4.9.3 GELŽBETONINIAI KANALAI

Antžeminiai kabeliniai kanalai numatomi iš surenkamų L=2,0m ilgio, B=1,0m pločio ir 0,22m aukščio bei L=2,0m ilgio, B=0,5m pločio ir 0,22m lovių. Antžeminiai kanalai klojami ant smėlio ar skaldos plūkto pasluoksnio, kuriame po loviais jų sandūros vietose dedami surenkami g/b gulekšniai. Gulekšniai guldomi plačiuoju šonu.

Antžeminių kanalų betonas C30/37 XC2 XF3 F200 W6, armatūros gaminiai B500B klasės. Antžeminių kanalų konstrukcija turi tenkinti apkrovų reikalavimus: sniego (1,6 kN/m^2) ir 2kN

PDF-XChange Editor Click to BUY NOW! www.pdf-xchange.com

koncentruota apkrova ties centru nuo atsitiktinių eksploatavimo apkrovų. Kanalai antžeminiai, nenumatyta, kad jie bus papildomai apkrauti.

4.9.4 ATRAMINĖS KONSTRUKCIJOS KILNOJAMAM VALDYMO PULTO MODULIUI

110 kV valdymo pulte montuojami įvairios paskirties technologiniai įrenginiai. Valdymo pultas – modulinis gaminys, gaminamas gamykloje. Prie atraminio sijyno šis modulis tvirtinamas varžtais, pagal gamintojo nurodymus. Šioje projekto dalyje jo konstrukcijos neprojektuojamos. Suprojektuotos atraminės konstrukcijos modulio atrėmimui: plieninių sijų bei kolonų rėmai, suvaržyti plieninių elementų ryšiais, plokšti pamatai. Apatinė (atraminė) po moduliu dalis bus apskardinta profiliuota skarda. Šalia įrengiami aptarnavimo laiptai. Valdymo pulto modulio gabaritiniai matmenys: 6,86m x 7,16m x 5,72m (h,max nuo atraminės plokštė).

Atraminių konstrukcijų karkasas – standus. Plieninės kolonos tvirtinamos prie pamatu su inkariniais pamatiniais varžtais. Prie kolonų virinamos sijos. Sijų jungtys numatomos standžios. Ryšiai jungiami prie kolonų varžtais.

Atraminis sijynas ir kolonos suprojektuotos iš plieninių kvadratinių tuščiavidurių profiliuočių. Plieno klasė pagal LST EN 10025-2. Plienas S355J2 kurio charakteristinis stipris pagal takumo ribą fy ≥ 355 MPa. Visos laikančios plieninės konstrukcijos turi būti gruntuojamos antikoroziniu gruntu ir dažomos priešgaisriniais dažais (R60). Antikorozinio padengimo kategorija ne žemesnė nei C3.

Pamatai – monolitinė gb plokštė, prie kurių tvirtinamos kolonos. Plokščių betono klasė C30/37 XC2 XF3 F200 W6, armatūros klasė B500B. Po plokšte įrengiamas smėlio ir skaldos pasluoksnis, sutankintas Ev_2≥45 MPa. Draudžiama pilti tankinamąjį gruntą į vandenį. Būtina vykdyti sutankinimo kontrolę.

Laiptų turėklų konstrukcijos suprojektuotos iš uždarų kvadratinio skerspjūvio profiliuočių (LST EN ISO 10210-1), o laikančios konstrukcijos - iš valcuotų lovinių profiliuočių (LST EN 10025-2). Visos plieninės konstrukcijos cinkuojamos pagal LST EN ISO 1661:2009 reikalavimus. Minimalus vidutinis išmatuotas cinko dangos storis turi būti ≥85µm. Pakopos – surenkamos, tipinės grotelių, cinkuoto plieno (C3), neslidžios. Laikančios laiptų konstrukcijos tarpusavyje jungiamos virinant. Prie pamatų – tvirtinamos cheminiais inkariniais varžtais.

Apatinė valdymo pulto dalis apskardinama naudojant profiliuotos skardos lakštus. Skardos lakštais turi būti padengti antikorozine danga (C3). Profiliuotos skardos storis ≥0,8mm. Lakštai tvirtinami prie atraminių ilginių. Projekte numatyti ilginiai iš omega skerspjūvio profiliuočių (cinkuotų, min. vidutinis dangos storis - 70µm). Ilginiai, prie laikančių kolonų tvirtinami savigręžiais.

Įrengiamos durys su užraktu patekimui į pogrindį. Spynos šerdžių saugumo klasė ne mažesnė nei 3. Spynos korpuso ir užrakto plokštelės saugumo ir atsparumo gręžimui klasė ne žemesnė nei 2. Varčios vidinio plieno lakšto storis ≥0,6 mm, išorinio ≥0,8. Lankstų (vyrių) naudojama ne mažiau kaip 2.

4.9.5 PORTALAI

Portalai skirti laidų užvedimui skirstyklos teritorijoje. Konstrukcijos skaičiuojamos kaip erdviniai spragotiniai elementai. Konstrukcija sudaryta iš įvairaus skerspjūvio kampuočių, kurie tarpusavyje jungiamai varžtais – lankstu, bei virintinėmis jungtimis. Tinklelio elementai skaičiuojami nuo ašinės jėgos, o atramos pagrindiniai elementai – kolonos, kurioms perduodamas vėjo poveikis skaičiuojamos kaip nekarpytas elementas t.y. mazguose susiformuoja lenkimo momentas, kartu su veikiančioms ašinėmis įrąžomis. Pagal STR2.05.08:2005 6.1 lentelę konstrukcijos priskiriamos 2 grupei. Kampuočių plienas - S355J2 pagal LST EN 10025-2. Mazginių lakštinio plieno klasė yra S355J2+Z25 pagal LST EN 10025-2. Po portalais projektuojami seklieji pamatai. Surenkamų sekliųjų pamatų betonas C30/37-XC2-XF3 F200 W6. Glb. konstrukcijos armuojamos B500B klasės armatūra.

Konstrukcijų antikorozinė apsauga turi atitikti nežemesnę kaip C3 kategoriją. Antikorozinei apsaugai naudojamas karštas cinkas. Dangos storis ≥85 µm.

PDF-XChange Editor Click to BUY NOW! www.pdf-xchange.com

4.9.6 ŽAIBOLAIDŽIO KONSTRUKCIJA

Pastotės teritorijoje numatytas 19,0 m aukščio gamyklinio išpildymo cinkuotas metalinis žaibo[illegible] kurio sekcijos tarpusavyje jungiamos varžtais, pakeltas 0,3 m nuo žemės. Kartu su žaibolaidžiu tiekiama ir įdėtinė detalė į pamatą žaibolaidžio tvirtinimui. Žaibolaidžio gaminys turi būti ≥S235 plieno klasės. Žaibolaidis bus statomas I-ame vėjo rajone, kuriame veikianti jėga yra: vref,0=24m/s 360Pa. Taip pat, turi būti įvertinta apkrova nuo prožektorių, kurio vieneto svoris <10kg. Įvertinti, kad ant žaibolaidžio kabinami du prožektoriai.

Pamatas įrengiamas ant 30 cm storio sutankinto (D_{pr} ≥ 0,95; Ev2 ≥ 30 MPa) stambaus smėlio fr. 0/20 sluoksnio. Pamatas užpilamas vietiniu smėliniu gruntu arba atveztiniu smėliu tankinant 20-30 cm sluoksniais (D_{pr} ≥ 0,95; Ev2 ≥ 30 MPa). Pamatų užpylimui naudojant esamą iškastinį gruntą turi būti pasiekiamas sutankinimo koef. ≥ 0,95. Rangovui nepasiekus reikiamų parametrų privalomas grunto keitimas į atveztinį smėlį.

4.9.7 MŪRINIAI INTARPAI

Mūriniai intarpai įrengiami naudojant skylėtąsias plytas atsparias šalčiui F50. Atsparumas gniuždymui ne mažiau nei 5 MPa. Skylėtos plytos užpildomos betonu.

4.10 ESAMŲ ATRAMŲ BŪKLĖS VERTINIMAS

Esama atramų techninė būklė įvertinta ir tenkina STR 2.01.01(1):2005 „Esminis statinio reikalavimas. Mechaninis atsparumas ir pastovumas“. Ant esamos atramos ir pamatų nepastebėtos pažeidos, defektai.

Pateikiama palyginamoji lentelė. Lentelė sudaryta remiantis U110-2+5 atramos tipiniu projektu.

Pateikiama palyginamoji lentelė prieš ir po rekonstrukcijos.

Palyginamoji lentelė faziniam laidui				
	Projektuojamas	Maksimalus galimas	Palyginimas	Išvada
Markė	184-AL1/30-ST1A	AS-240/32		
S, mm^2	213,6	275,7	213,6 < 275,7	Tinkamas
D, mm	19	21,6	19 < 21,6	Tinkamas
M, kg/km	741	921	741 < 921	Tinkamas
Tempimas, kN	1	33	1 < 33	Tinkamas

Palyginamoji lentelė OL kampui				
	Projektuojamas	Esamas	Palyginimas	Išvada
110 kV OL Kaunas-Vandžiogala užvedimo į Vandžiogalos TP OL kampas atramoje Nr. 85/1, °	84	87	84 < 87	110 kV OL kampas sumažėja
110 kV OL Vandžiogala-Kėdainiai užvedimo į Vandžiogalos TP OL kampas atramoje Nr. 85/1, °	76	87	76 < 87	110 kV OL kampas sumažėja
Pastaba: Remiamasi tipiniu atramos projektu N3078TM-126a				

Remiantis palyginamąja lentele, esamoje atramoje Nr. 85/1 nėra viršijamos mechaninės apkrovos, todėl atrama yra tinkama tolimesnei eksploatacijai.

PDF-XChange Editor
Click to BUY NOW!
www.pdf-xchange.com







Pateikiama esamos atramos vizualinės apžiūros fotofiksacijos. Ant esamos atramos ir pamatų nepastebėtos pažeidos, defektai.

Atsižvelgiant į duomenų palyginimo lentelę ir fotofiksacijos informaciją - atrama yra tinkama tolimesniam naudojimui.

PDF-XChange Editor Click to BUY NOW! www.pdf-xchange.com

5. SĄNAUDŲ KIEKIŲ ŽINIARAŠTIS

Eil. Nr.	Pavadinimas ir techninės charakteristikos	Žymuo	Mato vnt.	Kiekis	Papildomi duomenys
1.	**Ardymo demontavimo utilizavimo darbų žiniaraštis**				
1.1.	**Atviros skirstyklos įrenginių atramų demontavimas**				
1.1.1.	Gelžbetoninės konstrukcijos, pamatai	-TDP-SK-T2.TS, 6 skyr.	m^3	10,6	
1.1.2.	Metalinės konstrukcijos	-TDP-SK-T2.TS, 2,3 skyr.	t	3,2	
1.1.3.	Grunto kasimas	-TDP-SK-T2.TS, 8 skyr.	m^3	66	
1.1.4.	Grunto užpylimas	-TDP-SK-T2.TS, 8 skyr.	m^3	90	
1.1.5.	Metalo atliekų išvežimas (~60km spinduliu)		t	3.2	
1.1.6.	Gelžbetonio laužo išvežimas (~60km spinduliu)		m^3	10,6	
1.2.	**Kabelinių kanalų demontavimas**				
1.2.1.	Kabelinių kanalų ir dangčių išardymas	-TDP-SK-T2.TS, 8 skyr.	m^3	2,3	
1.2.2.	Grunto kasimas	-TDP-SK-T2.TS, 8 skyr.	m^3	3,6	
1.2.3.	Grunto užpylimas	-TDP-SK-T2.TS, 8 skyr.	m^3	5	
1.2.4.	Gelžbetonio laužo išvežimas (~60km spinduliu)		m^3	2,3	
1.3.	**Tvoros demontavimas**				
1.3.1.	G/b stulpai	-TDP-SK-T2.TS, 8 skyr.	m^3	7	
1.3.2.	Vielos tinklas		m	130,5	
1.3.3.	Grunto kasimas	-TDP-SK-T2.TS, 8 skyr.	m^3	10	
1.3.4.	Grunto užpylimas	-TDP-SK-T2.TS, 8 skyr.	m^3	13	
2.	**ASĮ atramos 110 kV technologiniams įrenginiams**				
2.1.	Dolomitinė skalda po pamatų padais fr.0/45, įrengimas tankinant Ev2≥45	-TDP-SK-T2.TS, 8 skyr.	m^3	70	
2.2.	Mechanizuotas grunto kasimas	-TDP-SK-T2.TS, 8 skyr.	m^3	734	
2.3.	Netinkamo grunto išvežimas	-TDP-SK-T2.TS, 8 skyr.	m^3	734	
2.4.	Smėlinio grunto užpylimas, sutankinant	-TDP-SK-T2.TS, 8 skyr.	m^3	618	
2.5.	Metalinės k-jos technologinių atramų įrenginiams, S355, k-jos karštai cinkuotos ≥85µm	-TDP-SK-T2.TS, 2,3 skyr.	vnt/ t	24/ 14,4	
2.6.	Spintų atramų pamatai betonas C30/37 XC2 XF1 F100 W6 , armatūra B500B	-TDP-SK-T2.TS, 6 skyr.	vnt/ m^3/ t	12 1,2 / 0,072	

Brėžinio ir jame pateiktos informacijos dauginimas ir platinimas trečiosioms šalims draudžiamas

0	**2026-05**	Statybos leidimui, konkursui, statybai
Laida	Išleidimo data	Laidos statusas. Keitimo priežastis (jei taikoma)

Kval. patv. dok. Nr.	UAB „TETAS“ Planavimo ir kontrolės departamentas Projektavimo skyrius	STATINIO PROJEKTO PAVADINIMAS **INŽINERINIŲ TINKLŲ (ELEKTROS TINKLŲ) - 110/10 KV VANDŽIOGALOS TP, MĖKLOS G.13, VANDŽIOGALA, KAUNO RAJ. SAV., 110 kV SKIRSTYKLOS REKONSTRAVIMO PROJEKTAS**

	DOKUMENTO PAVADINIMAS Sąnaudų žiniaraštis		LAIDA 0
LT	STATYTOJAS / UŽSAKOVAS LITGRID AB	DOKUMENTO ŽYMUO 269-XX-TDP-SK-T1.SZ	LAPAS 1	LAPŲ 4

PDF-XChange Editor Click to BUY NOW! www.pdf-xchange.com

Eil. Nr.	Pavadinimas ir techninės charakteristikos	Žymuo	Mato vnt.	Kiekis	Pap. duom.
2.7.	Metalinės k-jos spintų atramoms, S355, k-jos karštai cinkuotos ≥85µm	-TDP-SK-T2.TS, 2,3 skyr.	vnt/ t	6 /0,42	
2.8.	Surenkami pamatai P12.12.17 Betonas C30/37 XC2 XF3 F200 W6 Armatūra B500B	-TDP-SK-T2.TS, 7 skyr.	vnt/ m^3/ t	46/ 44.4/ 3,80	
2.9.	Gaisrinio įžeminimo kontūro vietos pamatai betonas C30/37 XC2 XF1 F100 W6 , armatūra B500B	-TDP-SK-T2.TS, 6 skyr.	vnt/ m^3/ t	2 0,2 / 0,012	
2.10.	Gaisrinio įžeminimo kontūro vieta Metalinės k-jos spintų atramoms, S355, k-jos karštai cinkuotos ≥85µm	-TDP-SK-T2.TS, 2,3 skyr.	vnt/ t	2 /0,033	
3.	**ASĮ 110 kV linijiniai portalai**				
3.1.	Dolomitinė skalda po pamatų padais fr.0/45, įrengimas tankinant Ev2≥45	-TDP-SK-T2.TS, 8 skyr.	m^3	25	
3.2.	Mechanizuotas grunto kasimas	-TDP-SK-T2.TS, 8 skyr.	m^3	327	
3.3.	Netinkamo grunto išvežimas	-TDP-SK-T2.TS, 8 skyr.	m^3	327	
3.4.	Smėlinio grunto užpylimas, sutankinant	-TDP-SK-T2.TS, 8 skyr.	m^3	284	
3.5.	Surenkami pamatai F3/2 betonas C30/37 XC2 XF3 F200 W6 armatūra B500B	-TDP-SK-T2.TS, 7 skyr.	vnt/ m^3/ t	16/ 18/ 2,36	
3.6.	Metalinės k-jos linijiniam portalui, S355, k-jos karštai cinkuotos ≥85µm	-TDP-SK-T2.TS, 2,3 skyr.	vnt/ t	2/ 5,99	
3.7.	Apsauga nuo paukščių		m	12	
4.	**ASĮ gelžbetoniniai kabeliniai kanalai**				
4.1.	Smėlis	-TDP-SK-T2.TS, 8 skyr.	m^3	16	
4.2.	Skalda, fr. 0/45	-TDP-SK-T2.TS, 8 skyr.	m^3	8	
4.3.	Kabelių kanalų g/b gulekšniai BPL 10.2, betonas C30/37-XC2-XF3-F200-W6 armatūra B500B	-TDP-SK-T2.TS, 4 skyr.	vnt./ m^3/ t	42/ 0,46/ 0,03	
4.4.	Kabelių kanalų g/b loviai LK 20.10. betonas C30/37-XC2-XF3-F200-W6 armatūra B500B	-TDP-SK-T2.TS, 4 skyr.	vnt./ m^3/ t	38 / 4,18/ 0,25	
4.5.	Kabelių kanalų uždengimo g/b plokštės C30/37-XC2-XF3-F200-W6 armatūra B500B	-TDP-SK-T2.TS, 4 skyr.	vnt./ m^3/ t	114 / 3,6/ 0,29	
5.	**Kilnojamas valdymo pulto modulis**				
5.1.	PVP pamato plokštė C30/37 XC2 XF3 F200 W6 armatūra B500B	-TDP-SK-T2.TS, 6 skyr.	m^3 /t	12,01 1,0	
5.2.	Metalinės konstrukcijos S355 (su antikorozine danga C3)	-TDP-SK-T2.TS, 2,3 skyr.	t	1,73	
5.3.	Smėlis	-TDP-SK-T2.TS, 8 skyr.	m^3	49,2	
5.4.	Skalda	-TDP-SK-T2.TS, 8 skyr.	m^3	32,8	
5.5.	Kilnojamas valdymo pulto modulis su laiptais	-TDP-SK-T2.TS, 1 skyr.	Kompl.	1	

PDF-XChange Editor Click to BUY NOW! www.pdf-xchange.com

Eil. Nr.	Pavadinimas ir techninės charakteristikos	Žymuo	Mato vnt.	Kiekis	Pap. duom.
5.6.	Pamatai aptarnavimo laiptams C30/37 XC2 XF2 F150 W6 armatūra B500B	-TDP-SK-T2.TS, 6 skyr.	Vnt/ m^3/ t	2/ 0,35 0,026	
5.7.	Profiliuota skarda storis ≥0,8mm	-TDP-SK-T2.TS, 2,3 skyr.	m^2	98	
5.8.	Omega 50 profilis, t=1mm	-TDP-SK-T2.TS, 2,3 skyr.	m	82	
5.9.	Cokolinės durys iš plieno profilių	-TDP-SK-T2.TS, 1 skyr.	Kompl.	2	
6.	**Lauko tualetas**				
6.1.	Žemės kasimas	-TDP-SK-T2.TS, 8 skyr.	m^3	4,8	
6.2.	Smėlio – Žvyro mišinio sluoksnio įrengimas sutankinant	-TDP-SK-T2.TS, 8 skyr.	m^3	0,29	
6.3.	Lauko tualetas	-TDP-SK-T2.TS, 8 skyr.	Kompl.	1	
6.4.	Šulinio žiedas su dugnu, Ž 15-10D	-TDP-SK-T2.TS, 8 skyr.	vnt.	1	
6.5.	Teptinė šulinio žiedų hidroizoliacija išoriniu perimetru 2sl	-TDP-SK-T2.TS, 8 skyr.	m^2	6,0	
6.6.	Sandarinimo juosta	-TDP-SK-T2.TS, 8 skyr.	m	5,5	
6.7.	Alsuoklis PVC D100	-TDP-SK-T2.TS, 8 skyr.	vnt.	1	
6.8.	WC plokštė 1,7x1,9x0,15	-TDP-SK-T2.TS, 8 skyr.	vnt.	1	
7.	**Žaibolaidis**				
7.1.	Mechanizuotas grunto kasimas	-TDP-SK-T2.TS, 8 skyr.	m^3	6	
7.2.	Netinkamo grunto išvežimas		m^3	6	
7.3.	Smėlinio grunto užpylimas, sutankinant	-TDP-SK-T2.TS, 8 skyr.	m^3	6	
7.4.	19m aukščio standartinė žaibolaidžio konstrukcija su inkariniu bloku. ≥S235	-TDP-SK-T2.TS, 2,3 skyr.	vnt	2	
7.5.	Šulinio žiedai Ser. 3900 laida 7	-TDP-SK-T2.TS, 8 skyr.	vnt	6	
7.6.	Betonas C30/37 XC2-XF2-F150-W6	-TDP-SK-T2.TS, 8 skyr.	m^3	4,4	
7.7.	Pamatų armatūra B500B	-TDP-SK-T2.TS, 8 skyr.	t	0,22	
7.8.	Ekstrudinis polistirolas XPS200 20mm storio, 100mm pločio	-TDP-SK-T2.TS, 8 skyr.	m^2	0,70	
8.	**Tvoros įrengimas**				
8.1.	Gręžtiniai pamatai D300 Armatūra B500B Betonas C30/37-XC2-XF1-F100-W6	-TDP-SK-T2.TS, 6 skyr.	vnt. t m^3	53 0,32 5,3	
8.2.	Gręžtiniai pamatai D400 Armatūra B500B Betonas C30/37-XC2-XF1-F100-W6	-TDP-SK-T2.TS, 6 skyr.	vnt. t m^3	2 0,02 0,4	
8.3.	Cokolinės plokštės CP su tvirtinimo elementais Armatūra B500B Betonas C30/37-XC2-XF2-F150-W6	-TDP-SK-T2.TS, 5 skyr.	vnt. t m^3	51 0,25 4,6	
8.4.	Metaliniai tvoros stulpeliai 60x40x4 100x100x4 60x60x4	-TDP-SK-T2.TS, 5 skyr.	 vnt. vnt. vnt.	 48 2 5	
8.5.	Mūro intarpo rostverkas Armatūra B500B	-TDP-SK-T2.TS, 6 skyr.	vnt. kg	2 30	

PDF-XChange Editor Click to BUY NOW! www.pdf-xchange.com

Eil. Nr.	Pavadinimas ir techninės charakteristikos	Žymuo	Mato vnt.	Kiekis	Pap. duom.
	Betonas C30/37-XC2-XF3-F150-W6		m^3	0,18	
8.6.	<u>Mūro intarpas</u> Mūro plytos Užpildymas betonu Armatūra	-TDP-SK-T2.TS, 5 skyr.	vnt. m^3 m^3 kg	2 0,9 0,6 11,6	
8.7.	Ruloninė hidroizoliacija	-TDP-SK-T2.TS, 8 skyr.	m^2	0,5	
8.8.	Betoninis stogelis C25/30-XF3-F100-W6	-TDP-SK-T2.TS, 5 skyr.	vnt.	2	
8.9.	Vielos tinklai iš atskirtų segmentų	-TDP-SK-T2.TS, 5 skyr.	vnt.	51	
8.10.	Skalda (fr. 0/32, 0/45mm)	-TDP-SK-T2.TS, 8 skyr.	m^3	6	
8.11.	Varteliai		vnt.	1	
9.	**Laikinam sujungimui**				
9.1	2x L formos suvirinti kampuočiai L80x80x6 L=4400mm su apkabom	-TDP-SK-T2.TS, 2,3 skyr.	vnt. kg	6 402	

PDF-XChange Editor
Click to BUY NOW!
www.pdf-xchange.com
PDF-XChange Editor
Click to BUY NOW!
www.pdf-xchange.com

6. BRĖŽINIAI

Pamatinių konstrukcijų planas

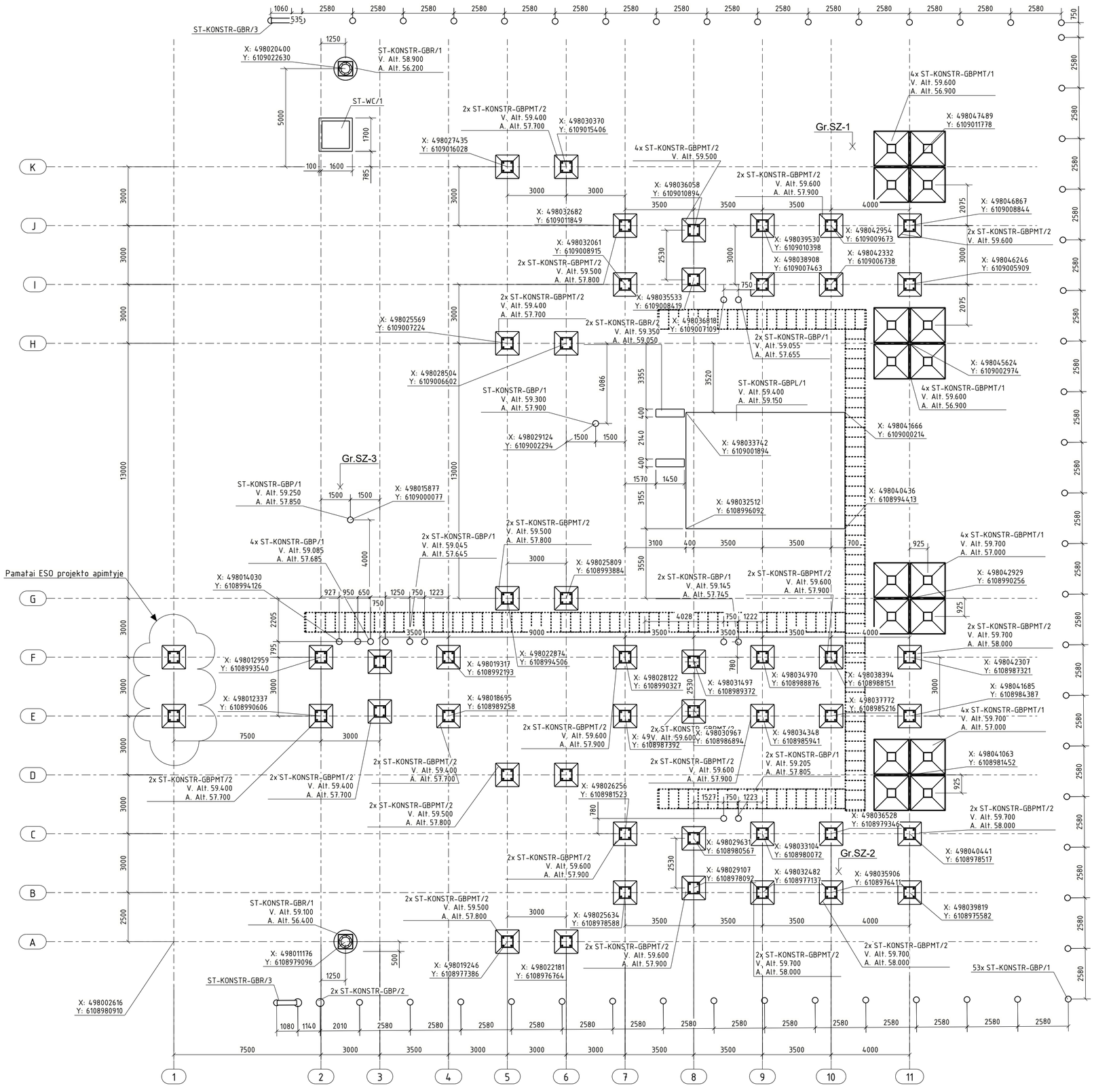

Žymėjimas: Grežinio vietos numeris

Pamato P12.12/17 montavimas M1:100

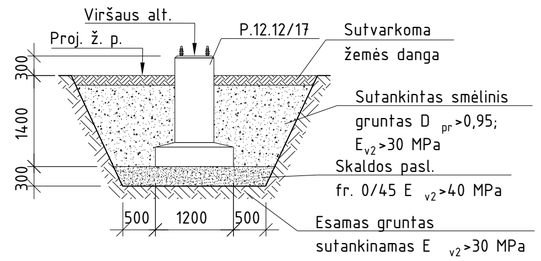

Pamato F3/2 montavimas M1:100

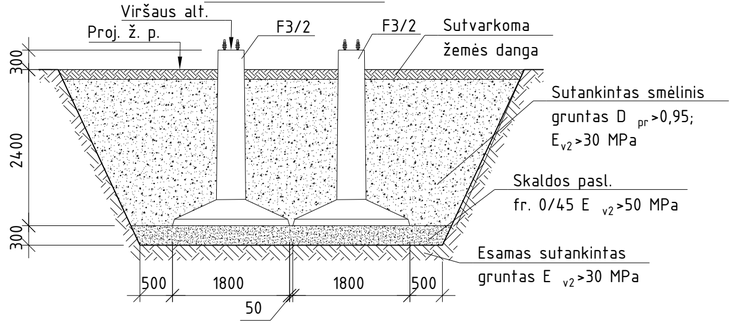

PASTABOS:
1. Projektinė žemės paviršiaus altitudės pateikiama "SP" projekto dalyje.
2. Matmenys pateikti milimetrais.
3. Statybos montavimo darbų metu numatyti priemones, kaip apsaugoti pamatų duobes nuo vandens pritekėjimo.

0	2026-02-06	Statybai	
LAIDA	IŠLEID. DATA	LAIDOS STATUSAS. KEITIMŲ PRIEŽASTIS (JEI TAIKOMA)	
KVAL. PATV. DOK. NR.	UAB "TETAS" PLANAVIMO IR KONTROLĖS DEPARTAMENTAS PROJEKTAVIMO SKYRIUS	STATINIO PROJEKTO PAVADINIMAS: INŽINERINIŲ TINKLŲ (ELEKTROS TINKLŲ) - 110/10 KV VANDŽIOGALOS TP, MĖKLOS G.13, VANDŽIOGALA, KAUNO RAJ. SAV., 110 KV SKIRSTYKLOS REKONSTRAVIMO PROJEKTAS	
		DOKUMENTO PAVADINIMAS: Pamatinių konstrukcijų planas	Laida 0
LT	UŽSAKOVAS/STATYTOJAS: LITGRID AB	DOKUMENTO ŽYMUO: 269-XX-TDP-SK-T1.B-01	Lapas 1 / Lapų 1

Apkrovų planas

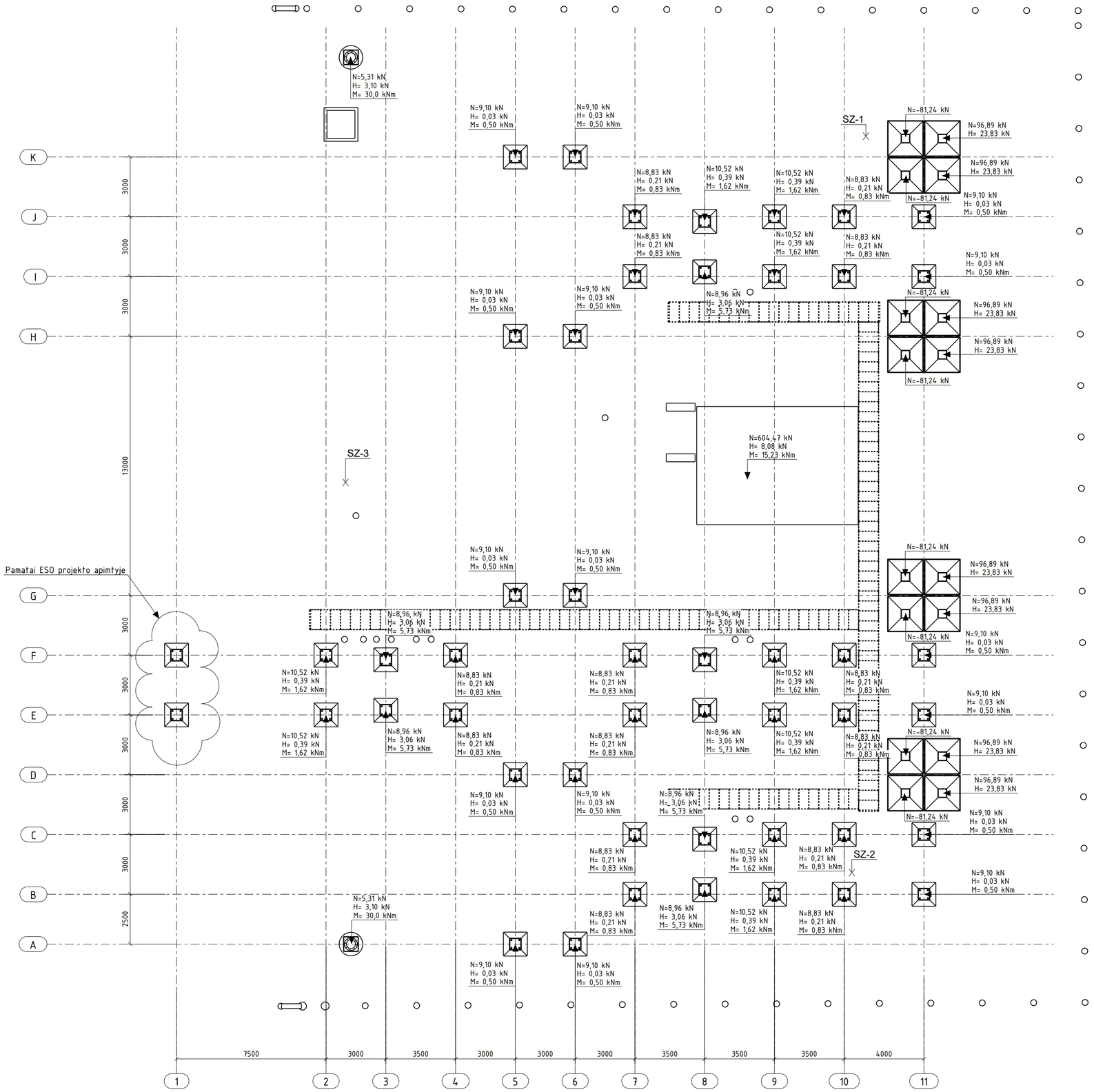

0	2026-02-06	Statybai	
LAIDA	IŠLEID. DATA	LAIDOS STATUSAS. KEITIMŲ PRIEŽASTIS (JEI TAIKOMA)	
KVAL. PATV. DOK. NR.	UAB "TETAS" PLANAVIMO IR KONTROLĖS DEPARTAMENTAS PROJEKTAVIMO SKYRIUS	STATINIO PROJEKTO PAVADINIMAS: INŽINERINIŲ TINKLŲ (ELEKTROS ĮTINKLIŲ) - 110/10 KV VANDŽIOGALOS TP, MĖKLOS G.13, VANDŽIOGALA, KAUNO RAJ. SAV., 110 KV SKIRSTYKLOS REKONSTRAVIMO PROJEKTAS	
		DOKUMENTO PAVADINIMAS: Apkrovų planas	Laida: 0
LT	UŽSAKOVAS/STATYTOJAS: LITGRID AB	DOKUMENTO ŽYMUO: 269-XX-TDP-SK-T1.B-02	Lapas: 1 / Lapų: 1

Kabelinių kanalų planas

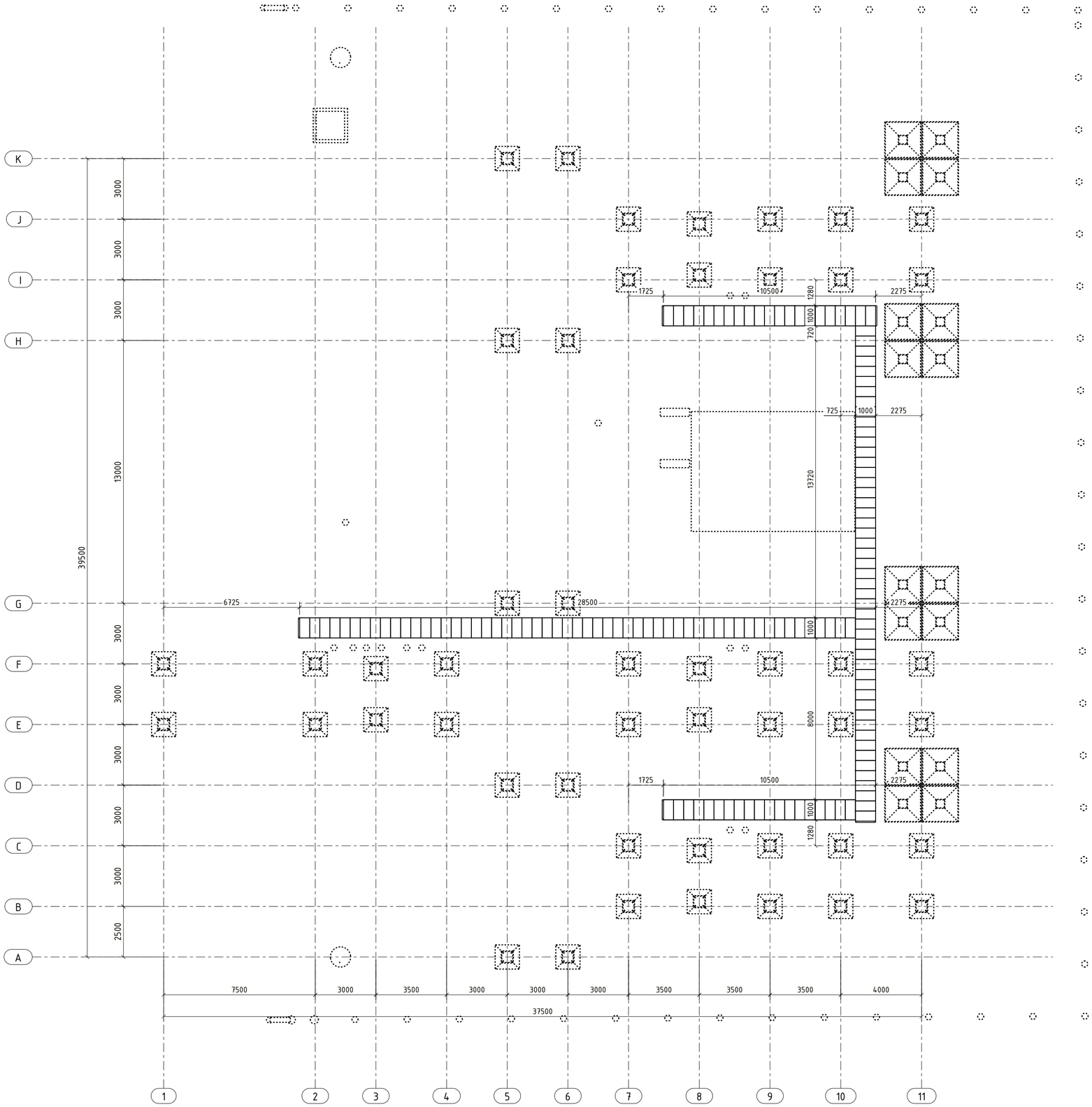

ŽINIARAŠTIS

Pavadinimas	Elemento žymėjimas	K
Gulekšnis BPL10.2	ST-KONSTR-ANTŽ/1	42
Plokštė PT 10.5	ST-KONSTR-ANTŽ/2	144
Lovys LK 20.10, l=1990	ST-KONSTR-ANTŽ/3	34
Lovys LK 20.10, l=500	ST-KONSTR-ANTŽ/4	2
Lovys LK 20.10, l=1500	ST-KONSTR-ANTŽ/5	2

KABELINIO LOVIO MONTAVIMO SCHEMA

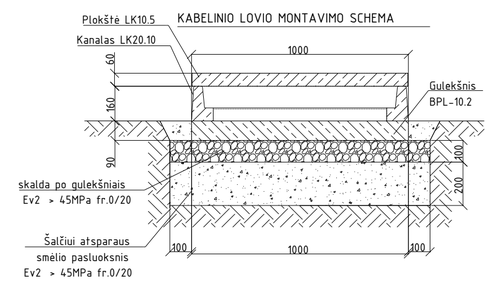

PASTABOS KABELIŲ KANALAMS:
1. Vykdant darbus šalia esamų pamatų, požeminių komunikaciju, užtikrinti esamų pamatų pastovumą, nepažeisti esamų komunikaciju.
2. Kanalų elementų armatūros tinklai virintiniai pagal LST EN ISO 17660-1 ir LST EN ISO 17660-2.
3. Kanalų elementų betonas C30/37-XC2-XF3-F200-W6.
4. Kanalai montuojami ant 30 cm storio smėlio sluoksnio, kuris tankinamas iki Ev2>45 MPa. Jeigu pagrindo deformaciju modulio vertė darbų metu gaunama Ev2<45 MPa, sluoksnio didinimas iki reikiamo.
5. Kanalų posūkiuose lovių sienelės išpjaunamos, o plokščių atrėmimui naudojami karštai cinkuoti kampuočiai L75x75x6.
6. Kanalų galai užtaisomi skiediniu, atitinkančiu LST EN 1504-3.

0	2026-02-06	Statybai		
LAIDA	IŠLEID. DATA	LAIDOS STATUSAS. KEITIMŲ PRIEŽASTIS (JEI TAIKOMA)		
KVAL. PATV. DOK. NR.	UAB "TETAS" PLANAVIMO IR KONTROLĖS DEPARTAMENTAS PROJEKTAVIMO SKYRIUS		STATINIO PROJEKTO PAVADINIMAS: INŽINERINIŲ TINKLŲ (ELEKTROS TINKLŲ) – 110/10 KV VANDŽIOGALOS TP, MEKLOS G.13, VANDŽIOGALA, KAUNO RAJ. SAV., 110 KV SKIRSTYKLOS REKONSTRAVIMO PROJEKTAS		
			DOKUMENTO PAVADINIMAS: Kabelinių kanalų planas	Laida 0
LT	UŽSAKOVAS/STATYTOJAS: LITGRID AB		DOKUMENTO ŽYMUO: 269-XX-TDP-SK-T1.B-03	Lapas 1 / Lapų 1

PDF-XChange Editor
Click to BUY NOW!
www.pdf-xchange.com

LK-20.10 M 1:20

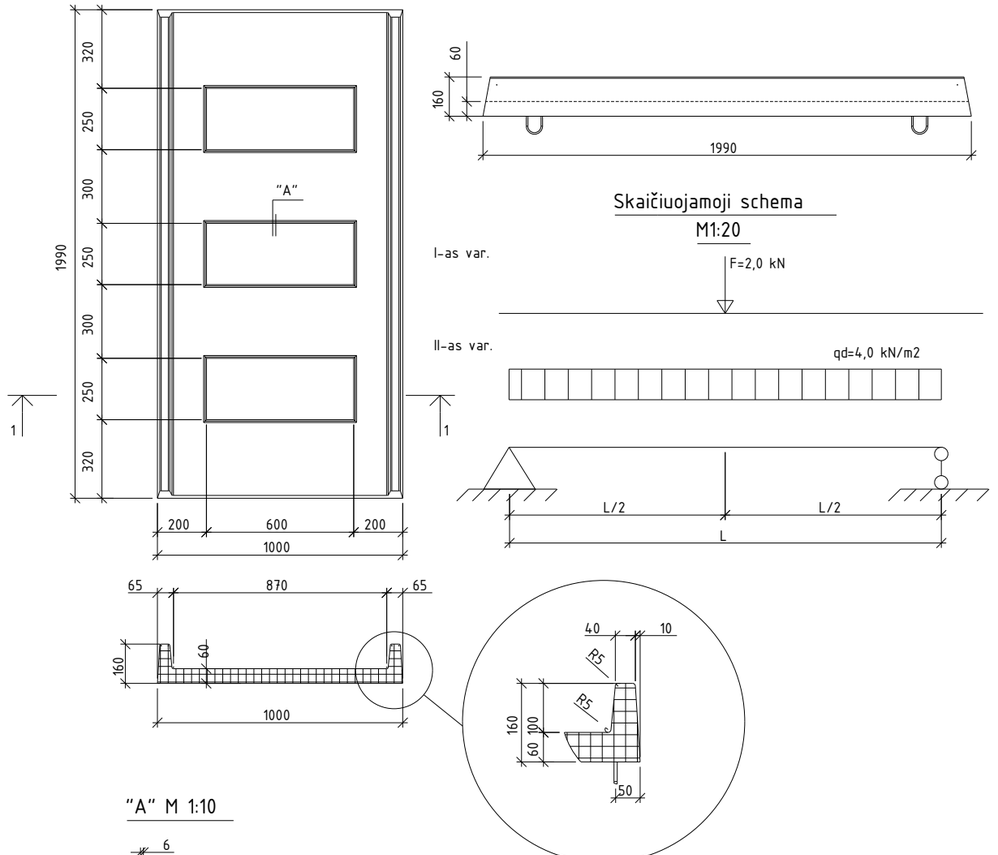

"A" M 1:10

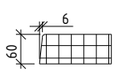

LK 20.10 kabelinio kanalo armavimas

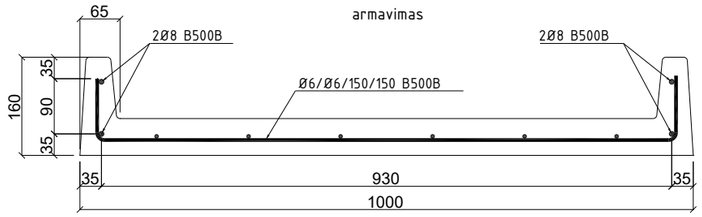

Reikalavimai betono paviršiui:

Leistini pamato betono paviršiaus nelygumai (po 200 mm ilgio liniuote):

- Įdubos pločio didžiausias išmatavimas arba skersmuo: ≤5 mm
- Iškilimo aukštis arba įdubos gylis: ≤5 mm
- Briaunos nuskilimo gylis, matuojamas nuo konstrukcijos paviršiaus: ≤10 mm
- Bendras betono nuskilimų ilgis 1 m ilgio briaunoje: ≤50 mm
- Banguotumas (po 3000 mm liniuote): ≤10 mm
- Nesutankinto betono zonos, įskilimai, riebalinės ir rūdžių dėmės visame konstrukcijos paviršiuje – neleistinas

Pastabos:

1. Visi išmatavimai šiame brėžinyje duoti mm.
2. Reikalavimai gaminiui pateikti SK.TS projekto dalyje
- Betonas nemažesnis kaip C30/37-XC2-XF 3-F200-W6
- Armatūra B500B klasės
3. Pakėlimo kilpas sprendžia gamykla.

PT-10.5 M 1:10

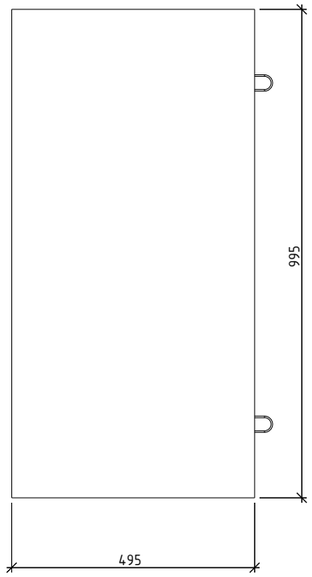

Skaičiuojamoji schema
M1:20

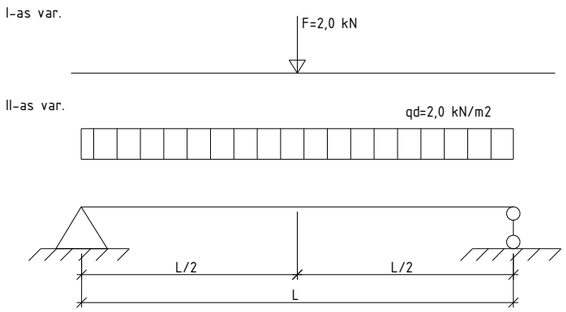

PT 10.5 kabelinio kanalo armavimas

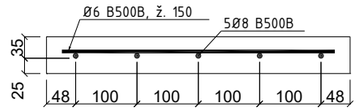

BPL-10.2 M 1:20

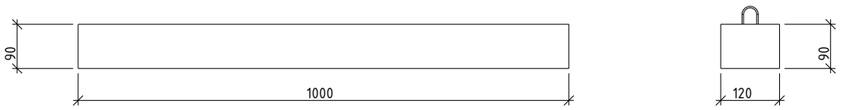

0	2026-02-06	Statybai		
LAIDA	IŠLEID. DATA	LAIDOS STATUSAS. KEITIMŲ PRIEŽASTIS (JEI TAIKOMA)		
KVAL. PATV. DOK. NR.	UAB "TETAS" PLANAVIMO IR KONTROLĖS DEPARTAMENTAS PROJEKTAVIMO SKYRIUS	STATINIO PROJEKTO PAVADINIMAS: INŽINERINIŲ TINKLŲ (ELEKTROS ĮTINKLŲ) - 110/10 KV VANDŽIOGALOS TP, MĖKLOS G.13, VANDŽIOGALA, KAUNO RAJ. SAV., 110 KV SKIRSTYKLOS REKONSTRAVIMO PROJEKTAS		
		DOKUMENTO PAVADINIMAS: Kabeliniai kanalai		Laida: 0
LT	UŽSAKOVAS/STATYTOJAS: LITGRID AB	DOKUMENTO ŽYMUO: 269-XX-TDP-SK-T1.B-04	Lapas: 1	Lapų: 1

PDF-XChange Editor
Click to BUY NOW!
www.pdf-xchange.com

Antžeminių konstrukcijų planas

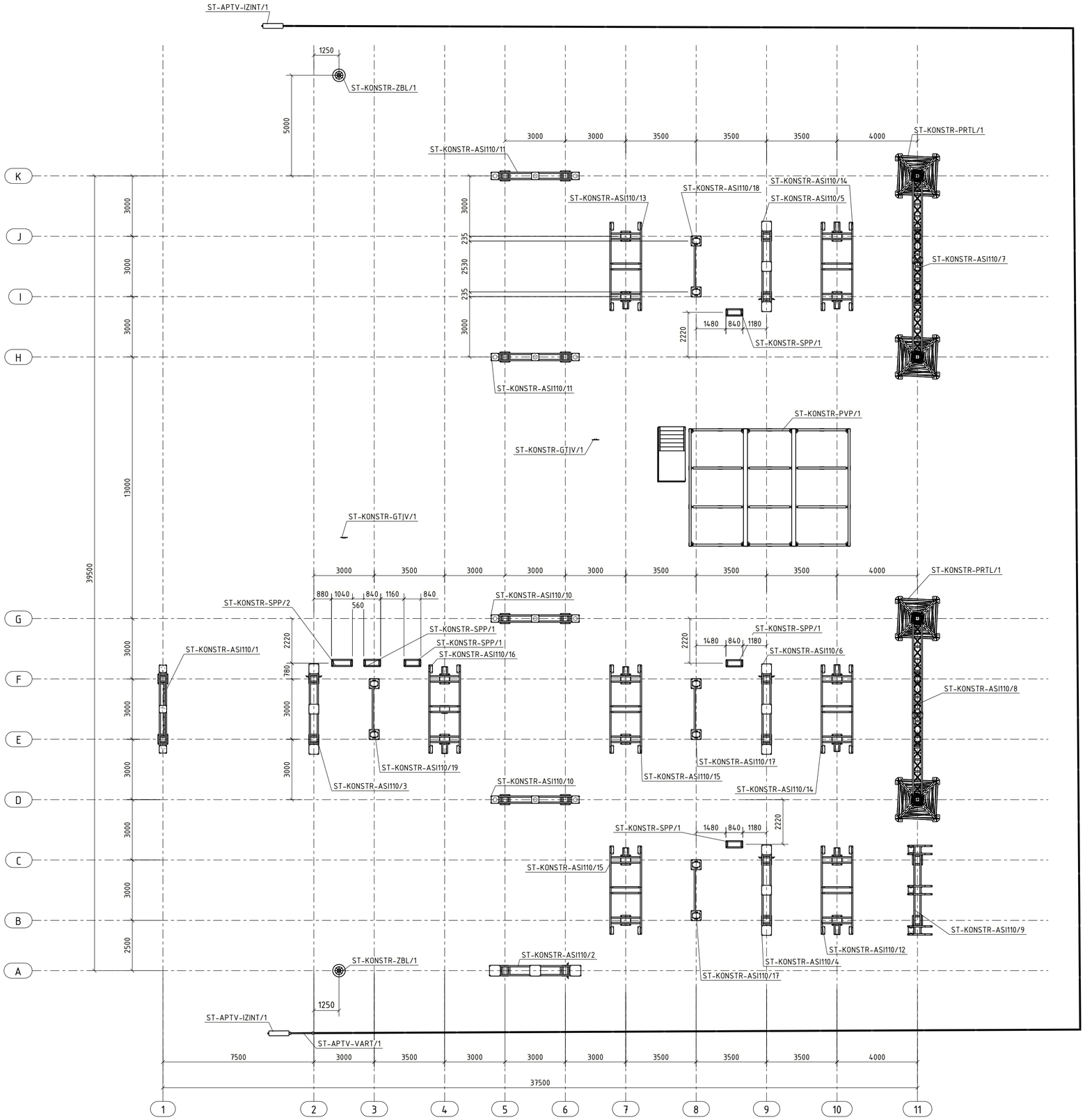

Pastot ės įrenginių atramų ant pamato montavimo mazgas

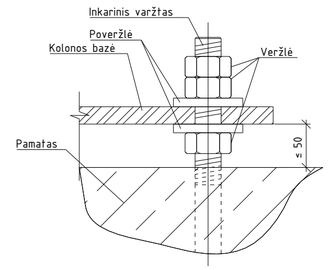

Pastot ės portal ų ant pamato montavimo mazgas

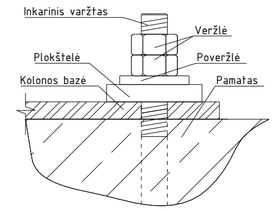

Varžtų surinkimo principinė schema

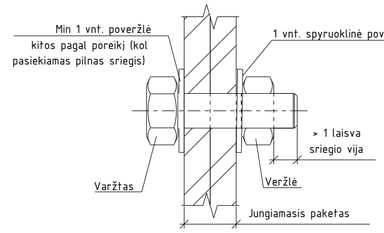

PASTABOS:
1. Visi elementai gaminami iš S355J2 plieno, pagal LST EN 10027-1:2005.
2. Konstrukcijas virinti pusiau automatiniu būdu, apsauginėje dujų aplinkoje, elektrodine viela pagal LST EN ISO 14341:2008 reikalavimus.
3. Nepažymėtų siūlių aukštis priimamas 1.2 plonesnio elemento storio.
4. Visi metalo gaminiai karštai cinkuojami ne mažesniu nei 85 ?m storio sluoksniu.
5. Aplinkos agresyvumo klasė C3.
6. Darbų atlikimo kokybės klasė EXC 2 (LST EN 1090-2).
7. Projekte numatyto skersmens varžtai turi pralysti pro 100% kiaurymių. Varžtiniams sujungimams naudojami rinkiniai. (Žr. varžtų žiniaraštį).
8. Varžtinės jungtys: Visi varžtai, veržlės turi turėti gamyklinius žymenis. Be jų varžtai nenaudotini. Visi varžtai, veržlės bei poveržlės galvanizuotos, padengtos cinku 0,055mm storiu.
9. Varžtų užveržimas: Varžtinėms jungtims bus naudojami B ir C kategorijų ir 8.8 klasės varžtai. Varžtai priimami pagal LST EN ISO 4014. Varžtų komplekto eiliškumas: Varžtas, poveržlė, jungiamsis metalo paketas, min. 1vnt. poveržlė (papildomos poveržlės pagal poreikį kol pasiekiamas pilnas sriegis), veržlė, kontraveržlė. Varžtai, veržės ir poveržlės privalo būti vieno gamintojo. Neįtempiamų varžtų užveržimą vykdyti pagal LST EN 1090-2:2018, 8.3 skyriaus reikalavimus. Varžtų rinkiniai turi turėti SB ženklinimą.
10. Metalinių konstrukcijų įrengimą vykdyti pagal techninių specifikacijų reikalavimus.
11. Altitudes būtina tikrinti su E dalimi.

0	2026-02-06	Statybai	
LAIDA	IŠLEID. DATA	LAIDOS STATUSAS. KEITIMŲ PRIEŽASTIS (JEI TAIKOMA)	
KVAL. PATV. DOK. NR.	UAB "TETAS" PLANAVIMO IR KONTROLĖS DEPARTAMENTAS PROJEKTAVIMO SKYRIUS	STATINIO PROJEKTO PAVADINIMAS: INŽINERINIŲ TINKLŲ (ELEKTROS ĮTINKLIŲ) - 110/10 KV VANDŽIOGALOS TP, MĖKLOS G.13, VANDŽIOGALA, KAUNO RAJ. SAV., 110 KV SKIRSTYKLOS REKONSTRAVIMO PROJEKTAS	
		DOKUMENTO PAVADINIMAS: Antžeminių konstrukcijų planas	Laida 0
LT	UŽSAKOVAS/STATYTOJAS: LITGRID AB	DOKUMENTO ŽYMUO: 269-XX-TDP-SK-T1.B-05	Lapas 1 / Lapų 1

PDF-XChange Editor
Click to BUY NOW!
www.pdf-xchange.com

LAUKO TUALETO PLANAS
M 1:25

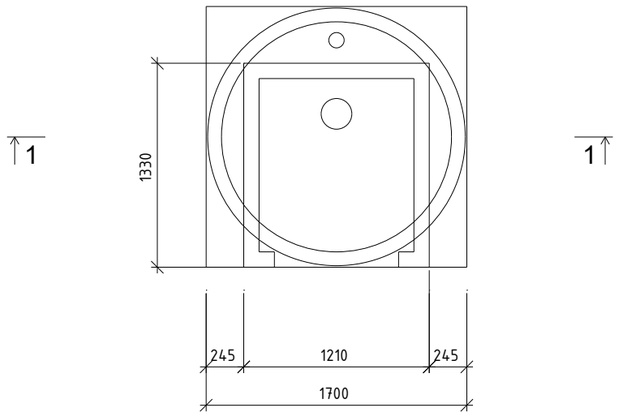

PJŪVIS "1-1"
M 1:25

VAIZDAS 2-2
M 1:25

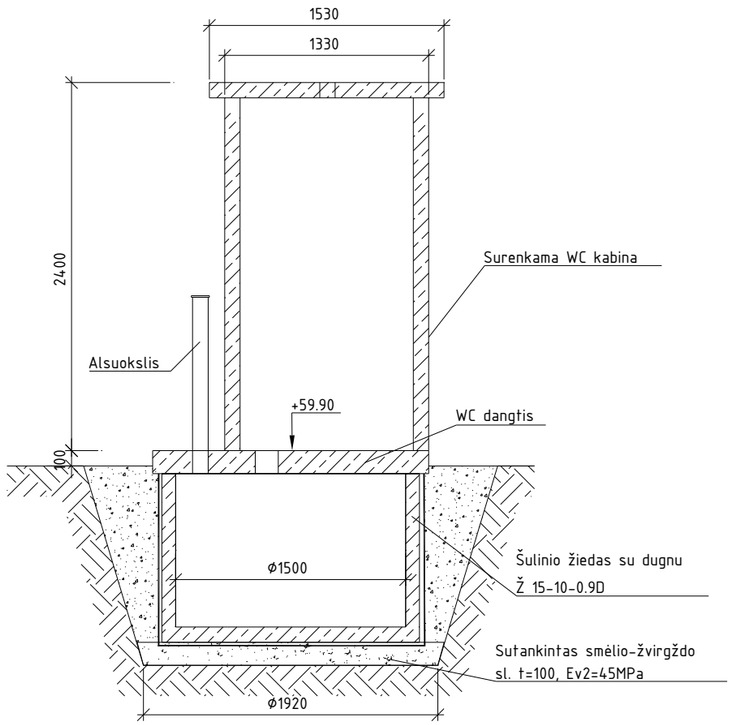

PASTABOS:
1. Projektinė žemės paviršiaus altitudė pateikiama "SP" projekto dalyje. WC dangčio altitudę tikslinti darbų metu.
2. Matmenys pateikti milimetrais, altitudės - metrais.
3. Statybos montavimo darbų metu numatyti priemones, kaip apsaugoti pamatų duobes nuo vandens pritekėjimo.
4. Išsiurbimo anga numatoma WC kabinos viduje.
5. WC kabinos stoge esančią skylę užtaisyti.
6. Šulinio žiedas su dugnu, Ž 15-10D C30/37-XC4-XA1-F200-W6
7. Lauko tualetas C30/37-XC3-XF3-F200-W4

0	2026-02-06	Statybai
LAIDA	IŠLEID. DATA	LAIDOS STATUSAS. KEITIMŲ PRIEŽASTIS (JEI TAIKOMA)

KVAL. PATV. DOK. NR.	UAB "TETAS" PLANAVIMO IR KONTROLĖS DEPARTAMENTAS PROJEKTAVIMO SKYRIUS	STATINIO PROJEKTO PAVADINIMAS: INŽINERINIŲ TINKLŲ (ELEKTROS ĮTINKLŲ) - 110/10 KV VANDŽIOGALOS TP, MĖKLOS G.13, VANDŽIOGALA, KAUNO RAJ. SAV., 110 KV SKIRSTYKLOS REKONSTRAVIMO PROJEKTAS	
		DOKUMENTO PAVADINIMAS: Surenkamas lauko WC	Laida: 0
LT	UŽSAKOVAS/STATYTOJAS: LITGRID AB	DOKUMENTO ŽYMUO: 269-XX-TDP-SK-T1.B-06	Lapas: 1 / Lapų: 1

PDF-XChange Editor
Click to BUY NOW!
www.pdf-xchange.com

MŪRINIS INTARPAS
M1:50

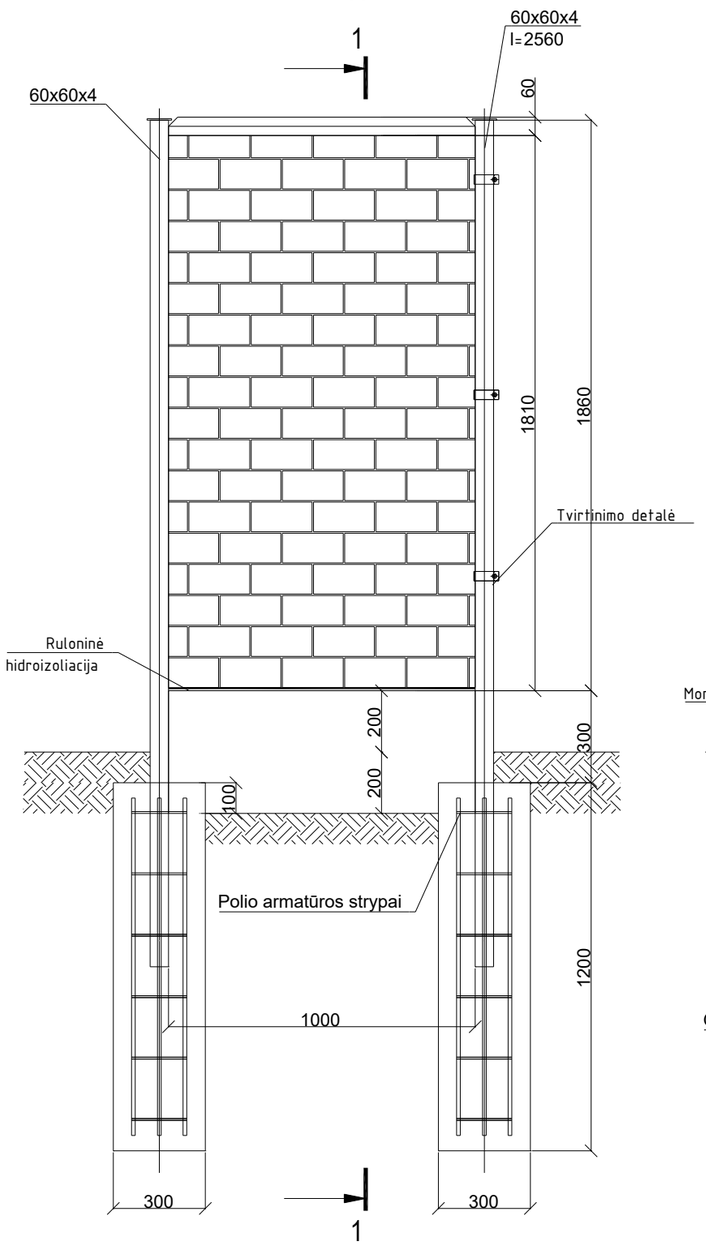

MŪRINIS INTARPAS, PJŪVIS 1-1
M1:50

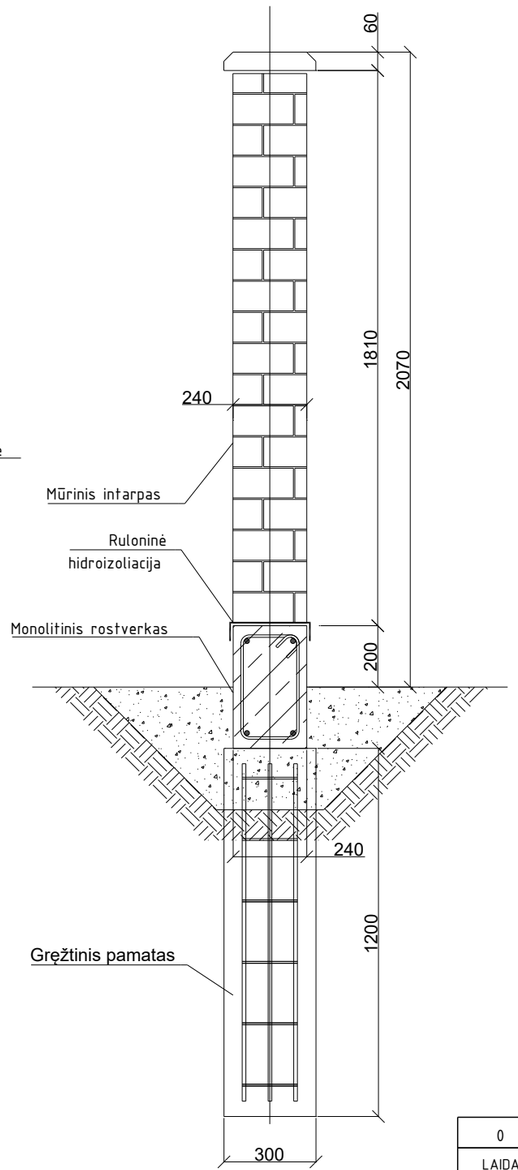

PASTABOS:
1. Matmenys pateikti milimetrais, altitudės – metrais.
2. Statybos montavimo darbų metu numatyti priemones, kaip apsaugoti pamatų duobes nuo vandens pritekėjimo.
3. Montuojant tvoros pamatus metalo atraminė konstrukcija įbetonuojama kartu. Atstumus tarp polių tikslinti vietoje.
4. Mūro intarpas įrengiamas iš tuščiavidurių blokelių. Užpildomi C30/37 XC2 XC3 F200 W6 klasės betonu. Blokelių charakteristinis gniuždomasis stipris ne mažesnis nei 3MPa.

0	2026-02-06	Statybai
LAIDA	IŠLEID. DATA	LAIDOS STATUSAS. KEITIMŲ PRIEŽASTIS (JEI TAIKOMA)

KVAL. PATV. DOK. NR.	UAB "TETAS" PLANAVIMO IR KONTROLĖS DEPARTAMENTAS PROJEKTAVIMO SKYRIUS	STATINIO PROJEKTO PAVADINIMAS INŽINERINIŲ TINKLŲ (ELEKTROS ĮTINKLŲ) – 110/10 KV VANDŽIOGALOS TP, MĖKLOS G.13, VANDŽIOGALA, KAUNO RAJ. SAV., 110 KV SKIRSTYKLOS REKONSTRAVIMO PROJEKTAS
		DOKUMENTO PAVADINIMAS Mūro intarpas Laida: 0
LT	UŽSAKOVAS/STATYTOJAS LITGRID AB	DOKUMENTO ŽYMUO 269-XX-TDP-SK-T1.B-07 Lapas: 1 / Lapų: 1

PDF-XChange Editor
Click to BUY NOW!
www.pdf-xchange.com

TVOROS KAMPAS
M1:20

TVOROS SEGMENTO FRAGMENTAS
M1:20

1-1
M1:20

2-2
M1:20

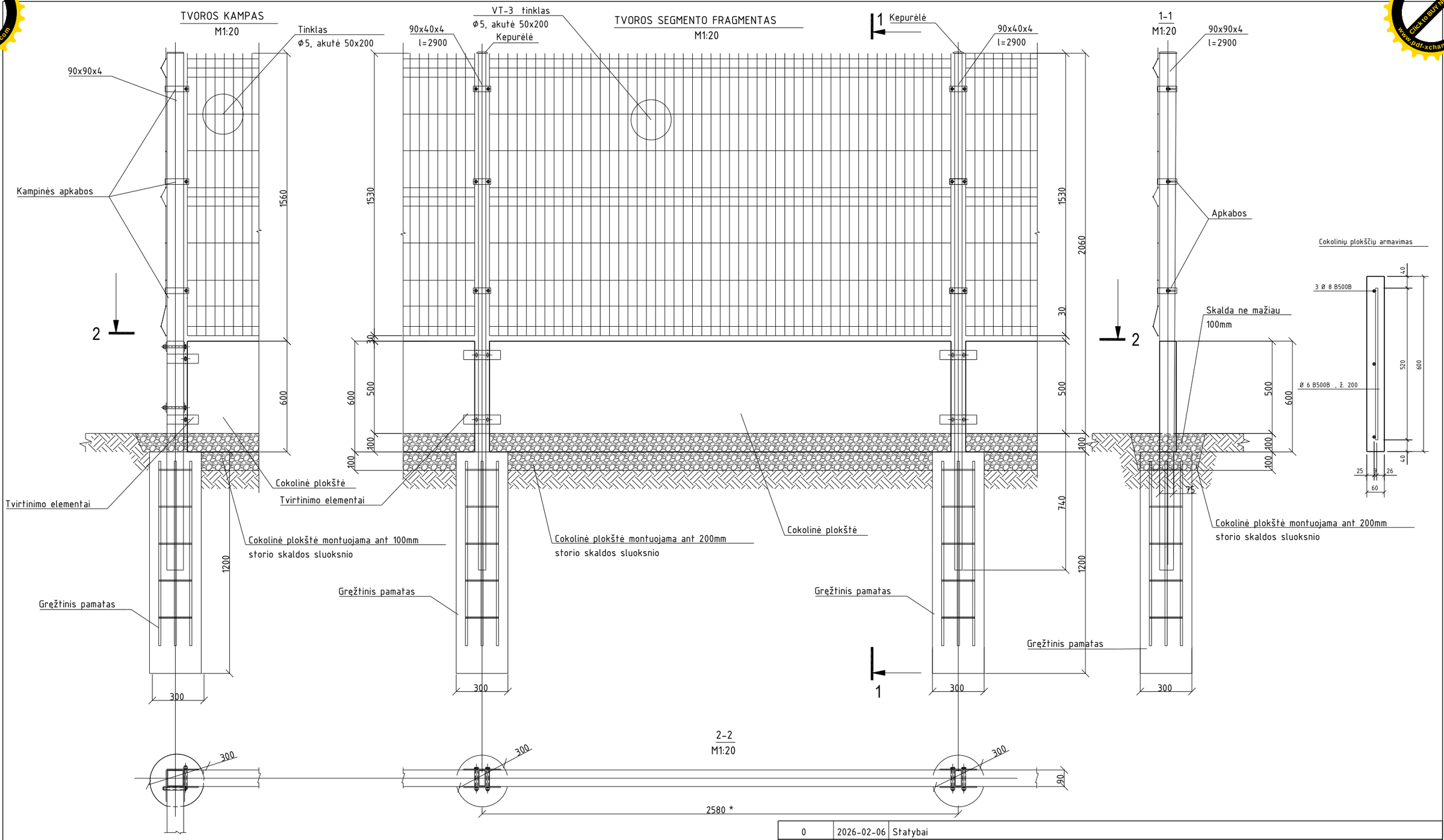

PASTABOS:
1. Matmenys pateikti milimetrais, altitudės - metrais.
2. Statybos montavimo darbų metu numatyti priemones, kaip apsaugoti pamatų duobes nuo vandens pritekėjimo.
3. Montuojant tvoros pamatus metalo atraminė konstrukcija įbetonuojama kartu. Atstumus tarp polių tikslinti vietoje.

0	2026-02-06	Statybai
LAIDA	IŠLEID. DATA	LAIDOS STATUSAS. KEITIMŲ PRIEŽASTIS (JEI TAIKOMA)

KVAL. PATV. DOK. NR.	UAB "TETAS" PLANAVIMO IR KONTROLĖS DEPARTAMENTAS PROJEKTAVIMO SKYRIUS	STATINIO PROJEKTO PAVADINIMAS INŽINERINIŲ TINKLŲ (ELEKTROS ĮTINKLŲ) - 110/10 KV VANDŽIOGALOS TP, MĖKLOS G.13, VANDŽIOGALA, KAUNO RAJ. SAV., 110 KV SKIRSTYKLOS REKONSTRAVIMO PROJEKTAS
		DOKUMENTO PAVADINIMAS Segmentinė tvora Laida: 0
LT	UŽSAKOVAS/STATYTOJAS LITGRID AB	DOKUMENTO ŽYMUO 269-XX-TDP-SK-T1.B-08 Lapas: 1 / Lapų: 1

PDF-XChange Editor
Click to BUY NOW!
www.pdf-xchange.com

METALINIAI VARTELIAI

M1:20

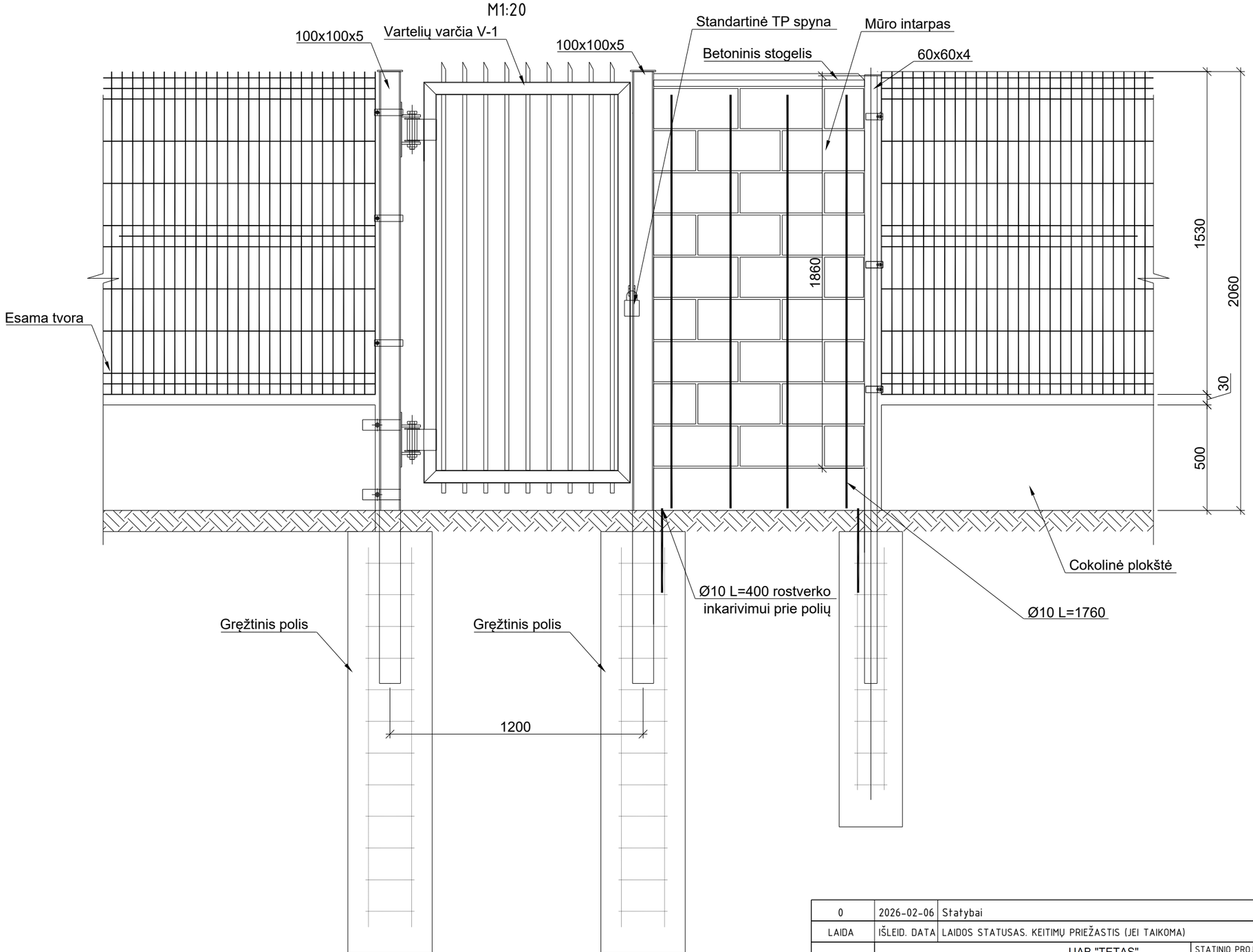

PASTABOS:
1. Matmenys pateikti milimetrais, altitudės - metrais.
2. Statybos montavimo darbų metu numatyti priemones, kaip apsaugoti pamatų duobes nuo vandens pritekėjimo.
3. Montuojant tvoros pamatus metalo atraminė konstrukcija įbetonuojama kartu. Atstumus tarp polių tikslinti vietoje.

0	2026-02-06	Statybai
LAIDA	IŠLEID. DATA	LAIDOS STATUSAS. KEITIMŲ PRIEŽASTIS (JEI TAIKOMA)

KVAL. PATV. DOK. NR.

UAB "TETAS"
PLANAVIMO IR KONTROLĖS DEPARTAMENTAS
PROJEKTAVIMO SKYRIUS

STATINIO PROJEKTO PAVADINIMAS
INŽINERINIŲ TINKLŲ (ELEKTROS ĮTINKLŲ) - 110/10 KV VANDŽIOGALOS TP, MĖKLOS G.13, VANDŽIOGALA, KAUNO RAJ. SAV., 110 KV SKIRSTYKLOS REKONSTRAVIMO PROJEKTAS

DOKUMENTO PAVADINIMAS: Varteliai

Laida: 0

LT

UŽSAKOVAS/STATYTOJAS: LITGRID AB

DOKUMENTO ŽYMUO: 269-XX-TDP-SK-T1.B-09

Lapas: 1

Lapų: 1

PDF-XChange Editor
Click to BUY NOW!
www.pdf-xchange.com

A - A
1:100

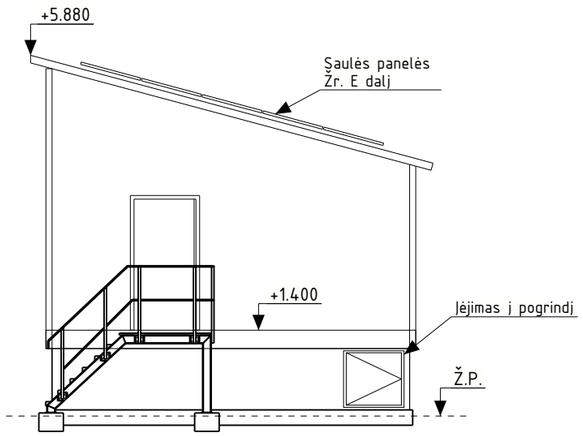

B - B
1:100

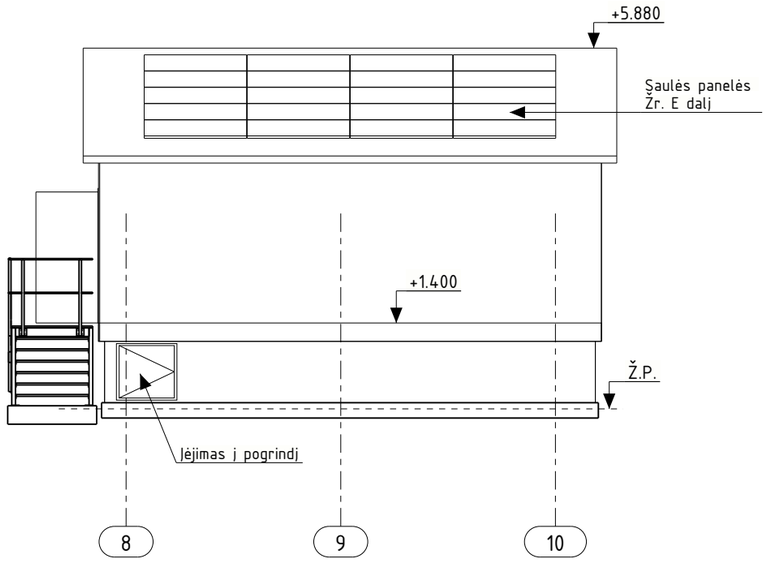

D - D
1:100

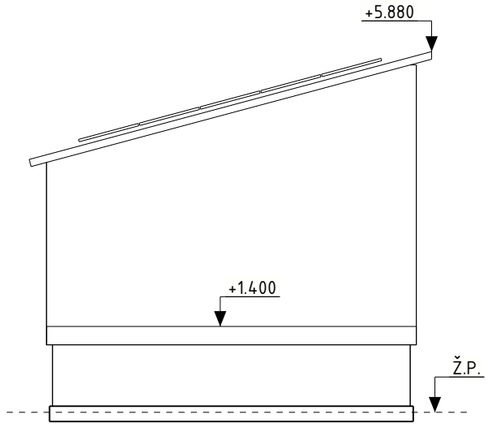

E - E
1:100

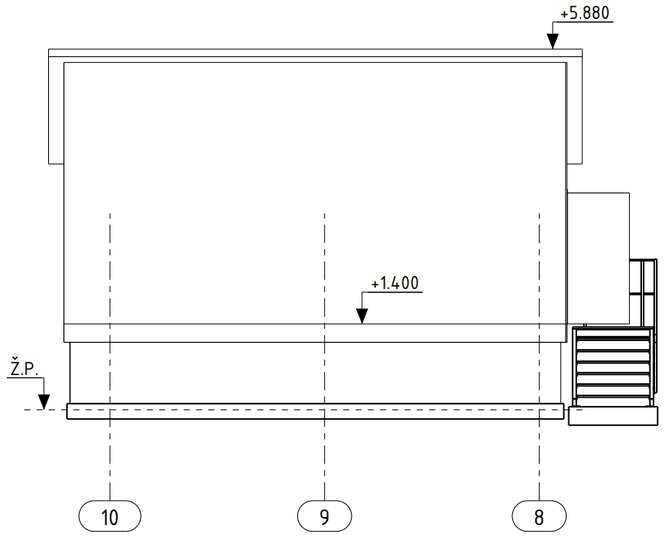

PASTABOS:
1. Moduliniai pultai su grindimis pristatomas kartu su šildymo, vėdinimo ir vėsinimo sistemomis, apšvietimu, kompiuteriniu tinklu, apsaugine ir gaisrine signalizacija. Kintamos srovės sistema, vandens nuvedimo sistema bei išorės laiptais su turėklais.
2. Stogo danga – profiliuota skarda ir sienų danga, nudažyta aliuminio spalva (RAL 9006).
3. Vandens nuvedimo sistemos latakai pusapvaliai, lietvamzdžiai apvalūs.
4. Laiptai ir aikštelės iš karštai cinkuotų grotelių. Laiptų turėklai iš karštai cinkuoto metalo.
5. Durys dažytos aliuminio spalva (RAL 9006).
6. Kitus reikalavimus žiūr. techninėse specifikacijose.

0	2026-02-06	Statybai
LAIDA	IŠLEID. DATA	LAIDOS STATUSAS. KEITIMŲ PRIEŽASTIS (JEI TAIKOMA)
KVAL. PATV. DOK. NR.	UAB "TETAS" PLANAVIMO IR KONTROLĖS DEPARTAMENTAS PROJEKTAVIMO SKYRIUS	STATINIO PROJEKTO PAVADINIMAS: INŽINERINIŲ TINKLŲ (ELEKTROS ĮTINKLŲ) – 110/10 KV VANDŽIOGALOS TP, MĖKLOS G.13, VANDŽIOGALA, KAUNO RAJ. SAV., 110 KV SKIRSTYKLOS REKONSTRAVIMO PROJEKTAS
		DOKUMENTO PAVADINIMAS: PVP fasadai — Laida: 0
LT	UŽSAKOVAS/STATYTOJAS: LITGRID AB	DOKUMENTO ŽYMUO: 269-XX-TDP-SK-T1.B-10 — Lapas: 1 — Lapų: 1

PDF-XChange Editor
Click to BUY NOW!
www.pdf-xchange.com

110kV valdymo pulto pjūvis

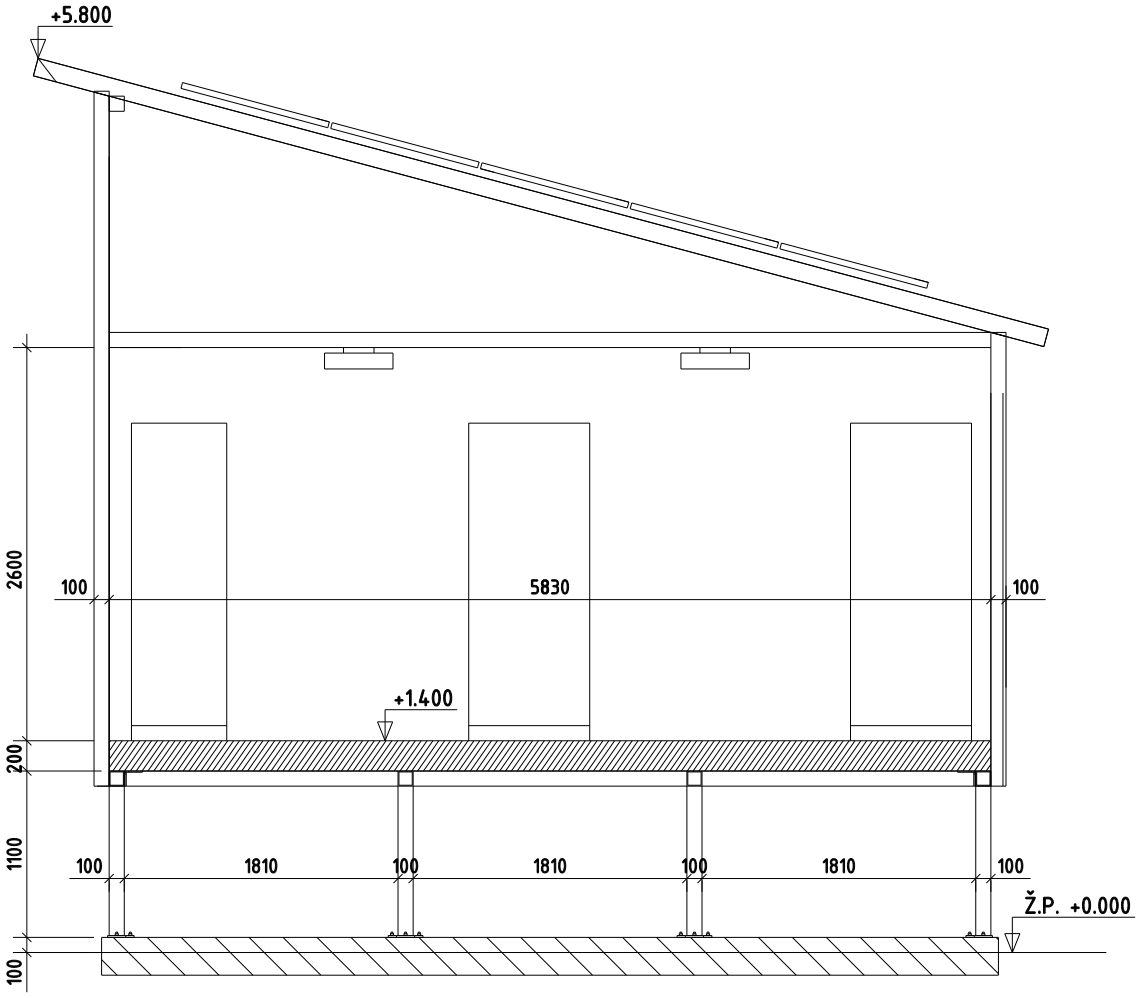

PASTABOS:
1. Moduliniai pultai su grindimis pristatomas kartu su šildymo, vėdinimo ir vėsinimo sistemomis, apšvietimu, kompiuteriniu tinklu, apsaugine ir gaisrine signalizacija. Kintamos srovės sistema, vandens nuvedimo sistema bei išorės laiptais su turėklais.
2. Stogo danga - daugiasluoksnės plokštės, išorė nudažyta RAL 9006, vidus nudažytas RAL 9002.
3. Sienos- daugiasluoksnės plokštės, išorė nudažyta RAL 9006, vidus nudažytas RAL 9002.

0	2026-02-06	Statybai
LAIDA	IŠLEID. DATA	LAIDOS STATUSAS. KEITIMŲ PRIEŽASTIS (JEI TAIKOMA)

KVAL. PATV. DOK. NR.	UAB "TETAS" PLANAVIMO IR KONTROLĖS DEPARTAMENTAS PROJEKTAVIMO SKYRIUS	STATINIO PROJEKTO PAVADINIMAS INŽINERINIŲ TINKLŲ (ELEKTROS ĮTINKLŲ) - 110/10 KV VANDŽIOGALOS TP, MĖKLOS G.13, VANDŽIOGALA, KAUNO RAJ. SAV., 110 KV SKIRSTYKLOS REKONSTRAVIMO PROJEKTAS
		DOKUMENTO PAVADINIMAS PVP pjūvis Laida: 0
LT	UŽSAKOVAS/STATYTOJAS LITGRID AB	DOKUMENTO ŽYMUO 269-XX-TDP-SK-T1.B-11 Lapas: 1 Lapų: 1

PDF-XChange Editor
Click to BUY NOW!
www.pdf-xchange.com

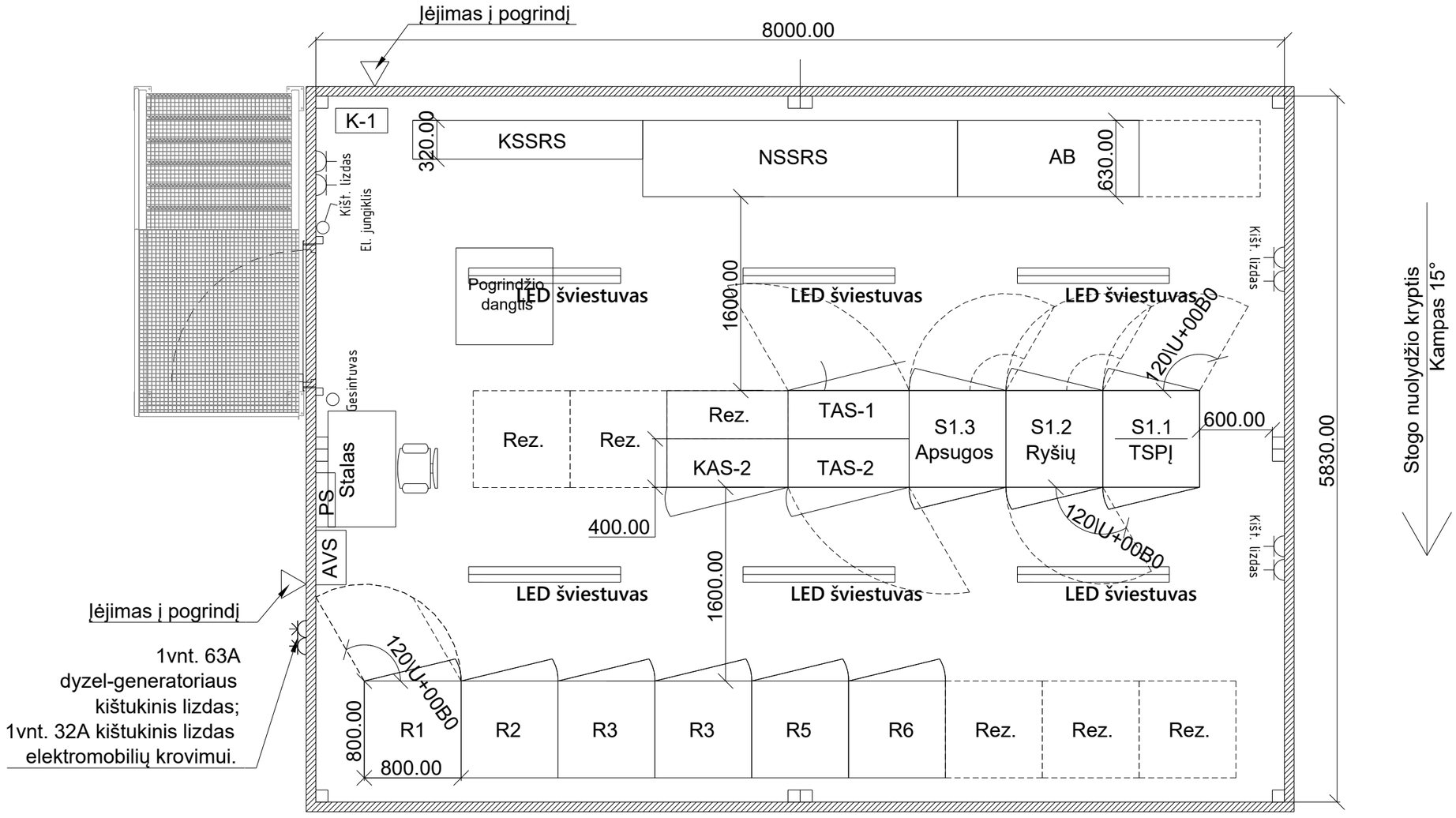

0	2026-02-06	Statybai	
LAIDA	IŠLEID. DATA	LAIDOS STATUSAS. KEITIMŲ PRIEŽASTIS (JEI TAIKOMA)	
KVAL. PATV. DOK. NR.	UAB "TETAS" PLANAVIMO IR KONTROLĖS DEPARTAMENTAS PROJEKTAVIMO SKYRIUS	STATINIO PROJEKTO PAVADINIMAS: INŽINERINIŲ TINKLŲ (ELEKTROS ĮTINKLŲ) - 110/10 KV VANDŽIOGALOS TP, MĖKLOS G.13, VANDŽIOGALA, KAUNO RAJ. SAV., 110 KV SKIRSTYKLOS REKONSTRAVIMO PROJEKTAS	
		DOKUMENTO PAVADINIMAS: PVP planas	Laida: 0
LT	UŽSAKOVAS/STATYTOJAS: LITGRID AB	DOKUMENTO ŽYMUO: 269-XX-TDP-SK-T1.B-12	Lapas: 1 / Lapų: 1

PDF-XChange Editor
Click to BUY NOW!
www.pdf-xchange.com

MEDŽIAGŲ ŽINIARAŠTIS

Gaminys	Pozicija	Profilis / skerspjūvis	Kiekis, [vnt.]	Betono klasė	Svoris [kg]		Tūris [m³]		Ugniai atsp.	K… reika…
					vnt.	viso	vnt.	viso		
Monolitinis polis	ST-KONSTR-GBP/1	D300	67	C30/37	236.0	15810.7	0.10	6.59		XC2 XF1 F100 …

ARMAVIMO LANKSTINIAI VIENAM GAMINIUI

Forma	Poz	Kiekis, vnt.	Plieno klasė	Skersmuo	Strypo ilgis, L	Armatūros lankstinių geometrija a	b	c	d	e	u	v	Lenkimo skersmuo, D	Svoris, kg kg/vnt.	kg/visų
-	30	9	B500B	8	820									0.3	2.9
1	31	4	B500B	12	1200	1200								1.1	4.3

Armatūros svoris gaminiui [kg]: 7.2

ST-KONSTR-GBP/1

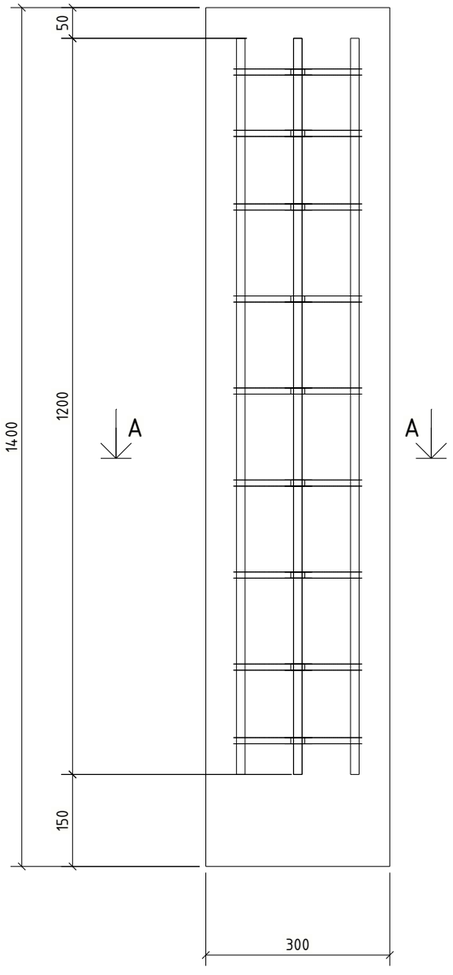

Armatūros karkasas
1:20

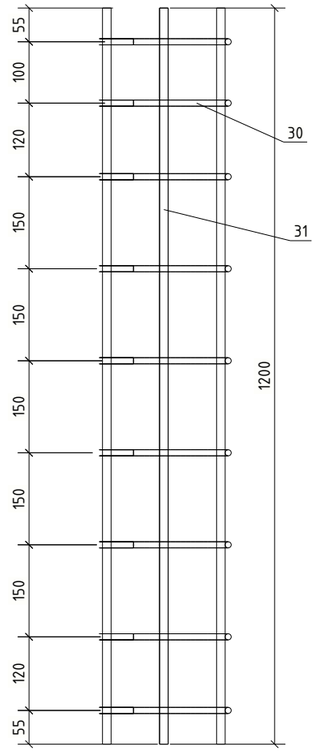

A - A
1:20

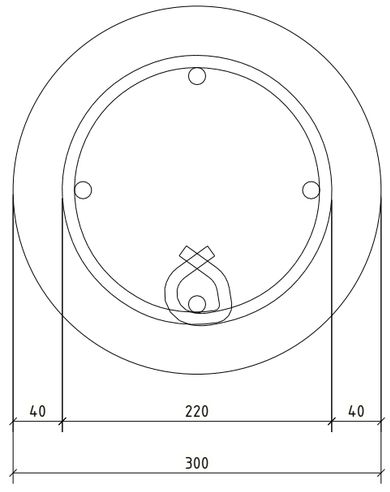

PASTABOS:
1. Suvirinimą vykdyti pusautomačiu pagal LST EN ISO 17660-1:2006 ir LST EN ISO 17660-2:2006
2. Grežtinių polių skersinė armatūra gali būti įrengiama spirale arba atskiromis sankabomis, išlaikant nurodytą žingsnį.
3. Lankstinių matmenys pateikti išoriniai.

0	2026-02-06	Statybai	
LAIDA	IŠLEID. DATA	LAIDOS STATUSAS. KEITIMŲ PRIEŽASTIS (JEI TAIKOMA)	
KVAL. PATV. DOK. NR.	UAB "TETAS" PLANAVIMO IR KONTROLĖS DEPARTAMENTAS PROJEKTAVIMO SKYRIUS	STATINIO PROJEKTO PAVADINIMAS: INŽINERINIŲ TINKLŲ (ELEKTROS TINKLŲ) - 110/10 KV VANDŽIOGALOS TP, MĖKLOS G.13, VANDŽIOGALA, KAUNO RAJ. SAV., 110 KV SKIRSTYKLOS REKONSTRAVIMO PROJEKTAS	
	PV	DOKUMENTO PAVADINIMAS: Grežtinis polis ST-KONSTR-GBP/1	Laida: 0
	PDV		
LT	UŽSAKOVAS/STATYTOJAS: LITGRID AB	DOKUMENTO ŽYMUO: 269-XX-TDP-SK-T1.B-ST-KONSTR-GBP/1	Lapas: 1 / Lapų: 1

PDF-XChange Editor
Click to BUY NOW!
www.pdf-xchange.com

MEDŽIAGŲ ŽINIARAŠTIS

Gaminys	Pozicija	Profilis / skerspjūvis	Kiekis, [vnt.]	Betono klasė	Svoris [kg]		Tūris [m³]		Ugniai atsp.	K- reika
					vnt.	viso	vnt.	viso		
Monolitinis polis	ST-KONSTR-GBP/2	D400	2	C30/37	420.1	840.2	0.18	0.35		XC2 XF1 F100 V 6

ARMAVIMO LANKSTINIAI VIENAM GAMINIUI

Forma	Poz	Kiekis, vnt.	Plieno klasė	Skersmuo	Strypo ilgis, L	Armatūros lankstinių geometrija a	b	c	d	e	u	v	Lenkimo skersmuo, D	Svoris, kg kg/vnt.	kg/visų
-	41	9	B500B	8	1130									0.4	4.1
1	31	4	B500B	12	1200	1200								1.1	4.3

Armatūros svoris gaminiui [kg]: 8.3

ST-KONSTR-GBP/2

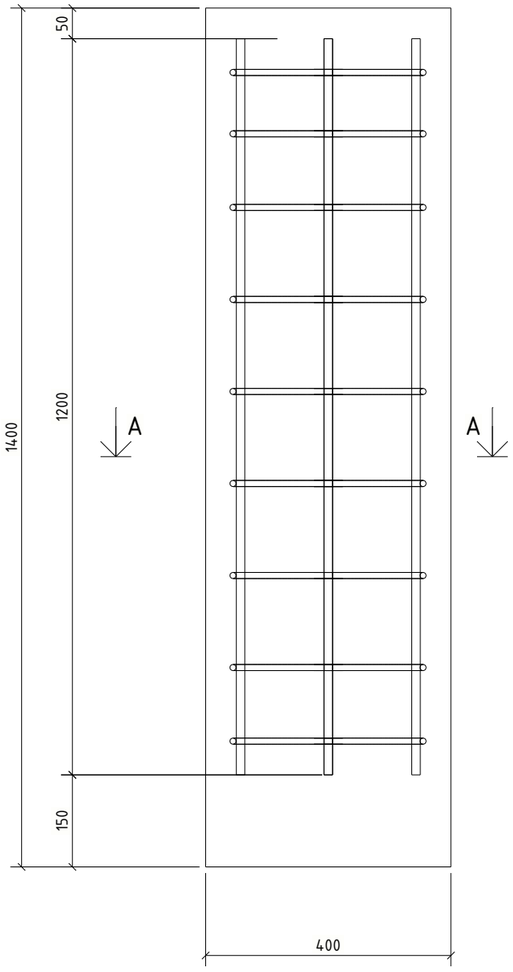

Armatūros karkasas
1:20

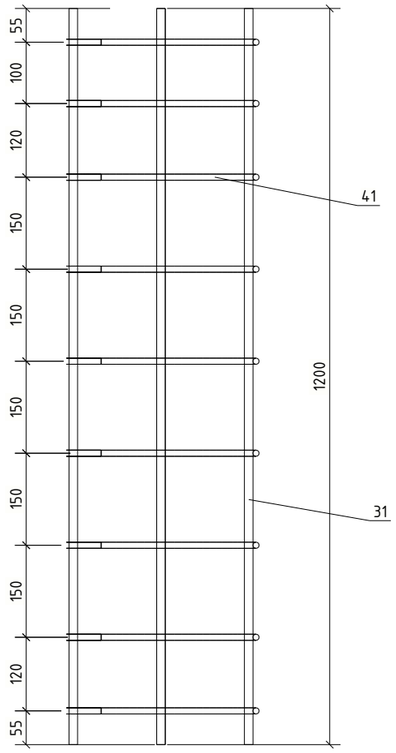

A - A
1:20

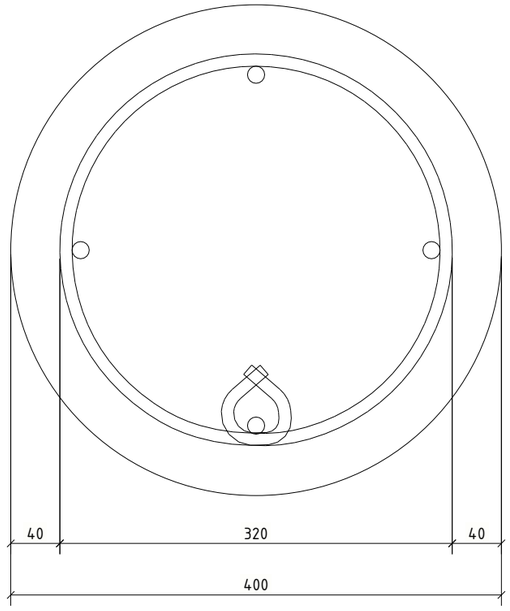

PASTABOS:
1. Suvirinimą vykdyti pusautomačiu pagal LST EN ISO 17660-1:2006 ir LST EN ISO 17660-2:2006
2. Gręžtinių polių skersinė armatūra gali būti įrengiama spirale arba atskiromis sankabomis, išlaikant nurodytą žingsnį.
3. Lankstinių matmenys pateikti išoriniai.

0	2026-02-06	Statybai	
LAIDA	IŠLEID. DATA	LAIDOS STATUSAS. KEITIMŲ PRIEŽASTIS (JEI TAIKOMA)	
KVAL. PATV. DOK. NR.	UAB "TETAS" PLANAVIMO IR KONTROLĖS DEPARTAMENTAS PROJEKTAVIMO SKYRIUS	STATINIO PROJEKTO PAVADINIMAS: INŽINERINIŲ TINKLŲ (ELEKTROS ĮTINKLŲ) - 110/10 KV VANDŽIOGALOS TP, MĖKLOS G.13, VANDŽIOGALA, KAUNO RAJ. SAV., 110 KV SKIRSTYKLOS REKONSTRAVIMO PROJEKTAS	
	PV	DOKUMENTO PAVADINIMAS: Gręžtinis polis ST-KONSTR-GBP/2	Laida: 0
	PDV		
LT	UŽSAKOVAS/STATYTOJAS: LITGRID AB	DOKUMENTO ŽYMUO: 269-XX-TDP-SK-T1.B-ST-KONSTR-GBP/2	Lapas: 1 / Lapų: 1

PDF-XChange Editor
Click to BUY NOW!
www.pdf-xchange.com

PVP atraminė plokštė

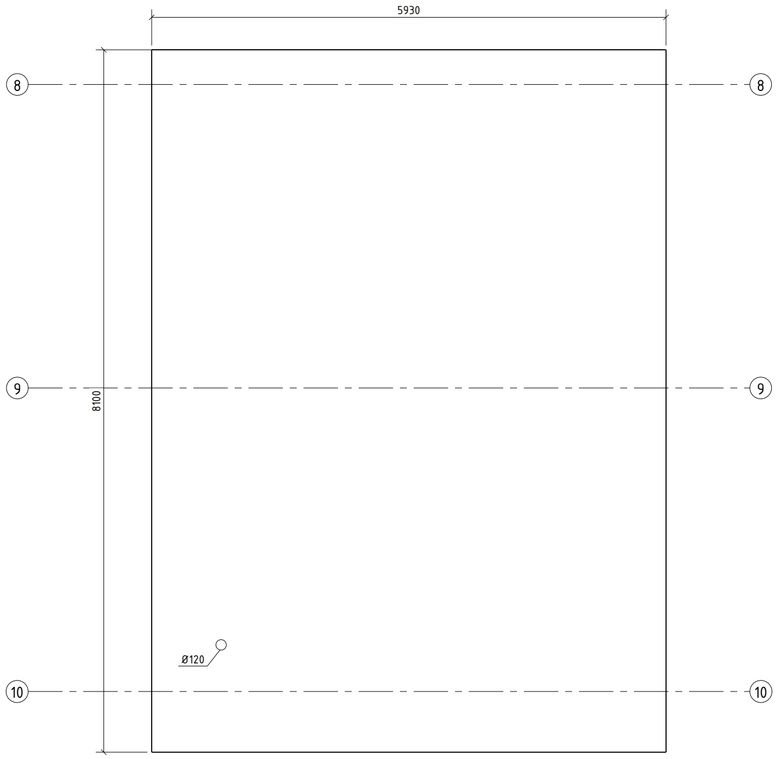

PVP atraminės plokštės armavimas
1:50

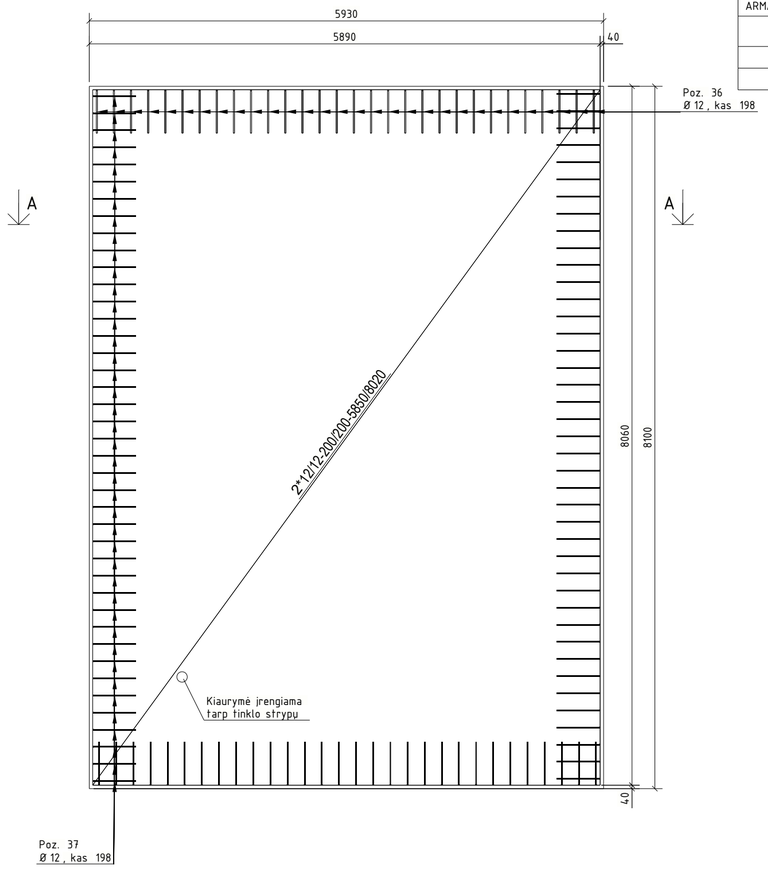

MEDŽIAGŲ ŽINIARAŠTIS

Gaminys	Pozicija	Profilis / skerspjūvis	Kiekis, [vnt.]	Betono klasė	Svoris [kg]		Tūris [m³]		Ugniai atsp.	Kl. reikal.
					vnt.	viso	vnt.	viso		
PVP pamatinė plokštė	ST-KONSTR-GBPL/1	250*5930	1	C30/37	28819.8	28819.8	12.01	12.01		XC2, XF3, F200, WC

ARMAVIMO LANKSTINIAI VIENAM GAMINIUI

Forma	Poz	Kiekis, vnt.	Plieno klasė	Skersmuo	Strypo ilgis, L	Armatūros lankstinių geometrija a	b	c	d	e	u	v	Lenkimo skersmuo, D	Svoris, kg kg/vnt.	kg/visų
4	36	60	B500B	12	1080	500	138	500			90		48	1.0	57.7
4	37	82	B500B	12	1110	500	170	500			90		48	1.0	81.2

ARMATŪROS TINKLAI GAMINIUI

Poz	Kiekis, vnt.	Plieno klasė	Skersmuo/Akies dydis / Bendras tinklo matmuo	Svoris, kg kg/vnt.	kg/visų
34	1	B500B	12/12-200/200-5850*8020	421.4	421.4
35	1	B500B	12/12-200/200-5850*8020	421.4	421.4

Armatūros svoris gaminiui [kg]: 981.8

LANKSTINIŲ GEOMETRINĖ FORMA

Poz.	Lenkimo forma
36	500 / 138
37	500 / 170

Sandūra užleidimu rombuotai armatūrai

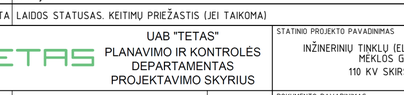

A - A
1:20

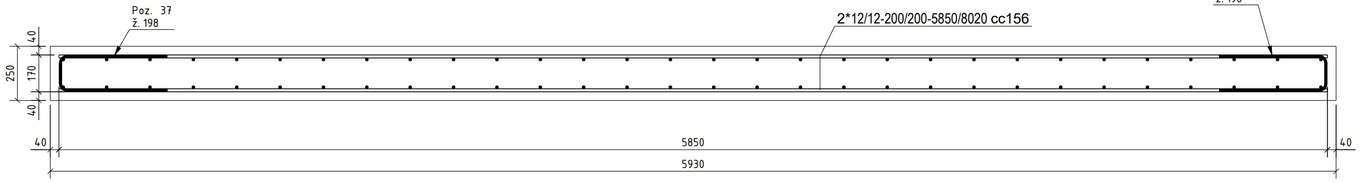

PASTABOS:
1. Leistini pamato betono paviršiaus nelygumai (po 200mm ilgio liniuote) pagal LST EN 13369:2013 1 kat.:
· įdubos pločio didžiausias išmatavimas arba skersmuo =<5 mm;
· iškilimo aukštis arba įdūbos gylis =<5 mm;
· briaunos nuskilimo gylis, matuojamas nuo konstukcijos paviršiaus =<10 mm;
· bendras betono nuskilimų ilgis 1 m ilgio briaunoje=<50 mm, baguotumas (po 3000 mm ilgio liniuote) =<10 mm;
2. Neleistini nesutankinto betono zonos, įskilimai, taip pat riebalinės ir rūdžių dėmės visame konstrukcijų paviršiuje;
3. Nuokrypos klasė 1, pagal LST EN 13670:2010 "Betoninių konstrukcijų darbų atlikimas".;
4. Lankstinių matmenys pateikti išoriniai.

0	2026-02-06	Statybai	
LAIDA	IŠLEID. DATA	LAIDOS STATUSAS. KEITIMŲ PRIEŽASTIS (JEI TAIKOMA)	
KVAL. PATV. DOK. NR.	UAB "TETAS" PLANAVIMO IR KONTROLĖS DEPARTAMENTAS PROJEKTAVIMO SKYRIUS	STATINIO PROJEKTO PAVADINIMAS: INŽINERINIŲ TINKLŲ (ELEKTROS TINKLŲ) - 110/10 KV VANDŽIOGALOS TP, MĖKLOS G.13, VANDŽIOGALA, KAUNO RAJ. SAV., 110 KV SKIRSTYKLOS REKONSTRAVIMO PROJEKTAS	
	PV	DOKUMENTO PAVADINIMAS: PVP atraminė plokštė ST-KONSTR-GBPL/1	Laida 0
	PDV		
LT	UŽSAKOVAS/STATYTOJAS: LITGRID AB	DOKUMENTO ŽYMUO: 269-XX-TDP-SK-T1.B-ST-KONSTR-GBPL/1	Lapas 1 / Lapų 1

PDF-XChange Editor
Click to BUY NOW!
www.pdf-xchange.com

Vaizdas iš šono
1:20

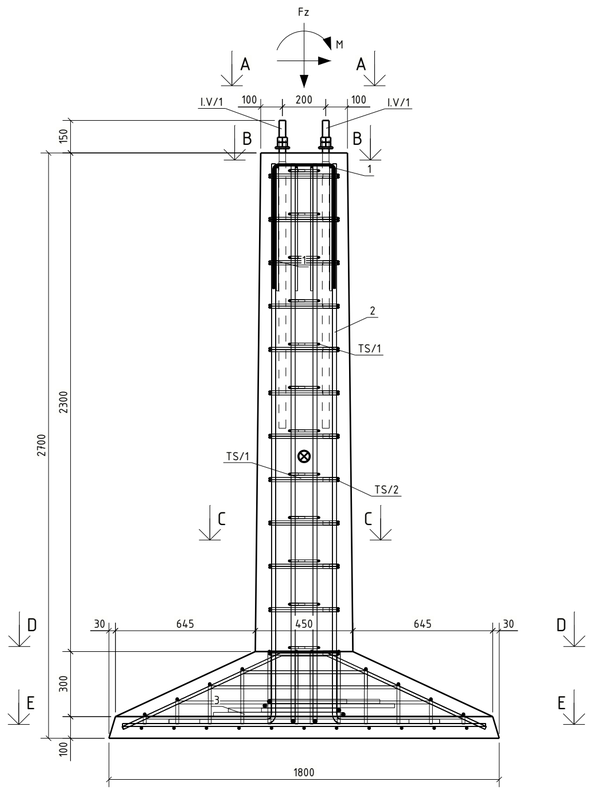

D - D
1:20

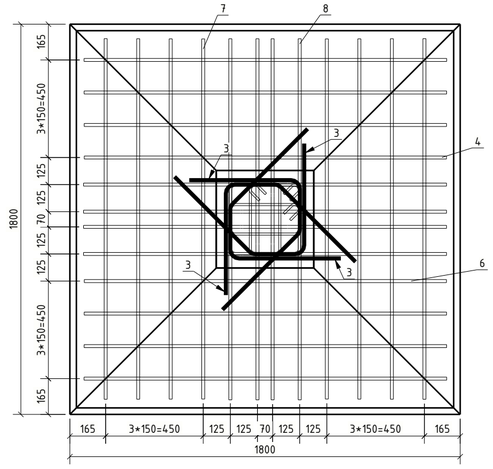

E - E
1:20

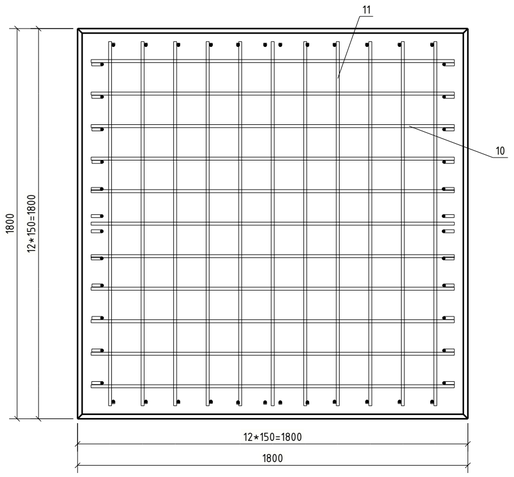

A - A
1:10

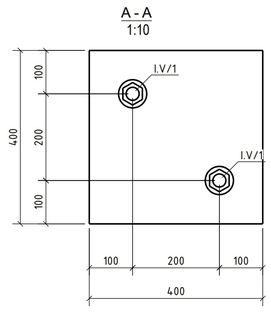

B - B
1:20

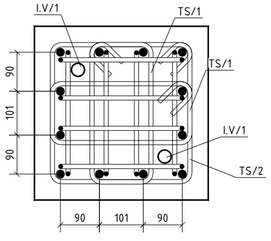

C - C
1:20

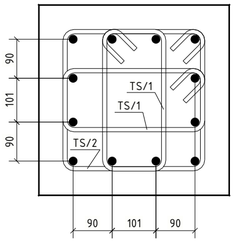

LANKSTINIŲ GEOMETRINĖ FORMA

Poz.	Lenkimo forma
10	1675
11	1680
1	576; 290
2	2581; 493
3	45°; 309; 254; 519
4.1	115..610; 1470..570; 25° 25°; 115..610
4.2	115..610; 1470..570; 25° 25°; 115..610
4.3	115..610; 1470..570; 25° 25°; 115..610
4.4	115..610; 1470..570; 25° 25°; 115..610
5	805; 25°; 220; 25°; 805
6.1	25°; 115..610; 25°; 1470..570; 115..610
6.2	25°; 115..610; 25°; 1470..570; 115..610
6.3	25°; 115..610; 25°; 1470..570; 115..610
6.4	25°; 115..610; 25°; 1470..570; 115..610
7.1	110..605; 1470..570; 25° 25°; 110..605
7.2	110..605; 1470..570; 25° 25°; 110..605
7.3	110..605; 1470..570; 25° 25°; 110..605
7.4	110..605; 1470..570; 25° 25°; 110..605
8	795; 25°; 230; 25°; 795
9.1	110..605; 25°; 1470..570; 110..605; 25°
9.2	110..605; 25°; 1470..570; 110..605; 25°
9.3	110..605; 25°; 1470..570; 110..605; 25°
9.4	110..605; 25°; 1470..570; 110..605; 25°
TS/1	76; 146; 327
TS/2	76; 327; 326

MEDŽIAGŲ ŽINIARAŠTIS

Gaminys	Pozicija	Profilis / skerspjūvis	Kiekis, [vnt.]	Betono klasė	Svoris [kg] vnt.	Svoris [kg] viso	Tūris [m³] vnt.	Tūris [m³] viso	Ugniai atsp.	Ko reikal
Surenkamas pamatas	F3.2	PL_V450*450-***	16	C30/37	2712.3	43396.4	1.13	18.11		XC2 XF3 F200 WA

ARMAVIMO LANKSTINIAI VIENAM GAMINIUI

Forma	Poz	Kiekis, vnt.	Plieno klasė	Skersmuo	Strypo ilgis, L	Armatūros lankstinių geometrija a	b	c	d	e	u	v	Lenkimo skersmuo, D	Svoris, kg kg/vnt.	kg/visų
1	10	11	B500B	12	1670	1675								1.5	16.4
1	11	11	B500B	12	1680	1680								1.5	16.4
2_2	2	12	B500B	16	3040	2581	493				90		48	4.8	57.6
4_2	3	4	B500B	16	1230	519	254	509			45		64	1.9	7.8
5_1	4.1	1	B500B	12	1690	115	1470	115			25	25	48	1.5	1.5
5_1	4.2	1	B500B	12	1720	280	1170	280			25	25	48	1.5	1.5
5_1	4.3	1	B500B	12	1750	445	870	445			25	25	48	1.6	1.6
5_1	4.4	1	B500B	12	1780	610	570	610			25	25	48	1.6	1.6
5_1	5	4	B500B	12	1820	805	220	805			25	25	48	1.6	6.5
5_1	6.1	1	B500B	12	1780	610	570	610			25	25	48	1.6	1.6
5_1	6.2	1	B500B	12	1750	445	870	445			25	25	48	1.6	1.6
5_1	6.3	1	B500B	12	1720	280	1170	280			25	25	48	1.5	1.5
5_1	6.4	1	B500B	12	1690	115	1470	115			25	25	48	1.5	1.5
5_1	7.1	1	B500B	12	1680	110	1470	110			25	25	48	1.5	1.5
5_1	7.2	1	B500B	12	1710	275	1170	275			25	25	48	1.5	1.5
5_1	7.3	1	B500B	12	1740	440	870	440			25	25	48	1.5	1.5
5_1	7.4	1	B500B	12	1770	605	570	605			25	25	48	1.6	1.6
5_1	8	4	B500B	12	1810	795	230	795			25	25	48	1.6	6.4
5_1	9.1	1	B500B	12	1770	605	570	605			25	25	48	1.6	1.6
5_1	9.2	1	B500B	12	1740	440	870	440			25	25	48	1.5	1.5
5_1	9.3	1	B500B	12	1710	275	1170	275			25	25	48	1.5	1.5
5_1	9.4	1	B500B	12	1680	110	1470	110			25	25	48	1.5	1.5
27	1	8	B500B	8	1400	576	290	576					32	0.6	4.4
48	TS/1	24	B500B	8	1030	76	327	146	327	146			32	0.4	9.8
						76									
48	TS/2	12	B500B	8	1390	76	326	327	326	327			32	0.5	6.6
						76									

ĮDĖTINĖS DETALĖS

Pavadinimas	Pozicija	Kiekis, [vnt.]	Medžiaga	Svoris vnt. [kg]	Svoris viso [kg]	Pastabos
HPM 30P-ECO (2xM30 10kl. veržlės, 1xM30 200HV poveržlės)	I.V/1	2		4.1	8.2	k. cink.
Pakėlimo detalė	PK/1	1	S355J2	1.4	1.4	

Įdėtinių svoris gaminiui [kg]: 9.6

Armatūros svoris gaminiui [kg]: 156.6

Nmax + Mmin
Fz = 160.27kN
Qx,y = 46.90kN
My,x = 0.0kNm

Mmax + Nmin
Fz = -144.35kN
Qx,y = 0.0kN
My,x = 0.0kNm

Pastabos:
1. Armatūros tinklai gaminami kontaktiniu-taškiniu suvirinimu. Leidžiama virinti ir elektrolankiniu pusiauautomatiniu, taip pat ir rankiniu būdu vadovaujantis LST EN ISO 17660-1:2006.
2. Inkarinių varžtų neįbetonuota dalis karštai cinkuojama. Cinko dangos sluoksnio storis 55µm.
3. Poveržlės karštai cinkuotos. Cinko dangos sluoksnio storis 85µm. Veržlės karštai cinkuotos. Cinko dangos sluoksnio storis 55µm.
4. Armatūros lankstinių matmenys pateikti išoriniai.

Reikalavimai betono paviršiui:
Leistini pamato betono paviršiaus nelygumai (po 200 mm ilgio liniuote):
1. Įdubos pločio didžiausias išmatavimas arba skersmuo, <5mm
2. Iškilimo aukštis arba įdubos gylis, <5mm
3. Briaunos nuskilimo gylis, matuojamas nuo konstrukcijos paviršiaus, <10mm
4. Bendras betono nuskilimų ilgis 1 m ilgio briaunoje, <50mm
5. Banguotumas (po 3000 mm liniuote), <10mm
6. Nesutankinto betono zonos, įskilimai, o taip pat riebalinės ir rūdžių dėmės visame konstrukcijos paviršiuje – Neleistini
7. Betono kampai formuojami su 15x15 mm nuosklembomis

0	2026-02-06	Statybai
LAIDA	IŠLEID. DATA	LAIDOS STATUSAS. KEITIMŲ PRIEŽASTIS (JEI TAIKOMA)

KVAL. PATV. DOK. NR.

UAB "TETAS"
PLANAVIMO IR KONTROLĖS DEPARTAMENTAS
PROJEKTAVIMO SKYRIUS

STATINIO PROJEKTO PAVADINIMAS
INŽINERINIŲ TINKLŲ (ELEKTROS TINKLŲ) – 110/10 KV VANDŽIOGALOS TP, MĖKLOS G.13, VANDŽIOGALA, KAUNO RAJ. SAV., 110 KV SKIRSTYKLOS REKONSTRAVIMO PROJEKTAS

	PV		
	PDV		

DOKUMENTO PAVADINIMAS: Surenkamas pamatas ST-KONSTR-GBPMT/1 — Laida: 0

UŽSAKOVAS/STATYTOJAS: LT — LITGRID AB

DOKUMENTO ŽYMUO: 269-XX-TDP-SK-T1.B-ST-KONSTR-GBPMT/1

Lapas: 1 — Lapų: 1

PDF-XChange Editor Click to BUY NOW! www.pdf-xchange.com

Vaizdas iš šono
1:20

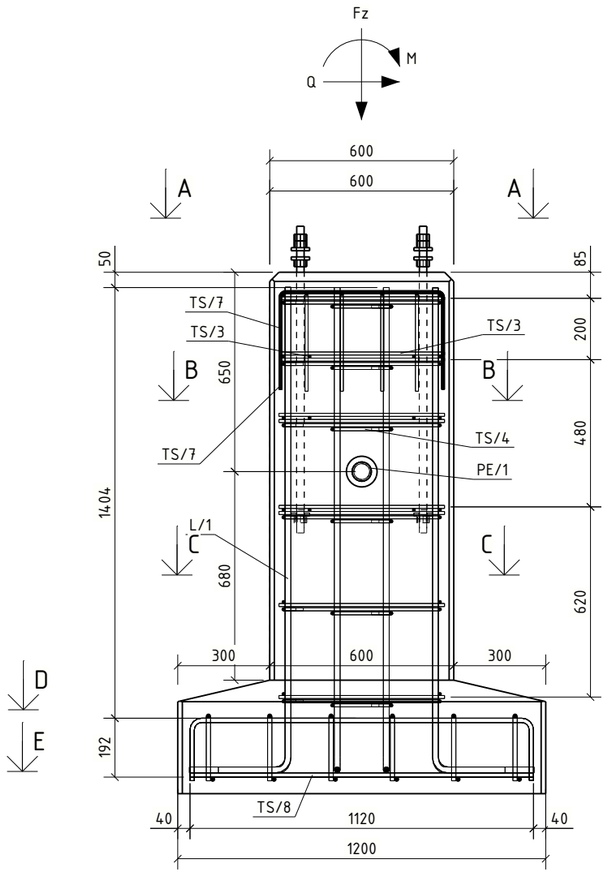

C - C
1:20

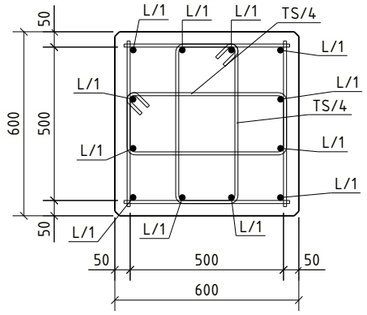

D - D
1:20

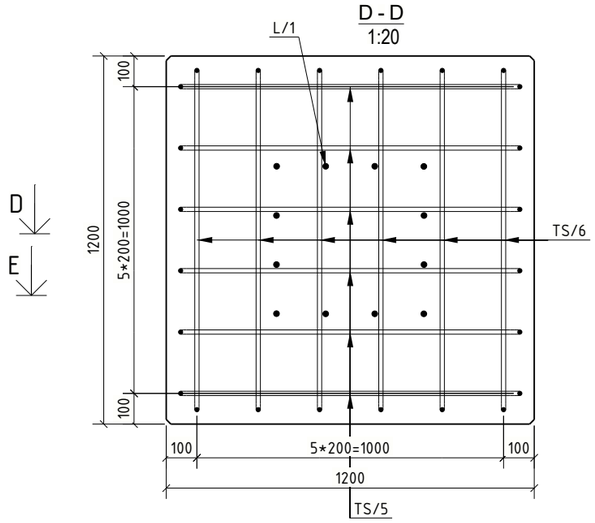

E - E
1:20

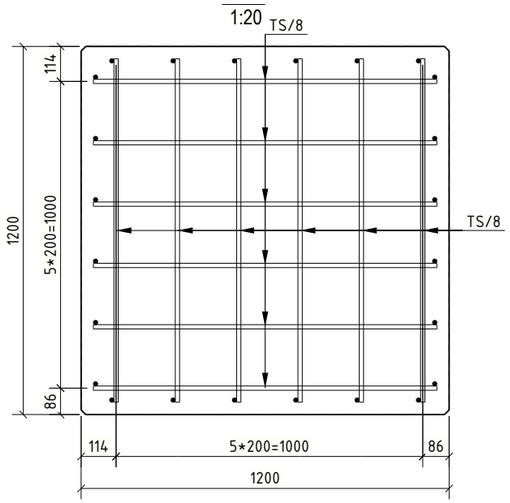

A - A
1:20

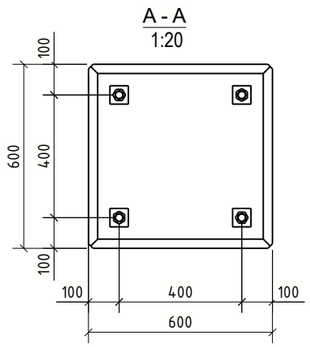

B - B
1:20

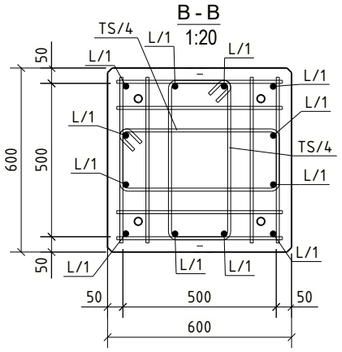

MEDŽIAGŲ ŽINIARAŠTIS

Gaminys	Pozicija	Profilis / skerspjūvis	Kiekis, [vnt.]	Betono klasė	Svoris [kg] vnt.	Svoris [kg] viso	Tūris [m³] vnt.	Tūris [m³] viso	Ugniai atsp.	K… reikš…
Surenkamas pamatas	ST-KONSTR-GBPMT/2	1330*1200	46	C30/37	2341.8	107720.8	0.97	44.57		XC2 XF3 F200 …

ARMAVIMO LANKSTINIAI VIENAM GAMINIUI

Forma	Poz	Kiekis, vnt.	Plieno klasė	Skersmuo	Strypo ilgis, L	Armatūros lankstinių geometrija a	b	c	d	e	u	v	Lenkimo skersmuo, D	Svoris, kg kg/vnt.	kg/viso
-	TS/4	12	B500B	8	1520									0.6	7.2
1	TS/3	36	B500B	8	540	540								0.2	7.7
1	TS/8	12	B500B	12	1120	1120								1.0	11.9
2_1	L/1	12	B500B	16	1870	1582	331				90		64	3.0	35.5
27	TS/5	6	B500B	12	1470	203	1120	203					48	1.3	7.8
27	TS/6	6	B500B	12	1500	218	1120	218					48	1.3	8.0
27	TS/7	8	B500B	8	1140	322	540	322					24	0.5	3.6

ĮDĖTINĖS DETALĖS

Pavadinimas	Pozicija	Kiekis, [vnt.]	Medžiaga	Svoris vnt. [kg]	Svoris viso [kg]	Pastabos
Inkarinis varžtas	I.V/2	4	B500B	4.8	19.1	k. cink.
Montavimo vamzdelis	PE/1	1	S235JR	4.5	4.5	

Įdėtinių svoris gaminiui [kg]: 23.5
Armatūros svoris gaminiui [kg]: 81.9

Nmax + M

Fz = 10,85kN
Qx,y = 0,8kN
My,x = 2,92kNm

Mmax + Nm

Fz = 10,13kN
Qx,y = 3,47kN
My,x = 11,53kNm

Pastabos:
1. Armatūros tinklai gaminami kontaktiniu-taškiniu suvirinimu. Leidžiama virinti ir elektrolankiniu pusiauautomatiniu, taip pat ir rankiniu būdu vadovaujantis LST EN ISO 17660-1:2006.
2. Inkarinių varžtu neįbetonuota dalis karštai cinkuojama. Cinko dangos sluoksnio storis 55µm.
3. Poveržlės karštai cinkuotos. Cinko dangos sluoksnio storis 85µm.
Veržlės karštai cinkuotos. Cinko dangos sluoksnio storis 55µm.
4. Armatūros lankstinių matmenys pateikti išoriniai.
5. Pakabinimo kilpas numato gamintojas.

Reikalavimai betono paviršiui:
Leistini pamato betono paviršiaus nelygumai (po 200 mm ilgio liniuote):
1. Įdubos pločio didžiausias išmatavimas arba skersmuo, <5mm
2. Iškilimo aukštis arba įdubos gylis, <5mm
3. Briaunos nuskilimo gylis, matuojamas nuo konstrukcijos paviršiaus, <10mm
4. Bendras betono nuskilimų ilgis 1 m ilgio briaunoje, <50mm
5. Banguotumas (po 3000 mm liniuote), <10mm
6. Nesutankinto betono zonos, įskilimai, o taip pat riebalinės ir rūdžių dėmės visame konstrukcijos paviršiuje - Neleistini
7. Betono kampai formuojami su 15x15 mm nuosklembomis

LANKSTINIŲ GEOMETRINĖ FORMA

Poz.	Lenkimo forma
TS/3	540
TS/8	1120
L/1	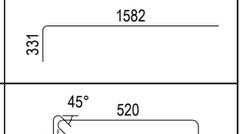
TS/4	
TS/5	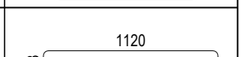
TS/6	
TS/7	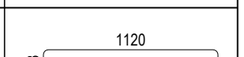

0	2026-02-06	Statybai	
LAIDA	IŠLEID. DATA	LAIDOS STATUSAS. KEITIMŲ PRIEŽASTIS (JEI TAIKOMA)	
KVAL. PATV. DOK. NR.	TETAS UAB "TETAS" PLANAVIMO IR KONTROLĖS DEPARTAMENTAS PROJEKTAVIMO SKYRIUS	STATINIO PROJEKTO PAVADINIMAS: INŽINERINIŲ TINKLŲ (ELEKTROS TINKLŲ) - 110/10 KV VANDŽIOGALOS TP, MĖKLOS G.13, VANDŽIOGALA, KAUNO RAJ. SAV., 110 KV SKIRSTYKLOS REKONSTRAVIMO PROJEKTAS	
	PV	DOKUMENTO PAVADINIMAS: Surenkamas pamatas ST-KONSTR-GBPMT/2	Laida 0
	PDV		
LT	UŽSAKOVAS/STATYTOJAS: LITGRID AB	DOKUMENTO ŽYMUO: 269-XX-TDP-SK-T1.B-ST-KONSTR-GBPMT/2	Lapas 1 / Lapų 1

PDF-XChange Editor
Click to BUY NOW!
www.pdf-xchange.com

Žaibolaidžio pamatas ŽP-1
1:20

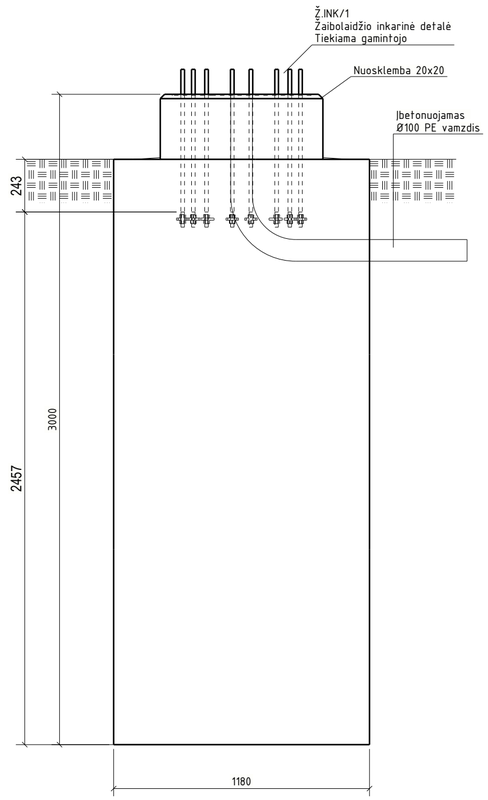

Žaibolaidžio ŽP-1 armaviams
1:20

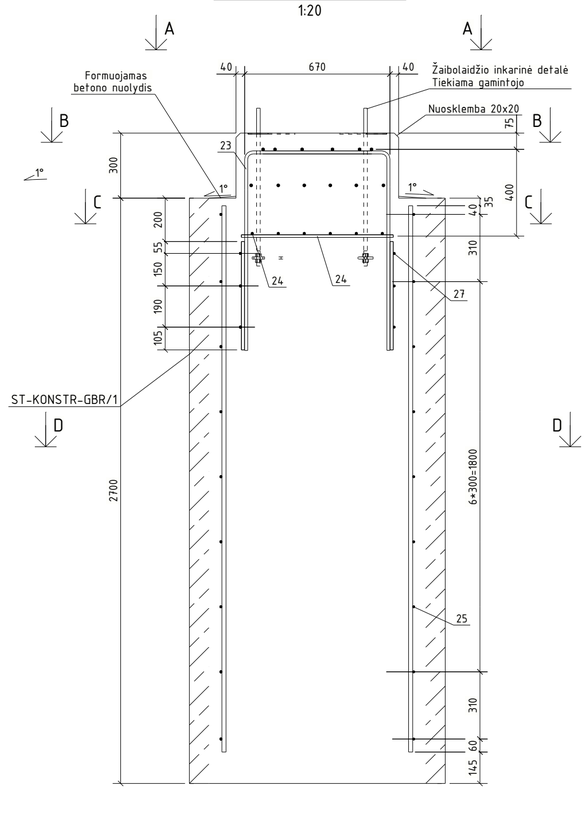

A - A
1:20

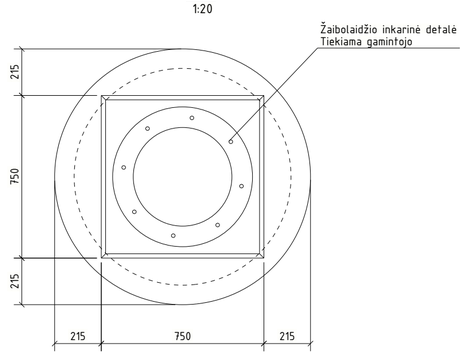

C - C
1:10

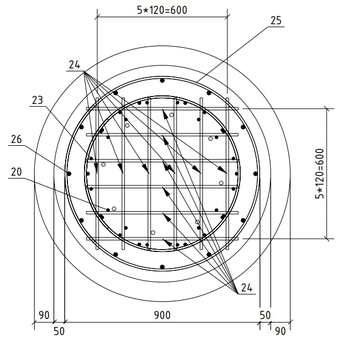

B - B
1:10

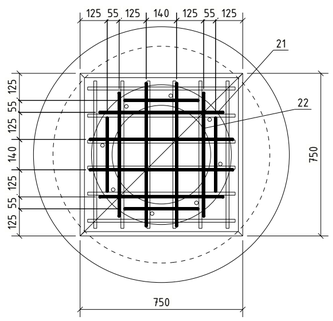

D - D
1:10

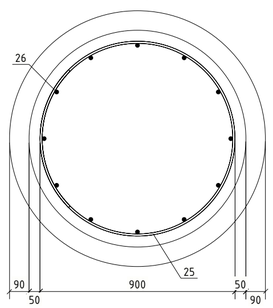

MEDŽIAGŲ ŽINIARAŠTIS

Gaminys	Pozicija	Profilis / skerspjūvis	Kiekis, [vnt.]	Betono klasė	Svoris [kg] vnt.	Svoris [kg] viso	Tūris [m³] vnt.	Tūris [m³] viso	Ugniai atsp.	Ko reikal
Žaibolaidžio pamatas	ST-KONSTR-GBR/1	D1000	2	C30/37	7492.8	14985.6	3.12	6.23		XC2 XF2 F150 W6

ARMAVIMO LANKSTINIAI VIENAM GAMINIUI

Forma	Poz	Kiekis, vnt.	Plieno klasė	Skersmuo	Strypo ilgis, L	Armatūros lankstinių geometrija a	b	c	d	e	u	v	Lenkimo skersmuo, D	Svoris, kg kg/vnt.	kg/viso
1	24	12	B500B	10	700	700								0.4	5.2
1	26	12	B500B	16	2520	2520								4.0	47.7
1	28	20	B500B	12	500	500								0.4	8.9
1	29	12	B500B	12	680	680								0.6	7.2
4	20	4	B500B	12	2220	967	350	967			90		48	2.0	7.9
4	21	3	B500B	12	2450	967	580	967			90		48	2.2	6.6
4	22	1	B500B	12	2270	875	580	875			90		48	2.0	2.0
4	23	4	B500B	12	2450	920	670	920			90		48	2.2	8.7
49	25	18	B500B	8	3490	890	699							1.4	24.8
49	27	6	B500B	8	2780	710	557							1.1	6.6

ĮDĖTINĖS DETALĖS

Pavadinimas	Pozicija	Kiekis, [vnt.]	Medžiaga	Svoris vnt. [kg]	Svoris viso [kg]	Pastabos
Inkarinis varžtas	I.V/5	1	S355J2	17.6	17.6	k. cink.

Įdėtinių svoris gaminiui [kg]: 17.6

Armatūros svoris gaminiui [kg]: 125.7

LANKSTINIŲ GEOMETRINĖ FORMA

Poz.	Lenkimo forma
24	700
26	2520
28	500
29	680
20	967 / 350
21	967 / 580
22	875 / 580
23	920 / 670
25	Ø92
27	Ø72

PASTABOS:
1. Žaibolaidžio betono klasė C30/37-XC2-XF2-F150-W6. pagal LST EN 206-1:2002.
2. Suvirinimą vykdyti pusautomačiu pagal LST EN ISO 17660-1:2006 ir LST EN ISO 17660-2:2006
3. Lankstinių matmenys pateikti išoriniai.
4. Metalo gaminiai karštai cinkuojami ne mažesniu nei 85 µm storio sluoksniu.
5. Ž.INK/1 gaminį tikslinti pagal gamintojo tiekiamą detalę.

0	2026-02-06	Statybai	
LAIDA	IŠLEID. DATA	LAIDOS STATUSAS. KEITIMŲ PRIEŽASTIS (JEI TAIKOMA)	
KVAL. PATV. DOK. NR.	UAB "TETAS" PLANAVIMO IR KONTROLĖS DEPARTAMENTAS PROJEKTAVIMO SKYRIUS	STATINIO PROJEKTO PAVADINIMAS: INŽINERINIŲ TINKLŲ (ELEKTROS TINKLŲ) - 110/10 KV VANDŽIOGALOS TP, MĖKLOS G.13, VANDŽIOGALA, KAUNO RAJ. SAV., 110 KV SKIRSTYKLOS REKONSTRAVIMO PROJEKTAS	
	PV	DOKUMENTO PAVADINIMAS: Žaibolaidžio pamatas ST-KONSTR-GBR/1	Laida 0
	PDV		
LT	UŽSAKOVAS/STATYTOJAS: LITGRID AB	DOKUMENTO ŽYMUO: 269-XX-TDP-SK-T1.B-ST-KONSTR-GBR/1	Lapas 1 / Lapų 1

PDF-XChange Editor Click to BUY NOW! www.pdf-xchange.com

MEDŽIAGŲ ŽINIARAŠTIS

Gaminys	Pozicija	Profilis / skerspjūvis	Kiekis, [vnt.]	Betono klasė	Svoris [kg]		Tūris [m³]		Ugniai atsp.	K- reikš.
					vnt.	viso	vnt.	viso		
Laiptų pamatas	ST-KONSTR-GBR/2	300*400	2	C30/37	417.6	835.2	0.17	0.35		XC2, XF2, F150, W6

ARMAVIMO LANKSTINIAI VIENAM GAMINIUI

Forma	Poz	Kiekis, vnt.	Plieno klasė	Skersmuo	Strypo ilgis, L	Armatūros lankstinių geometrija a	b	c	d	e	u	v	Lenkimo skersmuo, D	Svoris, kg kg/vnt.	kg/visų
27	33	6	B500B	12	1600	138	1380	138					48	1.4	8.5
48	32	10	B500B	8	1140	76	330	195	330	195			32	0.5	4.5
						76									

Armatūros svoris gaminiui [kg]: 13.0

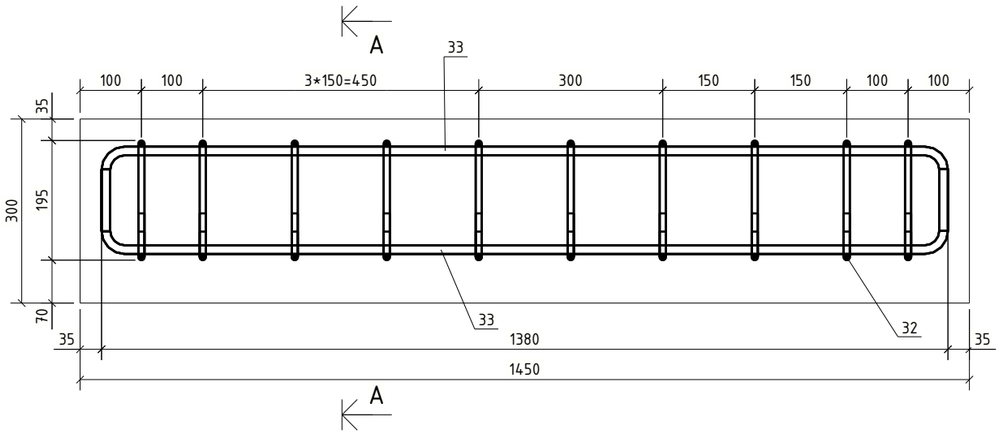

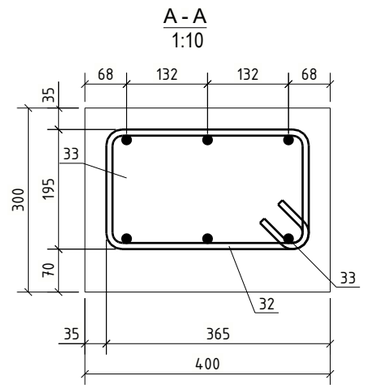

LANKSTINIŲ GEOMETRINĖ FORMA

Poz.	Lenkimo forma
33	138 / 1380
32	76, 195 / 330

PASTABOS:
1. Leistini pamato betono paviršiaus nelygumai (po 200mm ilgio liniuote) pagal LST EN 13369:2013 1 kat.:
· įdubos pločio didžiausias išmatavimas arba skersmuo =<5 mm;
· iškilimo aukštis arba įdūbos gylis =<5 mm;
· briaunos nuskilimo gylis, matuojamas nuo konstukcijos paviršiaus =<10 mm;
· bendras betono nuskilimų ilgis 1 m ilgio briaunoje=<50 mm, baguotumas (po 3000 mm ilgio liniuote) =<10 mm;
2. Neleistini nesutankinto betono zonos, įskilimai, taip pat riebalinės ir rūdžių dėmės visame konstrukcijų paviršiuje.
3. Nuokrypos klasė 1, pagal LST EN 13670:2010 "Betoninių konstrukcijų darbų atlikimas".
4. Armatūros karkasas rištinis, gali būti virintinis pagal LSR EN ISO 17660-1:2006 ir LST EN ISO 17660-2:2006.
5. Leidžiama virinti ir elektrolankiniu pusiauautomatiniu, taip pat ir rankiniu būdu vadovaujantis LST EN ISO 17660-1:2006, tik tokiu atveju, jei nebus susilpininta strypų laikomoji galia.

0	2026-02-06	Statybai	
LAIDA	IŠLEID. DATA	LAIDOS STATUSAS. KEITIMŲ PRIEŽASTIS (JEI TAIKOMA)	
KVAL. PATV. DOK. NR.	UAB "TETAS" PLANAVIMO IR KONTROLĖS DEPARTAMENTAS PROJEKTAVIMO SKYRIUS	STATINIO PROJEKTO PAVADINIMAS: INŽINERINIŲ TINKLŲ (ELEKTROS ĮTINKLŲ) - 110/10 KV VANDŽIOGALOS TP, MĖKLOS G.13, VANDŽIOGALA, KAUNO RAJ. SAV., 110 KV SKIRSTYKLOS REKONSTRAVIMO PROJEKTAS	
	PV	DOKUMENTO PAVADINIMAS: Laiptų pamatas ST-KONSTR-GBR/2	Laida: 0
	PDV		
LT	UŽSAKOVAS/STATYTOJAS: LITGRID AB	DOKUMENTO ŽYMUO: 269-XX-TDP-SK-T1.B-ST-KONSTR-GBR/2	Lapas: 1 / Lapų: 1

PDF-XChange Editor
Click to BUY NOW!
www.pdf-xchange.com

Vaizdas iš priekio

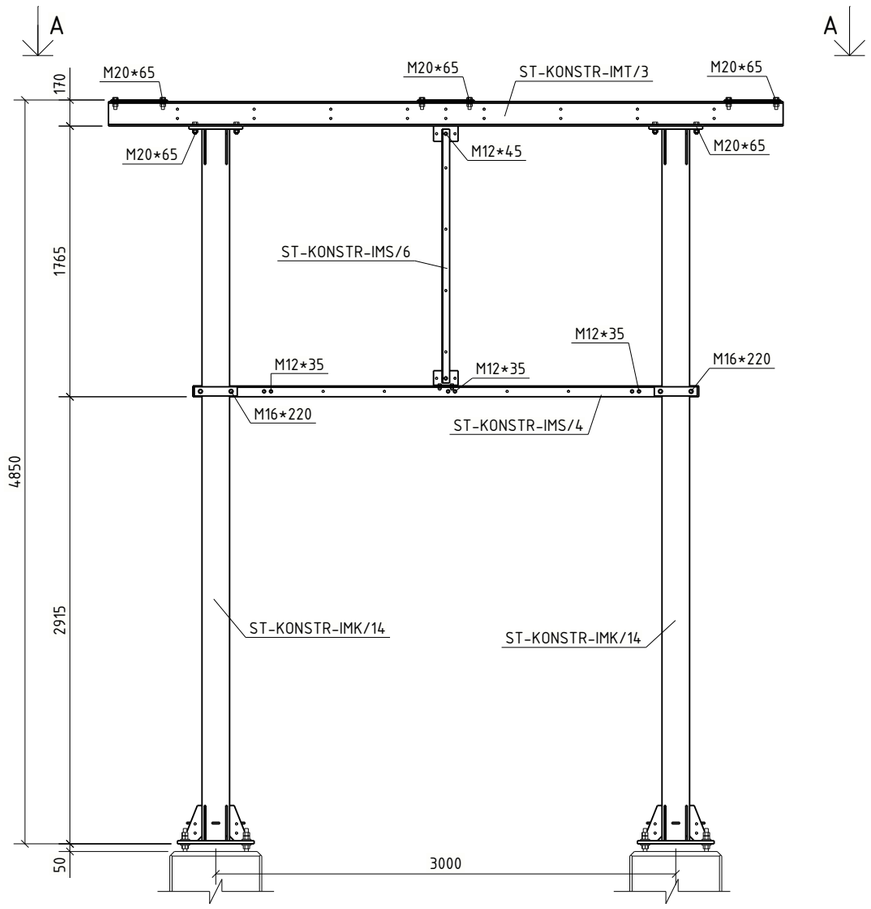

A-A
1:40

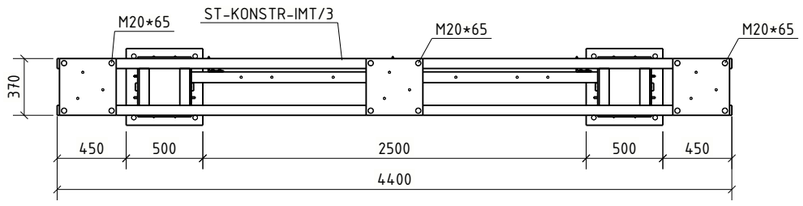

Medžiagų žiniaraštis

Pozicija	Standartas	Profilis	Klasė	Ilgis (mm)	Kiekis, vnt.	Masė, 1vnt.	visų (kg)	Pasta
ST-KONSTR-ASI110/1					1	751.8	751.8	
ST-KONSTR-IMK/14	LST EN 10025	Metalinė kolona	-	500	2	230.70	461.40	
ST-KONSTR-IMS/4	LST EN 10025	Metalinis tvirtinimas	-	3300	1	31.26	31.26	
ST-KONSTR-IMS/6	LST EN 10025	Metalinis tvirtinimas	-	1655	1	6.24	6.24	
ST-KONSTR-IMT/3	LST EN 10025	Metalinė traversa	-	4400	1	217.13	217.13	
						Suvirinimui: 2,0%		15.0
						Cinkavimui: 3,0%		22.6

Varžtų kiekių žiniaraštis vienam gaminiui

Pavadinimas	Standartas	Kiekis [vnt]	Ilgis [mm]	Svoris [kg]	Klasė	Pastabos
Varžtas M12x35	LST EN ISO 4014	11	35	0.50	8.8 kl.	
Varžtas M12x45	LST EN ISO 4014	1	45	0.05	8.8 kl.	
Varžtas M16x220	LST EN ISO 4014	4	220	1.50	8.8 kl.	
Varžtas M20x65	LST EN ISO 4014	24	65	5.26	8.8 kl.	
Spyruoklinė poveržlė 12	LST EN ISO 7090	10	-	0.06	200HV	
Spyruoklinė poveržlė 20	LST EN ISO 7090	24	-	0.41	200HV	
Veržlė M12	LST EN ISO 4032	12	-	0.19	10 kl.	
Veržlė M16	LST EN ISO 4032	4	-	0.12	10 kl.	
Veržlė M20	LST EN ISO 4032	24	-	1.45	10 kl.	
Poveržlė 12	LST EN ISO 7089	25	-	0.16	200HV	
Poveržlė 16	LST EN ISO 7089	8	-	0.09	200HV	
Poveržlė 20	LST EN ISO 7089	48	-	0.83	200HV	
			Viso, kg:	10.62		

1. Metalinių konstrukcijų gamintojas visas technologines skyles atlieka pagal LST EN ISO 14713-2 reikalavimus. Jei reikia, papildomos technologinės skylės derinamos su SK projekto PDV.
2. Esant poreikiui, siekiant išvengti sriegtos dalies patekimo į jungiamąjį paketą dėl varžtų gamybos paklaidų, galima naudoti to paties skersmens, ilgesnį varžtą.
3. Varžtų komplekto eiliškumas: Varžtas, min. 1vnt. poveržlė (papildomos poveržlės pagal poreikį kol pasiekiamas pilnas sriegis), jungiamsis metalo paketas, spyruoklinė poveržlė, veržlė.
4. Įrenginių atramų aukštis ir montavimo skylės turi būti tikslinamos gavus įrangos gamyklinius brėžinius.

Bendrosios pastabos

Korozijos klasė	C3 (LST EN ISO 9223)	NDT patikra	EN 1090-2
Antikorozinis padengimas	Karštas cinkavimas	Tolerancijų klasė	A
Paviršiaus paruošimas	ISO 8501-3 Sa 2½ + ISO8501-1 P2	Gamyklinės medžiagos	LST EN ISO 14341-A G42
Cinkavimo reikalavimai	LST EN ISO 1461:2009	Saugos klasė	RC2
Konstrukcijų klasė	EXC2 (EN 1090-2)	Tarnavimo trukmė	50 metų.

1. Siūlių storis a, nebent pažymėta kitaip.
2. Nenurodytų siūlės, a=1,2t (t -ploniausio elemento storis).
3. Profilių sujungimo vietas derinti su projektuotojais.
4. Suvirinimo siūlių paruošimas pagal LST EN ISO 9692-1;
5. Detales virinti visu lietimosi paviršiumi;

0	2026-02-06	Statybai
LAIDA	IŠLEID. DATA	LAIDOS STATUSAS. KEITIMŲ PRIEŽASTIS (JEI TAIKOMA)

KVAL. PATV. DOK. NR.

UAB "TETAS"
PLANAVIMO IR KONTROLĖS DEPARTAMENTAS
PROJEKTAVIMO SKYRIUS

STATINIO PROJEKTO PAVADINIMAS
INŽINERINIŲ TINKLŲ (ELEKTROS TINKLŲ) - 110/10 KV VANDŽIOGALOS TP, MĖKLOS G.13, VANDŽIOGALA, KAUNO RAJ. SAV., SKIRSTYKLOS REKONSTRAVIMO PROJEKTAS

DOKUMENTO PAVADINIMAS
Įrenginių atrama ST-KONSTR-ASI110/1

Laida: 0

LT

UŽSAKOVAS/STATYTOJAS
LITGRID AB

DOKUMENTO ŽYMUO
269-XX-TDP-SK-T1.B-ST-KONSTR-ASI110/1

Lapas: 1
Lapų: 1

PDF-XChange Editor
Click to BUY NOW!
www.pdf-xchange.com

Vaizdas iš priekio

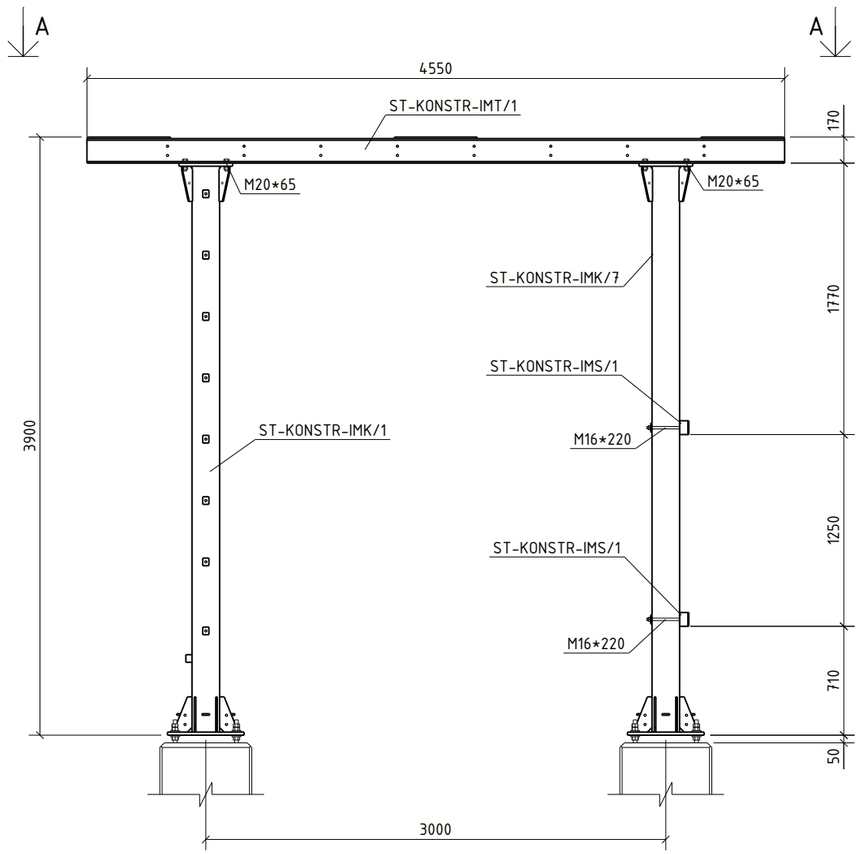

A - A
1:40

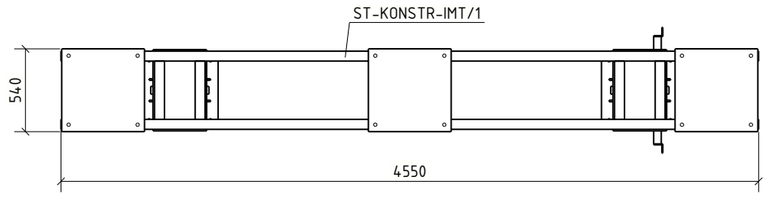

Medžiagų žiniaraštis

Pozicija	Standartas	Profilis	Klasė	Ilgis (mm)	Kiekis, vnt.	Masė, 1vnt.	visų (kg)	Pasta
ST-KONSTR-ASI110/2					1	747.0	747.0	
ST-KONSTR-IMK/1	LST EN 10025	Metalinė kolona	-	3730	1	207.13	207.13	
ST-KONSTR-IMK/7	LST EN 10025	Metalinė kolona	-	3730	1	206.04	206.04	
ST-KONSTR-IMS/1	LST EN 10025	Metalinis tvirtinimas	-	820	2	7.58	15.16	
ST-KONSTR-IMT/1	LST EN 10025	Metalinė traversa	-	4550	1	283.07	283.07	
						Suvirinimui: 2,0%		14.9
						Cinkavimui: 3,0%		22.4

Varžtų kiekių žiniaraštis vienam gaminiui

Pavadinimas	Standartas	Kiekis [vnt]	Ilgis [mm]	Svoris [kg]	Klasė	Pastabos
Varžtas M16x220	LST EN ISO 4014	4	220	1.50	8.8 kl.	
Varžtas M20x65	LST EN ISO 4014	12	65	2.63	8.8 kl.	
Spyruoklinė poveržlė 20	LST EN ISO 7090	12	-	0.21	200HV	
Veržlė M16	LST EN ISO 4032	4	-	0.12	10 kl.	
Veržlė M20	LST EN ISO 4032	12	-	0.72	10 kl.	
Poveržlė 16	LST EN ISO 7089	8	-	0.09	200HV	
Poveržlė 20	LST EN ISO 7089	24	-	0.41	200HV	
			Viso, kg:	5.69		

1. Metalinių konstrukcijų gamintojas visas technologines skyles atlieka pagal LST EN ISO 14713-2 reikalavimus. Jei reikia, papildomos technologinės skylės derinamos su SK projekto PDV.
2. Esant poreikiui, siekiant išvengti sriegtos dalies patekimo į jungiamąjį paketą dėl varžtų gamybos paklaidų, galima naudoti to paties skersmens, ilgesnį varžtą.
3. Varžtų komplekto eiliškumas: Varžtas, min. 1vnt. poveržlė (papildomos poveržlės pagal poreikį kol pasiekiamas pilnas sriegis), jungiamsis metalo paketas, spyruoklinė poveržlė, veržlė.
4. Įrenginių atramų aukštis ir montavimo skylės turi būti tikslinamos gavus įrangos gamyklinius brėžinius.

Bendrosios pastabos

Korozijos klasė	C3 (LST EN ISO 9223)	NDT patikra	EN 1090-2
Antikorozinis padengimas	Karštas cinkavimas	Tolerancijų klasė	A
Paviršiaus paruošimas	ISO 8501-3 Sa 2½ + ISO8501-1 P2	Gamyklinės medžiagos	LST EN ISO 14341-A G42
Cinkavimo reikalavimai	LST EN ISO 1461:2009	Saugos klasė	RC2
Konstrukcijų klasė	EXC2 (EN 1090-2)	Tarnavimo trukmė	50 metų.

1. Siūlių storis a, nebent pažymėta kitaip.
2. Nenurodytų siūlės, a=1,2t (t -ploniausio elemento storis).
3. Profilių sujungimo vietas derinti su projektuotojais.
4. Suvirinimo siūlių paruošimas pagal LST EN ISO 9692-1;
5. Detales virinti visu lietimosi paviršiumi;

LAIDA	IŠLEID. DATA	LAIDOS STATUSAS. KEITIMŲ PRIEŽASTIS (JEI TAIKOMA)
0	2026-02-06	Statybai

KVAL. PATV. DOK. NR.

UAB "TETAS"
TETAS PLANAVIMO IR KONTROLĖS DEPARTAMENTAS PROJEKTAVIMO SKYRIUS

STATINIO PROJEKTO PAVADINIMAS
INŽINERINIŲ TINKLŲ (ELEKTROS TINKLŲ) - 110/10 KV VANDŽIOGALOS TP, MĖKLOS G.13, VANDŽIOGALA, KAUNO RAJ. SAV., SKIRSTYKLOS REKONSTRAVIMO PROJEKTAS

DOKUMENTO PAVADINIMAS
Įrenginių atrama ST-KONSTR-ASI110/2

Laida: 0

LT

UŽSAKOVAS/STATYTOJAS
LITGRID AB

DOKUMENTO ŽYMUO
269-XX-TDP-SK-T1.B-ST-KONSTR-ASI110/2

Lapas: 1
Lapų: 1

PDF-XChange Editor
Click to BUY NOW!
www.pdf-xchange.com

Vaizdas iš priekio

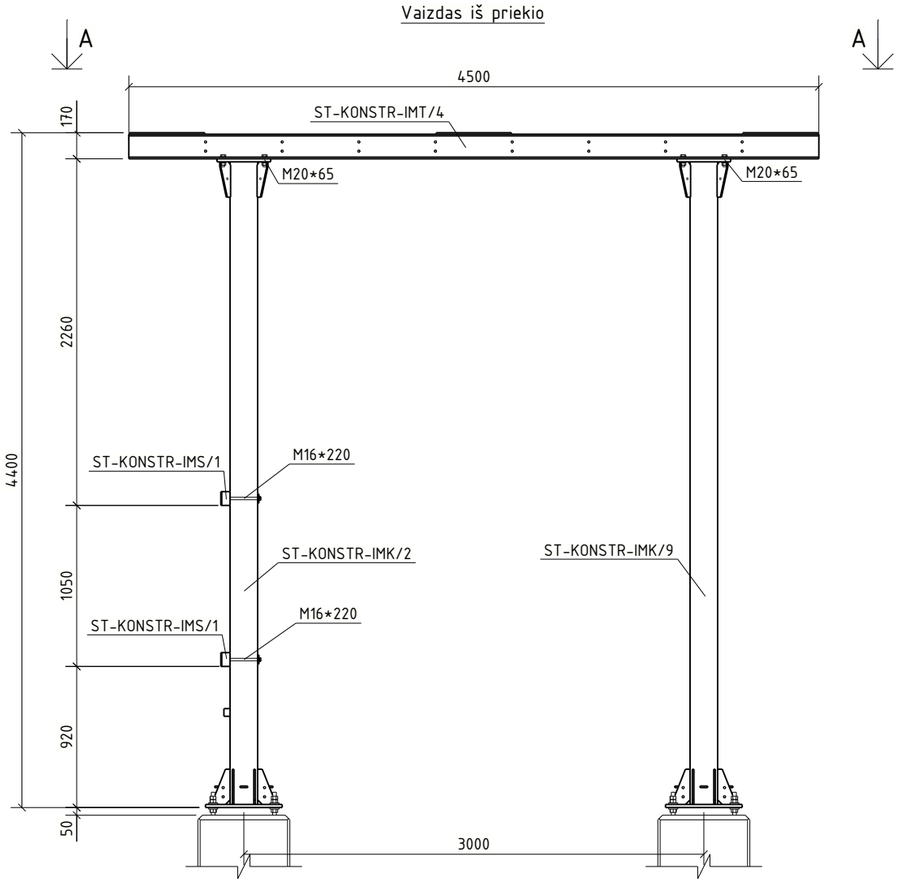

A - A
1:40

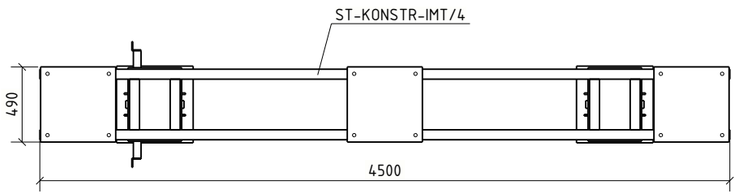

Medžiagų žiniaraštis

Pozicija	Standartas	Profilis	Klasė	Ilgis (mm)	Kiekis, vnt.	Masė, 1vnt.	visų (kg)	Pasta
ST-KONSTR-ASI110/3					1	755.0	755.0	
ST-KONSTR-IMK/2	LST EN 10025	Metalinė kolona	-	4230	1	220.77	220.77	
ST-KONSTR-IMK/9	LST EN 10025	Metalinė kolona	-	4230	1	219.69	219.69	
ST-KONSTR-IMS/1	LST EN 10025	Metalinis tvirtinimas	-	820	2	7.58	15.16	
ST-KONSTR-IMT/4	LST EN 10025	Metalinė traversa	-	4500	1	263.41	263.41	
						Suvirinimui: 2,0%		15.1
						Cinkavimui: 3,0%		22.6

Varžtų kiekių žiniaraštis vienam gaminiui

Pavadinimas	Standartas	Kiekis [vnt]	Ilgis [mm]	Svoris [kg]	Klasė	Pastabos
Varžtas M16x220	LST EN ISO 4014	4	220	1.50	8.8 kl.	
Varžtas M20x65	LST EN ISO 4014	12	65	2.63	8.8 kl.	
Spyruoklinė poveržlė 20	LST EN ISO 7090	12	-	0.21	200HV	
Veržlė M16	LST EN ISO 4032	4	-	0.12	10 kl.	
Veržlė M20	LST EN ISO 4032	12	-	0.72	10 kl.	
Poveržlė 16	LST EN ISO 7089	8	-	0.09	200HV	
Poveržlė 20	LST EN ISO 7089	24	-	0.41	200HV	
			Viso, kg:	5.69		

1. Metalinių konstrukcijų gamintojas visas technologines skyles atlieka pagal LST EN ISO 14713-2 reikalavimus. Jei reikia, papildomos technologinės skylės derinamos su SK projekto PDV.
2. Esant poreikiui, siekiant išvengti sriegtos dalies patekimo į jungiamąjį paketą dėl varžtų gamybos paklaidų, galima naudoti to paties skersmens, ilgesnį varžtą.
3. Varžtų komplekto eiliškumas: Varžtas, min. 1vnt. poveržlė (papildomos poveržlės pagal poreikį kol pasiekiamas pilnas sriegis), jungiamsis metalo paketas, spyruoklinė poveržlė, veržlė.
4. Įrenginių atramų aukštis ir montavimo skylės turi būti tikslinamos gavus įrangos gamyklinius brėžinius.

Bendrosios pastabos

Korozijos klasė	C3 (LST EN ISO 9223)	NDT patikra	EN 1090-2
Antikorozinis padengimas	Karštas cinkavimas	Tolerancijų klasė	A
Paviršiaus paruošimas	ISO 8501-3 Sa 2½ + ISO8501-1 P2	Gamyklinės medžiagos	LST EN ISO 14341-A G42
Cinkavimo reikalavimai	LST EN ISO 1461:2009	Saugos klasė	RC2
Konstrukcijų klasė	EXC2 (EN 1090-2)	Tarnavimo trukmė	50 metų.

1. Siūlių storis a, nebent pažymėta kitaip.
2. Nenurodytų siūlės, a=1,2t (t -ploniausio elemento storis).
3. Profilių sujungimo vietas derinti su projektuotojais.
4. Suvirinimo siūlių paruošimas pagal LST EN ISO 9692-1;
5. Detales virinti visu lietimosi paviršiumi;

0	2026-02-06	Statybai
LAIDA	IŠLEID. DATA	LAIDOS STATUSAS. KEITIMŲ PRIEŽASTIS (JEI TAIKOMA)

KVAL. PATV. DOK. NR.

UAB "TETAS"
PLANAVIMO IR KONTROLĖS DEPARTAMENTAS
PROJEKTAVIMO SKYRIUS

STATINIO PROJEKTO PAVADINIMAS
INŽINERINIŲ TINKLŲ (ELEKTROS TINKLŲ) - 110/10 KV VANDŽIOGALOS TP, MĖKLOS G.13, VANDŽIOGALA, KAUNO RAJ. SAV., SKIRSTYKLOS REKONSTRAVIMO PROJEKTAS

DOKUMENTO PAVADINIMAS
Įrenginių atrama ST-KONSTR-ASI110/3

Laida: 0

LT

UŽSAKOVAS/STATYTOJAS
LITGRID AB

DOKUMENTO ŽYMUO
269-XX-TDP-SK-T1.B-ST-KONSTR-ASI110/3

Lapas: 1
Lapų: 1

PDF-XChange Editor
Click to BUY NOW!
www.pdf-xchange.com

Vaizdas iš priekio

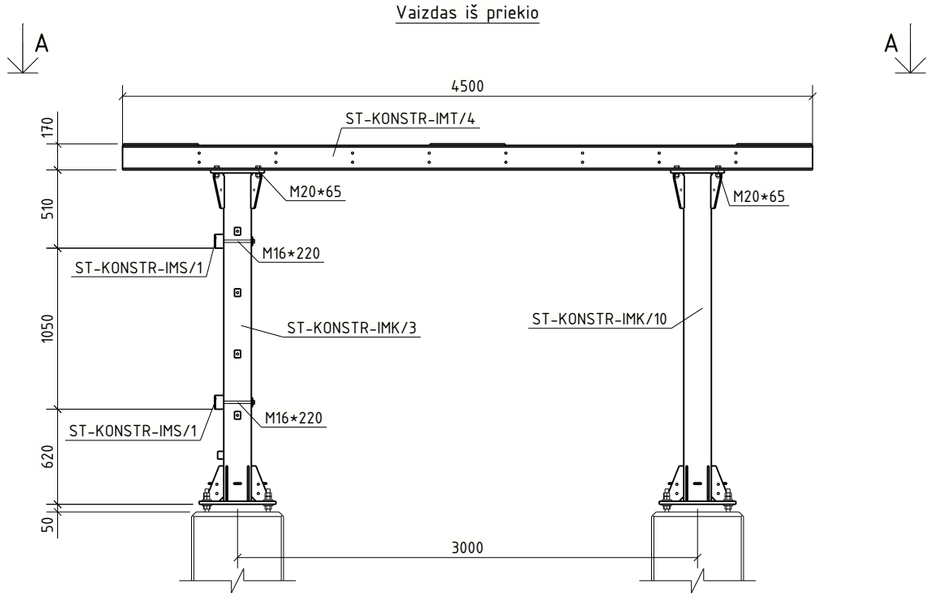

A - A
1:40

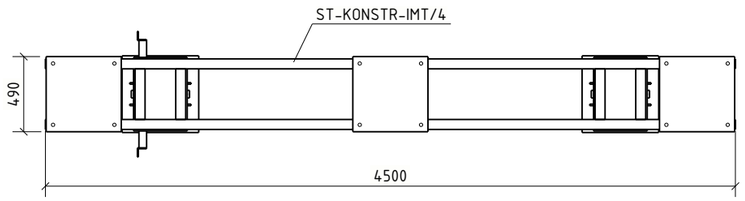

Medžiagų žiniaraštis

Pozicija	Standartas	Profilis	Klasė	Ilgis (mm)	Kiekis, vnt.	Masė, 1vnt.	visų (kg)	Pasta
ST-KONSTR-ASI110/4					1	613.3	613.3	
ST-KONSTR-IMK/3	LST EN 10025	Metalinė kolona	-	2180	1	153.09	153.09	
ST-KONSTR-IMK/10	LST EN 10025	Metalinė kolona	-	2180	1	152.48	152.48	
ST-KONSTR-IMS/1	LST EN 10025	Metalinis tvirtinimas	-	820	2	7.58	15.16	
ST-KONSTR-IMT/4	LST EN 10025	Metalinė traversa	-	4500	1	263.41	263.41	
						Suvirinimui: 2,0%		12.3
						Cinkavimui: 3,0%		18.4

Varžtų kiekių žiniaraštis vienam gaminiui

Pavadinimas	Standartas	Kiekis [vnt]	Ilgis [mm]	Svoris [kg]	Klasė	Pastabos
Varžtas M16x220	LST EN ISO 4014	4	220	1.50	8.8 kl.	
Varžtas M20x65	LST EN ISO 4014	12	65	2.63	8.8 kl.	
Spyruoklinė poveržlė 20	LST EN ISO 7090	12	-	0.21	200HV	
Veržlė M16	LST EN ISO 4032	4	-	0.12	10 kl.	
Veržlė M20	LST EN ISO 4032	12	-	0.72	10 kl.	
Poveržlė 16	LST EN ISO 7089	8	-	0.09	200HV	
Poveržlė 20	LST EN ISO 7089	24	-	0.41	200HV	
			Viso, kg:	5.69		

1. Metalinių konstrukcijų gamintojas visas technologines skyles atlieka pagal LST EN ISO 14713-2 reikalavimus. Jei reikia, papildomos technologinės skylės derinamos su SK projekto PDV.
2. Esant poreikiui, siekiant išvengti sriegtos dalies patekimo į jungiamąjį paketą dėl varžtų gamybos paklaidų, galima naudoti to paties skersmens, ilgesnį varžtą.
3. Varžtų komplekto eiliškumas: Varžtas, min. 1vnt. poveržlė (papildomos poveržlės pagal poreikį kol pasiekiamas pilnas sriegis), jungiamsis metalo paketas, spyruoklinė poveržlė, veržlė.
4. Įrenginių atramų aukštis ir montavimo skylės turi būti tikslinamos gavus įrangos gamyklinius brėžinius.

Bendrosios pastabos

Korozijos klasė	C3 (LST EN ISO 9223)	NDT patikra	EN 1090-2
Antikorozinis padengimas	Karštas cinkavimas	Tolerancijų klasė	A
Paviršiaus paruošimas	ISO 8501-3 Sa 2½ + ISO8501-1 P2	Gamyklinės medžiagos	LST EN ISO 14341-A G42
Cinkavimo reikalavimai	LST EN ISO 1461:2009	Saugos klasė	RC2
Konstrukcijų klasė	EXC2 (EN 1090-2)	Tarnavimo trukmė	50 metų.

1. Siūlių storis a, nebent pažymėta kitaip.
2. Nenurodytų siūlės, a=1,2t (t -ploniausio elemento storis).
3. Profilių sujungimo vietas derinti su projektuotojais.
4. Suvirinimo siūlių paruošimas pagal LST EN ISO 9692-1;
5. Detales virinti visu lietimosi paviršiumi;

0	2026-02-06	Statybai
LAIDA	IŠLEID. DATA	LAIDOS STATUSAS. KEITIMŲ PRIEŽASTIS (JEI TAIKOMA)

KVAL. PATV. DOK. NR.

UAB "TETAS"
PLANAVIMO IR KONTROLĖS DEPARTAMENTAS
PROJEKTAVIMO SKYRIUS

STATINIO PROJEKTO PAVADINIMAS
INŽINERINIŲ TINKLŲ (ELEKTROS TINKLŲ) - 110/10 KV VANDŽIOGALOS TP, MĖKLOS G.13, VANDŽIOGALA, KAUNO RAJ. SAV., SKIRSTYKLOS REKONSTRAVIMO PROJEKTAS

DOKUMENTO PAVADINIMAS
Įrenginių atrama ST-KONSTR-ASI110/4

Laida: 0

LT

UŽSAKOVAS/STATYTOJAS
LITGRID AB

DOKUMENTO ŽYMUO
269-XX-TDP-SK-T1.B-ST-KONSTR-ASI110/4

Lapas: 1
Lapų: 1

PDF-XChange Editor
Click to BUY NOW!
www.pdf-xchange.com

Vaizdas iš priekio

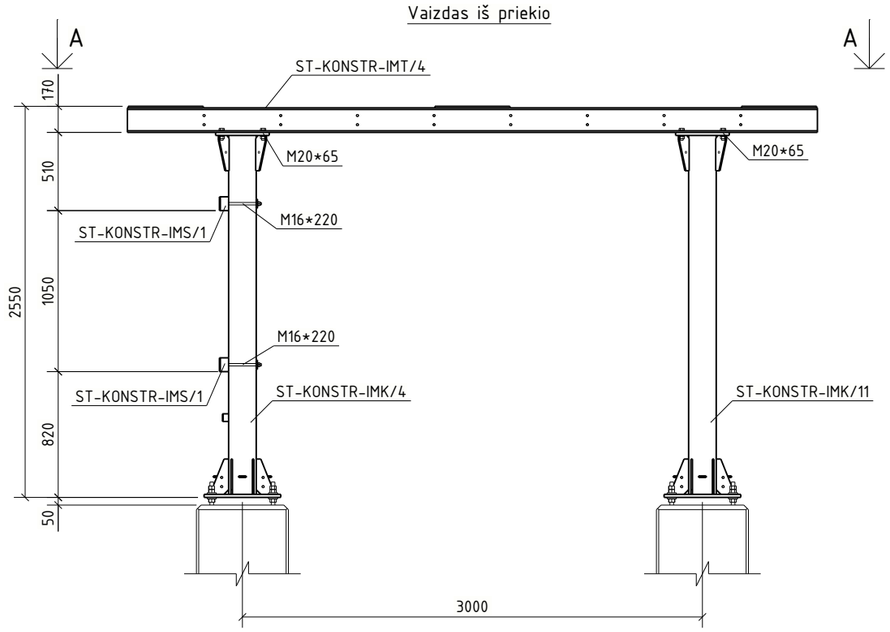

A - A
1:40

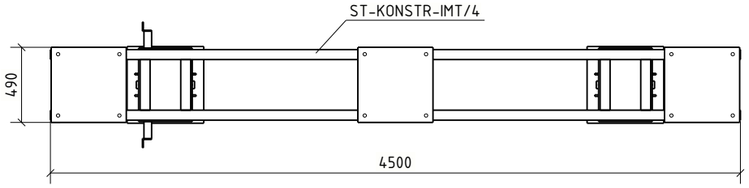

Medžiagų žiniaraštis

Pozicija	Standartas	Profilis	Klasė	Ilgis (mm)	Kiekis, vnt.	Masė, 1vnt.	visų (kg)	Pasta
ST-KONSTR-ASI110/5					1	627.1	627.1	
ST-KONSTR-IMK/4	LST EN 10025	Metalinė kolona	-	2380	1	159.64	159.64	
ST-KONSTR-IMK/11	LST EN 10025	Metalinė kolona	-	2380	1	159.04	159.04	
ST-KONSTR-IMS/1	LST EN 10025	Metalinis tvirtinimas	-	820	2	7.58	15.16	
ST-KONSTR-IMT/4	LST EN 10025	Metalinė traversa	-	4500	1	263.41	263.41	
						Suvirinimui: 2,0%		12.5
						Cinkavimui: 3,0%		18.8

Varžtų kiekių žiniaraštis vienam gaminiui

Pavadinimas	Standartas	Kiekis [vnt]	Ilgis [mm]	Svoris [kg]	Klasė	Pastabos
Varžtas M16x220	LST EN ISO 4014	4	220	1.50	8.8 kl.	
Varžtas M20x65	LST EN ISO 4014	12	65	2.63	8.8 kl.	
Spyruoklinė poveržlė 20	LST EN ISO 7090	12	-	0.21	200HV	
Veržlė M16	LST EN ISO 4032	4	-	0.12	10 kl.	
Veržlė M20	LST EN ISO 4032	12	-	0.72	10 kl.	
Poveržlė 16	LST EN ISO 7089	8	-	0.09	200HV	
Poveržlė 20	LST EN ISO 7089	24	-	0.41	200HV	
			Viso, kg:	5.69		

1. Metalinių konstrukcijų gamintojas visas technologines skyles atlieka pagal LST EN ISO 14713-2 reikalavimus. Jei reikia, papildomos technologinės skylės derinamos su SK projekto PDV.
2. Esant poreikiui, siekiant išvengti sriegtos dalies patekimo į jungiamąjį paketą dėl varžtų gamybos paklaidų, galima naudoti to paties skersmens, ilgesnį varžtą.
3. Varžtų komplekto eiliškumas: Varžtas, min. 1vnt. poveržlė (papildomos poveržlės pagal poreikį kol pasiekiamas pilnas sriegis), jungiamsis metalo paketas, spyruoklinė poveržlė, veržlė.
4. Įrenginių atramų aukštis ir montavimo skylės turi būti tikslinamos gavus įrangos gamyklinius brėžinius.

Bendrosios pastabos

Korozijos klasė	C3 (LST EN ISO 9223)	NDT patikra	EN 1090-2
Antikorozinis padengimas	Karštas cinkavimas	Tolerancijų klasė	A
Paviršiaus paruošimas	ISO 8501-3 Sa 2½ + ISO8501-1 P2	Gamyklinės medžiagos	LST EN ISO 14341-A G42
Cinkavimo reikalavimai	LST EN ISO 1461:2009	Saugos klasė	RC2
Konstrukcijų klasė	EXC2 (EN 1090-2)	Tarnavimo trukmė	50 metų.

1. Siūlių storis a, nebent pažymėta kitaip.
2. Nenurodytų siūlės, a=1,2t (t -ploniausio elemento storis).
3. Profilių sujungimo vietas derinti su projektuotojais.
4. Suvirinimo siūlių paruošimas pagal LST EN ISO 9692-1;
5. Detales virinti visu lietimosi paviršiumi;

LAIDA	IŠLEID. DATA	LAIDOS STATUSAS. KEITIMŲ PRIEŽASTIS (JEI TAIKOMA)
0	2026-02-06	Statybai

KVAL. PATV. DOK. NR.

UAB "TETAS"
PLANAVIMO IR KONTROLĖS DEPARTAMENTAS
PROJEKTAVIMO SKYRIUS

STATINIO PROJEKTO PAVADINIMAS
INŽINERINIŲ TINKLŲ (ELEKTROS TINKLŲ) - 110/10 KV VANDŽIOGALOS TP, MĖKLOS G.13, VANDŽIOGALA, KAUNO RAJ. SAV., SKIRSTYKLOS REKONSTRAVIMO PROJEKTAS

DOKUMENTO PAVADINIMAS
Įrenginių atrama ST-KONSTR-ASI110/5

Laida: 0

LT

UŽSAKOVAS/STATYTOJAS
LITGRID AB

DOKUMENTO ŽYMUO
269-XX-TDP-SK-T1.B-ST-KONSTR-ASI110/5

Lapas: 1
Lapų: 1

PDF-XChange Editor
Click to BUY NOW!
www.pdf-xchange.com

Vaizdas iš priekio

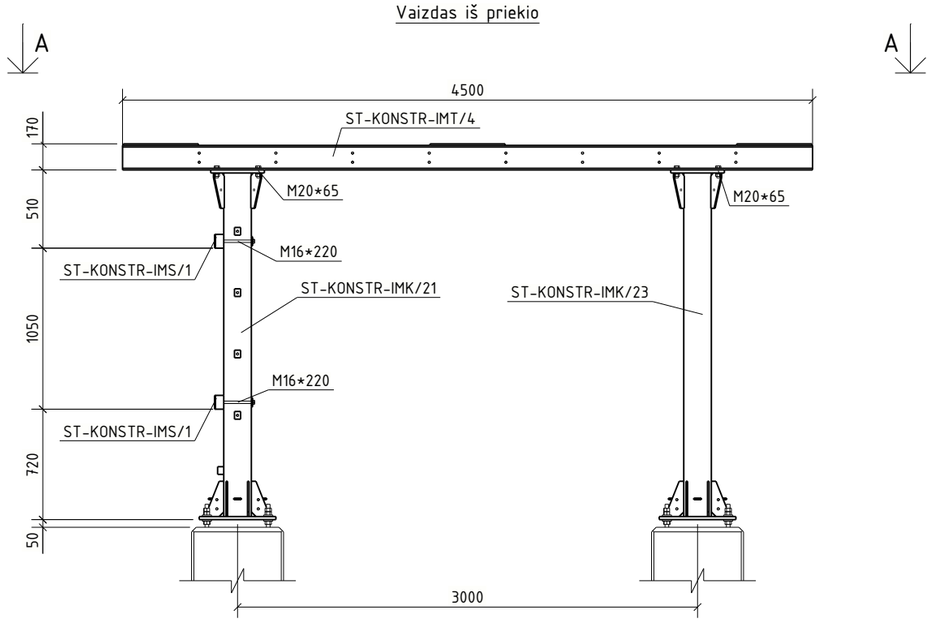

A - A
1:40

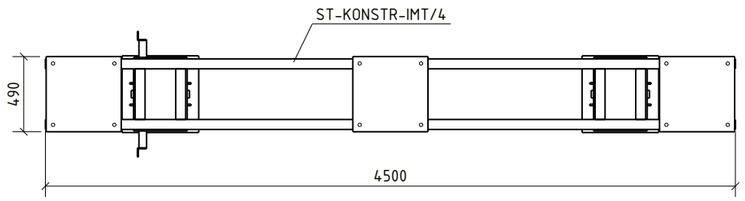

Medžiagų žiniaraštis

Pozicija	Standartas	Profilis	Klasė	Ilgis (mm)	Kiekis, vnt.	Masė, 1vnt.	visų (kg)	Pasta
ST-KONSTR-ASI110/6					1	620.2	620.2	
ST-KONSTR-IMK/21	LST EN 10025	Metalinė kolona	-	2280	1	156.37	156.37	
ST-KONSTR-IMK/23	LST EN 10025	Metalinė kolona	-	2280	1	155.76	155.76	
ST-KONSTR-IMS/1	LST EN 10025	Metalinis tvirtinimas	-	820	2	7.58	15.16	
ST-KONSTR-IMT/4	LST EN 10025	Metalinė traversa	-	4500	1	263.41	263.41	
						Suvirinimui: 2,0%		12.4
						Cinkavimui: 3,0%		18.6

Varžtų kiekių žiniaraštis vienam gaminiui

Pavadinimas	Standartas	Kiekis [vnt]	Ilgis [mm]	Svoris [kg]	Klasė	Pastabos
Varžtas M16x220	LST EN ISO 4014	4	220	1.50	8.8 kl.	
Varžtas M20x65	LST EN ISO 4014	12	65	2.63	8.8 kl.	
Spyruoklinė poveržlė 20	LST EN ISO 7090	12	-	0.21	200HV	
Veržlė M16	LST EN ISO 4032	4	-	0.12	10 kl.	
Veržlė M20	LST EN ISO 4032	12	-	0.72	10 kl.	
Poveržlė 16	LST EN ISO 7089	8	-	0.09	200HV	
Poveržlė 20	LST EN ISO 7089	24	-	0.41	200HV	
			Viso, kg:	5.69		

1. Metalinių konstrukcijų gamintojas visas technologines skyles atlieka pagal LST EN ISO 14713-2 reikalavimus. Jei reikia, papildomos technologinės skylės derinamos su SK projekto PDV.
2. Esant poreikiui, siekiant išvengti sriegtos dalies patekimo į jungiamąjį paketą dėl varžtų gamybos paklaidų, galima naudoti to paties skersmens, ilgesnį varžtą.
3. Varžtų komplekto eiliškumas: Varžtas, min. 1vnt. poveržlė (papildomos poveržlės pagal poreikį kol pasiekiamas pilnas sriegis), jungiamsis metalo paketas, spyruoklinė poveržlė, veržlė.
4. Įrenginių atramų aukštis ir montavimo skylės turi būti tikslinamos gavus įrangos gamyklinius brėžinius.

Bendrosios pastabos

Korozijos klasė	C3 (LST EN ISO 9223)	NDT patikra	EN 1090-2
Antikorozinis padengimas	Karštas cinkavimas	Tolerancijų klasė	A
Paviršiaus paruošimas	ISO 8501-3 Sa 2½ + ISO8501-1 P2	Gamyklinės medžiagos	LST EN ISO 14341-A G42
Cinkavimo reikalavimai	LST EN ISO 1461:2009	Saugos klasė	RC2
Konstrukcijų klasė	EXC2 (EN 1090-2)	Tarnavimo trukmė	50 metų.

1. Siūlių storis a, nebent pažymėta kitaip.
2. Nenurodytų siūlės, a=1,2t (t -ploniausio elemento storis).
3. Profilių sujungimo vietas derinti su projektuotojais.
4. Suvirinimo siūlių paruošimas pagal LST EN ISO 9692-1;
5. Detales virinti visu lietimosi paviršiumi;

0	2026-02-06	Statybai
LAIDA	IŠLEID. DATA	LAIDOS STATUSAS. KEITIMŲ PRIEŽASTIS (JEI TAIKOMA)

KVAL. PATV. DOK. NR.

UAB "TETAS"
PLANAVIMO IR KONTROLĖS DEPARTAMENTAS
PROJEKTAVIMO SKYRIUS

STATINIO PROJEKTO PAVADINIMAS
INŽINERINIŲ TINKLŲ (ELEKTROS TINKLŲ) - 110/10 KV VANDŽIOGALOS TP, MĖKLOS G.13, VANDŽIOGALA, KAUNO RAJ. SAV., SKIRSTYKLOS REKONSTRAVIMO PROJEKTAS

DOKUMENTO PAVADINIMAS
Įrenginių atrama ST-KONSTR-ASI110/6

Laida: 0

LT

UŽSAKOVAS/STATYTOJAS
LITGRID AB

DOKUMENTO ŽYMUO
269-XX-TDP-SK-T1.B-ST-KONSTR-ASI110/6

Lapas: 1
Lapų: 1

PDF-XChange Editor
Click to BUY NOW!
www.pdf-xchange.com

Vaizdas iš priekio

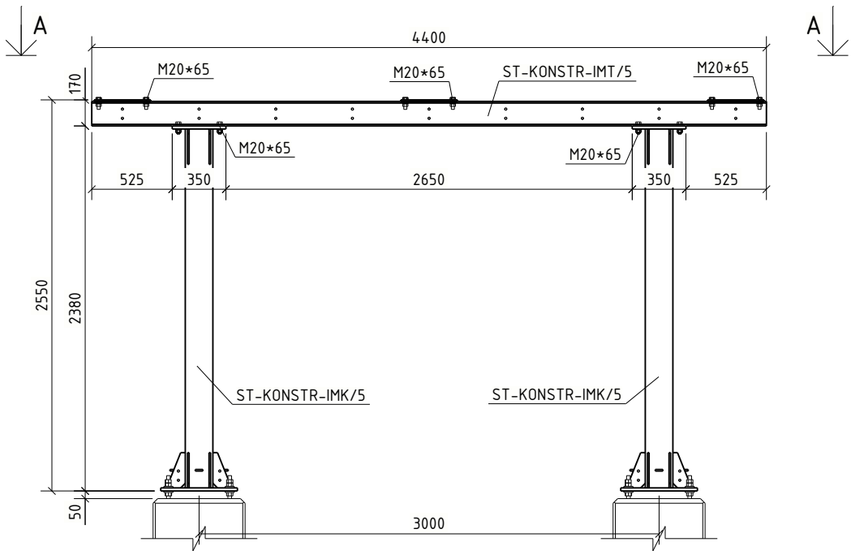

A-A
1:40

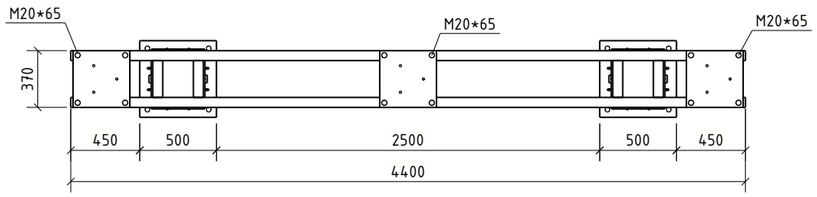

Medžiagų žiniaraštis

Pozicija	Standartas	Profilis	Klasė	Ilgis (mm)	Kiekis, vnt.	Masė, 1vnt.	visų (kg)	Pasta
ST-KONSTR-ASI110/7					1	551.8	551.8	
ST-KONSTR-IMK/5	LST EN 10025	Metalinė kolona	-	500	2	154.70	309.40	
ST-KONSTR-IMT/5	LST EN 10025	Metalinė traversa	-	4400	1	216.12	216.12	
						Suvirinimui: 2,0%		11.0
						Cinkavimui: 3,0%		16.6

Varžtų kiekių žiniaraštis vienam gaminiui

Pavadinimas	Standartas	Kiekis [vnt]	Ilgis [mm]	Svoris [kg]	Klasė	Pastabos
Varžtas M20x65	LST EN ISO 4014	24	65	5.26	8.8 kl.	
Spyruoklinė poveržlė 20	LST EN ISO 7090	24	-	0.41	200HV	
Veržlė M20	LST EN ISO 4032	24	-	1.45	10 kl.	
Poveržlė 20	LST EN ISO 7089	48	-	0.83	200HV	
			Viso, kg:	7.94		

1. Metalinių konstrukcijų gamintojas visas technologines skyles atlieka pagal LST EN ISO 14713-2 reikalavimus. Jei reikia, papildomos technologinės skylės derinamos su SK projekto PDV.
2. Esant poreikiui, siekiant išvengti sriegtos dalies patekimo į jungiamąjį paketą dėl varžtų gamybos paklaidų, galima naudoti to paties skersmens, ilgesnį varžtą.
3. Varžtų komplekto eiliškumas: Varžtas, min. 1vnt. poveržlė (papildomos poveržlės pagal poreikį kol pasiekiamas pilnas sriegis), jungiamsis metalo paketas, spyruoklinė poveržlė, veržlė.
4. Įrenginių atramų aukštis ir montavimo skylės turi būti tikslinamos gavus įrangos gamyklinius brėžinius.

Bendrosios pastabos

Korozijos klasė	C3 (LST EN ISO 9223)	NDT patikra	EN 1090-2
Antikorozinis padengimas	Karštas cinkavimas	Tolerancijų klasė	A
Paviršiaus paruošimas	ISO 8501-3 Sa 2½ + ISO8501-1 P2	Gamyklinės medžiagos	LST EN ISO 14341-A G42
Cinkavimo reikalavimai	LST EN ISO 1461:2009	Saugos klasė	RC2
Konstrukcijų klasė	EXC2 (EN 1090-2)	Tarnavimo trukmė	50 metų.

1. Siūlių storis a, nebent pažymėta kitaip.
2. Nenurodytų siūlės, a=1,2t (t -ploniausio elemento storis).
3. Profilių sujungimo vietas derinti su projektuotojais.
4. Suvirinimo siūlių paruošimas pagal LST EN ISO 9692-1;
5. Detales virinti visu lietimosi paviršiumi;

0	2026-02-06	Statybai
LAIDA	IŠLEID. DATA	LAIDOS STATUSAS. KEITIMŲ PRIEŽASTIS (JEI TAIKOMA)

KVAL. PATV. DOK. NR.

UAB "TETAS"
PLANAVIMO IR KONTROLĖS DEPARTAMENTAS
PROJEKTAVIMO SKYRIUS

STATINIO PROJEKTO PAVADINIMAS
INŽINERINIŲ TINKLŲ (ELEKTROS TINKLŲ) - 110/10 KV VANDŽIOGALOS TP, MĖKLOS G.13, VANDŽIOGALA, KAUNO RAJ. SAV., SKIRSTYKLOS REKONSTRAVIMO PROJEKTAS

DOKUMENTO PAVADINIMAS
Įrenginių atrama ST-KONSTR-ASI110/7

Laida: 0

LT

UŽSAKOVAS/STATYTOJAS
LITGRID AB

DOKUMENTO ŽYMUO
269-XX-TDP-SK-T1.B-ST-KONSTR-ASI110/7

Lapas: 1
Lapų: 1

PDF-XChange Editor
Click to BUY NOW!
www.pdf-xchange.com

Vaizdas iš priekio

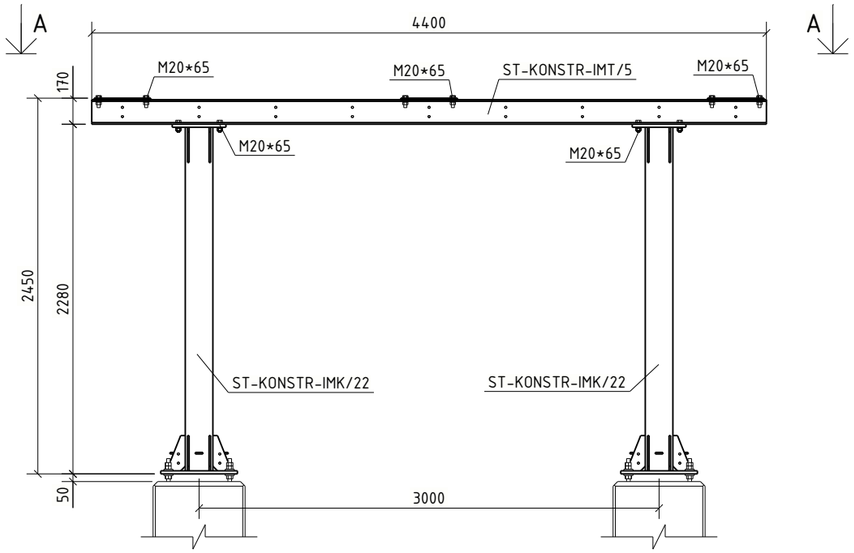

A - A
1:40

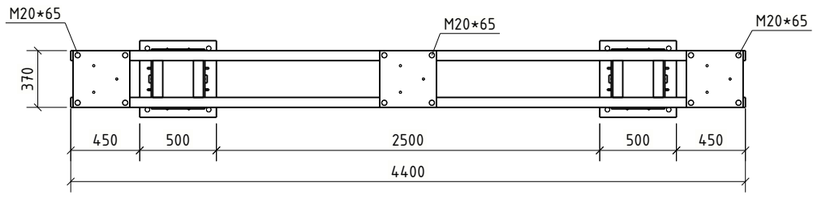

Medžiagų žiniaraštis

Pozicija	Standartas	Profilis	Klasė	Ilgis (mm)	Kiekis, vnt.	Masė, 1vnt.	visų (kg)	Pastabos
ST-KONSTR-ASI110/8					1	544.9	544.9	
ST-KONSTR-IMK/22	LST EN 10025	Metalinė kolona	-	500	2	151.42	302.84	
ST-KONSTR-IMT/5	LST EN 10025	Metalinė traversa	-	4400	1	216.12	216.12	
						Suvirinimui: 2,0%		10.9
						Cinkavimui: 3,0%		16.3

Varžtų kiekių žiniaraštis vienam gaminiui

Pavadinimas	Standartas	Kiekis [vnt]	Ilgis [mm]	Svoris [kg]	Klasė	Pastabos
Varžtas M20x65	LST EN ISO 4014	24	65	5.26	8.8 kl.	
Spyruoklinė poveržlė 20	LST EN ISO 7090	24	-	0.41	200HV	
Veržlė M20	LST EN ISO 4032	24	-	1.45	10 kl.	
Poveržlė 20	LST EN ISO 7089	48	-	0.83	200HV	
			Viso, kg:	7.94		

1. Metalinių konstrukcijų gamintojas visas technologines skyles atlieka pagal LST EN ISO 14713-2 reikalavimus. Jei reikia, papildomos technologinės skylės derinamos su SK projekto PDV.
2. Esant poreikiui, siekiant išvengti sriegtos dalies patekimo į jungiamąjį paketą dėl varžtų gamybos paklaidų, galima naudoti to paties skersmens, ilgesnį varžtą.
3. Varžtų komplekto eiliškumas: Varžtas, min. 1vnt. poveržlė (papildomos poveržlės pagal poreikį kol pasiekiamas pilnas sriegis), jungiamsis metalo paketas, spyruoklinė poveržlė, veržlė.
4. Įrenginių atramų aukštis ir montavimo skylės turi būti tikslinamos gavus įrangos gamyklinius brėžinius.

Bendrosios pastabos

Korozijos klasė	C3 (LST EN ISO 9223)	NDT patikra	EN 1090-2
Antikorozinis padengimas	Karštas cinkavimas	Tolerancijų klasė	A
Paviršiaus paruošimas	ISO 8501-3 Sa 2½ + ISO8501-1 P2	Gamyklinės medžiagos	LST EN ISO 14341-A G42
Cinkavimo reikalavimai	LST EN ISO 1461:2009	Saugos klasė	RC2
Konstrukcijų klasė	EXC2 (EN 1090-2)	Tarnavimo trukmė	50 metų.

1. Siūlių storis a, nebent pažymėta kitaip.
2. Nenurodytų siūlės, a=1,2t (t -ploniausio elemento storis).
3. Profilių sujungimo vietas derinti su projektuotojais.
4. Suvirinimo siūlių paruošimas pagal LST EN ISO 9692-1;
5. Detales virinti visu lietimosi paviršiumi;

0	2026-02-06	Statybai
LAIDA	IŠLEID. DATA	LAIDOS STATUSAS. KEITIMŲ PRIEŽASTIS (JEI TAIKOMA)

KVAL. PATV. DOK. NR.

UAB "TETAS"
PLANAVIMO IR KONTROLĖS DEPARTAMENTAS
PROJEKTAVIMO SKYRIUS

STATINIO PROJEKTO PAVADINIMAS
INŽINERINIŲ TINKLŲ (ELEKTROS TINKLŲ) - 110/10 KV VANDŽIOGALOS TP, MĖKLOS G.13, VANDŽIOGALA, KAUNO RAJ. SAV., SKIRSTYKLOS REKONSTRAVIMO PROJEKTAS

DOKUMENTO PAVADINIMAS
Įrenginių atrama ST-KONSTR-ASI110/8

Laida: 0

LT

UŽSAKOVAS/STATYTOJAS
LITGRID AB

DOKUMENTO ŽYMUO
269-XX-TDP-SK-T1.B-ST-KONSTR-ASI110/8

Lapas: 1
Lapų: 1

PDF-XChange Editor Click to BUY NOW! www.pdf-xchange.com

Vaizdas iš priekio

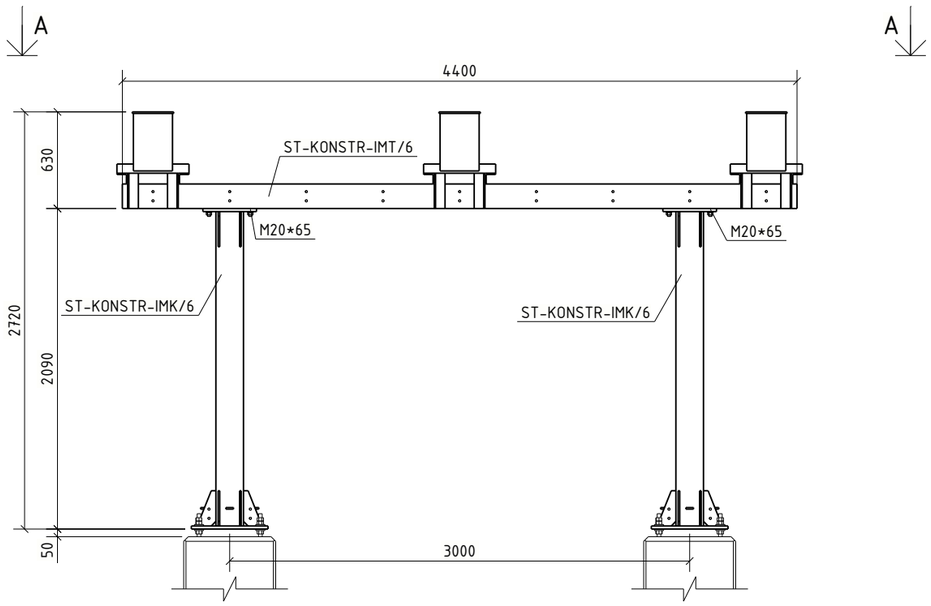

A - A
1:40

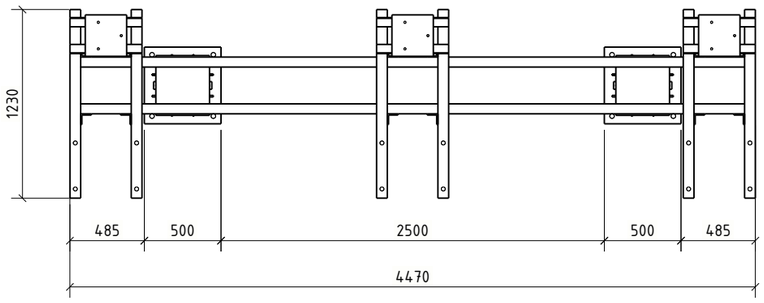

Medžiagų žiniaraštis

Pozicija	Standartas	Profilis	Klasė	Ilgis (mm)	Kiekis, vnt.	Masė, 1vnt.	visų (kg)	Pasta
ST-KONSTR-ASI110/9					1	691.9	691.9	
ST-KONSTR-IMK/6	LST EN 10025	Metalinė kolona	-	500	2	145.19	290.38	
ST-KONSTR-IMT/6	LST EN 10025	Metalinė traversa	-	4470	1	368.57	368.57	
						Suvirinimui: 2,0%		13.8
						Cinkavimui: 3,0%		20.8

Varžtų kiekių žiniaraštis vienam gaminiui

Pavadinimas	Standartas	Kiekis [vnt]	Ilgis [mm]	Svoris [kg]	Klasė	Pastabos
Varžtas M20x65	LST EN ISO 4014	8	65	1.75	8.8 kl.	
Spyruoklinė poveržlė 20	LST EN ISO 7090	8	-	0.14	200HV	
Veržlė M20	LST EN ISO 4032	8	-	0.48	10 kl.	
Poveržlė 20	LST EN ISO 7089	16	-	0.28	200HV	
			Viso, kg:	2.65		

1. Metalinių konstrukcijų gamintojas visas technologines skyles atlieka pagal LST EN ISO 14713-2 reikalavimus. Jei reikia, papildomos technologinės skylės derinamos su SK projekto PDV.
2. Esant poreikiui, siekiant išvengti sriegtos dalies patekimo į jungiamąjį paketą dėl varžtų gamybos paklaidų, galima naudoti to paties skersmens, ilgesnį varžtą.
3. Varžtų komplekto eiliškumas: Varžtas, min. 1vnt. poveržlė (papildomos poveržlės pagal poreikį kol pasiekiamas pilnas sriegis), jungiamsis metalo paketas, spyruoklinė poveržlė, veržlė.
4. Įrenginių atramų aukštis ir montavimo skylės turi būti tikslinamos gavus įrangos gamyklinius brėžinius.

Bendrosios pastabos

Korozijos klasė	C3 (LST EN ISO 9223)	NDT patikra	EN 1090-2
Antikorozinis padengimas	Karštas cinkavimas	Tolerancijų klasė	A
Paviršiaus paruošimas	ISO 8501-3 Sa 2½ + ISO8501-1 P2	Gamyklinės medžiagos	LST EN ISO 14341-A G42
Cinkavimo reikalavimai	LST EN ISO 1461:2009	Saugos klasė	RC2
Konstrukcijų klasė	EXC2 (EN 1090-2)	Tarnavimo trukmė	50 metų.

1. Siūlių storis a, nebent pažymėta kitaip.
2. Nenurodytų siūlės, a=1,2t (t -ploniausio elemento storis).
3. Profilių sujungimo vietas derinti su projektuotojais.
4. Suvirinimo siūlių paruošimas pagal LST EN ISO 9692-1;
5. Detales virinti visu lietimosi paviršiumi;

LAIDA	IŠLEID. DATA	LAIDOS STATUSAS. KEITIMŲ PRIEŽASTIS (JEI TAIKOMA)
0	2026-02-06	Statybai

KVAL. PATV. DOK. NR.

UAB "TETAS"
PLANAVIMO IR KONTROLĖS DEPARTAMENTAS
PROJEKTAVIMO SKYRIUS

STATINIO PROJEKTO PAVADINIMAS
INŽINERINIŲ TINKLŲ (ELEKTROS TINKLŲ) - 110/10 KV VANDŽIOGALOS TP, MĖKLOS G.13, VANDŽIOGALA, KAUNO RAJ. SAV., SKIRSTYKLOS REKONSTRAVIMO PROJEKTAS

DOKUMENTO PAVADINIMAS
Įrenginių atrama ST-KONSTR-ASI110/9

Laida: 0

LT

UŽSAKOVAS/STATYTOJAS
LITGRID AB

DOKUMENTO ŽYMUO
269-XX-TDP-SK-T1.B-ST-KONSTR-ASI110/9

Lapas: 1
Lapų: 1

PDF-XChange Editor
Click to BUY NOW!
www.pdf-xchange.com

Vaizdas iš priekio

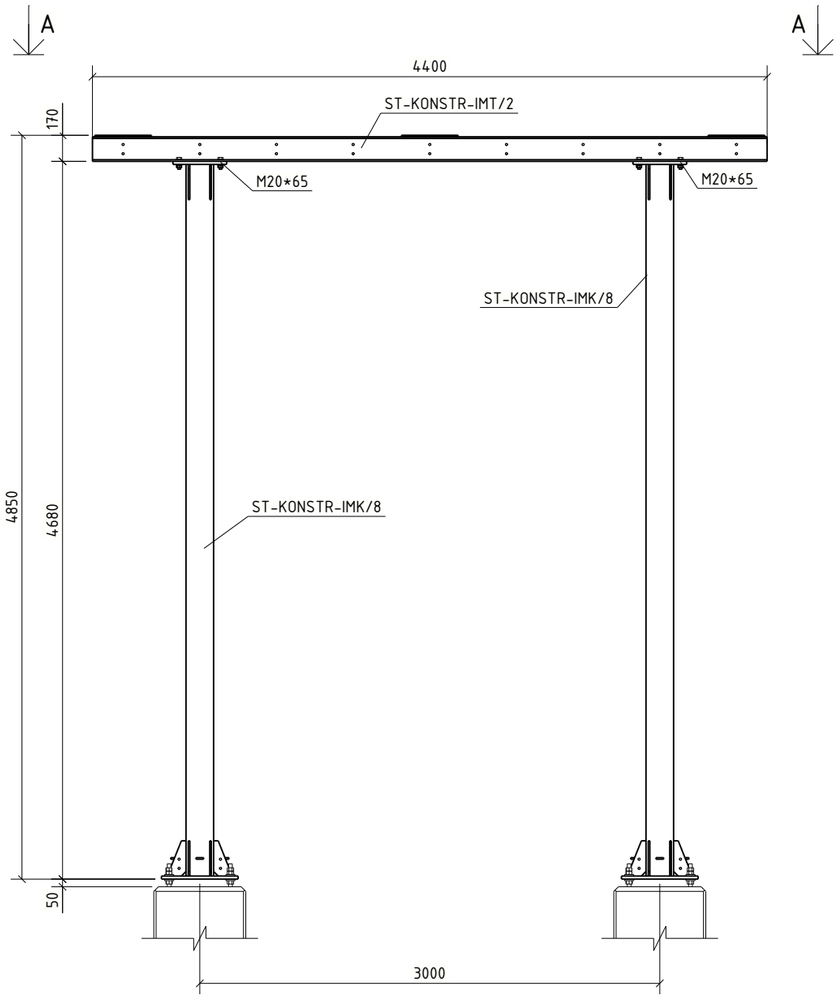

A - A
1:40

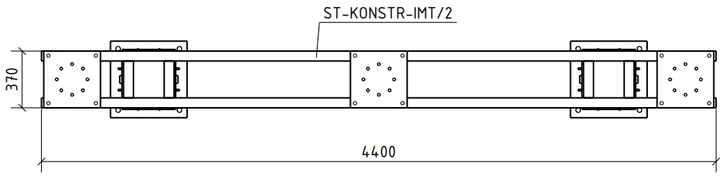

Medžiagų žiniaraštis

Pozicija	Standartas	Profilis	Klasė	Ilgis (mm)	Kiekis, vnt.	Masė, 1vnt.	visų (kg)	Pasta
ST-KONSTR-ASI110/10					2	718.4	1436.7	
ST-KONSTR-IMK/8	LST EN 10025	Metalinė kolona	-	4680	2	229.49	458.98	
ST-KONSTR-IMT/2	LST EN 10025	Metalinė traversa	-	4400	1	225.16	225.16	
						Suvirinimui: 2,0%		14.4
						Cinkavimui: 3,0%		21.6

Varžtų kiekių žiniaraštis vienam gaminiui

Pavadinimas	Standartas	Kiekis [vnt]	Ilgis [mm]	Svoris [kg]	Klasė	Pastabos
Varžtas M20x65	LST EN ISO 4014	12	65	2.63	8.8 kl.	
Spyruoklinė poveržlė 20	LST EN ISO 7090	12	-	0.21	200HV	
Veržlė M20	LST EN ISO 4032	12	-	0.72	10 kl.	
Poveržlė 20	LST EN ISO 7089	24	-	0.41	200HV	
			Viso, kg:	3.97		

1. Metalinių konstrukcijų gamintojas visas technologines skyles atlieka pagal LST EN ISO 14713-2 reikalavimus. Jei reikia, papildomos technologinės skylės derinamos su SK projekto PDV.
2. Esant poreikiui, siekiant išvengti sriegtos dalies patekimo į jungiamąjį paketą dėl varžtų gamybos paklaidų, galima naudoti to paties skersmens, ilgesnį varžtą.
3. Varžtų komplekto eiliškumas: Varžtas, min. 1vnt. poveržlė (papildomos poveržlės pagal poreikį kol pasiekiamas pilnas sriegis), jungiamsis metalo paketas, spyruoklinė poveržlė, veržlė.
4. Įrenginių atramų aukštis ir montavimo skylės turi būti tikslinamos gavus įrangos gamyklinius brėžinius.

Bendrosios pastabos

Korozijos klasė	C3 (LST EN ISO 9223)	NDT patikra	EN 1090-2
Antikorozinis padengimas	Karštas cinkavimas	Tolerancijų klasė	A
Paviršiaus paruošimas	ISO 8501-3 Sa 2½ + ISO8501-1 P2	Gamyklinės medžiagos	LST EN ISO 14341-A G42
Cinkavimo reikalavimai	LST EN ISO 1461:2009	Saugos klasė	RC2
Konstrukcijų klasė	EXC2 (EN 1090-2)	Tarnavimo trukmė	50 metų.

1. Siūlių storis a, nebent pažymėta kitaip.
2. Nenurodytų siūlės, a=1,2t (t -ploniausio elemento storis).
3. Profilių sujungimo vietas derinti su projektuotojais.
4. Suvirinimo siūlių paruošimas pagal LST EN ISO 9692-1;
5. Detales virinti visu lietimosi paviršiumi;

0	2026-02-06	Statybai
LAIDA	IŠLEID. DATA	LAIDOS STATUSAS. KEITIMŲ PRIEŽASTIS (JEI TAIKOMA)

KVAL. PATV. DOK. NR.

UAB "TETAS"
PLANAVIMO IR KONTROLĖS DEPARTAMENTAS
PROJEKTAVIMO SKYRIUS

STATINIO PROJEKTO PAVADINIMAS
INŽINERINIŲ TINKLŲ (ELEKTROS TINKLŲ) - 110/10 KV VANDŽIOGALOS TP, MĖKLOS G.13, VANDŽIOGALA, KAUNO RAJ. SAV., SKIRSTYKLOS REKONSTRAVIMO PROJEKTAS

DOKUMENTO PAVADINIMAS
Įrenginių atrama ST-KONSTR-ASI110/10

Laida: 0

LT

UŽSAKOVAS/STATYTOJAS
LITGRID AB

DOKUMENTO ŽYMUO
269-XX-TDP-SK-T1.B-ST-KONSTR-ASI110/10

Lapas: 1
Lapų: 1

PDF-XChange Editor
Click to BUY NOW!
www.pdf-xchange.com

Vaizdas iš priekio

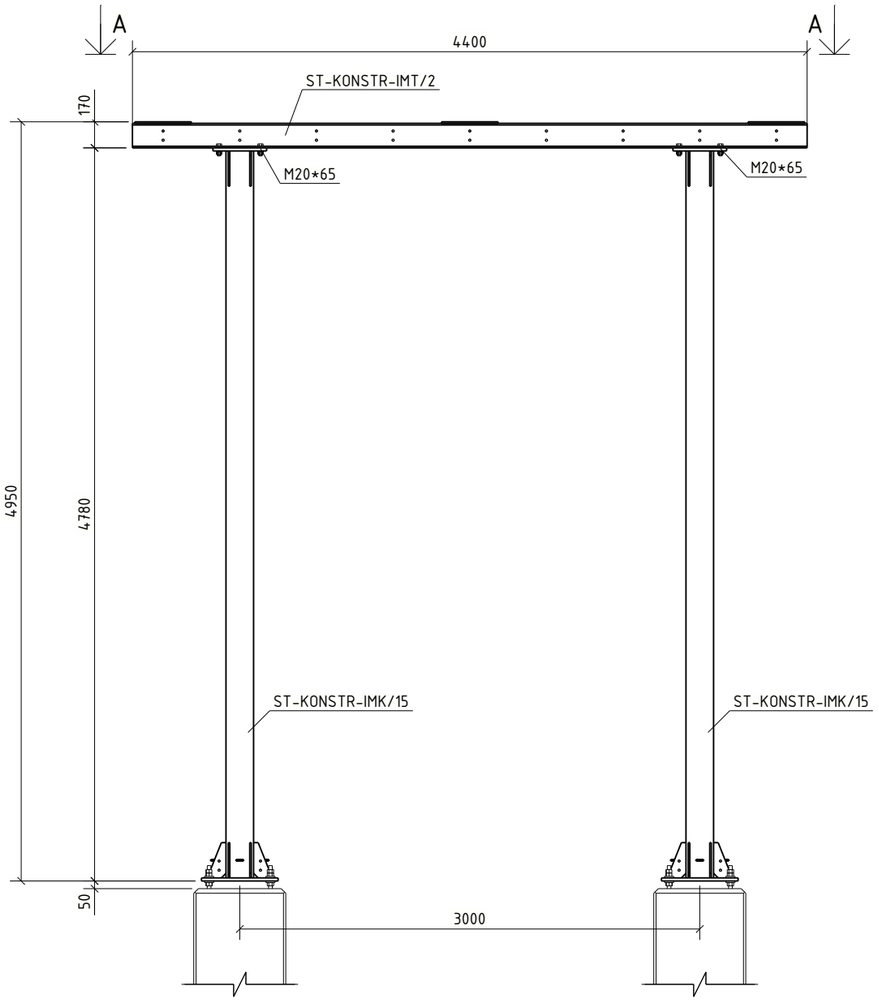

A-A
1:40

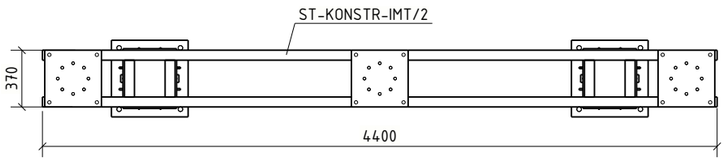

Medžiagų žiniaraštis

Pozicija	Standartas	Profilis	Klasė	Ilgis (mm)	Kiekis, vnt.	Masė, 1vnt.	visų (kg)	Past
ST-KONSTR-ASI110/11					2	725.2	1450.5	
ST-KONSTR-IMK/15	LST EN 10025	Metalinė kolona	-	4780	2	232.77	465.54	
ST-KONSTR-IMT/2	LST EN 10025	Metalinė traversa	-	4400	1	225.16	225.16	
						Suvirinimui: 2,0%		14.5
						Cinkavimui: 3,0%		21.8

Varžtų kiekių žiniaraštis vienam gaminiui

Pavadinimas	Standartas	Kiekis [vnt]	Ilgis [mm]	Svoris [kg]	Klasė	Pastabos
Varžtas M20x65	LST EN ISO 4014	12	65	2.63	8.8 kl.	
Spyruoklinė poveržlė 20	LST EN ISO 7090	12	-	0.21	200HV	
Veržlė M20	LST EN ISO 4032	12	-	0.72	10 kl.	
Poveržlė 20	LST EN ISO 7089	24	-	0.41	200HV	
			Viso, kg:	3.97		

1. Metalinių konstrukcijų gamintojas visas technologines skyles atlieka pagal LST EN ISO 14713-2 reikalavimus. Jei reikia, papildomos technologinės skylės derinamos su SK projekto PDV.
2. Esant poreikiui, siekiant išvengti sriegtos dalies patekimo į jungiamąjį paketą dėl varžtų gamybos paklaidų, galima naudoti to paties skersmens, ilgesnį varžtą.
3. Varžtų komplekto eiliškumas: Varžtas, min. 1vnt. poveržlė (papildomos poveržlės pagal poreikį kol pasiekiamas pilnas sriegis), jungiamsis metalo paketas, spyruoklinė poveržlė, veržlė.
4. Įrenginių atramų aukštis ir montavimo skylės turi būti tikslinamos gavus įrangos gamyklinius brėžinius.

Bendrosios pastabos

Korozijos klasė	C3 (LST EN ISO 9223)	NDT patikra	EN 1090-2
Antikorozinis padengimas	Karštas cinkavimas	Tolerancijų klasė	A
Paviršiaus paruošimas	ISO 8501-3 Sa 2½ + ISO8501-1 P2	Gamyklinės medžiagos	LST EN ISO 14341-A G42
Cinkavimo reikalavimai	LST EN ISO 1461:2009	Saugos klasė	RC2
Konstrukcijų klasė	EXC2 (EN 1090-2)	Tarnavimo trukmė	50 metų.

1. Siūlių storis a, nebent pažymėta kitaip.
2. Nenurodytų siūlės, a=1,2t (t -ploniausio elemento storis).
3. Profilių sujungimo vietas derinti su projektuotojais.
4. Suvirinimo siūlių paruošimas pagal LST EN ISO 9692-1;
5. Detales virinti visu lietimosi paviršiumi;

0	2026-02-06	Statybai
LAIDA	IŠLEID. DATA	LAIDOS STATUSAS. KEITIMŲ PRIEŽASTIS (JEI TAIKOMA)

KVAL. PATV. DOK. NR.

UAB "TETAS"
PLANAVIMO IR KONTROLĖS DEPARTAMENTAS
PROJEKTAVIMO SKYRIUS

STATINIO PROJEKTO PAVADINIMAS
INŽINERINIŲ TINKLŲ (ELEKTROS TINKLŲ) - 110/10 KV VANDŽIOGALOS TP, MĖKLOS G.13, VANDŽIOGALA, KAUNO RAJ. SAV., SKIRSTYKLOS REKONSTRAVIMO PROJEKTAS

DOKUMENTO PAVADINIMAS
Įrenginių atrama ST-KONSTR-ASI110/11

Laida: 0

LT

UŽSAKOVAS/STATYTOJAS
LITGRID AB

DOKUMENTO ŽYMUO
269-XX-TDP-SK-T1.B-ST-KONSTR-ASI110/11

Lapas: 1
Lapų: 1

PDF-XChange Editor
Click to BUY NOW!
www.pdf-xchange.com

Vaizdas iš priekio

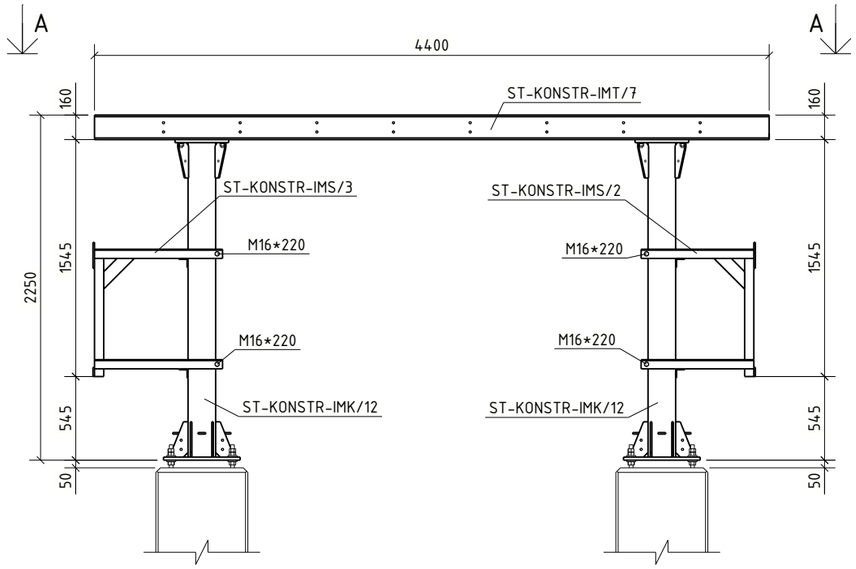

A-A
1:40

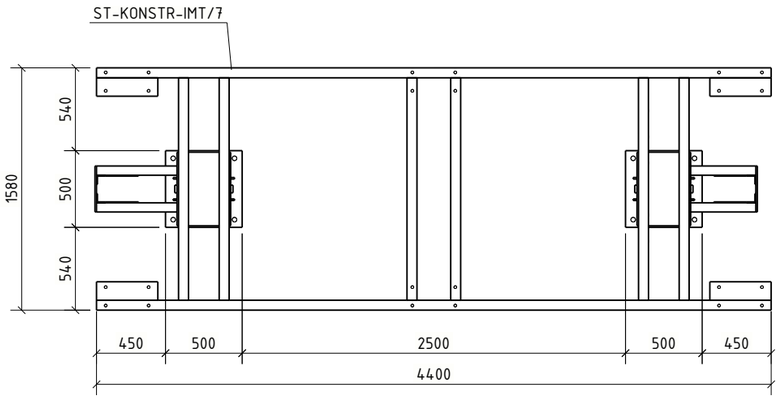

Medžiagų žiniaraštis

Pozicija	Standartas	Profilis	Klasė	Ilgis (mm)	Kiekis, vnt.	Masė, 1vnt.	visų (kg)	Pasta
ST-KONSTR-ASI110/12					1	761.0	761.0	
ST-KONSTR-IMK/12	LST EN 10025	Metalinė kolona	-	500	2	149.53	299.07	
ST-KONSTR-IMS/2	LST EN 10025	Metalinis tvirtinimas	-	300	1	35.26	35.26	
ST-KONSTR-IMS/3	LST EN 10025	Metalinis tvirtinimas	-	300	1	37.42	37.42	
ST-KONSTR-IMT/7	LST EN 10025	Metalinė traversa	-	4400	1	353.01	353.01	
						Suvirinimui: 2,0%		15.2
						Cinkavimui: 3,0%		22.8

Varžtų kiekių žiniaraštis vienam gaminiui

Pavadinimas	Standartas	Kiekis [vnt]	Ilgis [mm]	Svoris [kg]	Klasė	Pastabos
Varžtas M16x220	LST EN ISO 4014	4	220	1.50	8.8 kl.	
Varžtas M20x65	LST EN ISO 4014	12	65	2.63	8.8 kl.	
Spyruoklinė poveržlė 20	LST EN ISO 7090	12	-	0.21	200HV	
Veržlė M16	LST EN ISO 4032	4	-	0.12	10 kl.	
Veržlė M20	LST EN ISO 4032	12	-	0.72	10 kl.	
Poveržlė 16	LST EN ISO 7089	8	-	0.09	200HV	
Poveržlė 20	LST EN ISO 7089	24	-	0.41	200HV	
			Viso, kg:	5.69		

1. Metalinių konstrukcijų gamintojas visas technologines skyles atlieka pagal LST EN ISO 14713-2 reikalavimus. Jei reikia, papildomos technologinės skylės derinamos su SK projekto PDV.
2. Esant poreikiui, siekiant išvengti sriegtos dalies patekimo į jungiamąjį paketą dėl varžtų gamybos paklaidų, galima naudoti to paties skersmens, ilgesnį varžtą.
3. Varžtų komplekto eiliškumas: Varžtas, min. 1vnt. poveržlė (papildomos poveržlės pagal poreikį kol pasiekiamas pilnas sriegis), jungiamsis metalo paketas, spyruoklinė poveržlė, veržlė.
4. Įrenginių atramų aukštis ir montavimo skylės turi būti tikslinamos gavus įrangos gamyklinius brėžinius.

Bendrosios pastabos

Korozijos klasė	C3 (LST EN ISO 9223)	NDT patikra	EN 1090-2
Antikorozinis padengimas	Karštas cinkavimas	Tolerancijų klasė	A
Paviršiaus paruošimas	ISO 8501-3 Sa 2½ + ISO8501-1 P2	Gamyklinės medžiagos	LST EN ISO 14341-A G42
Cinkavimo reikalavimai	LST EN ISO 1461:2009	Saugos klasė	RC2
Konstrukcijų klasė	EXC2 (EN 1090-2)	Tarnavimo trukmė	50 metų.

1. Siūlių storis a, nebent pažymėta kitaip.
2. Nenurodytų siūlės, a=1,2t (t -ploniausio elemento storis).
3. Profilių sujungimo vietas derinti su projektuotojais.
4. Suvirinimo siūlių paruošimas pagal LST EN ISO 9692-1;
5. Detales virinti visu lietimosi paviršiumi;

0	2026-02-06	Statybai
LAIDA	IŠLEID. DATA	LAIDOS STATUSAS. KEITIMŲ PRIEŽASTIS (JEI TAIKOMA)

KVAL. PATV. DOK. NR.

UAB "TETAS"
PLANAVIMO IR KONTROLĖS DEPARTAMENTAS
PROJEKTAVIMO SKYRIUS

STATINIO PROJEKTO PAVADINIMAS
INŽINERINIŲ TINKLŲ (ELEKTROS TINKLŲ) - 110/10 KV VANDŽIOGALOS TP, MĖKLOS G.13, VANDŽIOGALA, KAUNO RAJ. SAV., SKIRSTYKLOS REKONSTRAVIMO PROJEKTAS

DOKUMENTO PAVADINIMAS
Įrenginių atrama ST-KONSTR-ASI110/12

Laida: 0

LT

UŽSAKOVAS/STATYTOJAS
LITGRID AB

DOKUMENTO ŽYMUO
269-XX-TDP-SK-T1.B-ST-KONSTR-ASI110/12

Lapas: 1
Lapų: 1

PDF-XChange Editor
Click to BUY NOW!
www.pdf-xchange.com

Vaizdas iš priekio

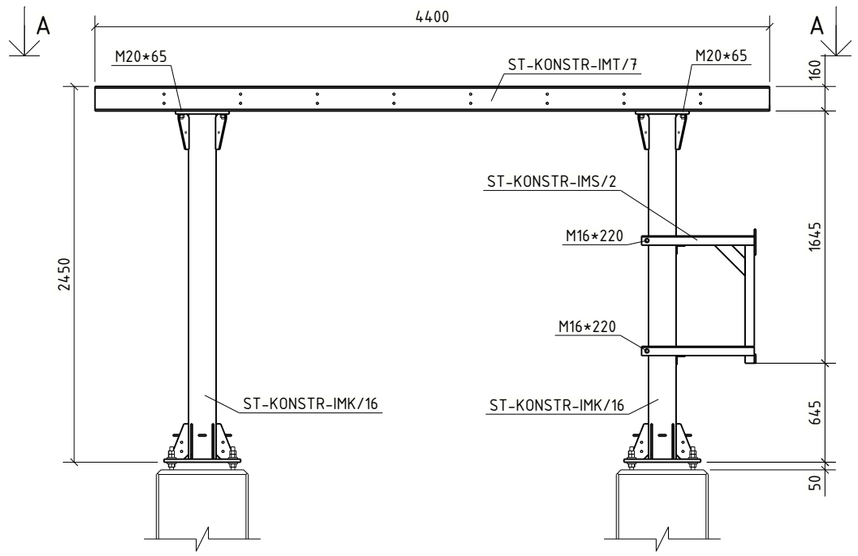

A - A
1:40

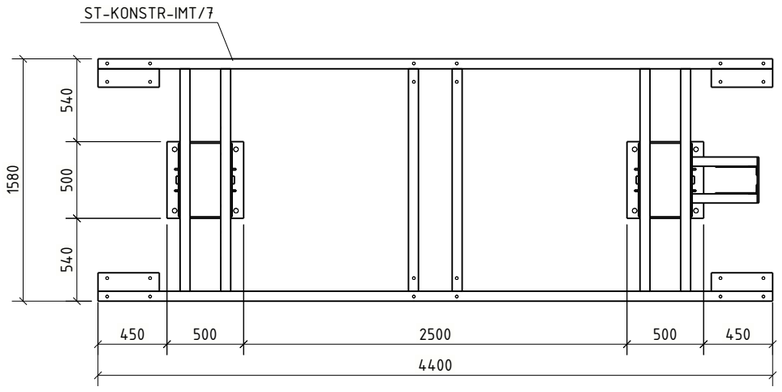

Medžiagų žiniaraštis

Pozicija	Standartas	Profilis	Klasė	Ilgis (mm)	Kiekis, vnt.	Masė, 1vnt.	visų (kg)	Pasta
ST-KONSTR-ASI110/13					1	735.5	735.5	
ST-KONSTR-IMK/16	LST EN 10025	Metalinė kolona	-	500	2	156.09	312.18	
ST-KONSTR-IMS/2	LST EN 10025	Metalinis tvirtinimas	-	300	1	35.26	35.26	
ST-KONSTR-IMT/7	LST EN 10025	Metalinė traversa	-	4400	1	353.01	353.01	
						Suvirinimui: 2,0%		14.7
						Cinkavimui: 3,0%		22.1

Varžtų kiekių žiniaraštis vienam gaminiui

Pavadinimas	Standartas	Kiekis (vnt)	Ilgis (mm)	Svoris (kg)	Klasė	Pastabos
Varžtas M16x220	LST EN ISO 4014	2	220	0.75	8.8 kl.	
Varžtas M20x65	LST EN ISO 4014	12	65	2.63	8.8 kl.	
Spyruoklinė poveržlė 20	LST EN ISO 7090	12	-	0.21	200HV	
Veržlė M16	LST EN ISO 4032	2	-	0.06	10 kl.	
Veržlė M20	LST EN ISO 4032	12	-	0.72	10 kl.	
Poveržlė 16	LST EN ISO 7089	4	-	0.05	200HV	
Poveržlė 20	LST EN ISO 7089	24	-	0.41	200HV	
			Viso, kg:	4.83		

1. Metalinių konstrukcijų gamintojas visas technologines skyles atlieka pagal LST EN ISO 14713-2 reikalavimus. Jei reikia, papildomos technologinės skylės derinamos su SK projekto PDV.
2. Esant poreikiui, siekiant išvengti sriegtos dalies patekimo į jungiamąjį paketą dėl varžtų gamybos paklaidų, galima naudoti to paties skersmens, ilgesnį varžtą.
3. Varžtų komplekto eiliškumas: Varžtas, min. 1vnt. poveržlė (papildomos poveržlės pagal poreikį kol pasiekiamas pilnas sriegis), jungiamsis metalo paketas, spyruoklinė poveržlė, veržlė.
4. Įrenginių atramų aukštis ir montavimo skylės turi būti tikslinamos gavus įrangos gamyklinius brėžinius.

Bendrosios pastabos

Korozijos klasė	C3 (LST EN ISO 9223)	NDT patikra	EN 1090-2
Antikorozinis padengimas	Karštas cinkavimas	Tolerancijų klasė	A
Paviršiaus paruošimas	ISO 8501-3 Sa 2½ + ISO8501-1 P2	Gamyklinės medžiagos	LST EN ISO 14341-A G42
Cinkavimo reikalavimai	LST EN ISO 1461:2009	Saugos klasė	RC2
Konstrukcijų klasė	EXC2 (EN 1090-2)	Tarnavimo trukmė	50 metų.

1. Siūlių storis a, nebent pažymėta kitaip.
2. Nenurodytų siūlės, a=1,2t (t -ploniausio elemento storis).
3. Profilių sujungimo vietas derinti su projektuotojais.
4. Suvirinimo siūlių paruošimas pagal LST EN ISO 9692-1;
5. Detales virinti visu lietimosi paviršiumi;

0	2026-02-06	Statybai
LAIDA	IŠLEID. DATA	LAIDOS STATUSAS. KEITIMŲ PRIEŽASTIS (JEI TAIKOMA)

KVAL. PATV. DOK. NR.

UAB "TETAS"
PLANAVIMO IR KONTROLĖS DEPARTAMENTAS
PROJEKTAVIMO SKYRIUS

STATINIO PROJEKTO PAVADINIMAS
INŽINERINIŲ TINKLŲ (ELEKTROS TINKLŲ) - 110/10 KV VANDŽIOGALOS TP, MĖKLOS G.13, VANDŽIOGALA, KAUNO RAJ. SAV., SKIRSTYKLOS REKONSTRAVIMO PROJEKTAS

DOKUMENTO PAVADINIMAS
Įrenginių atrama ST-KONSTR-ASI110/13

Laida: 0

LT

UŽSAKOVAS/STATYTOJAS
LITGRID AB

DOKUMENTO ŽYMUO
269-XX-TDP-SK-T1.B-ST-KONSTR-ASI110/13

Lapas: 1
Lapų: 1

PDF-XChange Editor
Click to BUY NOW!
www.pdf-xchange.com

Vaizdas iš priekio

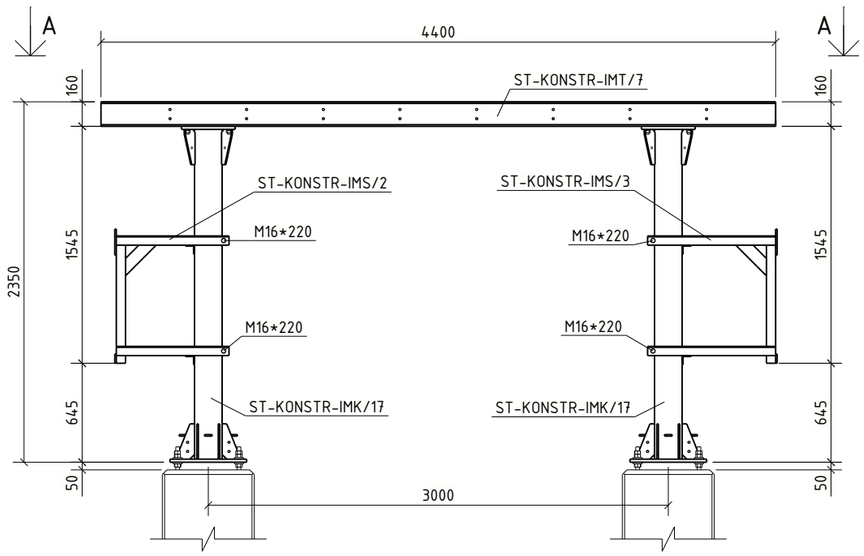

A - A
1:40

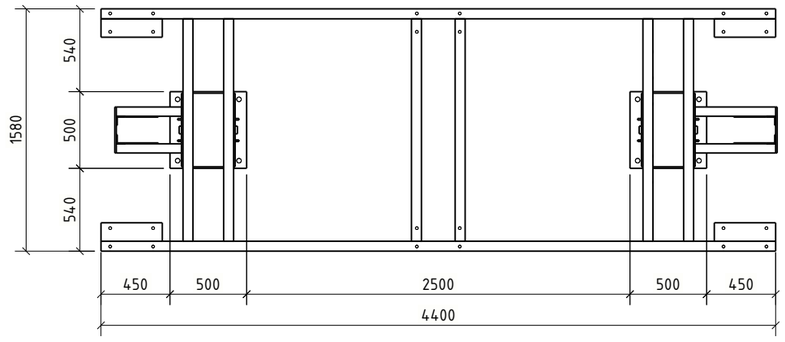

Medžiagų žiniaraštis

Pozicija	Standartas	Profilis	Klasė	Ilgis (mm)	Kiekis, vnt.	Masė, 1vnt.	visų (kg)	Pasta
ST-KONSTR-ASI110/14					2	767.9	1535.8	
ST-KONSTR-IMK/17	LST EN 10025	Metalinė kolona	-	500	2	152.81	305.62	
ST-KONSTR-IMS/2	LST EN 10025	Metalinis tvirtinimas	-	300	1	35.26	35.26	
ST-KONSTR-IMS/3	LST EN 10025	Metalinis tvirtinimas	-	300	1	37.42	37.42	
ST-KONSTR-IMT/7	LST EN 10025	Metalinė traversa	-	4400	1	353.01	353.01	
						Suvirinimui: 2,0%		15.4
						Cinkavimui: 3,0%		23.0

Varžtų kiekių žiniaraštis vienam gaminiui

Pavadinimas	Standartas	Kiekis [vnt]	Ilgis [mm]	Svoris [kg]	Klasė	Pastabos
Varžtas M16x220	LST EN ISO 4014	4	220	1.50	8.8 kl.	
Varžtas M20x65	LST EN ISO 4014	12	65	2.63	8.8 kl.	
Spyruoklinė poveržlė 20	LST EN ISO 7090	12	-	0.21	200HV	
Veržlė M16	LST EN ISO 4032	4	-	0.12	10 kl.	
Veržlė M20	LST EN ISO 4032	12	-	0.72	10 kl.	
Poveržlė 16	LST EN ISO 7089	8	-	0.09	200HV	
Poveržlė 20	LST EN ISO 7089	24	-	0.41	200HV	
			Viso, kg:	5.69		

1. Metalinių konstrukcijų gamintojas visas technologines skyles atlieka pagal LST EN ISO 14713-2 reikalavimus. Jei reikia, papildomos technologinės skylės derinamos su SK projekto PDV.
2. Esant poreikiui, siekiant išvengti sriegtos dalies patekimo į jungiamąjį paketą dėl varžtų gamybos paklaidų, galima naudoti to paties skersmens, ilgesnį varžtą.
3. Varžtų komplekto eiliškumas: Varžtas, min. 1vnt. poveržlė (papildomos poveržlės pagal poreikį kol pasiekiamas pilnas sriegis), jungiamsis metalo paketas, spyruoklinė poveržlė, veržlė.
4. Įrenginių atramų aukštis ir montavimo skylės turi būti tikslinamos gavus įrangos gamyklinius brėžinius.

Bendrosios pastabos

Korozijos klasė	C3 (LST EN ISO 9223)	NDT patikra	EN 1090-2
Antikorozinis padengimas	Karštas cinkavimas	Tolerancijų klasė	A
Paviršiaus paruošimas	ISO 8501-3 Sa 2½ + ISO8501-1 P2	Gamyklinės medžiagos	LST EN ISO 14341-A G42
Cinkavimo reikalavimai	LST EN ISO 1461:2009	Saugos klasė	RC2
Konstrukcijų klasė	EXC2 (EN 1090-2)	Tarnavimo trukmė	50 metų.

1. Siūlių storis a, nebent pažymėta kitaip.
2. Nenurodytų siūlės, a=1,2t (t -ploniausio elemento storis).
3. Profilių sujungimo vietas derinti su projektuotojais.
4. Suvirinimo siūlių paruošimas pagal LST EN ISO 9692-1;
5. Detales virinti visu lietimosi paviršiumi;

0	2026-02-06	Statybai
LAIDA	IŠLEID. DATA	LAIDOS STATUSAS. KEITIMŲ PRIEŽASTIS (JEI TAIKOMA)

KVAL. PATV. DOK. NR.

UAB "TETAS"
PLANAVIMO IR KONTROLĖS DEPARTAMENTAS
PROJEKTAVIMO SKYRIUS

STATINIO PROJEKTO PAVADINIMAS
INŽINERINIŲ TINKLŲ (ELEKTROS TINKLŲ) - 110/10 KV VANDŽIOGALOS TP, MĖKLOS G.13, VANDŽIOGALA, KAUNO RAJ. SAV., SKIRSTYKLOS REKONSTRAVIMO PROJEKTAS

DOKUMENTO PAVADINIMAS
Įrenginių atrama ST-KONSTR-ASI110/14

Laida: 0

LT

UŽSAKOVAS/STATYTOJAS
LITGRID AB

DOKUMENTO ŽYMUO
269-XX-TDP-SK-T1.B-ST-KONSTR-ASI110/14

Lapas: 1
Lapų: 1

PDF-XChange Editor
Click to BUY NOW!
www.pdf-xchange.com

Vaizdas iš priekio

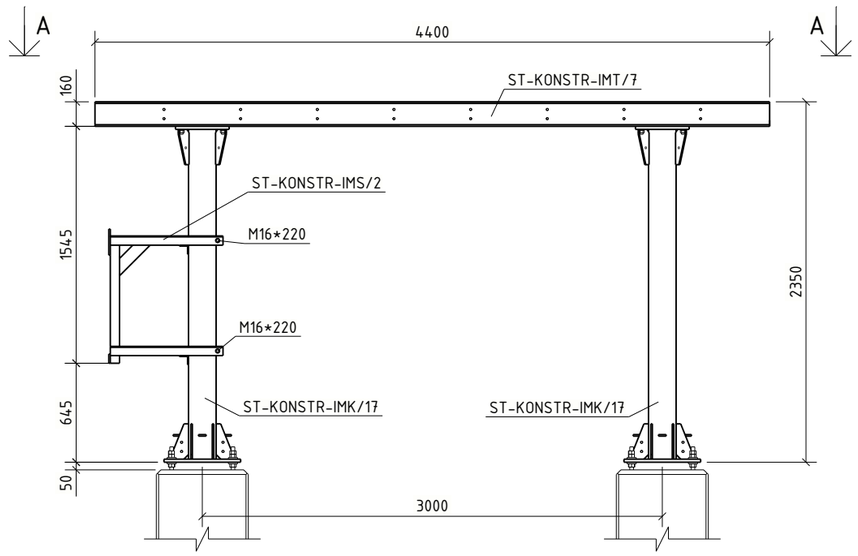

A - A
1:40

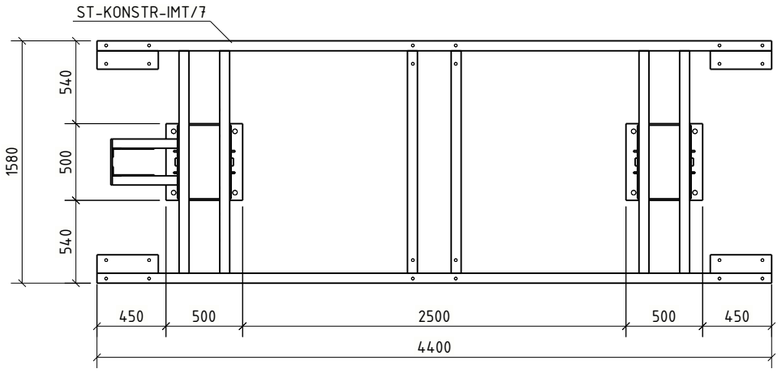

Medžiagų žiniaraštis

Pozicija	Standartas	Profilis	Klasė	Ilgis (mm)	Kiekis, vnt.	Masė, 1vnt.	visų (kg)	Pasta
ST-KONSTR-ASI110/15					2	728.6	1457.2	
ST-KONSTR-IMK/17	LST EN 10025	Metalinė kolona	-	500	2	152.81	305.62	
ST-KONSTR-IMS/2	LST EN 10025	Metalinis tvirtinimas	-	300	1	35.26	35.26	
ST-KONSTR-IMT/7	LST EN 10025	Metalinė traversa	-	4400	1	353.01	353.01	
						Suvirinimui: 2,0%		14.6
						Cinkavimui: 3,0%		21.9

Varžtų kiekių žiniaraštis vienam gaminiui

Pavadinimas	Standartas	Kiekis (vnt)	Ilgis (mm)	Svoris (kg)	Klasė	Pastabos
Varžtas M16x220	LST EN ISO 4014	2	220	0.75	8.8 kl.	
Varžtas M20x65	LST EN ISO 4014	12	65	2.63	8.8 kl.	
Spyruoklinė poveržlė 20	LST EN ISO 7090	12	-	0.21	200HV	
Veržlė M16	LST EN ISO 4032	2	-	0.06	10 kl.	
Veržlė M20	LST EN ISO 4032	12	-	0.72	10 kl.	
Poveržlė 16	LST EN ISO 7089	4	-	0.05	200HV	
Poveržlė 20	LST EN ISO 7089	24	-	0.41	200HV	
			Viso, kg:	4.83		

1. Metalinių konstrukcijų gamintojas visas technologines skyles atlieka pagal LST EN ISO 14713-2 reikalavimus. Jei reikia, papildomos technologinės skylės derinamos su SK projekto PDV.
2. Esant poreikiui, siekiant išvengti sriegtos dalies patekimo į jungiamąjį paketą dėl varžtų gamybos paklaidų, galima naudoti to paties skersmens, ilgesnį varžtą.
3. Varžtų komplekto eiliškumas: Varžtas, min. 1vnt. poveržlė (papildomos poveržlės pagal poreikį kol pasiekiamas pilnas sriegis), jungiamsis metalo paketas, spyruoklinė poveržlė, veržlė.
4. Įrenginių atramų aukštis ir montavimo skylės turi būti tikslinamos gavus įrangos gamyklinius brėžinius.

Bendrosios pastabos

Korozijos klasė	C3 (LST EN ISO 9223)	NDT patikra	EN 1090-2
Antikorozinis padengimas	Karštas cinkavimas	Tolerancijų klasė	A
Paviršiaus paruošimas	ISO 8501-3 Sa 2½ + ISO8501-1 P2	Gamyklinės medžiagos	LST EN ISO 14341-A G42
Cinkavimo reikalavimai	LST EN ISO 1461:2009	Saugos klasė	RC2
Konstrukcijų klasė	EXC2 (EN 1090-2)	Tarnavimo trukmė	50 metų.

1. Siūlių storis a, nebent pažymėta kitaip.
2. Nenurodytų siūlės, a=1,2t (t -ploniausio elemento storis).
3. Profilių sujungimo vietas derinti su projektuotojais.
4. Suvirinimo siūlių paruošimas pagal LST EN ISO 9692-1;
5. Detales virinti visu lietimosi paviršiumi;

0	2026-02-06	Statybai
LAIDA	IŠLEID. DATA	LAIDOS STATUSAS. KEITIMŲ PRIEŽASTIS (JEI TAIKOMA)

KVAL. PATV. DOK. NR.

UAB "TETAS"
PLANAVIMO IR KONTROLĖS DEPARTAMENTAS
PROJEKTAVIMO SKYRIUS

STATINIO PROJEKTO PAVADINIMAS
INŽINERINIŲ TINKLŲ (ELEKTROS TINKLŲ) - 110/10 KV VANDŽIOGALOS TP, MĖKLOS G.13, VANDŽIOGALA, KAUNO RAJ. SAV., SKIRSTYKLOS REKONSTRAVIMO PROJEKTAS

DOKUMENTO PAVADINIMAS
Įrenginių atrama ST-KONSTR-ASI110/15

Laida: 0

LT

UŽSAKOVAS/STATYTOJAS
LITGRID AB

DOKUMENTO ŽYMUO
269-XX-TDP-SK-T1.B-ST-KONSTR-ASI110/15

Lapas: 1
Lapų: 1

PDF-XChange Editor
Click to BUY NOW!
www.pdf-xchange.com

Vaizdas iš priekio

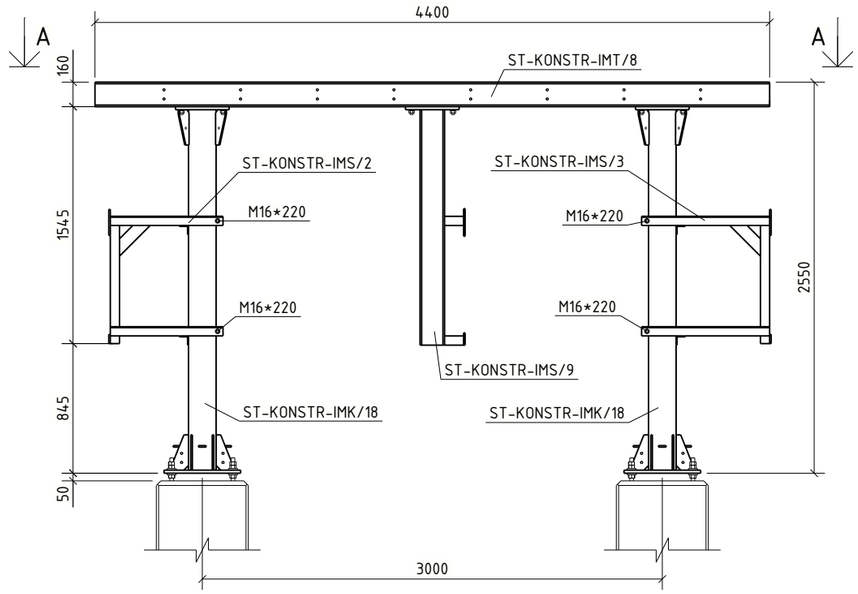

A - A
1:40

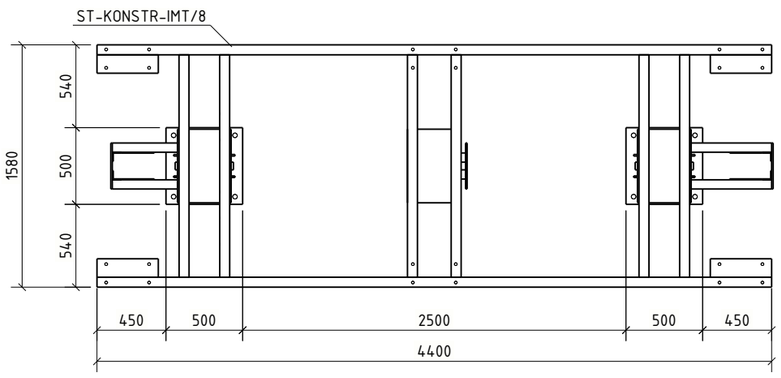

Medžiagų žiniaraštis

Pozicija	Standartas	Profilis	Klasė	Ilgis (mm)	Kiekis, vnt.	Masė, 1vnt.	visų (kg)	Pasta
ST-KONSTR-ASI110/16					1	882.9	882.9	
ST-KONSTR-IMK/18	LST EN 10025	Metalinė kolona	-	500	2	159.37	318.74	
ST-KONSTR-IMS/2	LST EN 10025	Metalinis tvirtinimas	-	300	1	35.26	35.26	
ST-KONSTR-IMS/3	LST EN 10025	Metalinis tvirtinimas	-	300	1	37.42	37.42	
ST-KONSTR-IMS/9	LST EN 10025	Metalinis tvirtinimas	-	480	1	96.44	96.44	
ST-KONSTR-IMT/8	LST EN 10025	Metalinė traversa	-	4400	1	353.01	353.01	
						Suvirinimui: 2,0%		17.7
						Cinkavimui: 3,0%		26.5

Varžtų kiekių žiniaraštis vienam gaminiui

Pavadinimas	Standartas	Kiekis [vnt]	Ilgis [mm]	Svoris [kg]	Klasė	Pastabos
Varžtas M16x220	LST EN ISO 4014	4	220	1.50	8.8 kl.	
Varžtas M20x65	LST EN ISO 4014	18	65	3.94	8.8 kl.	
Spyruoklinė poveržlė 20	LST EN ISO 7090	18	-	0.31	200HV	
Veržlė M16	LST EN ISO 4032	4	-	0.12	10 kl.	
Veržlė M20	LST EN ISO 4032	18	-	1.09	10 kl.	
Poveržlė 16	LST EN ISO 7089	8	-	0.09	200HV	
Poveržlė 20	LST EN ISO 7089	36	-	0.62	200HV	
			Viso, kg:	7.67		

1. Metalinių konstrukcijų gamintojas visas technologines skyles atlieka pagal LST EN ISO 14713-2 reikalavimus. Jei reikia, papildomos technologinės skylės derinamos su SK projekto PDV.
2. Esant poreikiui, siekiant išvengti sriegtos dalies patekimo į jungiamąjį paketą dėl varžtų gamybos paklaidų, galima naudoti to paties skersmens, ilgesnį varžtą.
3. Varžtų komplekto eiliškumas: Varžtas, min. 1vnt. poveržlė (papildomos poveržlės pagal poreikį kol pasiekiamas pilnas sriegis), jungiamsis metalo paketas, spyruoklinė poveržlė, veržlė.
4. Įrenginių atramų aukštis ir montavimo skylės turi būti tikslinamos gavus įrangos gamyklinius brėžinius.

Bendrosios pastabos

Korozijos klasė	C3 (LST EN ISO 9223)	NDT patikra	EN 1090-2
Antikorozinis padengimas	Karštas cinkavimas	Tolerancijų klasė	A
Paviršiaus paruošimas	ISO 8501-3 Sa 2½ + ISO8501-1 P2	Gamyklinės medžiagos	LST EN ISO 14341-A G42
Cinkavimo reikalavimai	LST EN ISO 1461:2009	Saugos klasė	RC2
Konstrukcijų klasė	EXC2 (EN 1090-2)	Tarnavimo trukmė	50 metų.

1. Siūlių storis a, nebent pažymėta kitaip.
2. Nenurodytų siūlės, a=1,2t (t -ploniausio elemento storis).
3. Profilių sujungimo vietas derinti su projektuotojais.
4. Suvirinimo siūlių paruošimas pagal LST EN ISO 9692-1;
5. Detales virinti visu lietimosi paviršiumi;

0	2026-02-06	Statybai
LAIDA	IŠLEID. DATA	LAIDOS STATUSAS. KEITIMŲ PRIEŽASTIS (JEI TAIKOMA)

KVAL. PATV. DOK. NR.

UAB "TETAS"
PLANAVIMO IR KONTROLĖS DEPARTAMENTAS
PROJEKTAVIMO SKYRIUS

STATINIO PROJEKTO PAVADINIMAS
INŽINERINIŲ TINKLŲ (ELEKTROS TINKLŲ) - 110/10 KV VANDŽIOGALOS TP, MĖKLOS G.13, VANDŽIOGALA, KAUNO RAJ. SAV., SKIRSTYKLOS REKONSTRAVIMO PROJEKTAS

DOKUMENTO PAVADINIMAS
Įrenginių atrama ST-KONSTR-ASI110/16

Laida: 0

LT

UŽSAKOVAS/STATYTOJAS
LITGRID AB

DOKUMENTO ŽYMUO
269-XX-TDP-SK-T1.B-ST-KONSTR-ASI110/16

Lapas: 1
Lapų: 1

PDF-XChange Editor Click to BUY NOW! www.pdf-xchange.com

Vaizdas iš priekio

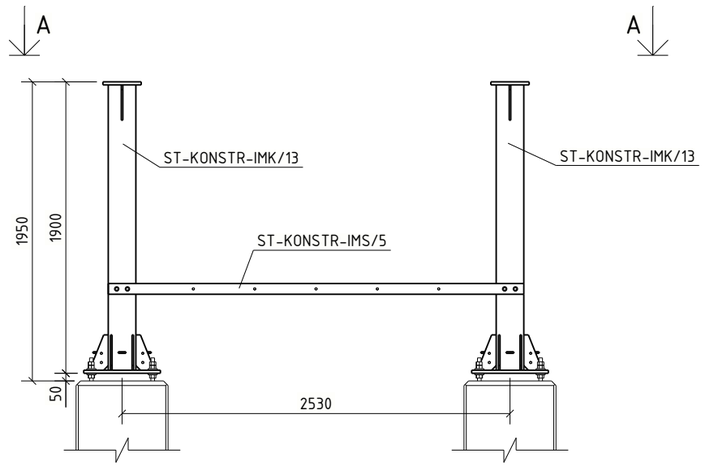

A - A
1:40

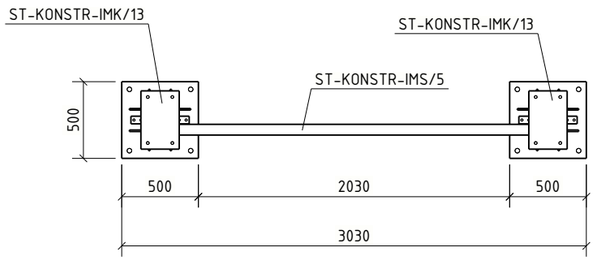

Medžiagų žiniaraštis

Pozicija	Standartas	Profilis	Klasė	Ilgis (mm)	Kiekis, vnt.	Masė, 1vnt.	visų (kg)	Pasta
ST-KONSTR-ASI110/17					2	294.1	588.3	
ST-KONSTR-IMK/13	LST EN 10025	Metalinė kolona	-	500	2	129.57	259.13	
ST-KONSTR-IMS/5	LST EN 10025	Metalinė sija	-	2710	1	20.99	20.99	
						Suvirinimui: 2,0%		5.9
						Cinkavimui: 3,0%		8.8

Varžtų kiekių žiniaraštis vienam gaminiui

Pavadinimas	Standartas	Kiekis [vnt]	Ilgis [mm]	Svoris [kg]	Klasė	Pastabos
Varžtas M16x220	LST EN ISO 4014	4	220	1.50	8.8 kl.	
Veržlė M16	LST EN ISO 4032	4	-	0.12	10 kl.	
Poveržlė 16	LST EN ISO 7089	8	-	0.09	200HV	
			Viso, kg:	1.72		

1. Metalinių konstrukcijų gamintojas visas technologines skyles atlieka pagal LST EN ISO 14713-2 reikalavimus. Jei reikia, papildomos technologinės skylės derinamos su SK projekto PDV.
2. Esant poreikiui, siekiant išvengti sriegtos dalies patekimo į jungiamąjį paketą dėl varžtų gamybos paklaidų, galima naudoti to paties skersmens, ilgesnį varžtą.
3. Varžtų komplekto eiliškumas: Varžtas, min. 1vnt. poveržlė (papildomos poveržlės pagal poreikį kol pasiekiamas pilnas sriegis), jungiamsis metalo paketas, spyruoklinė poveržlė, veržlė.
4. Įrenginių atramų aukštis ir montavimo skylės turi būti tikslinamos gavus įrangos gamyklinius brėžinius.

Bendrosios pastabos

Korozijos klasė	C3 (LST EN ISO 9223)	NDT patikra	EN 1090-2
Antikorozinis padengimas	Karštas cinkavimas	Tolerancijų klasė	A
Paviršiaus paruošimas	ISO 8501-3 Sa 2½ + ISO8501-1 P2	Gamyklinės medžiagos	LST EN ISO 14341-A G42
Cinkavimo reikalavimai	LST EN ISO 1461:2009	Saugos klasė	RC2
Konstrukcijų klasė	EXC2 (EN 1090-2)	Tarnavimo trukmė	50 metų.

1. Siūlių storis a, nebent pažymėta kitaip.
2. Nenurodytų siūlės, a=1,2t (t -ploniausio elemento storis).
3. Profilių sujungimo vietas derinti su projektuotojais.
4. Suvirinimo siūlių paruošimas pagal LST EN ISO 9692-1;
5. Detales virinti visu lietimosi paviršiumi;

0	2026-02-06	Statybai
LAIDA	IŠLEID. DATA	LAIDOS STATUSAS. KEITIMŲ PRIEŽASTIS (JEI TAIKOMA)

KVAL. PATV. DOK. NR.

UAB "TETAS"
PLANAVIMO IR KONTROLĖS DEPARTAMENTAS
PROJEKTAVIMO SKYRIUS

STATINIO PROJEKTO PAVADINIMAS
INŽINERINIŲ TINKLŲ (ELEKTROS TINKLŲ) - 110/10 KV VANDŽIOGALOS TP, MĖKLOS G.13, VANDŽIOGALA, KAUNO RAJ. SAV., SKIRSTYKLOS REKONSTRAVIMO PROJEKTAS

DOKUMENTO PAVADINIMAS
Įrenginių atrama ST-KONSTR-ASI110/17

Laida: 0

LT

UŽSAKOVAS/STATYTOJAS
LITGRID AB

DOKUMENTO ŽYMUO
269-XX-TDP-SK-T1.B-ST-KONSTR-ASI110/17

Lapas: 1
Lapų: 1

PDF-XChange Editor
Click to BUY NOW!
www.pdf-xchange.com

Vaizdas iš priekio

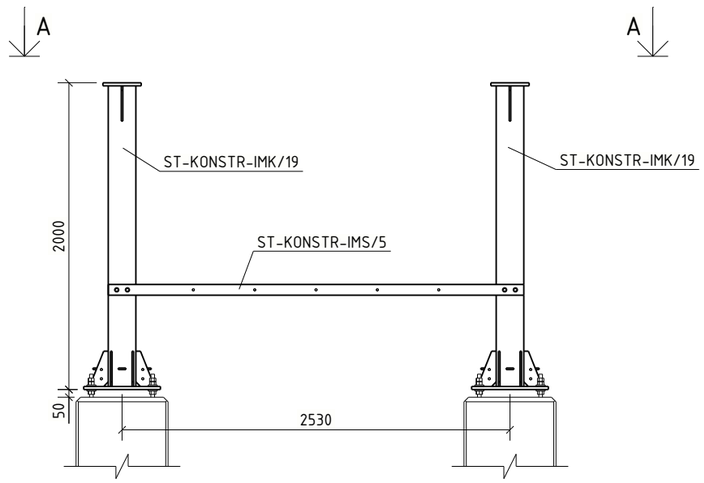

A - A
1:40

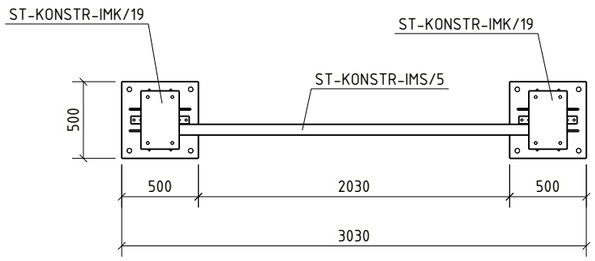

Medžiagų žiniaraštis

Pozicija	Standartas	Profilis	Klasė	Ilgis (mm)	Kiekis, vnt.	Masė, 1vnt.	visų (kg)	Pasta
ST-KONSTR-ASI110/18					1	301.0	301.0	
ST-KONSTR-IMK/19	LST EN 10025	Metalinė kolona	-	500	2	132.85	265.69	
ST-KONSTR-IMS/5	LST EN 10025	Metalinė sija	-	2710	1	20.99	20.99	
						Suvirinimui: 2,0%		6.0
						Cinkavimui: 3,0%		9.0

Varžtų kiekių žiniaraštis vienam gaminiui

Pavadinimas	Standartas	Kiekis [vnt]	Ilgis [mm]	Svoris [kg]	Klasė	Pastabos
Varžtas M16x220	LST EN ISO 4014	4	220	1.50	8.8 kl.	
Veržlė M16	LST EN ISO 4032	4	-	0.12	10 kl.	
Poveržlė 16	LST EN ISO 7089	8	-	0.09	200HV	
			Viso, kg:	1.72		

1. Metalinių konstrukcijų gamintojas visas technologines skyles atlieka pagal LST EN ISO 14713-2 reikalavimus. Jei reikia, papildomos technologinės skylės derinamos su SK projekto PDV.
2. Esant poreikiui, siekiant išvengti sriegtos dalies patekimo į jungiamąjį paketą dėl varžtų gamybos paklaidų, galima naudoti to paties skersmens, ilgesnį varžtą.
3. Varžtų komplekto eiliškumas: Varžtas, min. 1vnt. poveržlė (papildomos poveržlės pagal poreikį kol pasiekiamas pilnas sriegis), jungiamsis metalo paketas, spyruoklinė poveržlė, veržlė.
4. Įrenginių atramų aukštis ir montavimo skylės turi būti tikslinamos gavus įrangos gamyklinius brėžinius.

Bendrosios pastabos

Korozijos klasė	C3 (LST EN ISO 9223)	NDT patikra	EN 1090-2
Antikorozinis padengimas	Karštas cinkavimas	Tolerancijų klasė	A
Paviršiaus paruošimas	ISO 8501-3 Sa 2½ + ISO8501-1 P2	Gamyklinės medžiagos	LST EN ISO 14341-A G42
Cinkavimo reikalavimai	LST EN ISO 1461:2009	Saugos klasė	RC2
Konstrukcijų klasė	EXC2 (EN 1090-2)	Tarnavimo trukmė	50 metų.

1. Siūlių storis a, nebent pažymėta kitaip.
2. Nenurodytų siūlės, a=1,2t (t -ploniausio elemento storis).
3. Profilių sujungimo vietas derinti su projektuotojais.
4. Suvirinimo siūlių paruošimas pagal LST EN ISO 9692-1;
5. Detales virinti visu lietimosi paviršiumi;

0	2026-02-06	Statybai
LAIDA	IŠLEID. DATA	LAIDOS STATUSAS. KEITIMŲ PRIEŽASTIS (JEI TAIKOMA)

KVAL. PATV. DOK. NR.

UAB "TETAS"
PLANAVIMO IR KONTROLĖS DEPARTAMENTAS
PROJEKTAVIMO SKYRIUS

STATINIO PROJEKTO PAVADINIMAS
INŽINERINIŲ TINKLŲ (ELEKTROS TINKLŲ) - 110/10 KV VANDŽIOGALOS TP, MĖKLOS G.13, VANDŽIOGALA, KAUNO RAJ. SAV., SKIRSTYKLOS REKONSTRAVIMO PROJEKTAS

DOKUMENTO PAVADINIMAS
Įrenginių atrama ST-KONSTR-ASI110/18

Laida: 0

LT

UŽSAKOVAS/STATYTOJAS
LITGRID AB

DOKUMENTO ŽYMUO
269-XX-TDP-SK-T1.B-ST-KONSTR-ASI110/18

Lapas: 1
Lapų: 1

PDF-XChange Editor
Click to BUY NOW!
www.pdf-xchange.com

Vaizdas iš priekio

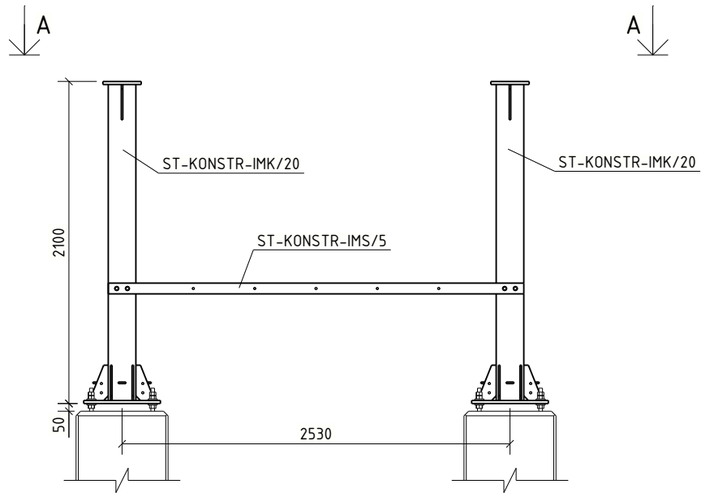

A - A
1:40

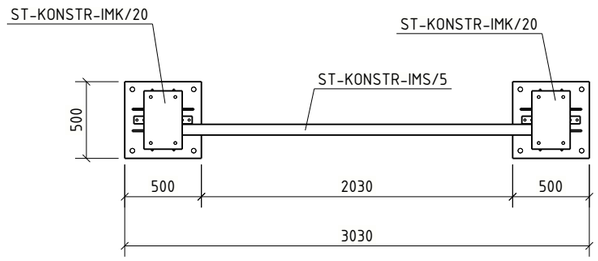

Medžiagų žiniaraštis

Pozicija	Standartas	Profilis	Klasė	Ilgis (mm)	Kiekis, vnt.	Masė, 1vnt.	visų (kg)	Pasta
ST-KONSTR-ASI110/19					1	307.9	307.9	
ST-KONSTR-IMK/20	LST EN 10025	Metalinė kolona	-	500	2	136.12	272.25	
ST-KONSTR-IMS/5	LST EN 10025	Metalinė sija	-	2710	1	20.99	20.99	
						Suvirinimui: 2,0%		6.2
						Cinkavimui: 3,0%		9.2

Varžtų kiekių žiniaraštis vienam gaminiui

Pavadinimas	Standartas	Kiekis [vnt]	Ilgis [mm]	Svoris [kg]	Klasė	Pastabos
Varžtas M16x220	LST EN ISO 4014	4	220	1.50	8.8 kl.	
Veržlė M16	LST EN ISO 4032	4	-	0.12	10 kl.	
Poveržlė 16	LST EN ISO 7089	8	-	0.09	200HV	
			Viso, kg:	1.72		

1. Metalinių konstrukcijų gamintojas visas technologines skyles atlieka pagal LST EN ISO 14713-2 reikalavimus. Jei reikia, papildomos technologinės skylės derinamos su SK projekto PDV.
2. Esant poreikiui, siekiant išvengti sriegtos dalies patekimo į jungiamąjį paketą dėl varžtų gamybos paklaidų, galima naudoti to paties skersmens, ilgesnį varžtą.
3. Varžtų komplekto eiliškumas: Varžtas, min. 1vnt. poveržlė (papildomos poveržlės pagal poreikį kol pasiekiamas pilnas sriegis), jungiamsis metalo paketas, spyruoklinė poveržlė, veržlė.
4. Įrenginių atramų aukštis ir montavimo skylės turi būti tikslinamos gavus įrangos gamyklinius brėžinius.

Bendrosios pastabos

Korozijos klasė	C3 (LST EN ISO 9223)	NDT patikra	EN 1090-2
Antikorozinis padengimas	Karštas cinkavimas	Tolerancijų klasė	A
Paviršiaus paruošimas	ISO 8501-3 Sa 2½ + ISO8501-1 P2	Gamyklinės medžiagos	LST EN ISO 14341-A G42
Cinkavimo reikalavimai	LST EN ISO 1461:2009	Saugos klasė	RC2
Konstrukcijų klasė	EXC2 (EN 1090-2)	Tarnavimo trukmė	50 metų.

1. Siūlių storis a, nebent pažymėta kitaip.
2. Nenurodytų siūlės, a=1,2t (t -ploniausio elemento storis).
3. Profilių sujungimo vietas derinti su projektuotojais.
4. Suvirinimo siūlių paruošimas pagal LST EN ISO 9692-1;
5. Detales virinti visu lietimosi paviršiumi;

0	2026-02-06	Statybai
LAIDA	IŠLEID. DATA	LAIDOS STATUSAS. KEITIMŲ PRIEŽASTIS (JEI TAIKOMA)

KVAL. PATV. DOK. NR.

UAB "TETAS"
PLANAVIMO IR KONTROLĖS DEPARTAMENTAS
PROJEKTAVIMO SKYRIUS

STATINIO PROJEKTO PAVADINIMAS
INŽINERINIŲ TINKLŲ (ELEKTROS TINKLŲ) - 110/10 KV VANDŽIOGALOS TP, MĖKLOS G.13, VANDŽIOGALA, KAUNO RAJ. SAV., SKIRSTYKLOS REKONSTRAVIMO PROJEKTAS

DOKUMENTO PAVADINIMAS
Įrenginių atrama ST-KONSTR-ASI110/19

Laida: 0

LT

UŽSAKOVAS/STATYTOJAS
LITGRID AB

DOKUMENTO ŽYMUO
269-XX-TDP-SK-T1.B-ST-KONSTR-ASI110/19

Lapas: 1
Lapų: 1

pdf-XChange Editor
Click to BUY NOW!
www.pdf-xchange.com

Vaizdas iš priekio

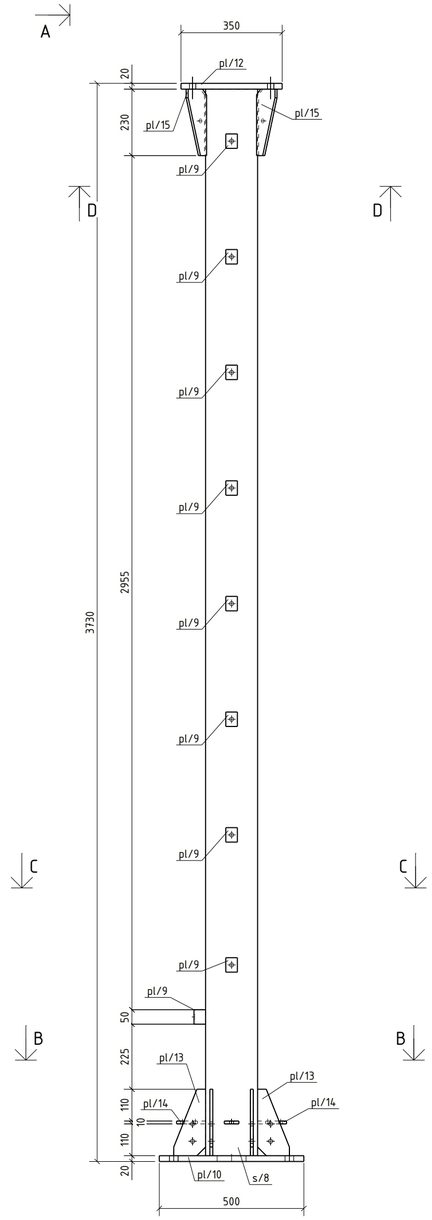

A - A
1:15

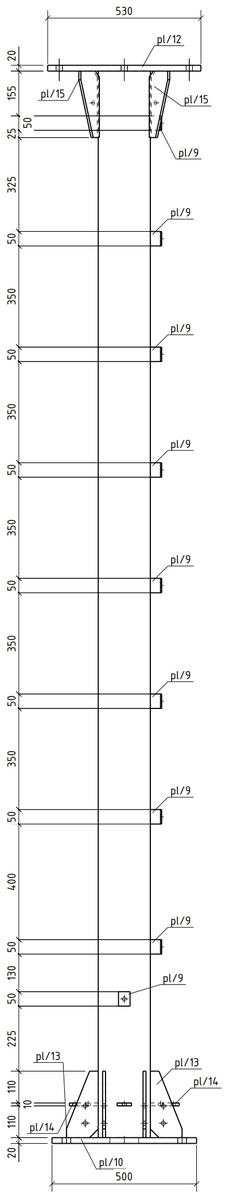

pl/9

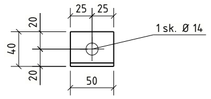

pl/13

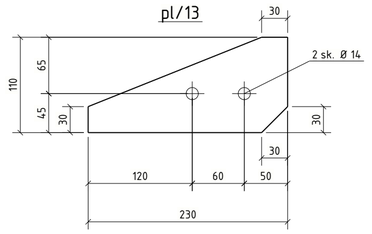

pl/15

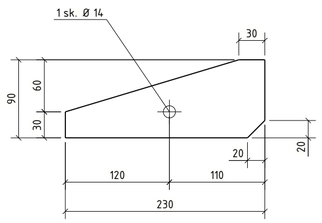

pl/14

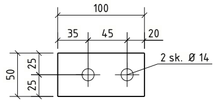

pl/10

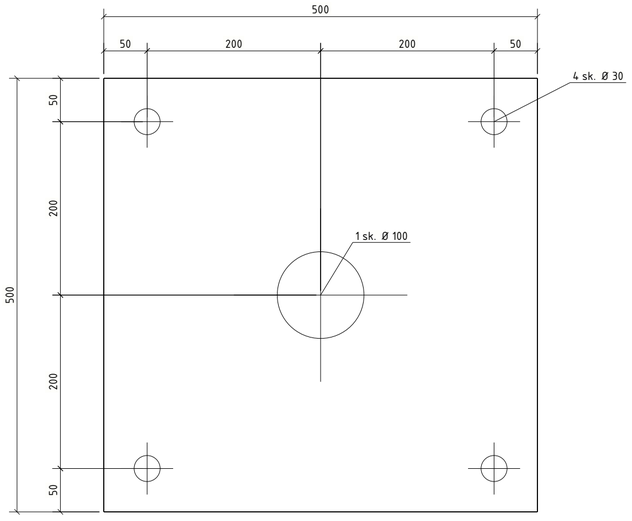

pl/12

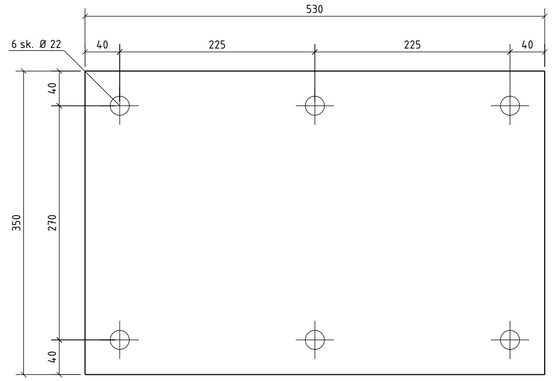

s/8

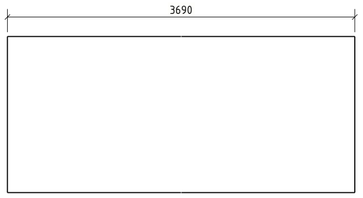

A
B - B
1:10

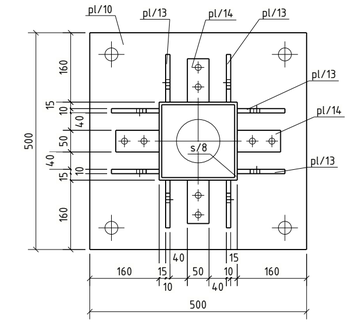

C - C
1:10

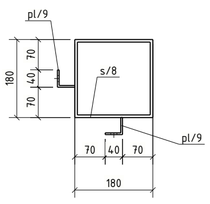

D - D
1:10

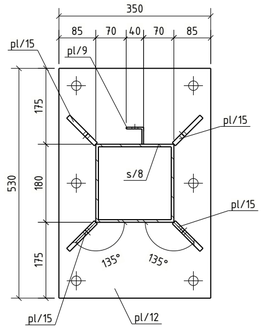

Medžiagų žiniaraštis

Pozicija	Standartas	Profilis	Klasė	Ilgis (mm)	Kiekis, vnt.	Masė, 1vnt.	visų (kg)	Pasta
ST-KONSTR-IMK/1					1	217.5	217.5	
pl/9	LST EN 10025	L40×4	S355J2	50	9	0.12	1.09	k. cink.
pl/10	LST EN 10025	PL20×500	S355J2	500	1	39.25	39.25	K. cink.
pl/12	LST EN 10025	PL20×350	S355J2	530	1	29.12	29.12	k. cink.
pl/13	LST EN 10025	PL10×110	S355J2	230	8	1.32	10.58	K. cink.
pl/14	LST EN 10025	PL10×50	S355J2	100	4	0.39	1.57	k. cink.
pl/15	LST EN 10025	PL10×90	S355J2	230	4	1.14	4.55	K. cink.
s/8	LST EN 10025	SHS180×6	S355J2H	3690	1	120.96	120.96	k. cink.
						Suvirinimui: 2,0%		4.3
						Cinkavimui: 3,0%		6.5

Bendrosios pastabos

Korozijos klasė	C3 (LST EN ISO 9223)	NDT patikra	EN 1090-2
Antikorozinis padengimas	Karštas cinkavimas	Toleranciju klasė	A
Paviršiaus paruošimas	ISO 8501-3 Sa 2½ + ISO8501-1 P2	Gamyklinės medžiagos	LST EN ISO 14341-A G42
Cinkavimo reikalavimai	LST EN ISO 1461:2009	Saugos klasė	RC2
Konstrukcijų klasė	EXC2 (EN 1090-2)	Tarnavimo trukmė	50 metų.

1. Siūlių storis a, nebent pažymėta kitaip.
2. Nenurodytų siūlės, a=1,2t (t -ploniausio elemento storis).
3. Profilių sujungimo vietas derinti su projektuotojais.
4. Suvirinimo siūlių paruošimas pagal LST EN ISO 9692-1;
5. Detales virinti visu lietimosi paviršiumi;

0	2026-02-06	Statybai
LAIDA	IŠLEID. DATA	LAIDOS STATUSAS. KEITIMŲ PRIEŽASTIS (JEI TAIKOMA)

KVAL. PATV. DOK. NR.

UAB "TETAS"
PLANAVIMO IR KONTROLĖS DEPARTAMENTAS
PROJEKTAVIMO SKYRIUS

STATINIO PROJEKTO PAVADINIMAS
INŽINERINIŲ TINKLŲ (ELEKTROS TINKLŲ) - 110/10 KV VANDŽIOGALOS TP, MĖKLOS G.13, VANDŽIOGALA, KAUNO RAJ. SAV., SKIRSTYKLOS REKONSTRAVIMO PROJEKTAS

DOKUMENTO PAVADINIMAS
Metalinė kolona ST-KONSTR-IMK/1

Laida: 0

LT

UŽSAKOVAS/STATYTOJAS
LITGRID AB

DOKUMENTO ŽYMUO
269-XX-TDP-SK-T1.B-ST-KONSTR-IMK/1

Lapas: 1 | Lapu: 1

PDF-XChange Editor
Click to BUY NOW!
www.pdf-xchange.com

Vaizdas iš priekio

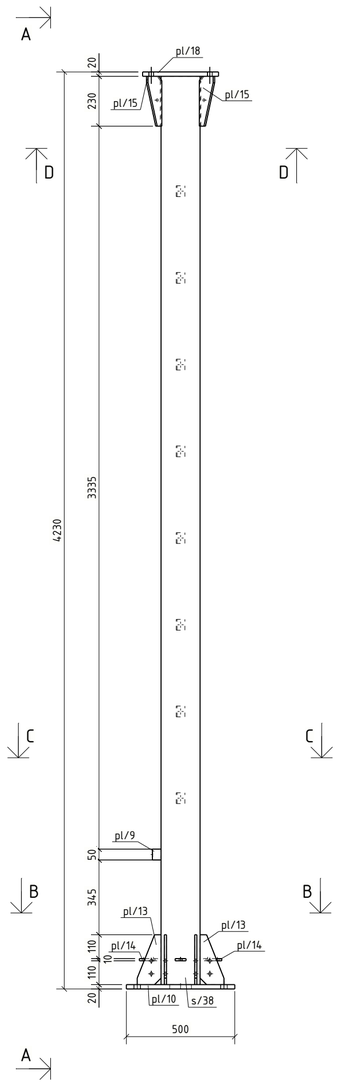

A - A
1:20

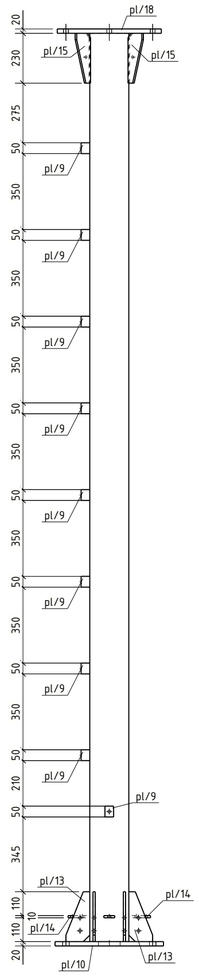

pl/9

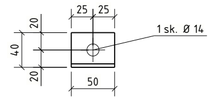

pl/13

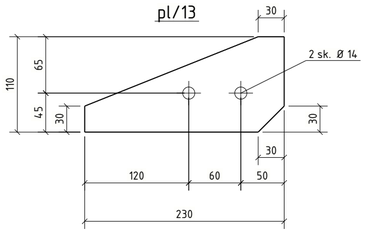

pl/14

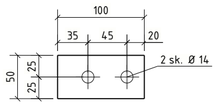

pl/15

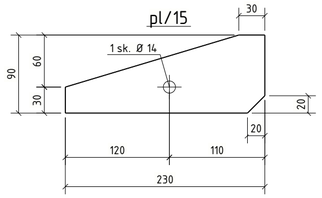

pl/10

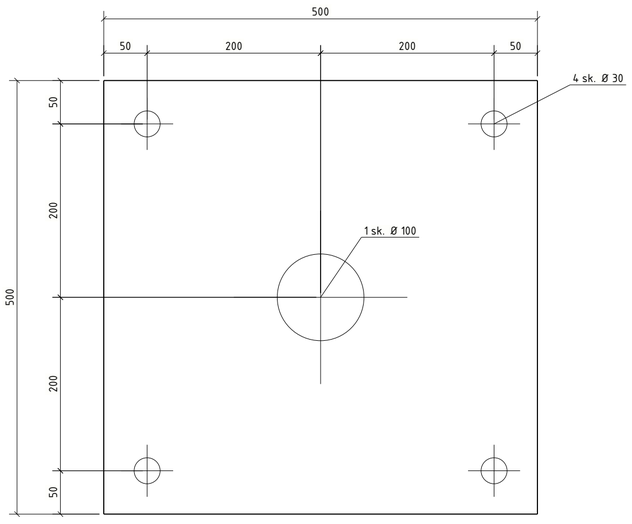

pl/18

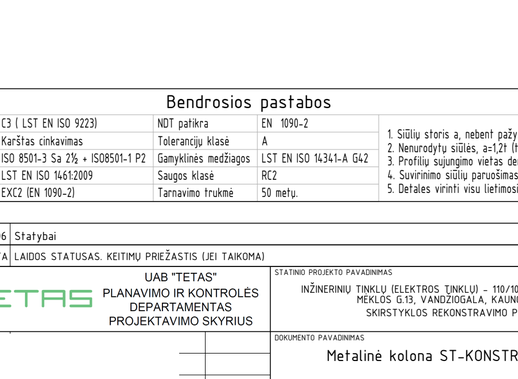

s/38

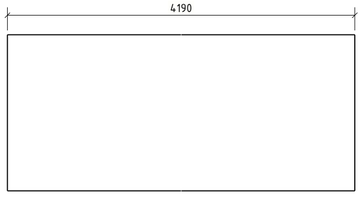

B - B
1:10

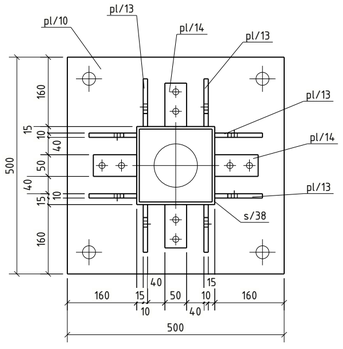

C - C
1:10

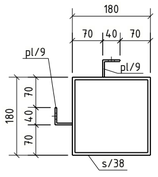

D - D
1:10

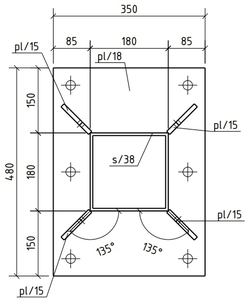

Medžiagų žiniaraštis

Pozicija	Standartas	Profilis	Klasė	Ilgis (mm)	Kiekis, vnt.	Masė, 1vnt.	visų (kg)	Pastaba
ST-KONSTR-IMK/2					1	231.8	231.8	
pl/9	LST EN 10025	L40×4	S355J2	50	9	0.12	1.09	k. cink.
pl/10	LST EN 10025	PL20×500	S355J2	500	1	39.25	39.25	K. cink.
pl/13	LST EN 10025	PL10×110	S355J2	230	8	1.32	10.58	K. cink.
pl/14	LST EN 10025	PL10×50	S355J2	100	4	0.39	1.57	k. cink.
pl/15	LST EN 10025	PL10×90	S355J2	230	4	1.14	4.55	K. cink.
pl/18	LST EN 10025	PL20×350	S355J2	480	1	26.38	26.38	k. cink.
s/38	LST EN 10025	SHS180×6	S355J2H	4190	1	137.35	137.35	k. cink.
						Suvirinimui: 2,0%		4.6
						Cinkavimui: 3,0%		7.0

Bendrosios pastabos

Korozijos klasė	C3 (LST EN ISO 9223)	NDT patikra	EN 1090-2
Antikorozinis padengimas	Karštas cinkavimas	Toleranciju klasė	A
Paviršiaus paruošimas	ISO 8501-3 Sa 2½ + ISO8501-1 P2	Gamyklinės medžiagos	LST EN ISO 14341-A G42
Cinkavimo reikalavimai	LST EN ISO 1461:2009	Saugos klasė	RC2
Konstrukcijų klasė	EXC2 (EN 1090-2)	Tarnavimo trukmė	50 metų.

1. Siūlių storis a, nebent pažymėta kitaip.
2. Nenurodytų siūlės, a=1,2t (t -ploniausio elemento storis).
3. Profilių sujungimo vietas derinti su projektuotojais.
4. Suvirinimo siūlių paruošimas pagal LST EN ISO 9692-1;
5. Detales virinti visu lietimosi paviršiumi;

0	2026-02-06	Statybai
LAIDA	IŠLEID. DATA	LAIDOS STATUSAS. KEITIMŲ PRIEŽASTIS (JEI TAIKOMA)

KVAL. PATV. DOK. NR.

UAB "TETAS"
PLANAVIMO IR KONTROLĖS DEPARTAMENTAS
PROJEKTAVIMO SKYRIUS

STATINIO PROJEKTO PAVADINIMAS
INŽINERINIŲ TINKLŲ (ELEKTROS TINKLŲ) - 110/10 KV VANDŽIOGALOS TP, MĖKLOS G.13, VANDŽIOGALA, KAUNO RAJ. SAV., SKIRSTYKLOS REKONSTRAVIMO PROJEKTAS

DOKUMENTO PAVADINIMAS
Metalinė kolona ST-KONSTR-IMK/2

Laida: 0

UŽSAKOVAS/STATYTOJAS
LT
LITGRID AB

DOKUMENTO ŽYMUO
269-XX-TDP-SK-T1.B-ST-KONSTR-IMK/2

Lapas: 1 | Lapu: 1

PDF-XChange Editor
Click to BUY NOW!
www.pdf-xchange.com

Vaizdas iš priekio

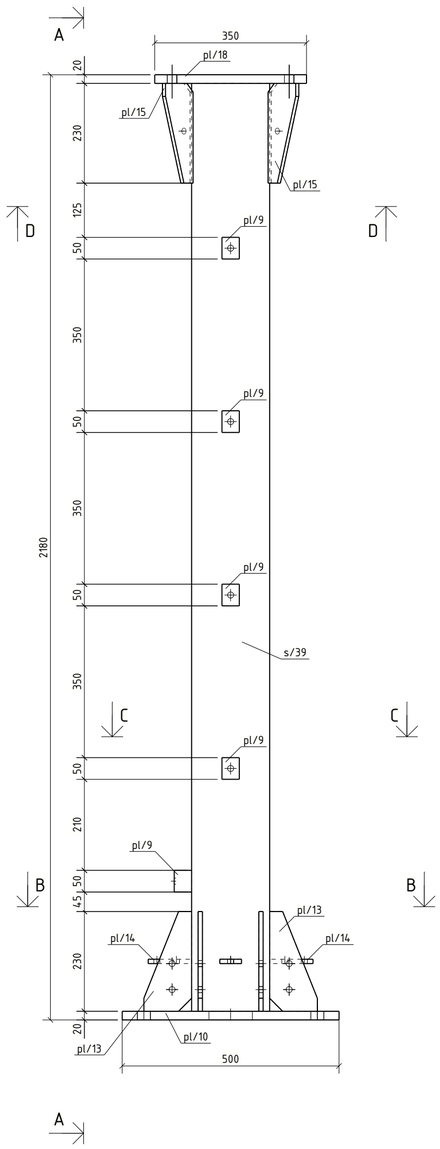

A - A
1:10

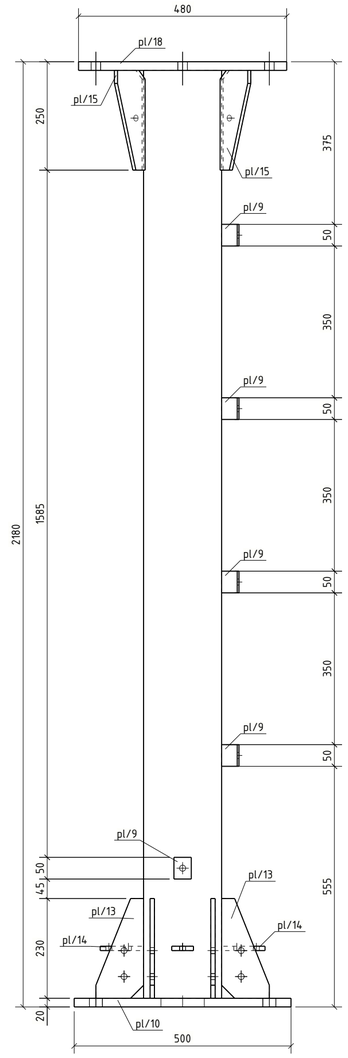

pl/9

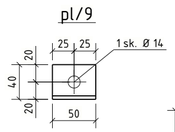

pl/13

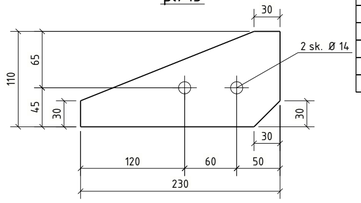

pl/14

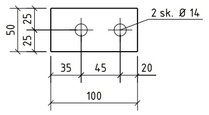

pl/15

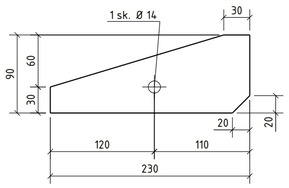

s/39

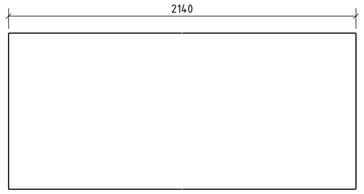

Medžiagų žiniaraštis							
Pozicija	Standartas	Profilis	Klasė	Ilgis (mm)	Kiekis, vnt.	Masė, 1vnt.	visų (kg)	Pastaba
ST-KONSTR-IMK/3					1	160.7	160.7	
pl/9	LST EN 10025	L40*4	S355J2	50	5	0.12	0.60	k. cink.
pl/10	LST EN 10025	PL20*500	S355J2	500	1	39.25	39.25	K. cink.
pl/13	LST EN 10025	PL10*110	S355J2	230	8	1.32	10.58	K. cink.
pl/14	LST EN 10025	PL10*50	S355J2	100	4	0.39	1.57	k. cink.
pl/15	LST EN 10025	PL10*90	S355J2	230	4	1.14	4.55	K. cink.
pl/18	LST EN 10025	PL20*350	S355J2	480	1	26.38	26.38	k. cink.
s/39	LST EN 10025	SHS180*6	S355J2H	214.0	1	70.15	70.15	k. cink.
						Suvirinimui: 2,0%	3.2	
						Cinkavimui: 3,0%	4.8	

pl/10

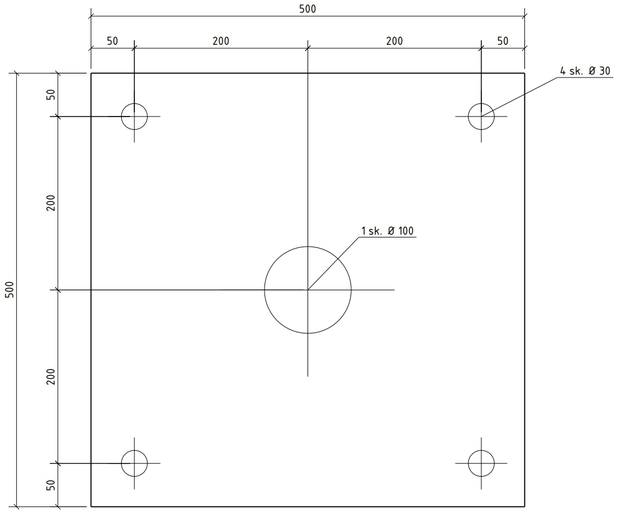

pl/18

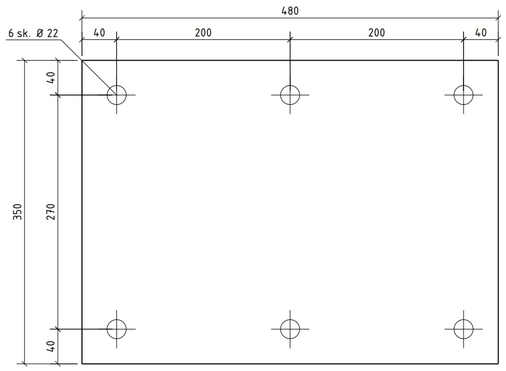

B - B
1:10

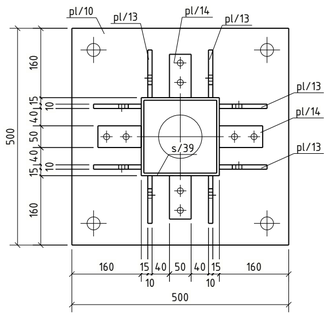

C - C
1:10

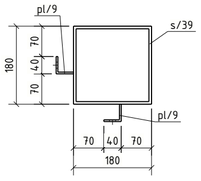

D - D
1:10

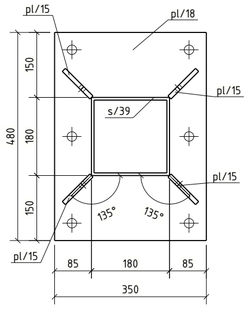

Bendrosios pastabos

Korozijos klasė	C3 (LST EN ISO 9223)	NDT patikra	EN 1090-2
Antikorozinis padengimas	Karštas cinkavimas	Tolerancijų klasė	A
Paviršiaus paruošimas	ISO 8501-3 Sa 2½ + ISO8501-1 P2	Gamyklinės medžiagos	LST EN ISO 14341-A G42
Cinkavimo reikalavimai	LST EN ISO 1461:2009	Saugos klasė	RC2
Konstrukcijų klasė	EXC2 (EN 1090-2)	Tarnavimo trukmė	50 metų.

1. Siūlių storis a, nebent pažymėta kitaip.
2. Nenurodytų siūlės, a=1,2t (t –ploniausio elemento storis).
3. Profilių sujungimo vietas derinti su projektuotojais.
4. Suvirinimo siūlių paruošimas pagal LST EN ISO 9692-1;
5. Detales virinti visu lietimosi paviršiumi;

0	2026-02-06	Statybai
LAIDA	IŠLEID. DATA	LAIDOS STATUSAS. KEITIMŲ PRIEŽASTIS (JEI TAIKOMA)

KVAL. PATV. DOK. NR.

UAB "TETAS"
PLANAVIMO IR KONTROLĖS DEPARTAMENTAS
PROJEKTAVIMO SKYRIUS

STATINIO PROJEKTO PAVADINIMAS
INŽINERINIŲ TINKLŲ (ELEKTROS TINKLŲ) – 110/10 KV VANDŽIOGALOS TP, MĖKLOS G.13, VANDŽIOGALA, KAUNO RAJ. SAV., SKIRSTYKLOS REKONSTRAVIMO PROJEKTAS

DOKUMENTO PAVADINIMAS: Metalinė kolona ST-KONSTR-IMK/3

Laida: 0

UŽSAKOVAS/STATYTOJAS: LITGRID AB

DOKUMENTO ŽYMUO: 269-XX-TDP-SK-T1.B-ST-KONSTR-IMK/3

Lapas: 1

Lapų: 1

LT

PDF-XChange Editor
Click to BUY NOW!
www.pdf-xchange.com

Vaizdas iš priekio

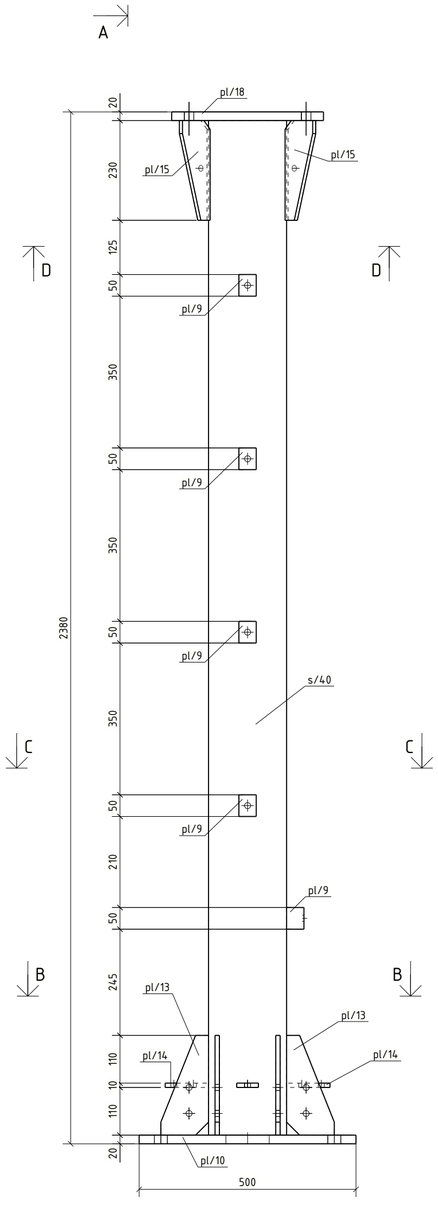

A - A
1:10

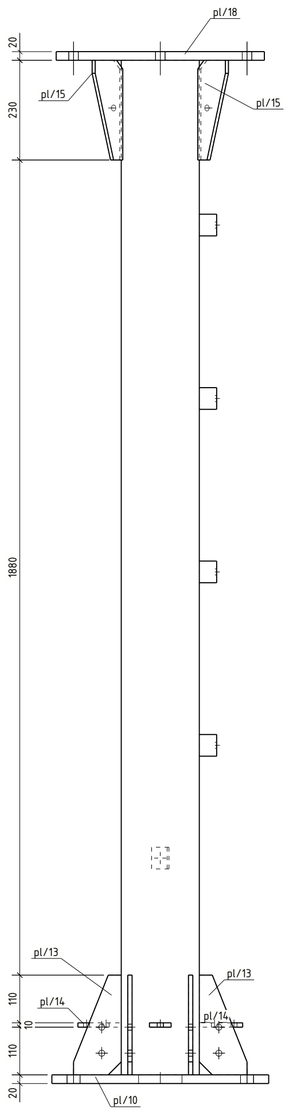

pl/13

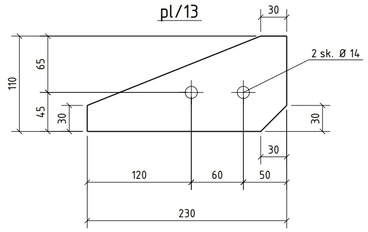

pl/15

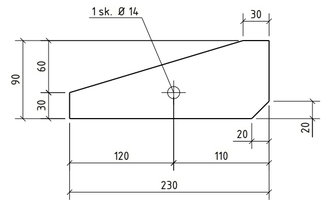

pl/14

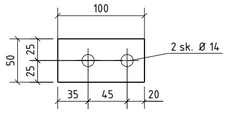

pl/10

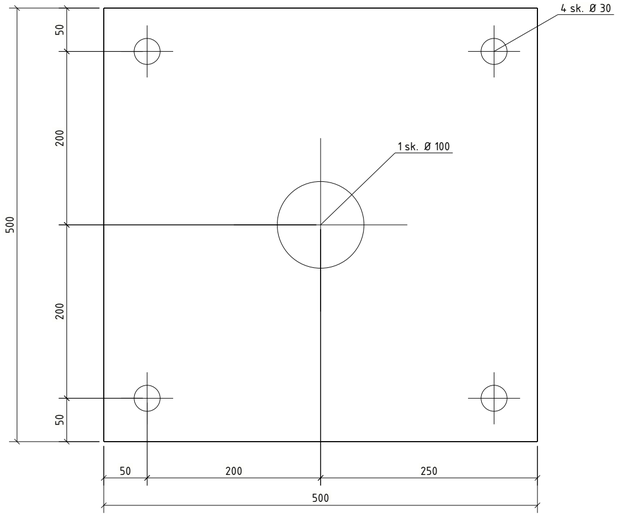

pl/18

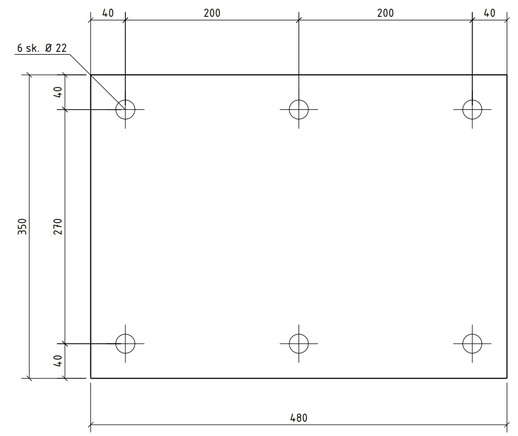

s/40

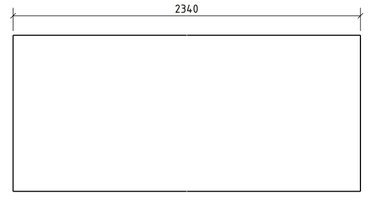

B - B
1:10

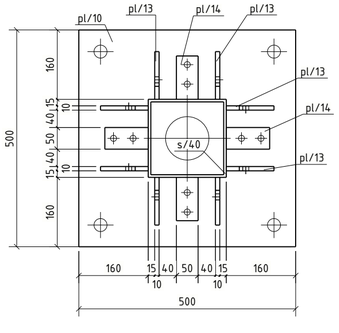

C - C
1:10

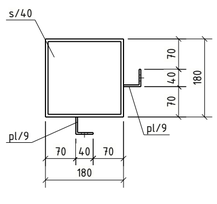

D - D
1:10

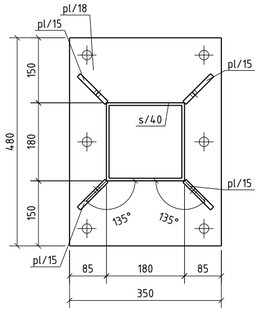

Medžiagų žiniaraštis

Pozicija	Standartas	Profilis	Klasė	Ilgis (mm)	Kiekis, vnt.	Masė, 1vnt.	visų (kg)	Past
ST-KONSTR-IMK/4					1	167.6	167.6	
pl/9	LST EN 10025	L40*4	S355J2	50	5	0.12	0.60	k. cink.
pl/10	LST EN 10025	PL20*500	S355J2	500	1	39.25	39.25	K. cink.
pl/13	LST EN 10025	PL10*110	S355J2	230	8	1.32	10.58	K. cink.
pl/14	LST EN 10025	PL10*50	S355J2	100	4	0.39	1.57	k. cink.
pl/15	LST EN 10025	PL10*90	S355J2	230	4	1.14	4.55	K. cink.
pl/18	LST EN 10025	PL20*350	S355J2	480	1	26.38	26.38	k. cink.
s/40	LST EN 10025	SHS180*6	S355J2H	2340	1	76.71	76.71	k. cink.
						Suvirinimui: 2,0%		3.4
						Cinkavimui: 3,0%		5.0

Bendrosios pastabos

Korozijos klasė	C3 (LST EN ISO 9223)	NDT patikra	EN 1090-2
Antikorozinis padengimas	Karštas cinkavimas	Tolerancijų klasė	A
Paviršiaus paruošimas	ISO 8501-3 Sa 2½ + ISO8501-1 P2	Gamyklinės medžiagos	LST EN ISO 14341-A G42
Cinkavimo reikalavimai	LST EN ISO 1461:2009	Saugos klasė	RC2
Konstrukcijų klasė	EXC2 (EN 1090-2)	Tarnavimo trukmė	50 metų.

1. Siūlių storis a, nebent pažymėta kitaip.
2. Nenurodytų siūlės, a=1,2t (t -ploniausio elemento storis).
3. Profilių sujungimo vietas derinti su projektuotojais.
4. Suvirinimo siūlių paruošimas pagal LST EN ISO 9692-1;
5. Detales virinti visu lietimosi paviršiumi;

0	2026-02-06	Statybai
LAIDA	IŠLEID. DATA	LAIDOS STATUSAS. KEITIMŲ PRIEŽASTIS (JEI TAIKOMA)

KVAL. PATV. DOK. NR.

UAB "TETAS"
PLANAVIMO IR KONTROLĖS DEPARTAMENTAS
PROJEKTAVIMO SKYRIUS

STATINIO PROJEKTO PAVADINIMAS
INŽINERINIŲ TINKLŲ (ELEKTROS TINKLŲ) - 110/10 KV VANDŽIOGALOS TP, MĖKLOS G.13, VANDŽIOGALA, KAUNO RAJ. SAV., SKIRSTYKLOS REKONSTRAVIMO PROJEKTAS

DOKUMENTO PAVADINIMAS
Metalinė kolona ST-KONSTR-IMK/4

Laida: 0

LT

UŽSAKOVAS/STATYTOJAS
LITGRID AB

DOKUMENTO ŽYMUO
269-XX-TDP-SK-T1.B-ST-KONSTR-IMK/4

Lapas: 1 | Lapų: 1

pdf-XChange Editor
Click to BUY NOW!
www.pdf-xchange.com

Vaizdas iš priekio

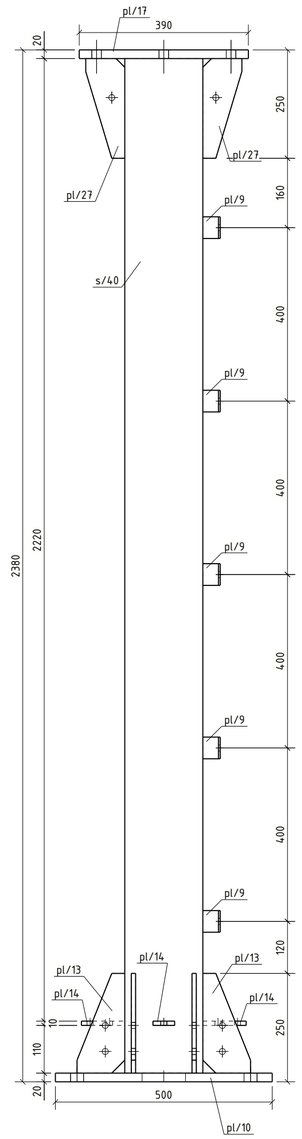

A - A
1:10

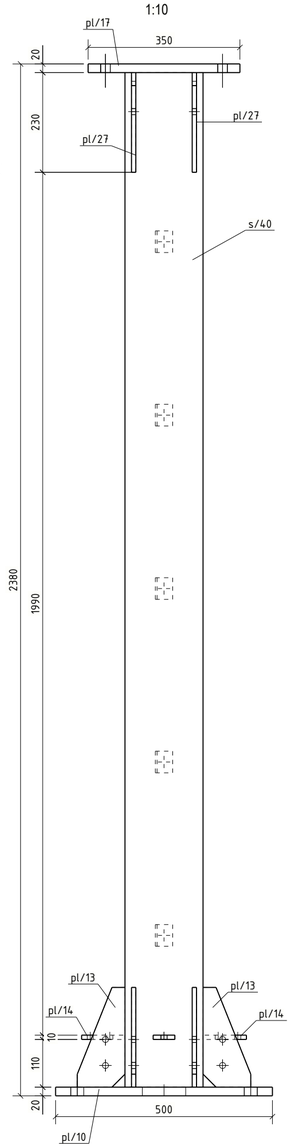

pl/13

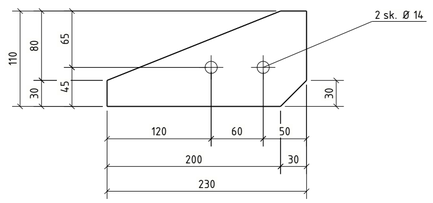

pl/14

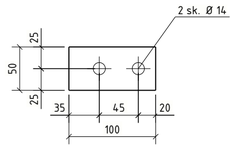

pl/27

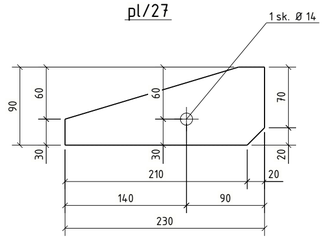

s/40

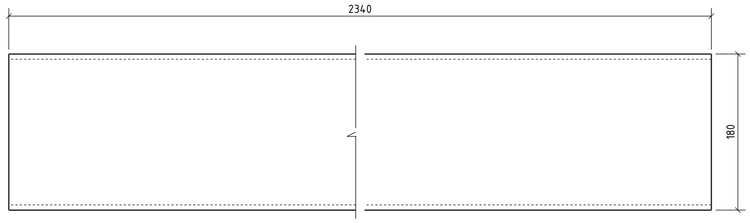

Medžiagų žiniaraštis							
Pozicija	Standartas	Profilis	Klasė	Ilgis (mm)	Kiekis, vnt.	Masė, 1vnt.	visų (kg)	Pastaba
ST-KONSTR-IMK/5					2	162.4	324.9	
pl/9	LST EN 10025	L40*4	S355J2	50	5	0.12	0.60	k. cink.
pl/10	LST EN 10025	PL20*500	S355J2	500	1	39.25	39.25	K. cink.
pl/13	LST EN 10025	PL10*110	S355J2	230	8	1.32	10.58	K. cink.
pl/14	LST EN 10025	PL10*50	S355J2	100	4	0.39	1.57	k. cink.
pl/17	LST EN 10025	PL20*350	S355J2	390	1	21.43	21.43	k. cink.
pl/27	LST EN 10025	PL10*90	S355J2	230	4	1.14	4.55	K. cink.
s/40	LST EN 10025	SHS180*6	S355J2H	2340	1	76.71	76.71	k. cink.
						Suvirinimui: 2,0%		3.2
						Cinkavimui: 3,0%		4.9

pl/17

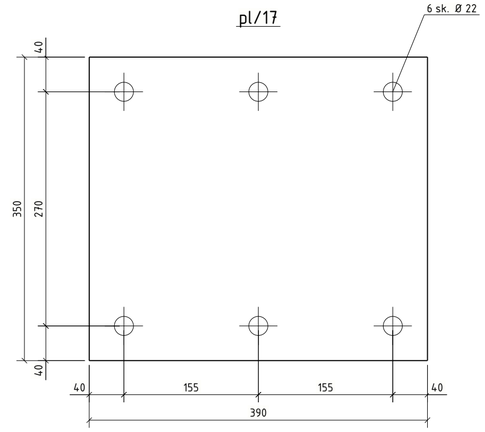

pl/10

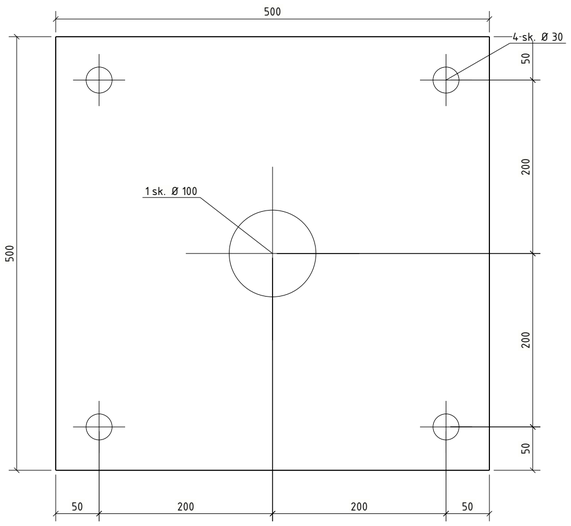

B - B
1:20

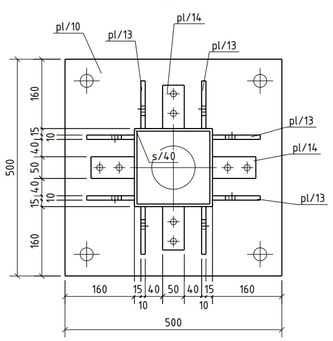

C - C
1:20

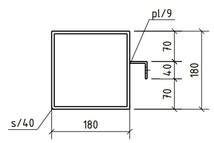

D - D
1:20

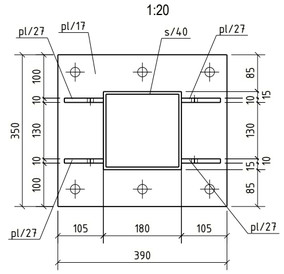

Bendrosios pastabos

Korozijos klasė	C3 (LST EN ISO 9223)	NDT patikra	EN 1090-2
Antikorozinis padengimas	Karštas cinkavimas	Toleranciju klasė	A
Paviršiaus paruošimas	ISO 8501-3 Sa 2½ + ISO8501-1 P2	Gamyklinės medžiagos	LST EN ISO 14341-A G42
Cinkavimo reikalavimai	LST EN ISO 1461:2009	Saugos klasė	RC2
Konstrukcijų klasė	EXC2 (EN 1090-2)	Tarnavimo trukmė	50 metų.

1. Siūlių storis a, nebent pažymėta kitaip.
2. Nenurodytų siūlės, a=1,2t (t -ploniausio elemento storis).
3. Profilių sujungimo vietas derinti su projektuotojais.
4. Suvirinimo siūlių paruošimas pagal LST EN ISO 9692-1;
5. Detales virinti visu lietimosi paviršiumi;

0	2026-02-06	Statybai	
LAIDA	IŠLEID. DATA	LAIDOS STATUSAS. KEITIMŲ PRIEŽASTIS (JEI TAIKOMA)	
KVAL. PATV. DOK. NR.	UAB "TETAS" PLANAVIMO IR KONTROLĖS DEPARTAMENTAS PROJEKTAVIMO SKYRIUS	STATINIO PROJEKTO PAVADINIMAS	INŽINERINIŲ TINKLŲ (ELEKTROS TINKLŲ) - 110/10 KV VANDŽIOGALOS TP, MĖKLOS G.13, VANDŽIOGALA, KAUNO RAJ. SAV., SKIRSTYKLOS REKONSTRAVIMO PROJEKTAS
		DOKUMENTO PAVADINIMAS	Metalinė kolona ST-KONSTR-IMK/5 — Laida 0
LT	UŽSAKOVAS/STATYTOJAS: LITGRID AB	DOKUMENTO ŽYMUO	269-XX-TDP-SK-T1.B-ST-KONSTR-IMK/5 — Lapas 1 — Lapų 1

pdf-XChange Editor
Click to BUY NOW!
www.pdf-xchange.com

Vaizdas iš priekio

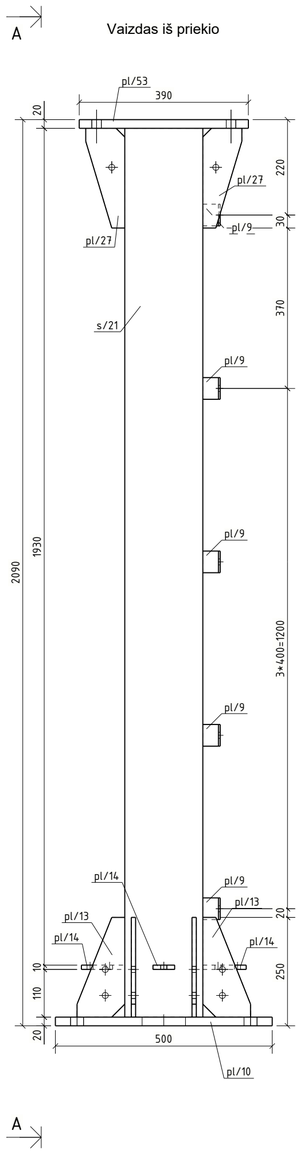

A - A
1:10

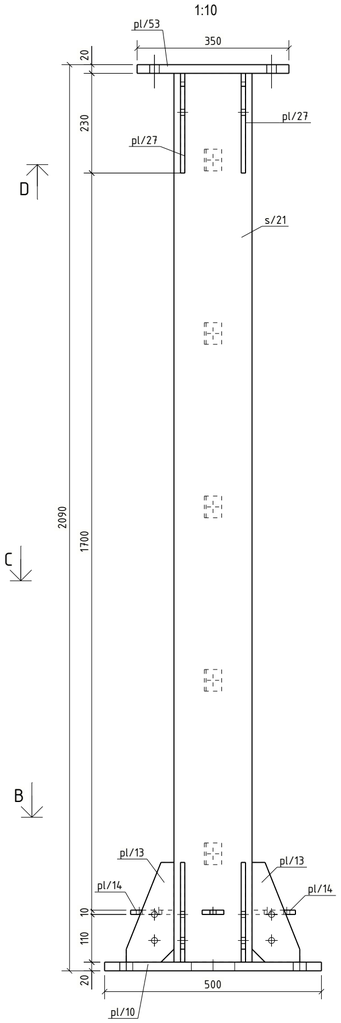

pl/13

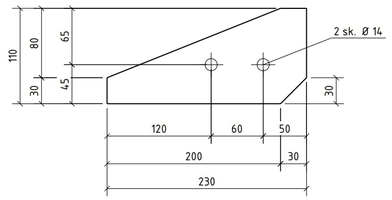

pl/14

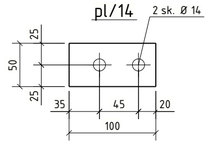

pl/27

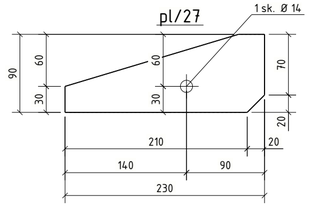

s/21

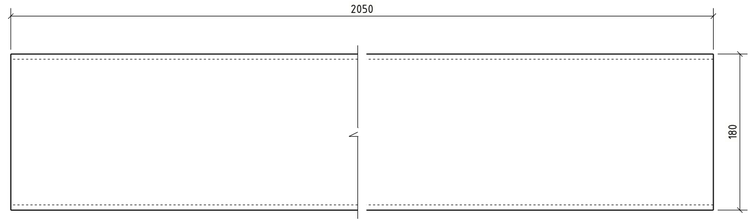

Medžiagų žiniaraštis							
Pozicija	Standartas	Profilis	Klasė	Ilgis (mm)	Kiekis, vnt.	Masė, 1vnt.	visų (kg)	Past
ST-KONSTR-IMK/6					2	152.5	304.9	
pl/9	LST EN 10025	L40*4	S355J2	50	5	0.12	0.60	k. cink.
pl/10	LST EN 10025	PL20*500	S355J2	500	1	39.25	39.25	K. cink.
pl/13	LST EN 10025	PL10*110	S355J2	230	8	1.32	10.58	K. cink.
pl/14	LST EN 10025	PL10*50	S355J2	100	4	0.39	1.57	K. cink.
pl/27	LST EN 10025	PL10*90	S355J2	230	4	1.14	4.55	K. cink.
pl/53	LST EN 10025	PL20*350	S355J2	390	1	21.43	21.43	k. cink.
s/21	LST EN 10025	SHS180*6	S355J2H	2050	1	67.20	67.20	k. cink.
						Suvirinimui: 2,0%	3.0	
						Cinkavimui: 3,0%	4.6	

pl/53

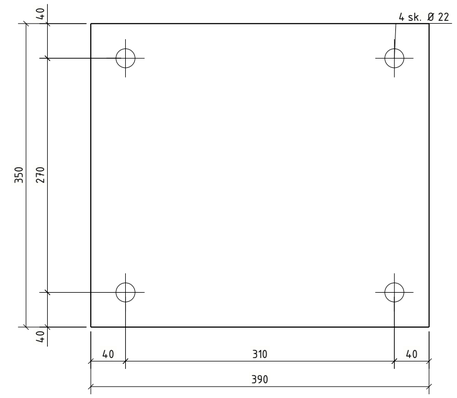

pl/10

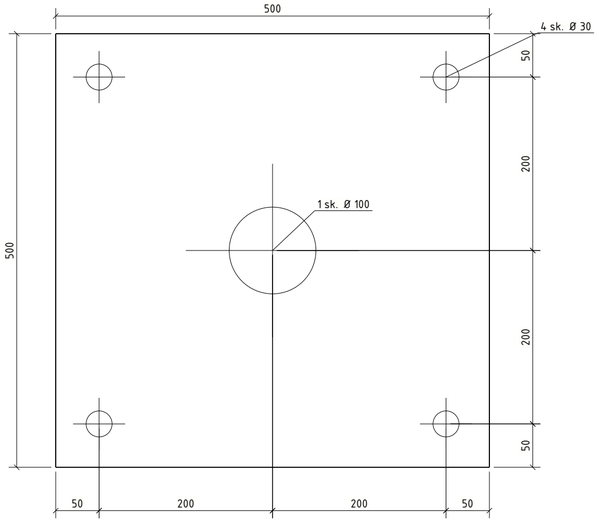

B - B
1:20

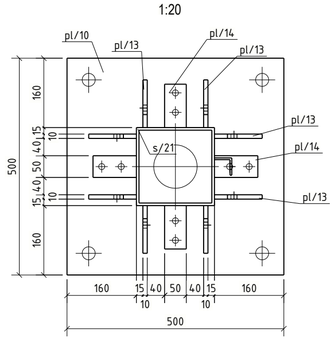

C - C
1:20

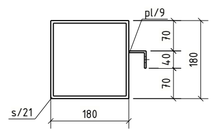

D - D
1:20

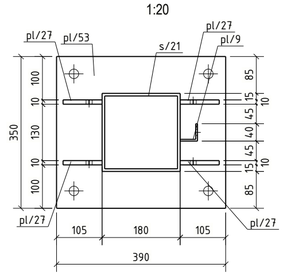

Bendrosios pastabos

Korozijos klasė	C3 (LST EN ISO 9223)	NDT patikra	EN 1090-2
Antikorozinis padengimas	Karštas cinkavimas	Tolerancijų klasė	A
Paviršiaus paruošimas	ISO 8501-3 Sa 2½ + ISO8501-1 P2	Gamyklinės medžiagos	LST EN ISO 14341-A G42
Cinkavimo reikalavimai	LST EN ISO 1461:2009	Saugos klasė	RC2
Konstrukcijų klasė	EXC2 (EN 1090-2)	Tarnavimo trukmė	50 metų.

1. Siūlių storis a, nebent pažymėta kitaip.
2. Nenurodytų siūlės, a=1,2t (t -ploniausio elemento storis).
3. Profilių sujungimo vietas derinti su projektuotojais.
4. Suvirinimo siūlių paruošimas pagal LST EN ISO 9692-1;
5. Detales virinti visu lietimosi paviršiumi;

0	2026-02-06	Statybai
LAIDA	IŠLEID. DATA	LAIDOS STATUSAS. KEITIMŲ PRIEŽASTIS (JEI TAIKOMA)

KVAL. PATV. DOK. NR.

UAB "TETAS"
PLANAVIMO IR KONTROLĖS DEPARTAMENTAS
PROJEKTAVIMO SKYRIUS

STATINIO PROJEKTO PAVADINIMAS
INŽINERINIŲ TINKLŲ (ELEKTROS TINKLŲ) - 110/10 KV VANDŽIOGALOS TP, MĖKLOS G.13, VANDŽIOGALA, KAUNO RAJ. SAV., SKIRSTYKLOS REKONSTRAVIMO PROJEKTAS

DOKUMENTO PAVADINIMAS
Metalinė kolona ST-KONSTR-IMK/6

Laida: 0

UŽSAKOVAS/STATYTOJAS
LT
LITGRID AB

DOKUMENTO ŽYMUO
269-XX-TDP-SK-T1.B-ST-KONSTR-IMK/6

Lapas: 1
Lapų: 1

PDF-XChange Editor
Click to BUY NOW!
www.pdf-xchange.com

Vaizdas iš priekio

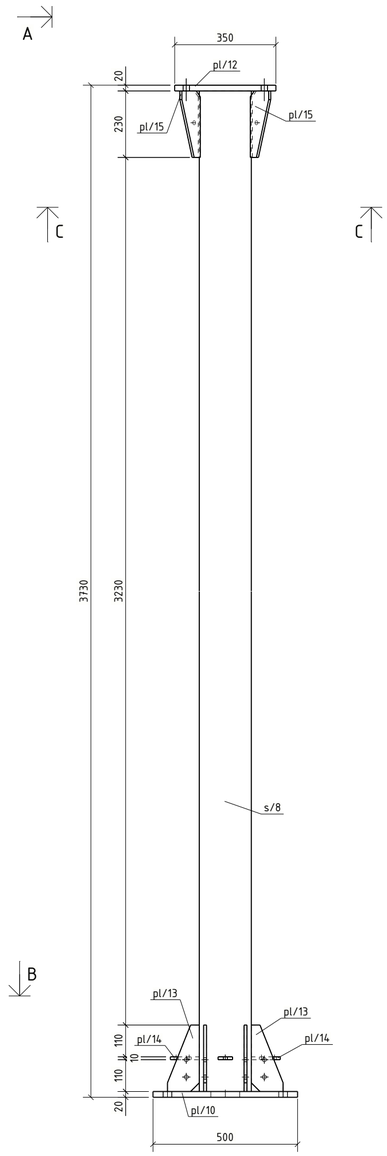

A - A
1:15

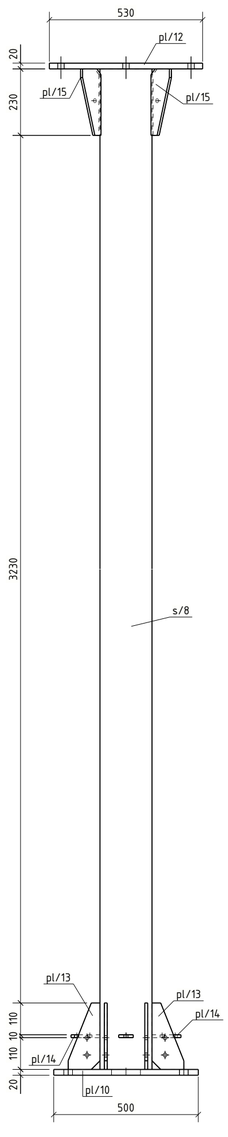

pl/13

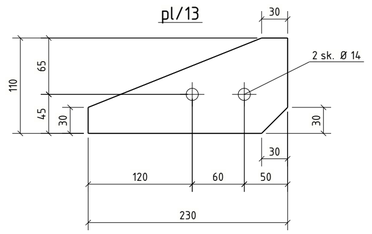

pl/15

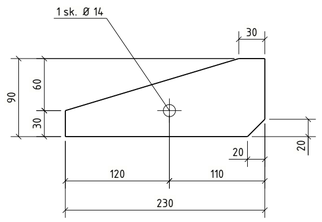

pl/14

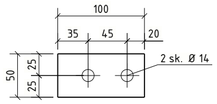

pl/10

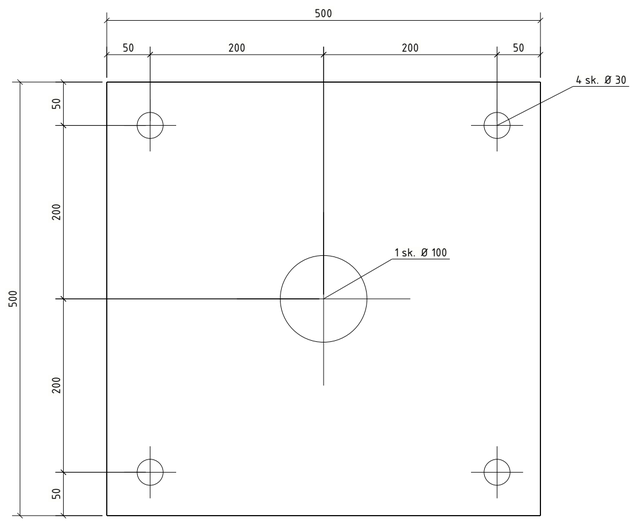

pl/12

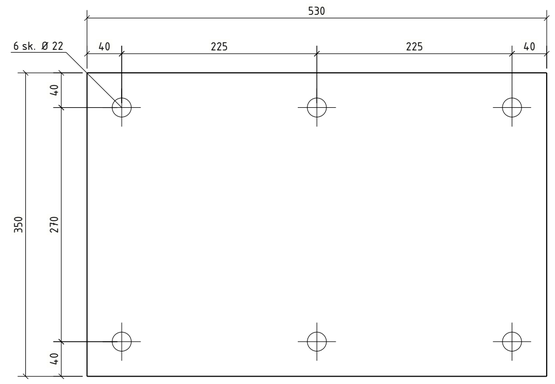

s/8

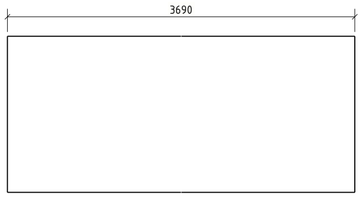

A

B - B
1:10

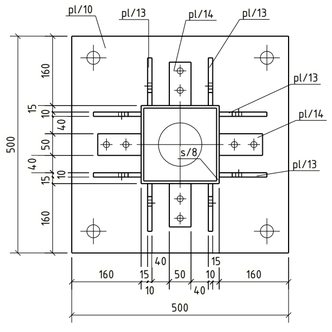

C - C
1:10

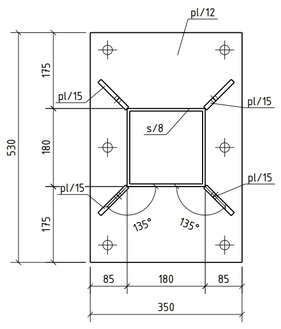

Medžiagų žiniaraštis

Pozicija	Standartas	Profilis	Klasė	Ilgis (mm)	Kiekis, vnt.	Masė, 1vnt.	visų (kg)	Pastaba
ST-KONSTR-IMK/7					1	216.3	216.3	
pl/10	LST EN 10025	PL20×500	S355J2	500	1	39.25	39.25	K. cink.
pl/12	LST EN 10025	PL20×350	S355J2	530	1	29.12	29.12	k. cink.
pl/13	LST EN 10025	PL10×110	S355J2	230	8	1.32	10.58	K. cink.
pl/14	LST EN 10025	PL10×50	S355J2	100	4	0.39	1.57	k. cink.
pl/15	LST EN 10025	PL10×90	S355J2	230	4	1.14	4.55	K. cink.
s/8	LST EN 10025	SHS180×6	S355J2H	3690	1	120.96	120.96	k. cink.
						Suvirinimui: 2,0%		4.3
						Cinkavimui: 3,0%		6.5

Bendrosios pastabos

Korozijos klasė	C3 (LST EN ISO 9223)	NDT patikra	EN 1090-2
Antikorozinis padengimas	Karštas cinkavimas	Tolerancijų klasė	A
Paviršiaus paruošimas	ISO 8501-3 Sa 2½ + ISO8501-1 P2	Gamyklinės medžiagos	LST EN ISO 14341-A G42
Cinkavimo reikalavimai	LST EN ISO 1461:2009	Saugos klasė	RC2
Konstrukcijų klasė	EXC2 (EN 1090-2)	Tarnavimo trukmė	50 metų.

1. Siūlių storis a, nebent pažymėta kitaip.
2. Nenurodytų siūlės, a=1,2† († –ploniausio elemento storis).
3. Profilių sujungimo vietas derinti su projektuotojais.
4. Suvirinimo siūlių paruošimas pagal LST EN ISO 9692-1;
5. Detales virinti visu lietimosi paviršiumi;

0	2026-02-06	Statybai
LAIDA	IŠLEID. DATA	LAIDOS STATUSAS. KEITIMŲ PRIEŽASTIS (JEI TAIKOMA)

KVAL. PATV. DOK. NR.

UAB "TETAS"
PLANAVIMO IR KONTROLĖS DEPARTAMENTAS
PROJEKTAVIMO SKYRIUS

STATINIO PROJEKTO PAVADINIMAS
INŽINERINIŲ TINKLŲ (ELEKTROS TINKLŲ) – 110/10 KV VANDŽIOGALOS TP, MĖKLOS G.13, VANDŽIOGALA, KAUNO RAJ. SAV., SKIRSTYKLOS REKONSTRAVIMO PROJEKTAS

DOKUMENTO PAVADINIMAS: Metalinė kolona ST-KONSTR-IMK/7

Laida: 0

UŽSAKOVAS/STATYTOJAS: LT — LITGRID AB

DOKUMENTO ŽYMUO: 269-XX-TDP-SK-T1.B-ST-KONSTR-IMK/7

Lapas: 1 | Lapų: 1

PDF-XChange Editor
Click to BUY NOW!
www.pdf-xchange.com

Vaizdas iš priekio

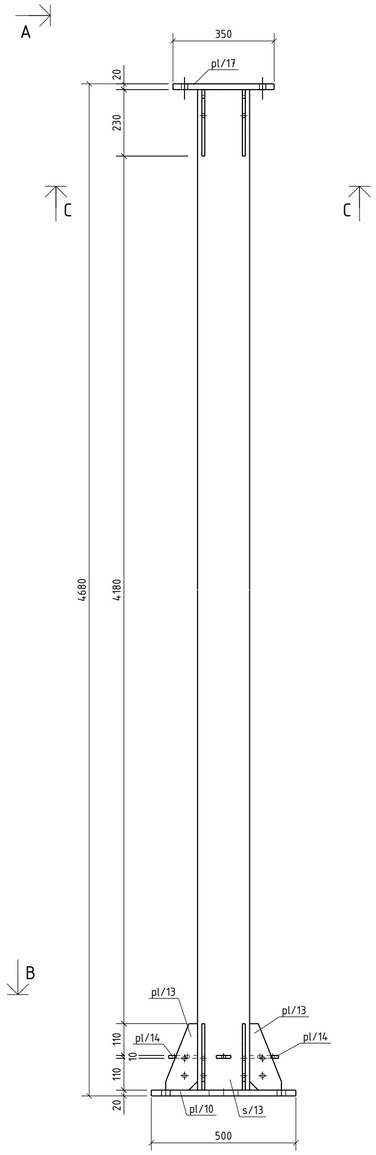

A - A
1:15

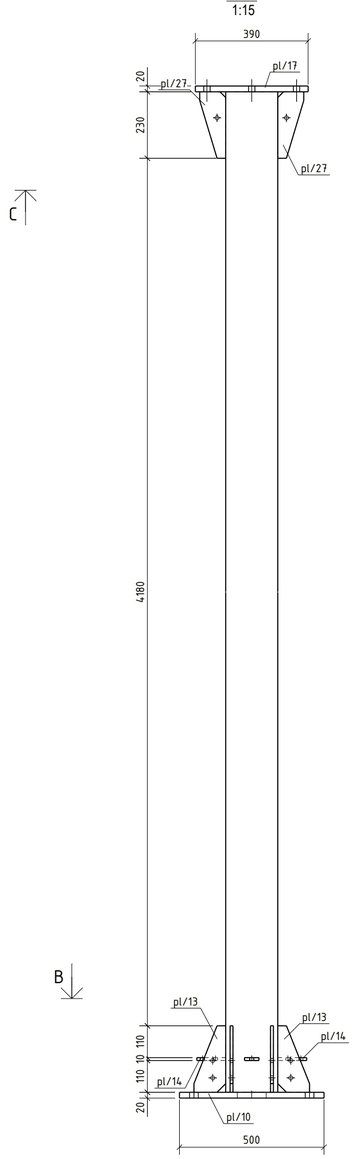

pl/13

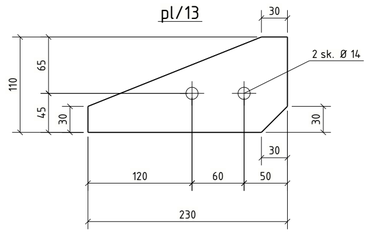

pl/27

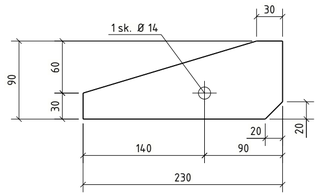

pl/14

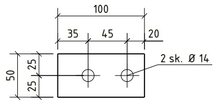

pl/10

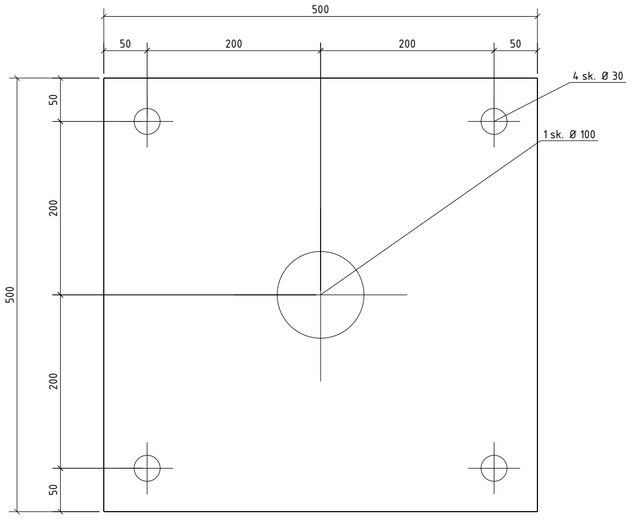

pl/17

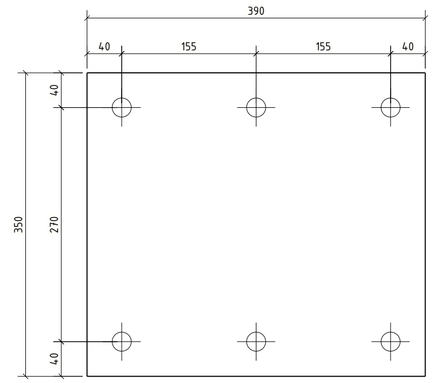

s/13

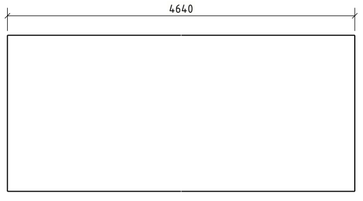

B - B
1:10

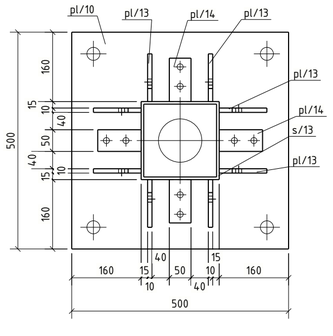

C - C
1:10

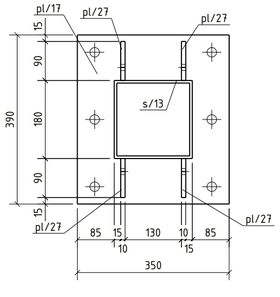

Medžiagų žiniaraštis							
Pozicija	Standartas	Profilis	Klasė	Ilgis (mm)	Kiekis, vnt.	Masė, 1vnt.	visų (kg)	Past
ST-KONSTR-IMK/8					4	241.0	963.9	
pl/10	LST EN 10025	PL20*500	S355J2	500	1	39.25	39.25	K. cink.
pl/13	LST EN 10025	PL10*110	S355J2	230	8	1.32	10.58	K. cink.
pl/14	LST EN 10025	PL10*50	S355J2	100	4	0.39	1.57	k. cink.
pl/17	LST EN 10025	PL20*350	S355J2	390	1	21.43	21.43	k. cink.
pl/27	LST EN 10025	PL10*90	S355J2	230	4	1.14	4.55	K. cink.
s/13	LST EN 10025	SHS180*6	S355J2H	4640	1	152.11	152.11	k. cink.
						Suvirinimui: 2,0%		4.8
						Cinkavimui: 3,0%		7.2

Bendrosios pastabos

Korozijos klasė	C3 (LST EN ISO 9223)	NDT patikra	EN 1090-2
Antikorozinis padengimas	Karštas cinkavimas	Tolerancijų klasė	A
Paviršiaus paruošimas	ISO 8501-3 Sa 2½ + ISO8501-1 P2	Gamyklinės medžiagos	LST EN ISO 14341-A G42
Cinkavimo reikalavimai	LST EN ISO 1461:2009	Saugos klasė	RC2
Konstrukcijų klasė	EXC2 (EN 1090-2)	Tarnavimo trukmė	50 metų.

1. Siūlių storis a, nebent pažymėta kitaip.
2. Nenurodytų siūlės, a=1,2t (t –ploniausio elemento storis).
3. Profilių sujungimo vietas derinti su projektuotojais.
4. Suvirinimo siūlių paruošimas pagal LST EN ISO 9692-1;
5. Detales virinti visu lietimosi paviršiumi;

0	2026-02-06	Statybai
LAIDA	IŠLEID. DATA	LAIDOS STATUSAS. KEITIMŲ PRIEŽASTIS (JEI TAIKOMA)

KVAL. PATV. DOK. NR.

TETAS
UAB "TETAS"
PLANAVIMO IR KONTROLĖS DEPARTAMENTAS
PROJEKTAVIMO SKYRIUS

STATINIO PROJEKTO PAVADINIMAS
INŽINERINIŲ TINKLŲ (ELEKTROS ĮTINKLŲ) – 110/10 KV VANDŽIOGALOS TP, MĖKLOS G.13, VANDŽIOGALA, KAUNO RAJ. SAV., SKIRSTYKLOS REKONSTRAVIMO PROJEKTAS

DOKUMENTO PAVADINIMAS: Metalinė kolona ST-KONSTR-IMK/8 — Laida: 0

UŽSAKOVAS/STATYTOJAS: LT — LITGRID AB

DOKUMENTO ŽYMUO: 269-XX-TDP-SK-T1.B-ST-KONSTR-IMK/8 — Lapas: 1 — Lapų: 1

PDF-XChange Editor
Click to BUY NOW!
www.pdf-xchange.com

Vaizdas iš priekio

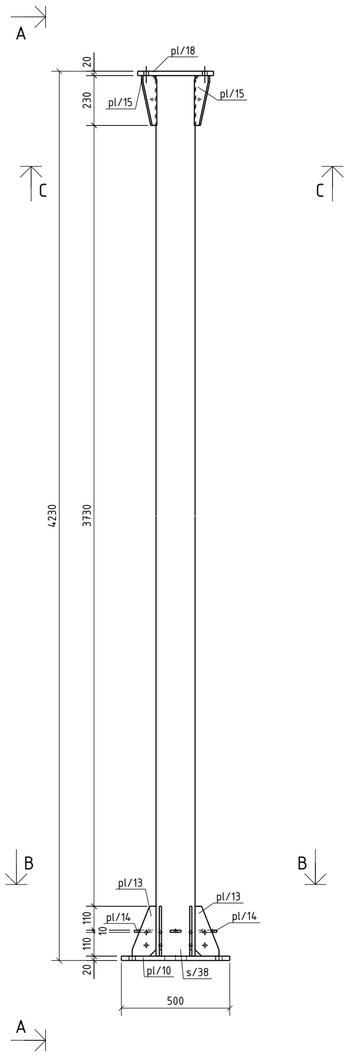

A - A
1:20

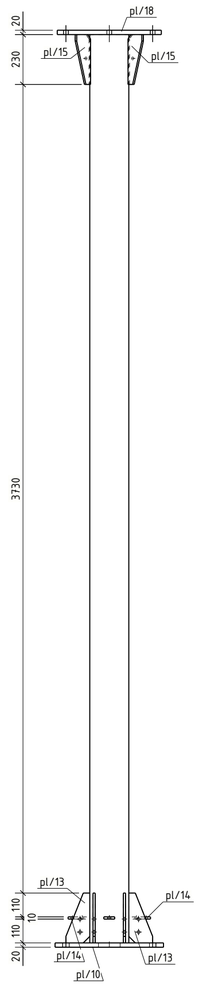

B - B
1:10

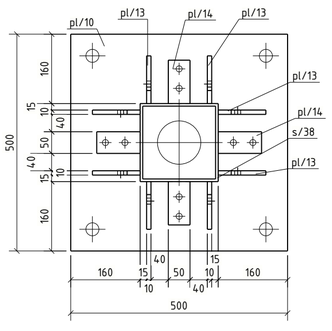

C - C
1:10

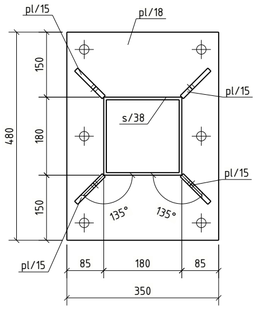

pl/13

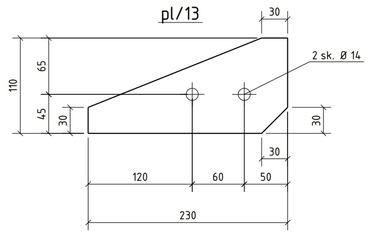

pl/15

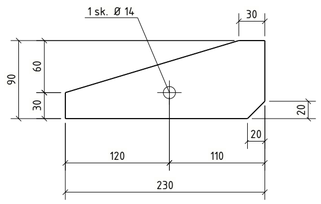

pl/14

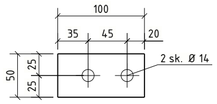

pl/10

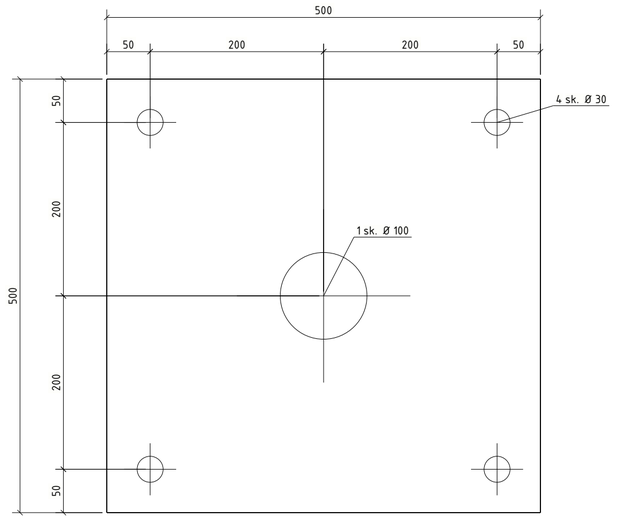

pl/18

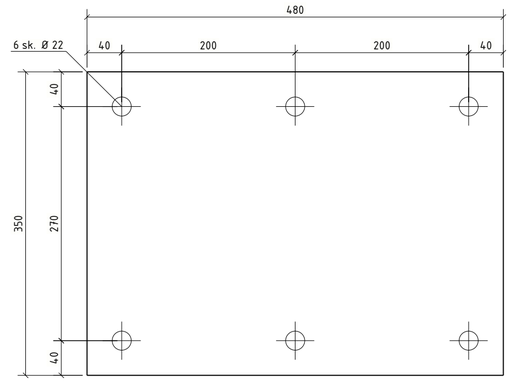

s/38

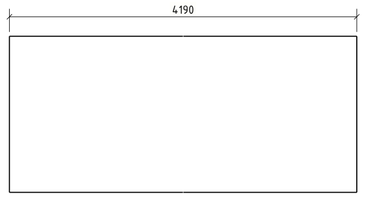

Medžiagų žiniaraštis

Pozicija	Standartas	Profilis	Klasė	Ilgis (mm)	Kiekis, vnt.	Masė, 1vnt.	visų (kg)	Pastaba
ST-KONSTR-IMK/9					1	230.7	230.7	
pl/10	LST EN 10025	PL20*500	S355J2	500	1	39.25	39.25	K. cink.
pl/13	LST EN 10025	PL10*110	S355J2	230	8	1.32	10.58	K. cink.
pl/14	LST EN 10025	PL10*50	S355J2	100	4	0.39	1.57	k. cink.
pl/15	LST EN 10025	PL10*90	S355J2	230	4	1.14	4.55	K. cink.
pl/18	LST EN 10025	PL20*350	S355J2	480	1	26.38	26.38	k. cink.
s/38	LST EN 10025	SHS180*6	S355J2H	4190	1	137.35	137.35	k. cink.
						Suvirinimui: 2,0%		4.6
						Cinkavimui: 3,0%		6.9

Bendrosios pastabos

Korozijos klasė	C3 (LST EN ISO 9223)	NDT patikra	EN 1090-2
Antikorozinis padengimas	Karštas cinkavimas	Tolerancijų klasė	A
Paviršiaus paruošimas	ISO 8501-3 Sa 2½ + ISO8501-1 P2	Gamyklinės medžiagos	LST EN ISO 14341-A G42
Cinkavimo reikalavimai	LST EN ISO 1461:2009	Saugos klasė	RC2
Konstrukcijų klasė	EXC2 (EN 1090-2)	Tarnavimo trukmė	50 metų.

1. Siūlių storis a, nebent pažymėta kitaip.
2. Nenurodytų siūlės, a=1,2t (t –ploniausio elemento storis).
3. Profilių sujungimo vietas derinti su projektuotojais.
4. Suvirinimo siūlių paruošimas pagal LST EN ISO 9692-1;
5. Detales virinti visu lietimosi paviršiumi;

0	2026-02-06	Statybai
LAIDA	IŠLEID. DATA	LAIDOS STATUSAS. KEITIMŲ PRIEŽASTIS (JEI TAIKOMA)

KVAL. PATV. DOK. NR.

UAB "TETAS"
PLANAVIMO IR KONTROLĖS DEPARTAMENTAS
PROJEKTAVIMO SKYRIUS

STATINIO PROJEKTO PAVADINIMAS
INŽINERINIŲ TINKLŲ (ELEKTROS TINKLŲ) – 110/10 KV VANDŽIOGALOS TP, MĖKLOS G.13, VANDŽIOGALA, KAUNO RAJ. SAV., SKIRSTYKLOS REKONSTRAVIMO PROJEKTAS

DOKUMENTO PAVADINIMAS
Metalinė kolona ST-KONSTR-IMK/9

Laida: 0

UŽSAKOVAS/STATYTOJAS
LT
LITGRID AB

DOKUMENTO ŽYMUO
269-XX-TDP-SK-T1.B-ST-KONSTR-IMK/9

Lapas: 1
Lapų: 1

pdf-XChange Editor
Click to BUY NOW!
www.pdf-xchange.com

Vaizdas iš priekio

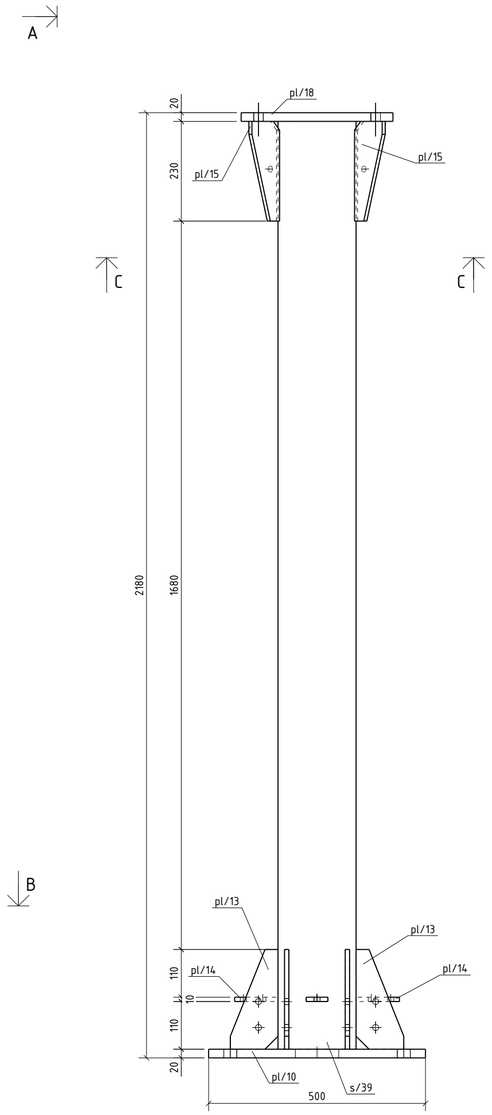

A - A
1:10

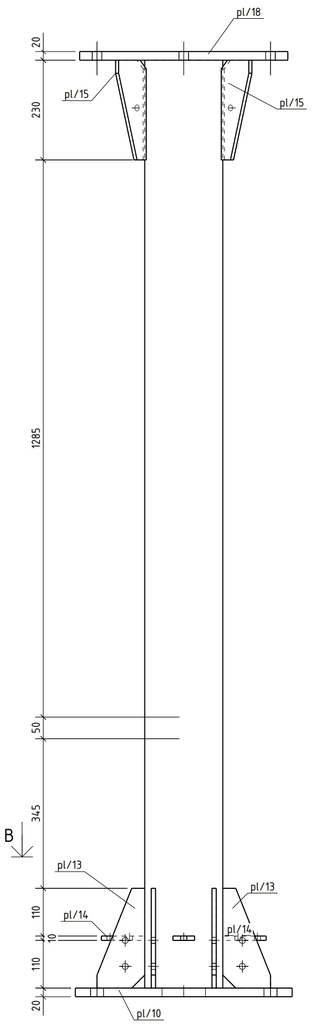

pl/13

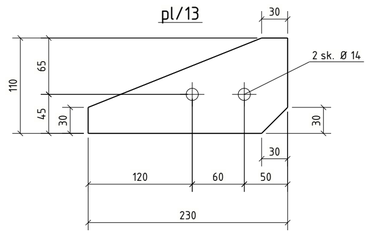

pl/15

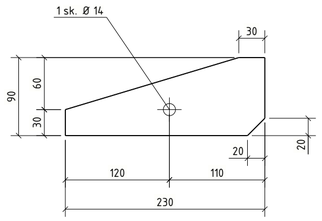

pl/14

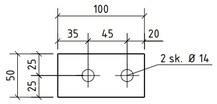

pl/10

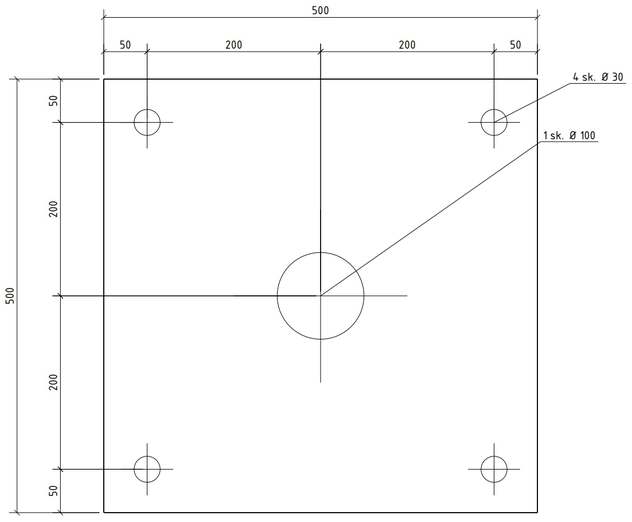

pl/18

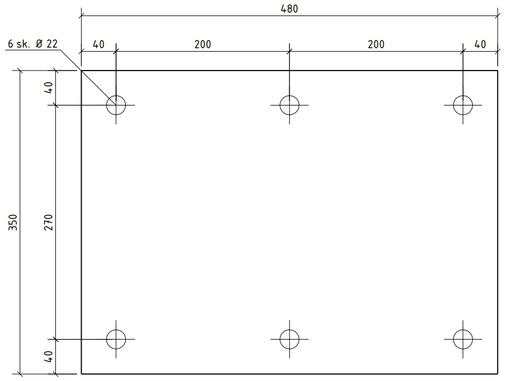

s/39

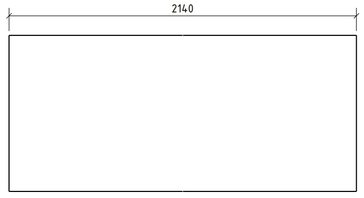

Medžiagų žiniaraštis

Pozicija	Standartas	Profilis	Klasė	Ilgis (mm)	Kiekis, vnt.	Masė, 1vnt.	visų (kg)	Pastaba
ST-KONSTR-IMK/10					1	160.1	160.1	
pl/10	LST EN 10025	PL20×500	S355J2	500	1	39.25	39.25	K. cink.
pl/13	LST EN 10025	PL10×110	S355J2	230	8	1.32	10.58	K. cink.
pl/14	LST EN 10025	PL10×50	S355J2	100	4	0.39	1.57	k. cink.
pl/15	LST EN 10025	PL10×90	S355J2	230	4	1.14	4.55	K. cink.
pl/18	LST EN 10025	PL20×350	S355J2	480	1	26.38	26.38	k. cink.
s/39	LST EN 10025	SHS180×6	S355J2H	2140	1	70.15	70.15	k. cink.
						Suvirinimui: 2,0%		3.2
						Cinkavimui: 3,0%		4.8

A

B - B
1:10

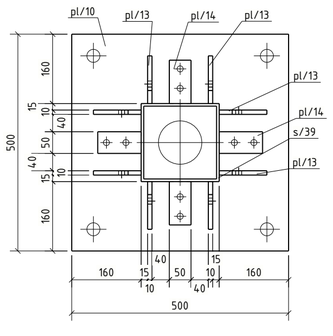

C - C
1:10

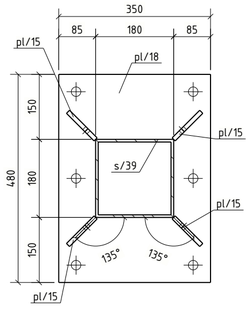

Bendrosios pastabos

Korozijos klasė	C3 (LST EN ISO 9223)	NDT patikra	EN 1090-2
Antikorozinis padengimas	Karštas cinkavimas	Tolerancijų klasė	A
Paviršiaus paruošimas	ISO 8501-3 Sa 2½ + ISO8501-1 P2	Gamyklinės medžiagos	LST EN ISO 14341-A G42
Cinkavimo reikalavimai	LST EN ISO 1461:2009	Saugos klasė	RC2
Konstrukcijų klasė	EXC2 (EN 1090-2)	Tarnavimo trukmė	50 metų.

1. Siūlių storis a, nebent pažymėta kitaip.
2. Nenurodytų siūlės, a=1,2t (t –ploniausio elemento storis).
3. Profilių sujungimo vietas derinti su projektuotojais.
4. Suvirinimo siūlių paruošimas pagal LST EN ISO 9692-1;
5. Detales virinti visu lietimosi paviršiumi;

0	2026-02-06	Statybai
LAIDA	IŠLEID. DATA	LAIDOS STATUSAS. KEITIMŲ PRIEŽASTIS (JEI TAIKOMA)

KVAL. PATV. DOK. NR.

UAB "TETAS"
PLANAVIMO IR KONTROLĖS DEPARTAMENTAS
PROJEKTAVIMO SKYRIUS

STATINIO PROJEKTO PAVADINIMAS
INŽINERINIŲ TINKLŲ (ELEKTROS ĮTINKLIŲ – 110/10 KV. VANDŽIOGALOS TP, MĖKLOS G.13, VANDŽIOGALA, KAUNO RAJ. SAV., SKIRSTYKLOS REKONSTRAVIMO PROJEKTAS

DOKUMENTO PAVADINIMAS
Metalinė kolona ST-KONSTR-IMK/10

Laida
0

UŽSAKOVAS/STATYTOJAS
LT
LITGRID AB

DOKUMENTO ŽYMUO
269-XX-TDP-SK-T1.B-ST-KONSTR-IMK/10

Lapas	Lapų
1	1

pdf-XChange Editor
Click to BUY NOW!
www.pdf-xchange.com

Vaizdas iš priekio

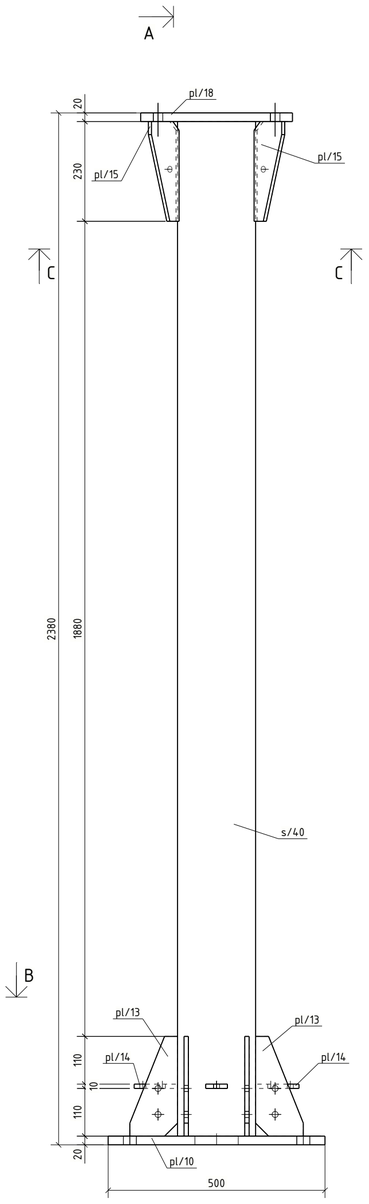

A - A
1:10

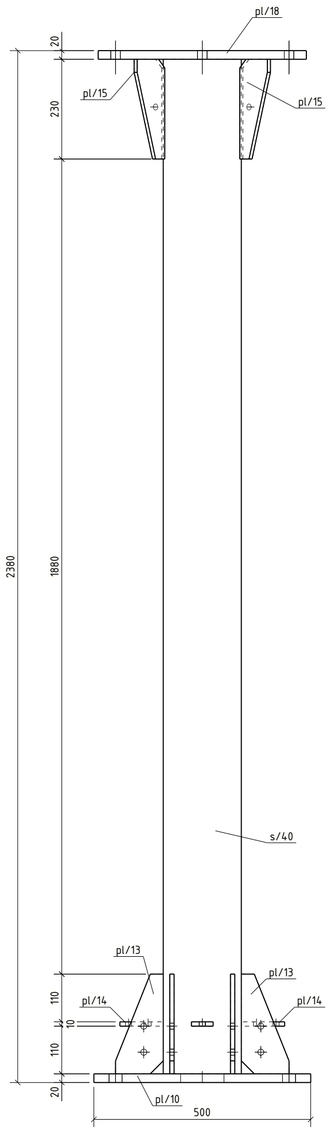

pl/13

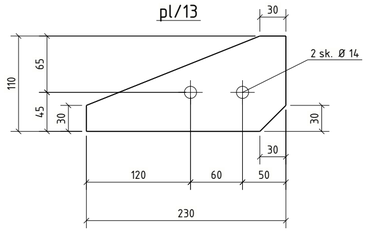

pl/15

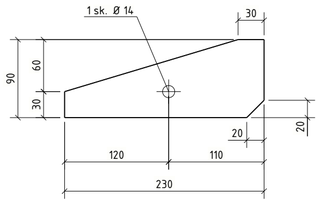

pl/14

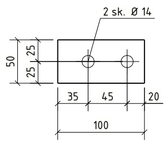

pl/10

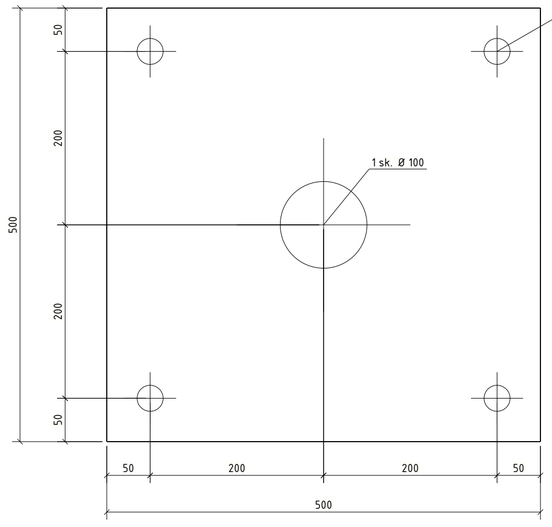

pl/18

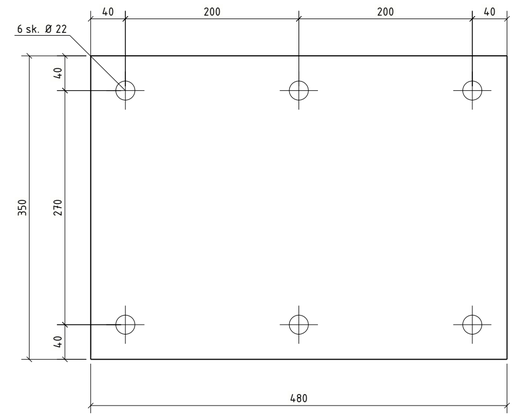

s/40

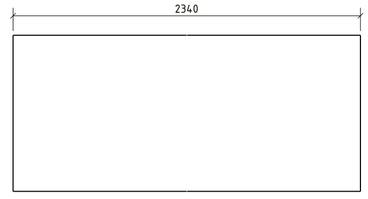

Medžiagų žiniaraštis

Pozicija	Standartas	Profilis	Klasė	Ilgis (mm)	Kiekis, vnt.	Masė, 1vnt.	visų (kg)	Past
ST-KONSTR-IMK/11					1	167.0	167.0	
pl/10	LST EN 10025	PL20*500	S355J2	500	1	39.25	39.25	K. cink.
pl/13	LST EN 10025	PL10*110	S355J2	230	8	1.32	10.58	K. cink.
pl/14	LST EN 10025	PL10*50	S355J2	100	4	0.39	1.57	k. cink.
pl/15	LST EN 10025	PL10*90	S355J2	230	4	1.14	4.55	K. cink.
pl/18	LST EN 10025	PL20*350	S355J2	480	1	26.38	26.38	k. cink.
s/40	LST EN 10025	SHS180*6	S355J2H	2340	1	76.71	76.71	k. cink.
						Suvirinimui: 2,0%		3.3
						Cinkavimui: 3,0%		5.0

A

B - B
1:10

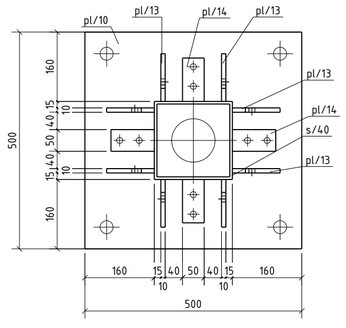

C - C
1:10

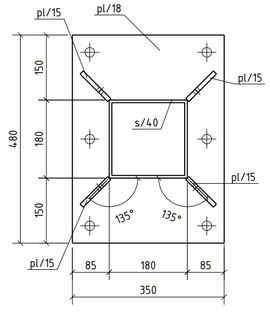

Bendrosios pastabos

Korozijos klasė	C3 (LST EN ISO 9223)	NDT patikra	EN 1090-2
Antikorozinis padengimas	Karštas cinkavimas	Tolerancijų klasė	A
Paviršiaus paruošimas	ISO 8501-3 Sa 2½ + ISO8501-1 P2	Gamyklinės medžiagos	LST EN ISO 14341-A G42
Cinkavimo reikalavimai	LST EN ISO 1461:2009	Saugos klasė	RC2
Konstrukcijų klasė	EXC2 (EN 1090-2)	Tarnavimo trukmė	50 metų.

1. Siūlių storis a, nebent pažymėta kitaip.
2. Nenurodytų siūlės, a=1,2t (t –ploniausio elemento storis).
3. Profilių sujungimo vietas derinti su projektuotojais.
4. Suvirinimo siūlių paruošimas pagal LST EN ISO 9692-1;
5. Detales virinti visu lietimosi paviršiumi;

0	2026-02-06	Statybai
LAIDA	IŠLEID. DATA	LAIDOS STATUSAS. KEITIMŲ PRIEŽASTIS (JEI TAIKOMA)

KVAL. PATV. DOK. NR.

UAB "TETAS"
PLANAVIMO IR KONTROLĖS DEPARTAMENTAS
PROJEKTAVIMO SKYRIUS

STATINIO PROJEKTO PAVADINIMAS
INŽINERINIŲ TINKLŲ (ELEKTROS TINKLŲ) – 110/10 KV VANDŽIOGALOS TP, MĖKLOS G.13, VANDŽIOGALA, KAUNO RAJ. SAV., SKIRSTYKLOS REKONSTRAVIMO PROJEKTAS

DOKUMENTO PAVADINIMAS
Metalinė kolona ST-KONSTR-IMK/11

Laida: 0

UŽSAKOVAS/STATYTOJAS
LT
LITGRID AB

DOKUMENTO ŽYMUO
269-XX-TDP-SK-T1.B-ST-KONSTR-IMK/11

Lapas: 1 | Lapų: 1

PDF-XChange Editor
Click to BUY NOW!
www.pdf-xchange.com

Vaizdas iš priekio

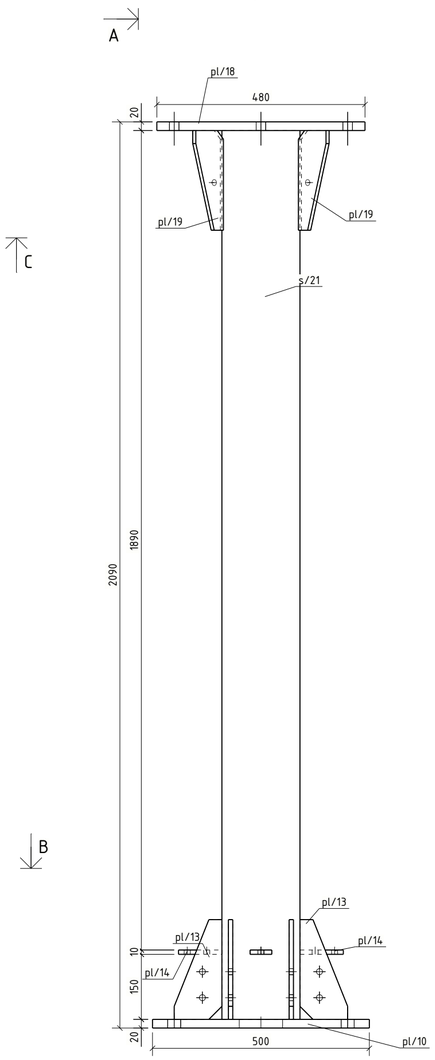

A - A
1:10

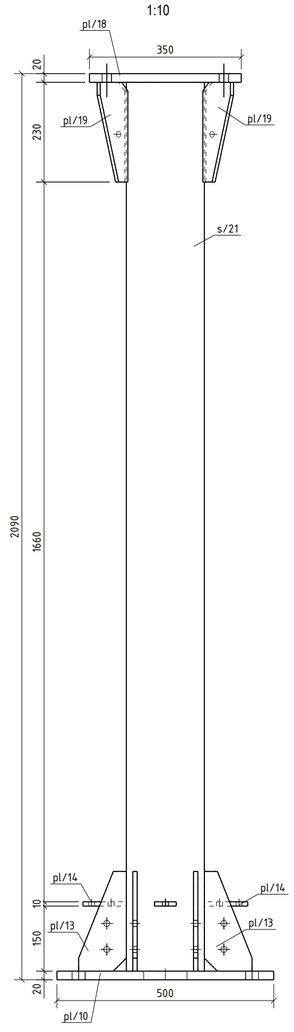

B - B
1:20

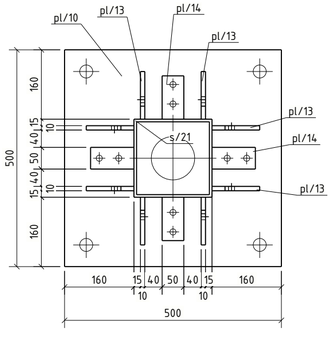

C - C
1:20

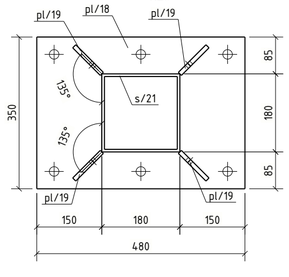

pl/13

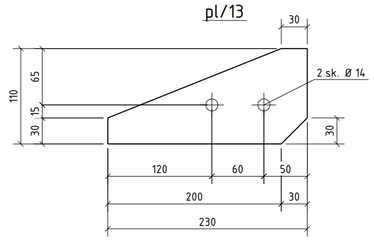

pl/14

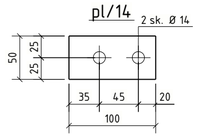

pl/19

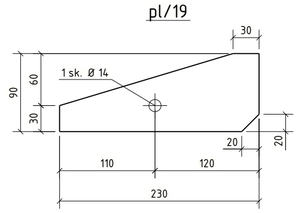

pl/10

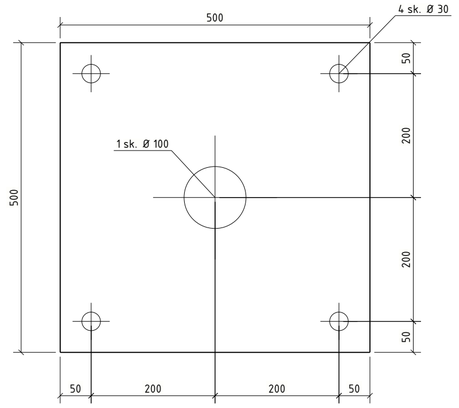

pl/18

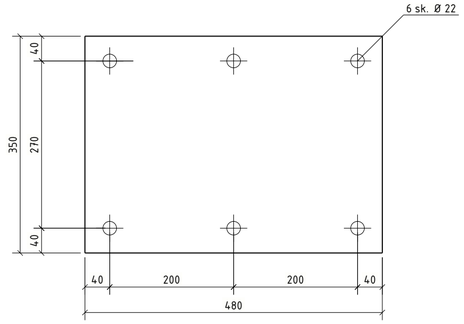

s/21

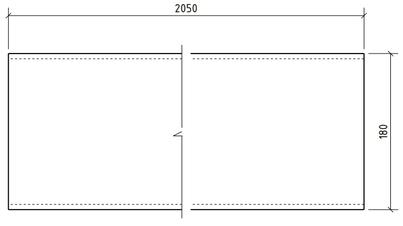

Medžiagų žiniaraštis

Pozicija	Standartas	Profilis	Klasė	Ilgis (mm)	Kiekis, vnt.	Masė, 1vnt.	visų (kg)	Past
ST-KONSTR-IMK/12					2	157.0	314.0	
pl/10	LST EN 10025	PL20*500	S355J2	500	1	39.25	39.25	K. cink.
pl/13	LST EN 10025	PL10*110	S355J2	230	8	1.32	10.58	K. cink.
pl/14	LST EN 10025	PL10*50	S355J2	100	4	0.39	1.57	k. cink.
pl/18	LST EN 10025	PL20*350	S355J2	480	1	26.38	26.38	k. cink.
pl/19	LST EN 10025	PL10*90	S355J2	230	4	1.14	4.55	K. cink.
s/21	LST EN 10025	SHS180*6	S355J2H	2050	1	67.20	67.20	k. cink.
						Suvirinimui: 2,0%		3.1
						Cinkavimui: 3,0%		4.7

Bendrosios pastabos

Korozijos klasė	C3 (LST EN ISO 9223)	NDT patikra	EN 1090-2
Antikorozinis padengimas	Karštas cinkavimas	Tolerancijų klasė	A
Paviršiaus paruošimas	ISO 8501-3 Sa 2½ + ISO8501-1 P2	Gamyklinės medžiagos	LST EN ISO 14341-A G42
Cinkavimo reikalavimai	LST EN ISO 1461:2009	Saugos klasė	RC2
Konstrukcijų klasė	EXC2 (EN 1090-2)	Tarnavimo trukmė	50 metų.

1. Siūlių storis a, nebent pažymėta kitaip.
2. Nenurodytų siūlės, a=1,2t (t -ploniausio elemento storis).
3. Profilių sujungimo vietas derinti su projektuotojais.
4. Suvirinimo siūlių paruošimas pagal LST EN ISO 9692-1;
5. Detales virinti visu lietimosi paviršiumi;

0	2026-02-06	Statybai
LAIDA	IŠLEID. DATA	LAIDOS STATUSAS. KEITIMŲ PRIEŽASTIS (JEI TAIKOMA)

KVAL. PATV. DOK. NR.	UAB "TETAS" PLANAVIMO IR KONTROLĖS DEPARTAMENTAS PROJEKTAVIMO SKYRIUS	STATINIO PROJEKTO PAVADINIMAS: INŽINERINIŲ TINKLŲ (ELEKTROS TINKLŲ) - 110/10 KV VANDŽIOGALOS TP, MĖKLOS G.13, VANDŽIOGALA, KAUNO RAJ. SAV., SKIRSTYKLOS REKONSTRAVIMO PROJEKTAS
		DOKUMENTO PAVADINIMAS: Metalinė kolona ST-KONSTR-IMK/12 — Laida: 0
LT	UŽSAKOVAS/STATYTOJAS: LITGRID AB	DOKUMENTO ŽYMUO: 269-XX-TDP-SK-T1.B-ST-KONSTR-IMK/12 — Lapas: 1 — Lapų: 1

PDF-XChange Editor
Click to BUY NOW!
www.pdf-xchange.com

Vaizdas iš priekio

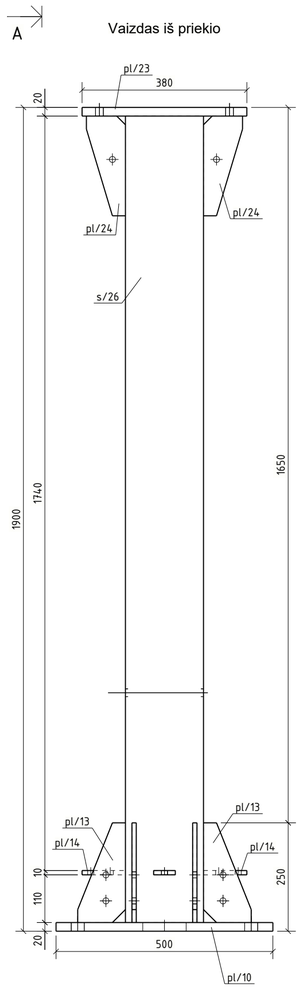

A - A
1:10

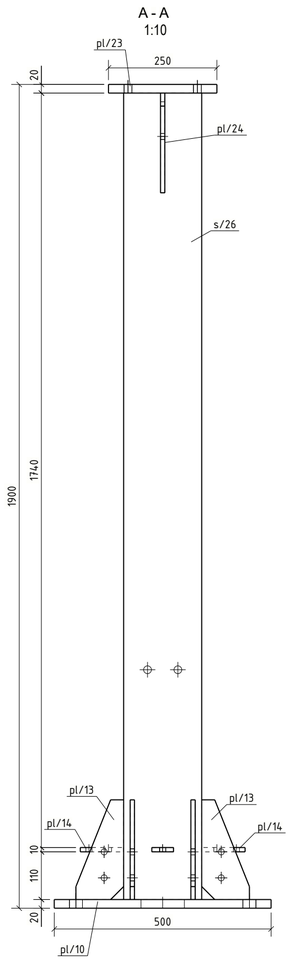

pl/13

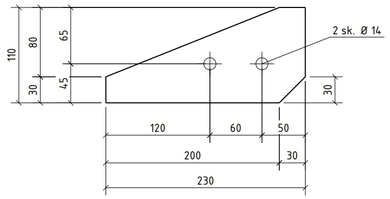

pl/14

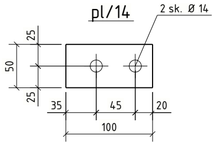

pl/24

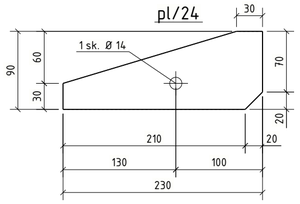

s/26

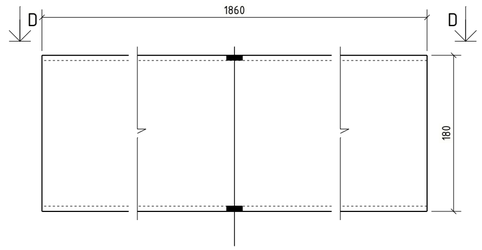

D - D
1:5

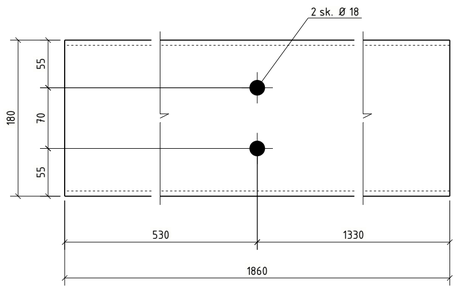

B - B
1:20

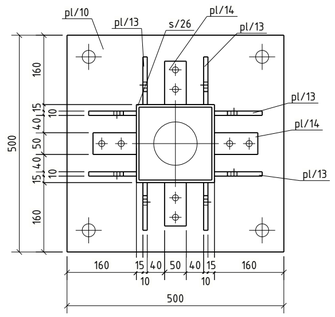

C - C
1:20

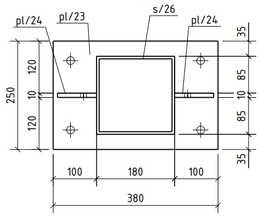

pl/23

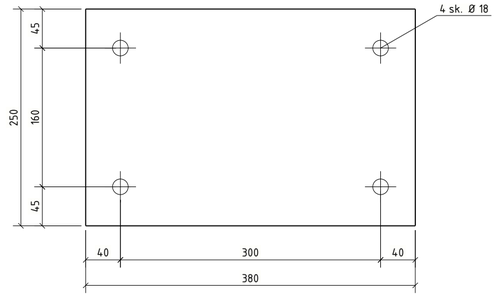

pl/10

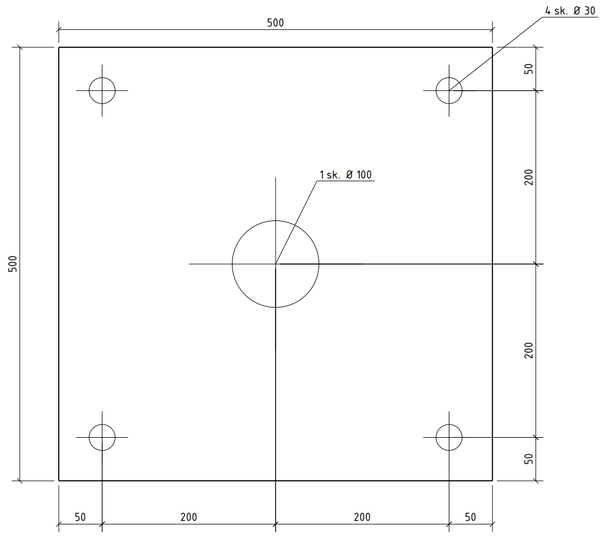

Medžiagų žiniaraštis

Pozicija	Standartas	Profilis	Klasė	Ilgis (mm)	Kiekis, vnt.	Masė, 1vnt.	visų (kg)	Pastaba
ST-KONSTR-IMK/13					4	136.0	544.2	
pl/10	LST EN 10025	PL20*500	S355J2	500	1	39.25	39.25	K. cink.
pl/13	LST EN 10025	PL10*110	S355J2	230	8	1.32	10.58	K. cink.
pl/14	LST EN 10025	PL10*50	S355J2	100	4	0.39	1.57	k. cink.
pl/23	LST EN 10025	PL20*250	S355J2	380	1	14.91	14.91	k. cink.
pl/24	LST EN 10025	PL10*90	S355J2	230	2	1.14	2.28	K. cink.
s/26	LST EN 10025	SHS180*6	S355J2H	1860	1	60.97	60.97	k. cink.
						Suvirinimui: 2,0%	2.7	
						Cinkavimui: 3,0%	4.1	

Bendrosios pastabos

Korozijos klasė	C3 (LST EN ISO 9223)	NDT patikra	EN 1090-2
Antikorozinis padengimas	Karštas cinkavimas	Tolerancijų klasė	A
Paviršiaus paruošimas	ISO 8501-3 Sa 2½ + ISO8501-1 P2	Gamyklinės medžiagos	LST EN ISO 14341-A G42
Cinkavimo reikalavimai	LST EN ISO 1461:2009	Saugos klasė	RC2
Konstrukcijų klasė	EXC2 (EN 1090-2)	Tarnavimo trukmė	50 metų.

1. Siūlių storis a, nebent pažymėta kitaip.
2. Nenurodytų siūlės, a=1,2t (t -ploniausio elemento storis).
3. Profilių sujungimo vietas derinti su projektuotojais.
4. Suvirinimo siūlių paruošimas pagal LST EN ISO 9692-1;
5. Detales virinti visu lietimosi paviršiumi;

0	2026-02-06	Statybai
LAIDA	IŠLEID. DATA	LAIDOS STATUSAS. KEITIMŲ PRIEŽASTIS (JEI TAIKOMA)

KVAL. PATV. DOK. NR.	UAB "TETAS" PLANAVIMO IR KONTROLĖS DEPARTAMENTAS PROJEKTAVIMO SKYRIUS	STATINIO PROJEKTO PAVADINIMAS: INŽINERINIŲ TINKLŲ (ELEKTROS ŪKIO TINKLŲ) - 110/10 KV VANDŽIOGALOS TP, MĖKLOS G.13, VANDŽIOGALA, KAUNO RAJ. SAV., SKIRSTYKLOS REKONSTRAVIMO PROJEKTAS
		DOKUMENTO PAVADINIMAS: Metalinė kolona ST-KONSTR-IMK/13 — Laida: 0
LT	UŽSAKOVAS/STATYTOJAS: LITGRID AB	DOKUMENTO ŽYMUO: 269-XX-TDP-SK-T1.B-ST-KONSTR-IMK/13 — Lapas: 1 — Lapų: 1

PDF-XChange Editor
Click to BUY NOW!
www.pdf-xchange.com

Vaizdas iš priekio

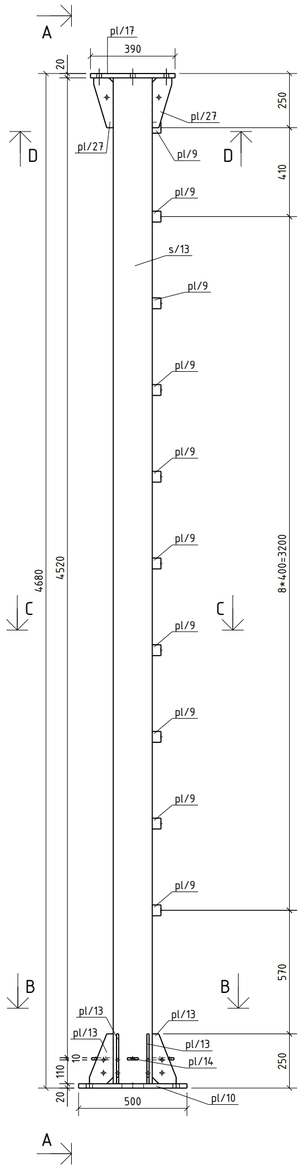

A - A
1:20

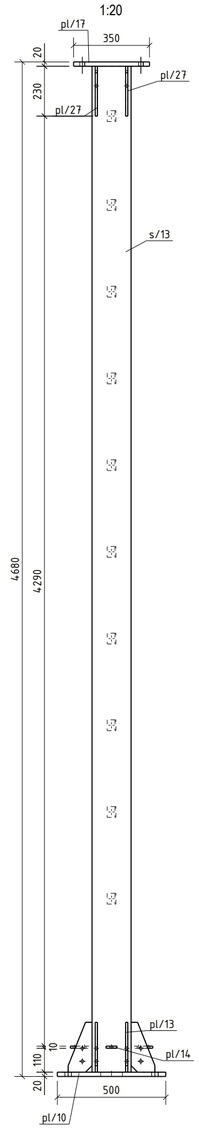

pl/10

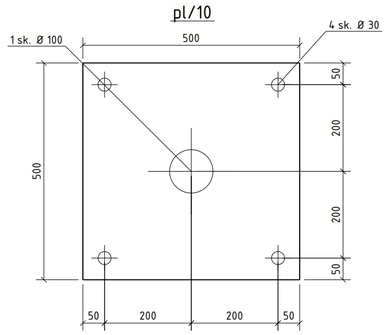

pl/13

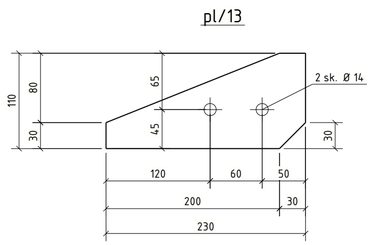

pl/9

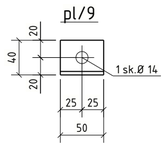

pl/14

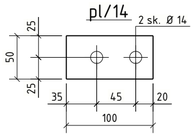

pl/27

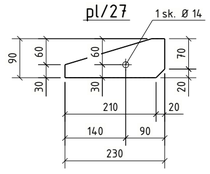

s/13

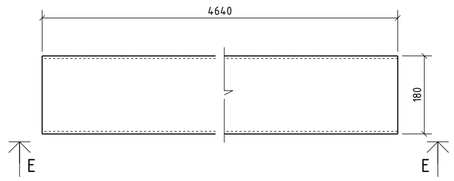

pl/17

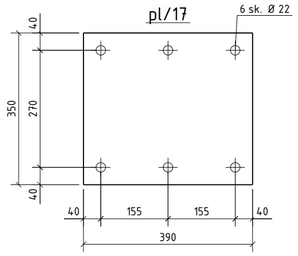

E-E
1:10

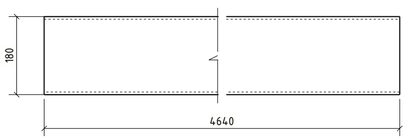

B - B
1:20

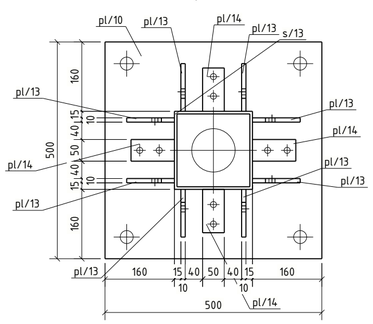

C - C
1:20

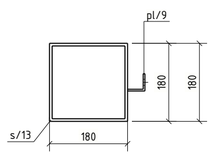

D - D
1:20

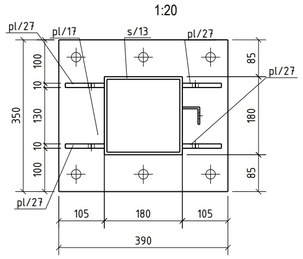

Medžiagų žiniaraštis

Pozicija	Standartas	Profilis	Klasė	Ilgis (mm)	Kiekis, vnt.	Masė, 1vnt.	visų (kg)	Pasta
ST-KONSTR-IMK/14					2	242.2	484.5	
pl/9	LST EN 10025	L40*4	S355J2	50	10	0.12	1.21	k. cink.
pl/10	LST EN 10025	PL20*500	S355J2	500	1	39.25	39.25	K. cink.
pl/13	LST EN 10025	PL10*110	S355J2	230	8	1.32	10.58	K. cink.
pl/14	LST EN 10025	PL10*50	S355J2	100	4	0.39	1.57	k. cink.
pl/17	LST EN 10025	PL20*350	S355J2	390	1	21.43	21.43	K. cink.
pl/27	LST EN 10025	PL10*90	S355J2	230	4	1.14	4.55	K. cink.
s/13	LST EN 10025	SHS180*6	S355J2H	4640	1	152.11	152.11	k. cink.
						Suvirinimui: 2,0%		4.8
						Cinkavimui: 3,0%		7.3

Bendrosios pastabos

Korozijos klasė	C3 (LST EN ISO 9223)	NDT patikra	EN 1090-2
Antikorozinis padengimas	Karštas cinkavimas	Tolerancijų klasė	A
Paviršiaus paruošimas	ISO 8501-3 Sa 2½ + ISO8501-1 P2	Gamyklinės medžiagos	LST EN ISO 14341-A G42
Cinkavimo reikalavimai	LST EN ISO 1461:2009	Saugos klasė	RC2
Konstrukcijų klasė	EXC2 (EN 1090-2)	Tarnavimo trukmė	50 metų.

1. Siūlių storis a, nebent pažymėta kitaip.
2. Nenurodytų siūlės, a=1,2t (t -ploniausio elemento storis).
3. Profilių sujungimo vietas derinti su projektuotojais.
4. Suvirinimo siūlių paruošimas pagal LST EN ISO 9692-1;
5. Detales virinti visu lietimosi paviršiumi;

0	2026-02-06	Statybai
LAIDA	IŠLEID. DATA	LAIDOS STATUSAS. KEITIMŲ PRIEŽASTIS (JEI TAIKOMA)

KVAL. PATV. DOK. NR.

UAB "TETAS"
PLANAVIMO IR KONTROLĖS DEPARTAMENTAS
PROJEKTAVIMO SKYRIUS

STATINIO PROJEKTO PAVADINIMAS
INŽINERINIŲ TINKLŲ (ELEKTROS TINKLŲ) - 110/10 KV VANDŽIOGALOS TP, MĖKLOS G.13, VANDŽIOGALA, KAUNO RAJ. SAV., SKIRSTYKLOS REKONSTRAVIMO PROJEKTAS

DOKUMENTO PAVADINIMAS
Metalinė kolona ST-KONSTR-IMK/14

Laida: 0

UŽSAKOVAS/STATYTOJAS
LT
LITGRID AB

DOKUMENTO ŽYMUO
269-XX-TDP-SK-T1.B-ST-KONSTR-IMK/14

Lapas: 1
Lapų: 1

pdf-XChange Editor
Click to BUY NOW!
www.pdf-xchange.com

Vaizdas iš priekio

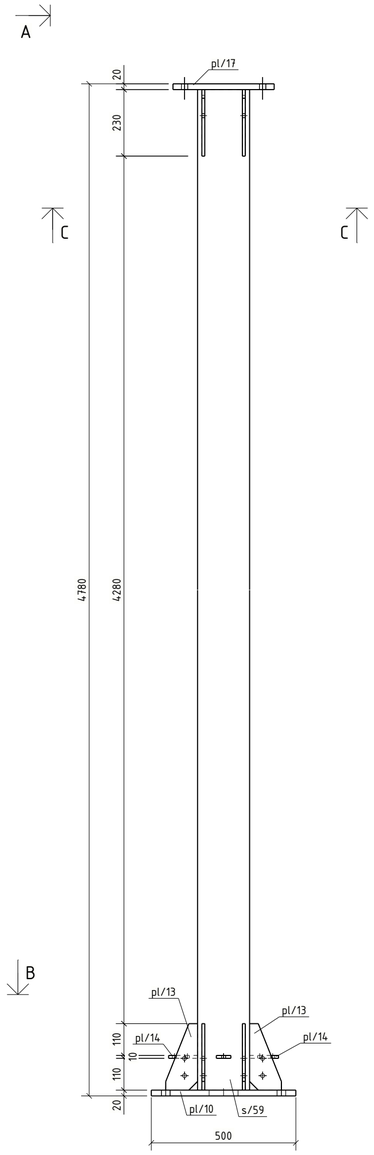

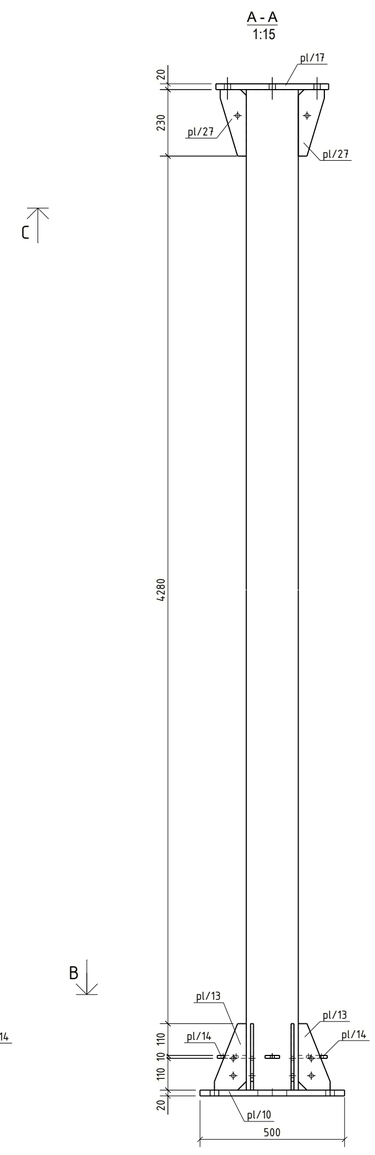

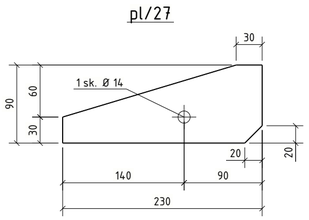

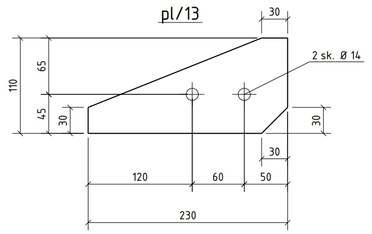

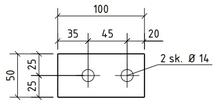

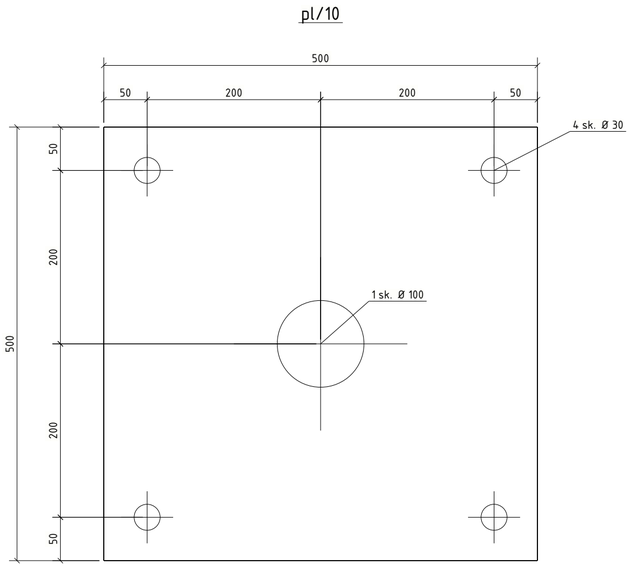

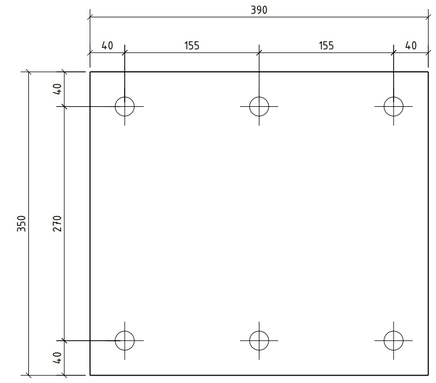

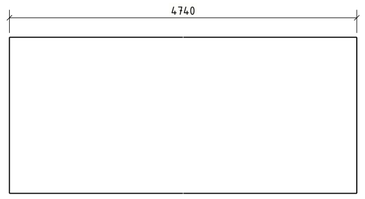

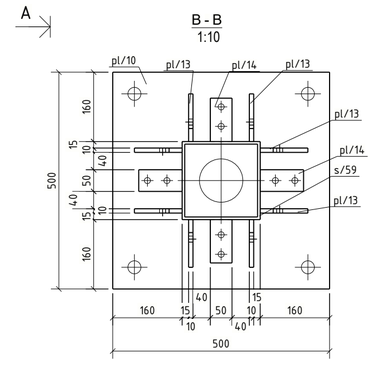

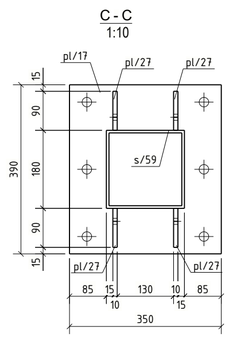

Medžiagų žiniaraštis

Pozicija	Standartas	Profilis	Klasė	Ilgis (mm)	Kiekis, vnt.	Masė, 1vnt.	visų (kg)	Pasta
ST-KONSTR-IMK/15					4	244.4	977.6	
pl/10	LST EN 10025	PL20*500	S355J2	500	1	39.25	39.25	K. cink.
pl/13	LST EN 10025	PL10*110	S355J2	230	8	1.32	10.58	K. cink.
pl/14	LST EN 10025	PL10*50	S355J2	100	4	0.39	1.57	k. cink.
pl/17	LST EN 10025	PL20*350	S355J2	390	1	21.43	21.43	k. cink.
pl/27	LST EN 10025	PL10*90	S355J2	230	4	1.14	4.55	K. cink.
s/59	LST EN 10025	SHS180*6	S355J2H	4740	1	155.38	155.38	k. cink.
						Suvirinimui: 2,0%		4.9
						Cinkavimui: 3,0%		7.3

Bendrosios pastabos

Korozijos klasė	C3 (LST EN ISO 9223)	NDT patikra	EN 1090-2
Antikorozinis padengimas	Karštas cinkavimas	Tolerancijų klasė	A
Paviršiaus paruošimas	ISO 8501-3 Sa 2½ + ISO8501-1 P2	Gamyklinės medžiagos	LST EN ISO 14341-A G42
Cinkavimo reikalavimai	LST EN ISO 1461:2009	Saugos klasė	RC2
Konstrukcijų klasė	EXC2 (EN 1090-2)	Tarnavimo trukmė	50 metų.

1. Siūlių storis a, nebent pažymėta kitaip.
2. Nenurodytų siūlės, a=1,2† († –ploniausio elemento storis).
3. Profilių sujungimo vietas derinti su projektuotojais.
4. Suvirinimo siūlių paruošimas pagal LST EN ISO 9692-1;
5. Detales virinti visu lietimosi paviršiumi;

0	2026-02-06	Statybai	
LAIDA	IŠLEID. DATA	LAIDOS STATUSAS. KEITIMŲ PRIEŽASTIS (JEI TAIKOMA)	
KVAL. PATV. DOK. NR.	UAB "TETAS" PLANAVIMO IR KONTROLĖS DEPARTAMENTAS PROJEKTAVIMO SKYRIUS	STATINIO PROJEKTO PAVADINIMAS: INŽINERINIŲ TINKLŲ (ELEKTROS TINKLŲ) – 110/10 KV VANDŽIOGALOS TP, MĖKLOS G.13, VANDŽIOGALA, KAUNO RAJ. SAV., SKIRSTYKLOS REKONSTRAVIMO PROJEKTAS	
		DOKUMENTO PAVADINIMAS: Metalinė kolona ST-KONSTR-IMK/15	Laida: 0
LT	UŽSAKOVAS/STATYTOJAS: LITGRID AB	DOKUMENTO ŽYMUO: 269-XX-TDP-SK-T1.B-ST-KONSTR-IMK/15	Lapas: 1 / Lapų: 1

PDF-XChange Editor
Click to BUY NOW!
www.pdf-xchange.com

Medžiagų žiniaraštis

Pozicija	Standartas	Profilis	Klasė	Ilgis (mm)	Kiekis, vnt.	Masė, 1vnt.	visų (kg)	Pastaba
ST-KONSTR-IMK/16					2	163.9	327.8	
pl/10	LST EN 10025	PL20*500	S355J2	500	1	39.25	39.25	K. cink.
pl/13	LST EN 10025	PL10*110	S355J2	230	8	1.32	10.58	K. cink.
pl/14	LST EN 10025	PL10*50	S355J2	100	4	0.39	1.57	k. cink.
pl/18	LST EN 10025	PL20*350	S355J2	480	1	26.38	26.38	k. cink.
pl/19	LST EN 10025	PL10*90	S355J2	230	4	1.14	4.55	K. cink.
s/33	LST EN 10025	SHS180*6	S355J2H	2250	1	73.76	73.76	k. cink.
						Suvirinimui: 2,0%	3.3	
						Cinkavimui: 3,0%	4.9	

Vaizdas iš priekio

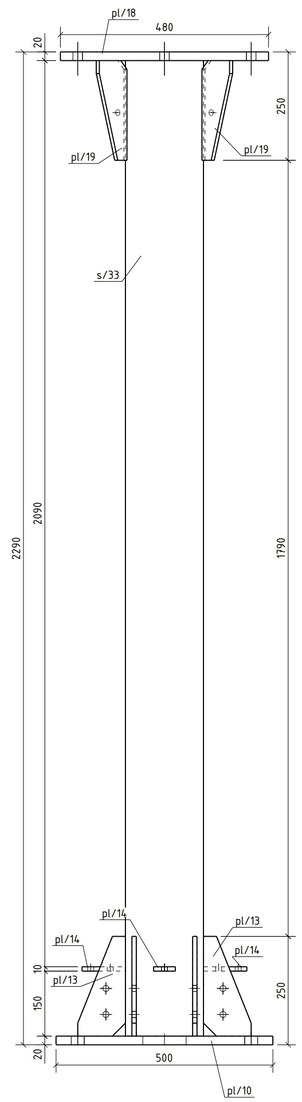

A - A
1:10

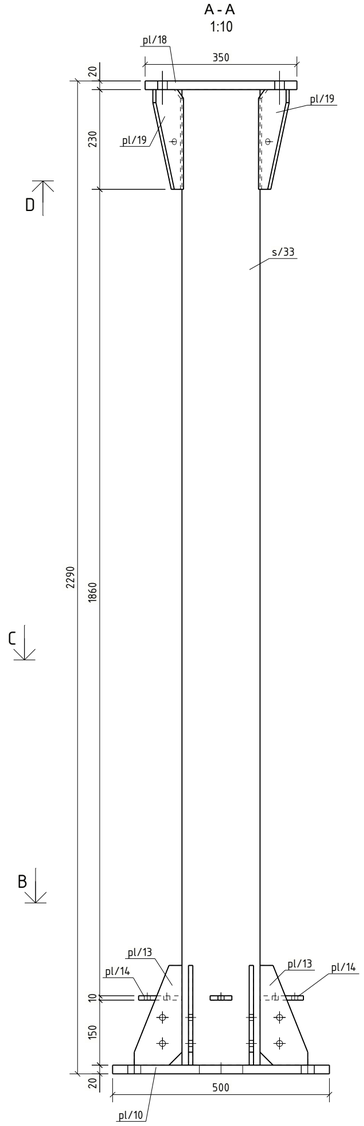

pl/13

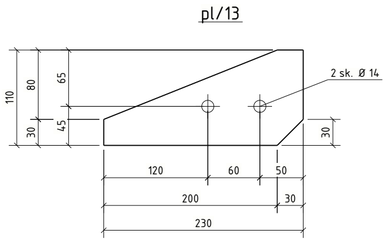

pl/14

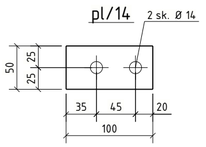

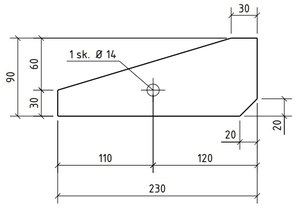

pl/18

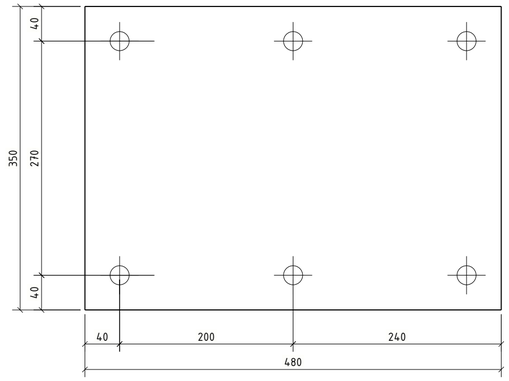

s/33

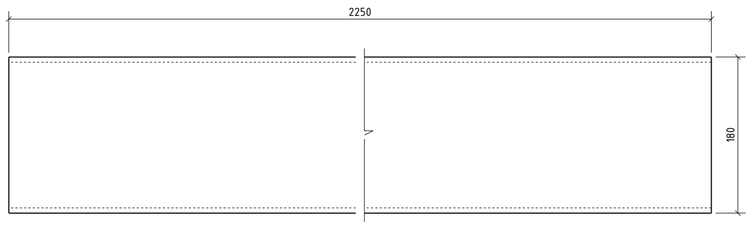

pl/10

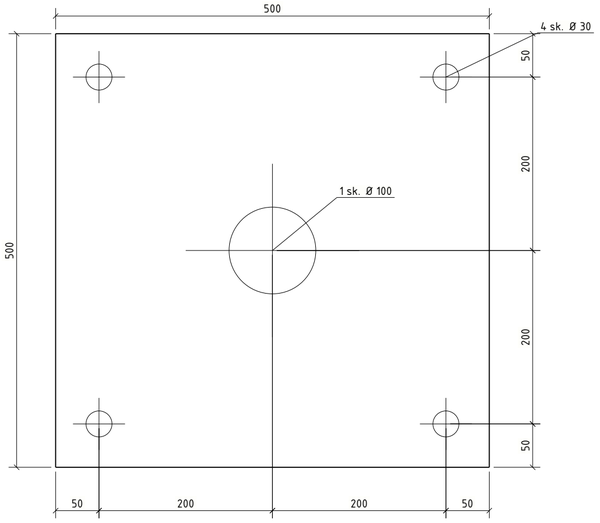

B - B
1:20

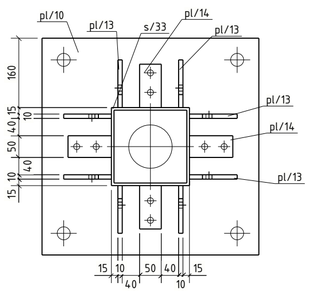

C - C
1:20

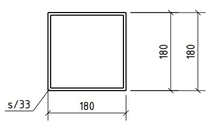

D - D
1:20

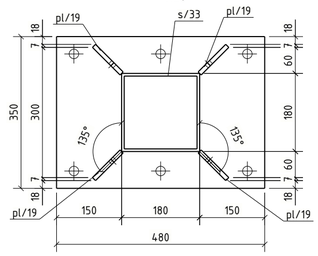

Bendrosios pastabos

Korozijos klasė	C3 (LST EN ISO 9223)	NDT patikra	EN 1090-2
Antikorozinis padengimas	Karštas cinkavimas	Tolerancijų klasė	A
Paviršiaus paruošimas	ISO 8501-3 Sa 2½ + ISO8501-1 P2	Gamyklinės medžiagos	LST EN ISO 14341-A G42
Cinkavimo reikalavimai	LST EN ISO 1461:2009	Saugos klasė	RC2
Konstrukcijų klasė	EXC2 (EN 1090-2)	Tarnavimo trukmė	50 metų.

1. Siūlių storis a, nebent pažymėta kitaip.
2. Nenurodytų siūlės, a=1,2t (t -ploniausio elemento storis).
3. Profilių sujungimo vietas derinti su projektuotojais.
4. Suvirinimo siūlių paruošimas pagal LST EN ISO 9692-1;
5. Detales virinti visu lietimosi paviršiumi;

0	2026-02-06	Statybai
LAIDA	IŠLEID. DATA	LAIDOS STATUSAS. KEITIMŲ PRIEŽASTIS (JEI TAIKOMA)

KVAL. PATV. DOK. NR.

UAB "TETAS"
PLANAVIMO IR KONTROLĖS DEPARTAMENTAS
PROJEKTAVIMO SKYRIUS

STATINIO PROJEKTO PAVADINIMAS
INŽINERINIŲ TINKLŲ (ELEKTROS TINKLŲ) - 110/10 KV VANDŽIOGALOS TP, MĖKLOS G.13, VANDŽIOGALA, KAUNO RAJ. SAV., SKIRSTYKLOS REKONSTRAVIMO PROJEKTAS

DOKUMENTO PAVADINIMAS
Metalinė kolona ST-KONSTR-IMK/16

Laida: 0

LT

UŽSAKOVAS/STATYTOJAS
LITGRID AB

DOKUMENTO ŽYMUO
269-XX-TDP-SK-T1.B-ST-KONSTR-IMK/16

Lapas: 1
Lapų: 1

PDF-XChange Editor
Click to BUY NOW!
www.pdf-xchange.com

Medžiagų žiniaraštis

Pozicija	Standartas	Profilis	Klasė	Ilgis (mm)	Kiekis, vnt.	Masė, 1vnt.	visų (kg)	Past
ST-KONSTR-IMK/17					8	160.5	1283.6	
pl/10	LST EN 10025	PL20*500	S355J2	500	1	39.25	39.25	K. cink.
pl/13	LST EN 10025	PL10*110	S355J2	230	8	1.32	10.58	K. cink.
pl/14	LST EN 10025	PL10*50	S355J2	100	4	0.39	1.57	k. cink.
pl/18	LST EN 10025	PL20*350	S355J2	480	1	26.38	26.38	k. cink.
pl/19	LST EN 10025	PL10*90	S355J2	230	4	1.14	4.55	K. cink.
s/57	LST EN 10025	SHS180*6	S355J2H	2150	1	70.48	70.48	k. cink.
						Suvirinimui: 2,0%	3.2	
						Cinkavimui: 3,0%	4.8	

A

Vaizdas iš priekio

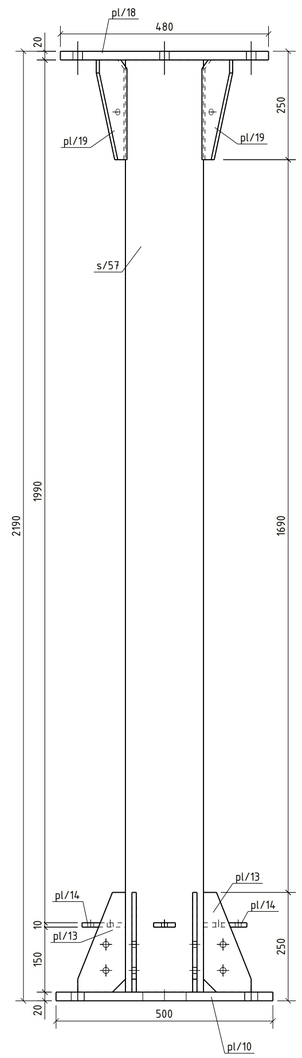

A - A
1:10

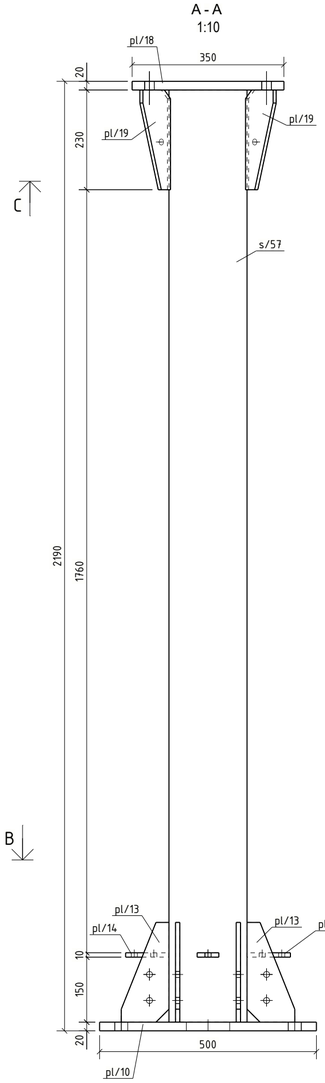

A

B - B
1:20

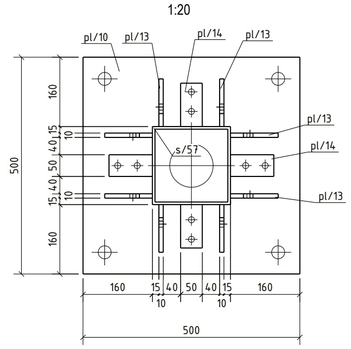

C - C
1:20

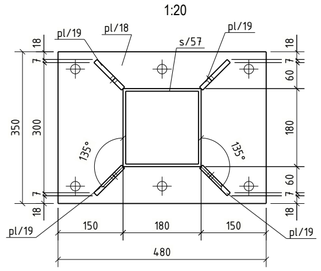

pl/13

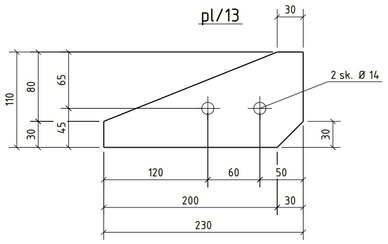

pl/14

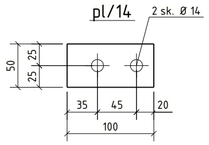

s/57



pl/19

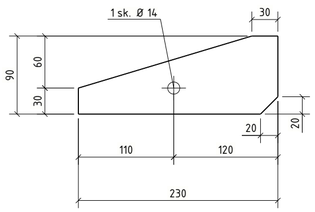

pl/18

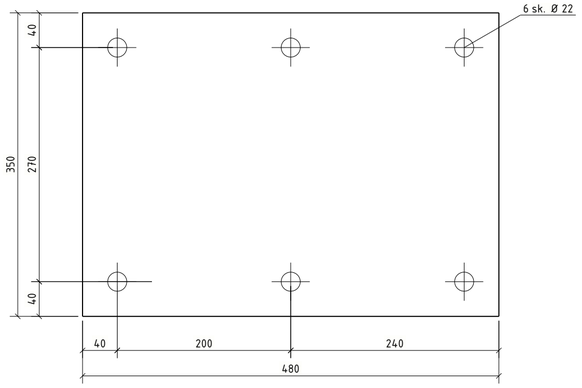

pl/10

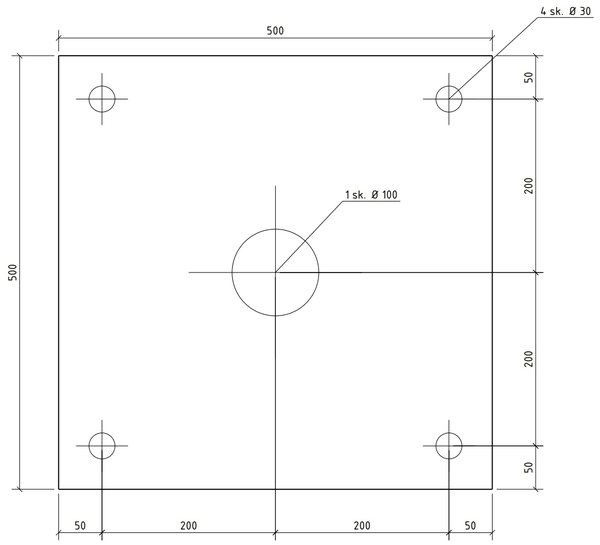

Bendrosios pastabos

Korozijos klasė	C3 (LST EN ISO 9223)	NDT patikra	EN 1090-2
Antikorozinis padengimas	Karštas cinkavimas	Tolerancijų klasė	A
Paviršiaus paruošimas	ISO 8501-3 Sa 2½ + ISO8501-1 P2	Gamyklinės medžiagos	LST EN ISO 14341-A G42
Cinkavimo reikalavimai	LST EN ISO 1461:2009	Saugos klasė	RC2
Konstrukcijų klasė	EXC2 (EN 1090-2)	Tarnavimo trukmė	50 metų.

1. Siūlių storis a, nebent pažymėta kitaip.
2. Nenurodytų siūlės, a=1,2† († –ploniausio elemento storis).
3. Profilių sujungimo vietas derinti su projektuotojais.
4. Suvirinimo siūlių paruošimas pagal LST EN ISO 9692-1;
5. Detales virinti visu lietimosi paviršiumi;

0	2026-02-06	Statybai	
LAIDA	IŠLEID. DATA	LAIDOS STATUSAS. KEITIMŲ PRIEŽASTIS (JEI TAIKOMA)	
KVAL. PATV. DOK. NR.	UAB "TETAS" PLANAVIMO IR KONTROLĖS DEPARTAMENTAS PROJEKTAVIMO SKYRIUS	STATINIO PROJEKTO PAVADINIMAS: INŽINERINIŲ TINKLŲ (ELEKTROS TINKLŲ) – 110/10 KV VANDŽIOGALOS TP, MĖKLOS G.13, VANDŽIOGALA, KAUNO RAJ. SAV., SKIRSTYKLOS REKONSTRAVIMO PROJEKTAS	
		DOKUMENTO PAVADINIMAS: Metalinė kolona ST-KONSTR-IMK/17	Laida: 0
LT	UŽSAKOVAS/STATYTOJAS: LITGRID AB	DOKUMENTO ŽYMUO: 269-XX-TDP-SK-T1.B-ST-KONSTR-IMK/17	Lapas: 1 / Lapų: 1

PDF-XChange Editor
Click to BUY NOW!
www.pdf-xchange.com

Vaizdas iš priekio

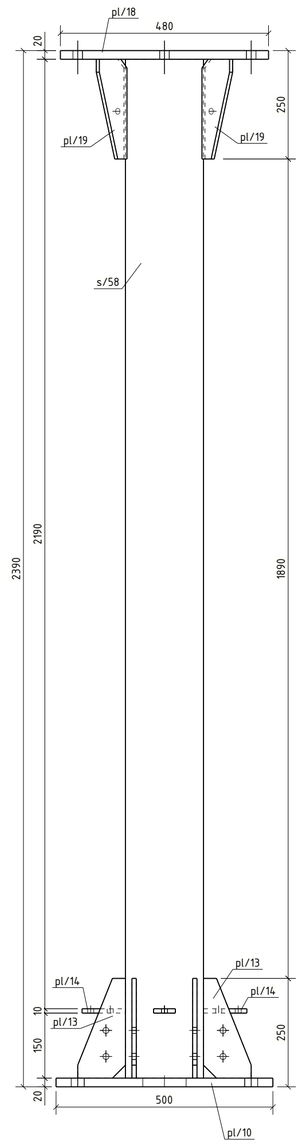

A - A
1:10

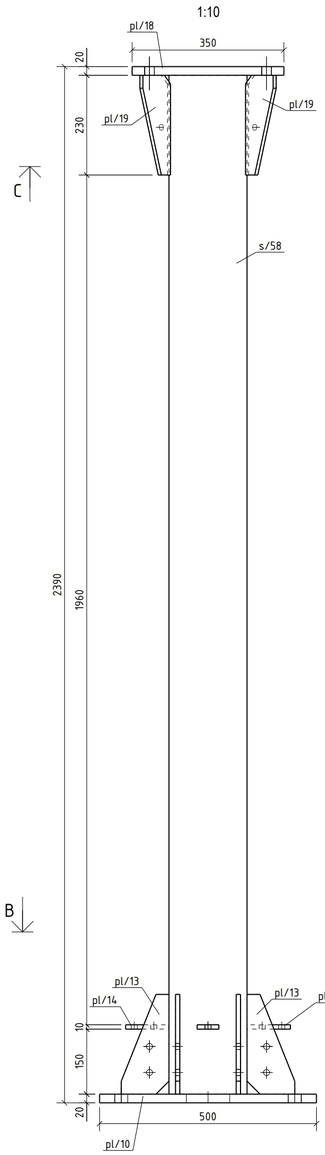

pl/13

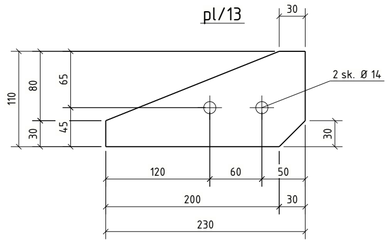

pl/14

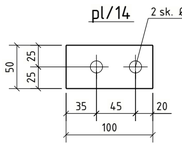

s/58

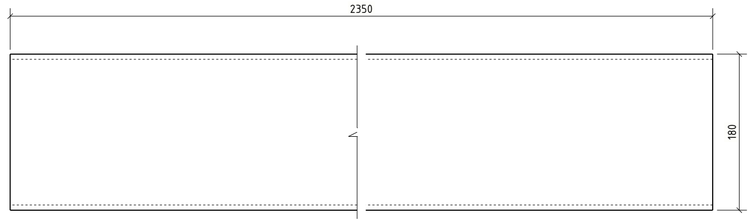

pl/19

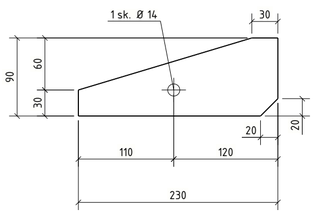

pl/18

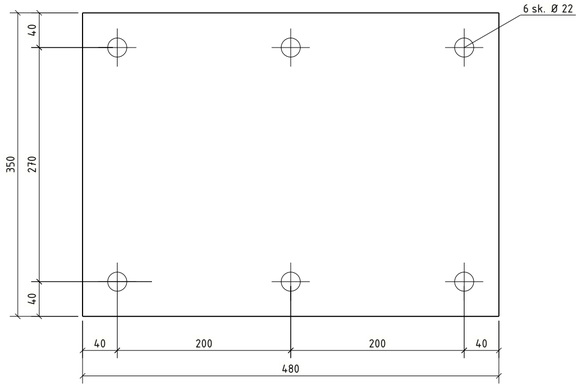

pl/10

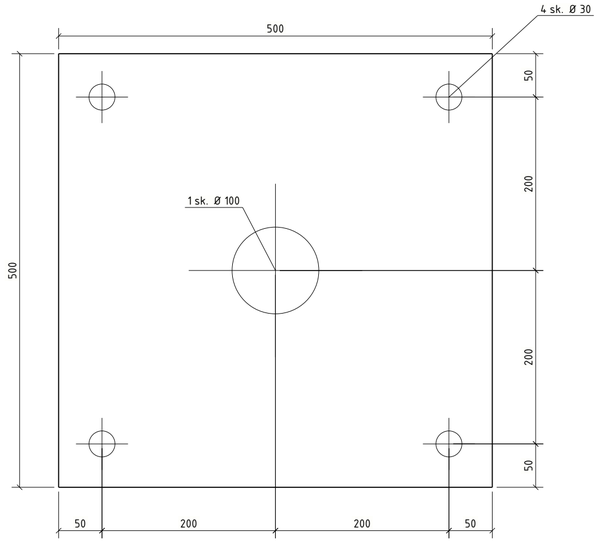

B - B
1:20

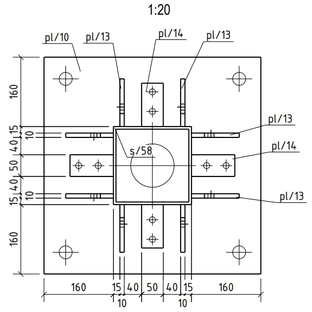

C - C
1:20

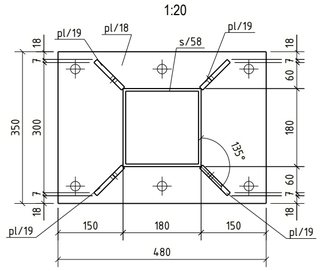

Medžiagų žiniaraštis

Pozicija	Standartas	Profilis	Klasė	Ilgis (mm)	Kiekis, vnt.	Masė, 1vnt.	visų (kg)	Pastaba
ST-KONSTR-IMK/18					2	167.3	334.7	
pl/10	LST EN 10025	PL20*500	S355J2	500	1	39.25	39.25	K. cink.
pl/13	LST EN 10025	PL10*110	S355J2	230	8	1.32	10.58	K. cink.
pl/14	LST EN 10025	PL10*50	S355J2	100	4	0.39	1.57	k. cink.
pl/18	LST EN 10025	PL20*350	S355J2	480	1	26.38	26.38	k. cink.
pl/19	LST EN 10025	PL10*90	S355J2	230	4	1.14	4.55	K. cink.
s/58	LST EN 10025	SHS180*6	S355J2H	2350	1	77.04	77.04	k. cink.
						Suvirinimui: 2,0%	3.3	
						Cinkavimui: 3,0%	5.0	

Bendrosios pastabos

Korozijos klasė	C3 (LST EN ISO 9223)	NDT patikra	EN 1090-2
Antikorozinis padengimas	Karštas cinkavimas	Tolerancijų klasė	A
Paviršiaus paruošimas	ISO 8501-3 Sa 2½ + ISO8501-1 P2	Gamyklinės medžiagos	LST EN ISO 14341-A G42
Cinkavimo reikalavimai	LST EN ISO 1461:2009	Saugos klasė	RC2
Konstrukcijų klasė	EXC2 (EN 1090-2)	Tarnavimo trukmė	50 metų.

1. Siūlių storis a, nebent pažymėta kitaip.
2. Nenurodytų siūlės, a=1,2† (t –ploniausio elemento storis).
3. Profilių sujungimo vietas derinti su projektuotojais.
4. Suvirinimo siūlių paruošimas pagal LST EN ISO 9692-1;
5. Detales virinti visu lietimosi paviršiumi;

0	2026-02-06	Statybai	
LAIDA	IŠLEID. DATA	LAIDOS STATUSAS. KEITIMŲ PRIEŽASTIS (JEI TAIKOMA)	
KVAL. PATV. DOK. NR.	UAB "TETAS" PLANAVIMO IR KONTROLĖS DEPARTAMENTAS PROJEKTAVIMO SKYRIUS	STATINIO PROJEKTO PAVADINIMAS: INŽINERINIŲ TINKLŲ (ELEKTROS TINKLŲ) – 110/10 KV VANDŽIOGALOS TP, MĖKLOS G.13, VANDŽIOGALA, KAUNO RAJ. SAV., SKIRSTYKLOS REKONSTRAVIMO PROJEKTAS	
		DOKUMENTO PAVADINIMAS: Metalinė kolona ST-KONSTR-IMK/18	Laida: 0
LT	UŽSAKOVAS/STATYTOJAS: LITGRID AB	DOKUMENTO ŽYMUO: 269-XX-TDP-SK-T1.B-ST-KONSTR-IMK/18	Lapas: 1 / Lapų: 1

PDF-XChange Editor
Click to BUY NOW!
www.pdf-xchange.com

Vaizdas iš priekio

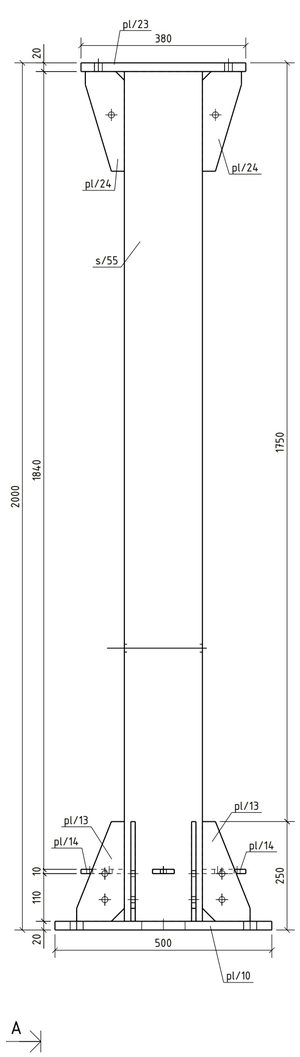

A - A
1:10

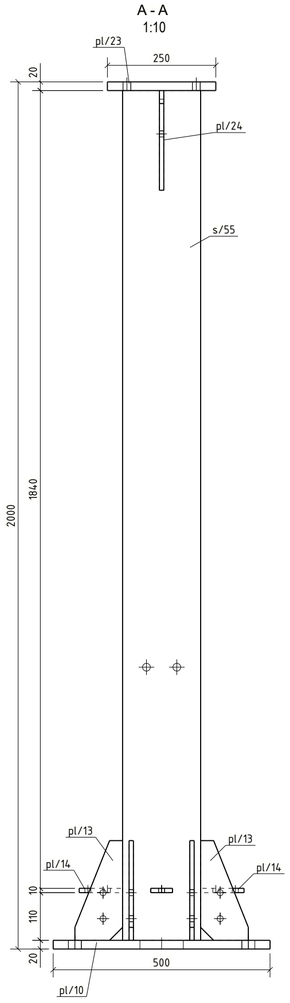

pl/13

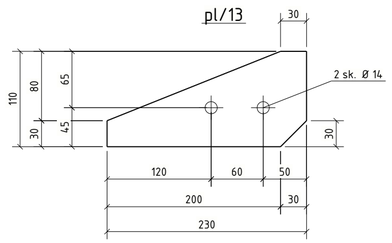

pl/14

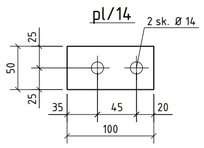

pl/24

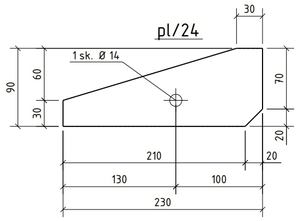

s/55

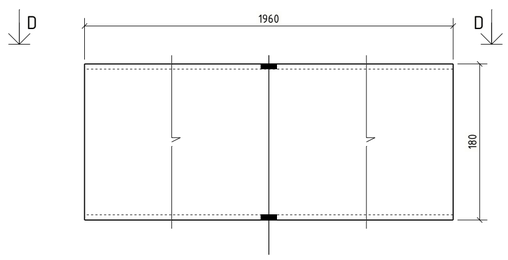

D - D
1:5

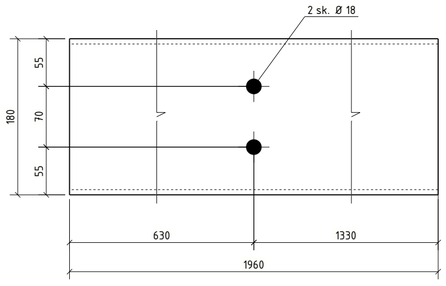

pl/23

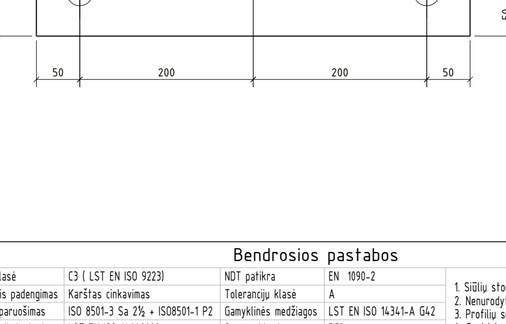

pl/10

B - B
1:20

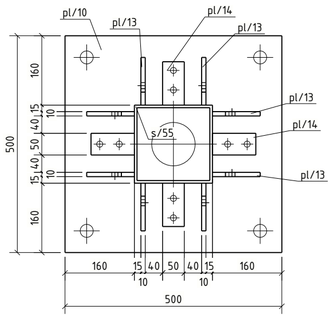

C - C
1:20

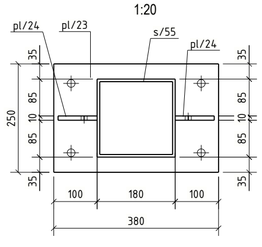

Medžiagų žiniaraštis							
Pozicija	Standartas	Profilis	Klasė	Ilgis (mm)	Kiekis, vnt.	Masė, 1vnt.	visų (kg)	Past
ST-KONSTR-IMK/19					2	139.5	279.0	
pl/10	LST EN 10025	PL20*500	S355J2	500	1	39.25	39.25	K. cink.
pl/13	LST EN 10025	PL10*110	S355J2	230	8	1.32	10.58	K. cink.
pl/14	LST EN 10025	PL10*50	S355J2	100	4	0.39	1.57	k. cink.
pl/23	LST EN 10025	PL20*250	S355J2	380	1	14.91	14.91	k. cink.
pl/24	LST EN 10025	PL10*90	S355J2	230	2	1.14	2.28	K. cink.
s/55	LST EN 10025	SHS180*6	S355J2H	1960	1	64.25	64.25	k. cink.
						Suvirinimui: 2,0%		2.8
						Cinkavimui: 3,0%		4.2

Bendrosios pastabos

Korozijos klasė	C3 (LST EN ISO 9223)	NDT patikra	EN 1090-2
Antikorozinis padengimas	Karštas cinkavimas	Tolerancijų klasė	A
Paviršiaus paruošimas	ISO 8501-3 Sa 2½ + ISO8501-1 P2	Gamyklinės medžiagos	LST EN ISO 14341-A G42
Cinkavimo reikalavimai	LST EN ISO 1461:2009	Saugos klasė	RC2
Konstrukcijų klasė	EXC2 (EN 1090-2)	Tarnavimo trukmė	50 metų.

1. Siūlių storis a, nebent pažymėta kitaip.
2. Nenurodytų siūlės, a=1,2t (t -ploniausio elemento storis).
3. Profilių sujungimo vietas derinti su projektuotojais.
4. Suvirinimo siūlių paruošimas pagal LST EN ISO 9692-1;
5. Detales virinti visu lietimosi paviršiumi;

0	2026-02-06	Statybai
LAIDA	IŠLEID. DATA	LAIDOS STATUSAS. KEITIMŲ PRIEŽASTIS (JEI TAIKOMA)

KVAL. PATV. DOK. NR.

UAB "TETAS"
PLANAVIMO IR KONTROLĖS DEPARTAMENTAS
PROJEKTAVIMO SKYRIUS

STATINIO PROJEKTO PAVADINIMAS
INŽINERINIŲ TINKLŲ (ELEKTROS TINKLŲ) - 110/10 KV VANDŽIOGALOS TP, MĖKLOS G.13, VANDŽIOGALA, KAUNO RAJ. SAV., SKIRSTYKLOS REKONSTRAVIMO PROJEKTAS

DOKUMENTO PAVADINIMAS
Metalinė kolona ST-KONSTR-IMK/19

Laida: 0

UŽSAKOVAS/STATYTOJAS
LT
LITGRID AB

DOKUMENTO ŽYMUO
269-XX-TDP-SK-T1.B-ST-KONSTR-IMK/19

Lapas: 1
Lapų: 1

pdf-XChange Editor
Click to BUY NOW!
www.pdf-xchange.com

Vaizdas iš priekio

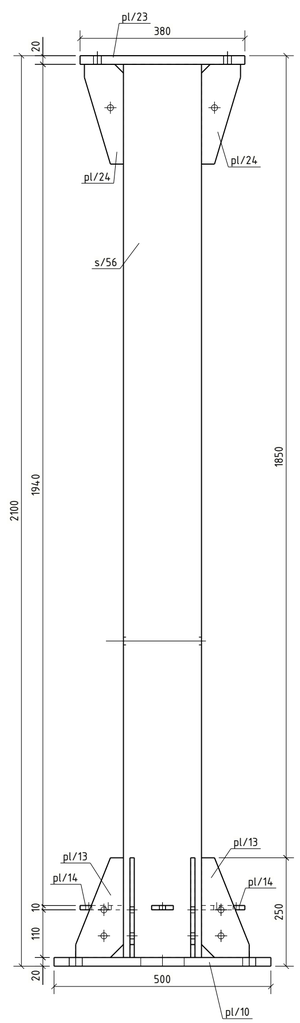

A - A
1:10

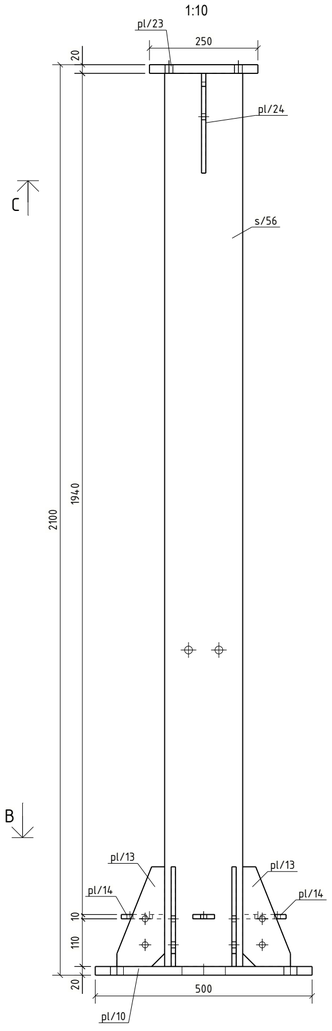

A

B - B
1:20

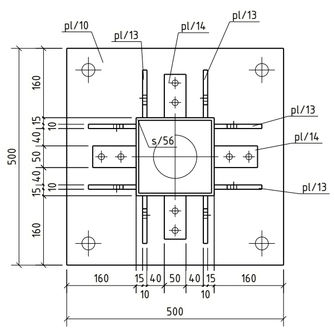

C - C
1:20

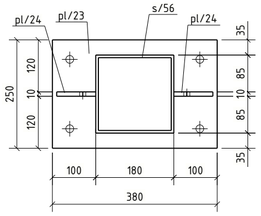

pl/13

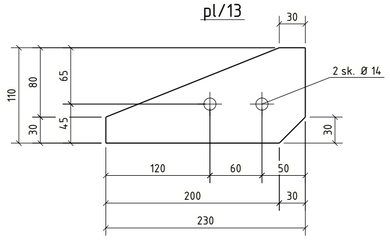

pl/14

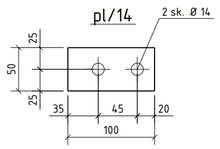

pl/24

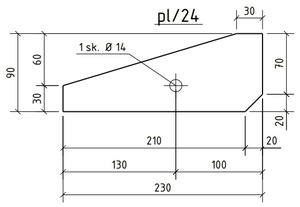

s/56

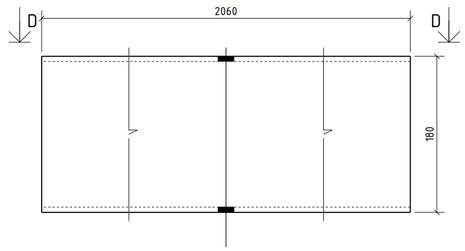

D - D
1:5

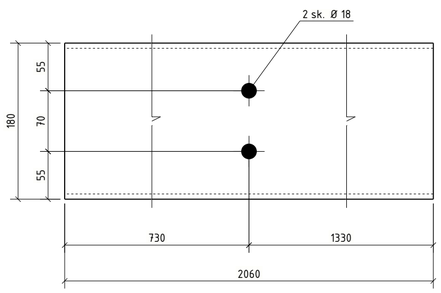

pl/23

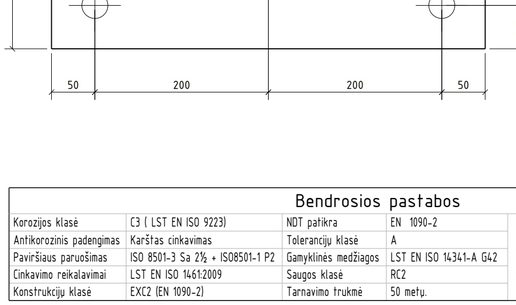

pl/10

Medžiagų žiniaraštis

Pozicija	Standartas	Profilis	Klasė	Ilgis (mm)	Kiekis, vnt.	Masė, 1vnt.	visų (kg)	Pastaba
ST-KONSTR-IMK/20					2	142.9	285.9	
pl/10	LST EN 10025	PL20*500	S355J2	500	1	39.25	39.25	K. cink.
pl/13	LST EN 10025	PL10*110	S355J2	230	8	1.32	10.58	K. cink.
pl/14	LST EN 10025	PL10*50	S355J2	100	4	0.39	1.57	k. cink.
pl/23	LST EN 10025	PL20*250	S355J2	380	1	14.91	14.91	K. cink.
pl/24	LST EN 10025	PL10*90	S355J2	230	2	1.14	2.28	K. cink.
s/56	LST EN 10025	SHS180*6	S355J2H	2060	1	67.53	67.53	k. cink.
						Suvirinimui: 2,0%		2.9
						Cinkavimui: 3,0%		4.3

Bendrosios pastabos

Korozijos klasė	C3 (LST EN ISO 9223)	NDT patikra	EN 1090-2
Antikorozinis padengimas	Karštas cinkavimas	Toleranciju klasė	A
Paviršiaus paruošimas	ISO 8501-3 Sa 2½ + ISO8501-1 P2	Gamyklinės medžiagos	LST EN ISO 14341-A G42
Cinkavimo reikalavimai	LST EN ISO 1461:2009	Saugos klasė	RC2
Konstrukcijų klasė	EXC2 (EN 1090-2)	Tarnavimo trukmė	50 metų.

1. Siūlių storis a, nebent pažymėta kitaip.
2. Nenurodytų siūlės, a=1,2t (t -ploniausio elemento storis).
3. Profilių sujungimo vietas derinti su projektuotojais.
4. Suvirinimo siūlių paruošimas pagal LST EN ISO 9692-1;
5. Detales virinti visu lietimosi paviršiumi;

0	2026-02-06	Statybai	
LAIDA	IŠLEID. DATA	LAIDOS STATUSAS. KEITIMŲ PRIEŽASTIS (JEI TAIKOMA)	
KVAL. PATV. DOK. NR.	UAB "TETAS" PLANAVIMO IR KONTROLĖS DEPARTAMENTAS PROJEKTAVIMO SKYRIUS	STATINIO PROJEKTO PAVADINIMAS: INŽINERINIŲ TINKLŲ (ELEKTROS TINKLŲ) - 110/10 KV VANDŽIOGALOS TP, MĖKLOS G.13, VANDŽIOGALA, KAUNO RAJ. SAV., SKIRSTYKLOS REKONSTRAVIMO PROJEKTAS	
		DOKUMENTO PAVADINIMAS: Metalinė kolona ST-KONSTR-IMK/20	Laida 0
LT	UŽSAKOVAS/STATYTOJAS: LITGRID AB	DOKUMENTO ŽYMUO: 269-XX-TDP-SK-T1.B-ST-KONSTR-IMK/20	Lapas 1 / Lapų 1

PDF-XChange Editor
Click to BUY NOW!
www.pdf-xchange.com

Vaizdas iš priekio

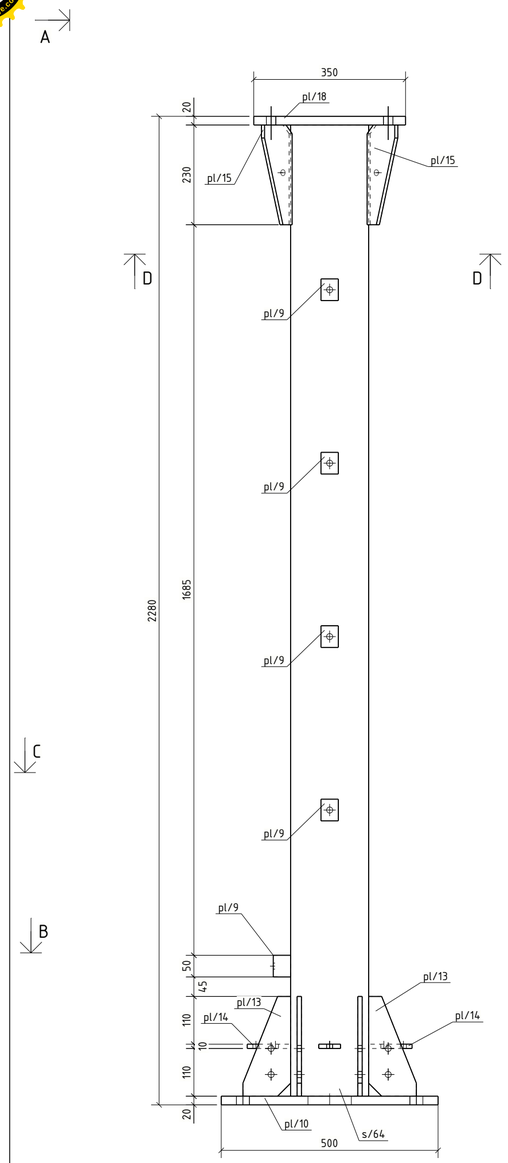

A - A
1:10

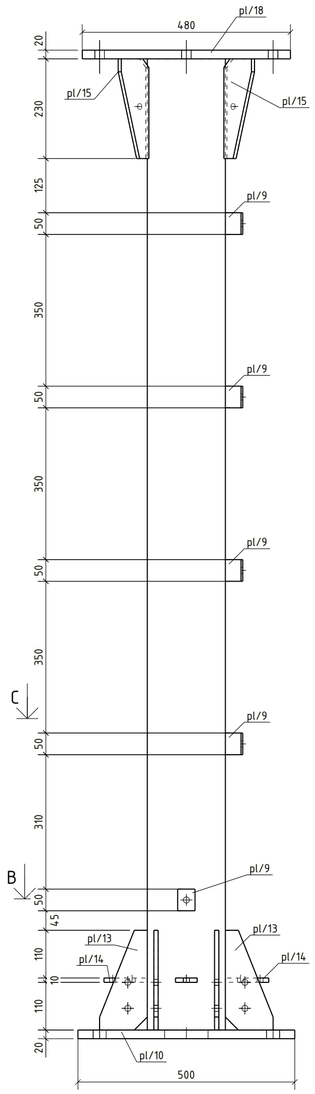

pl/9

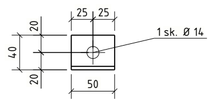

pl/13

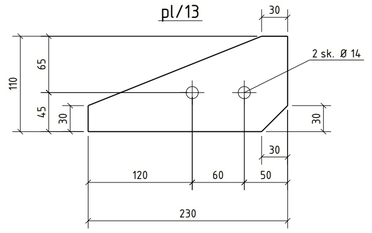

pl/15

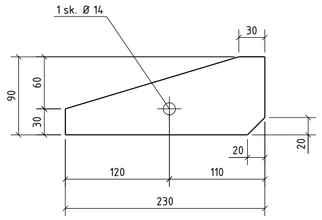

pl/14

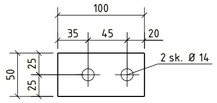

pl/10

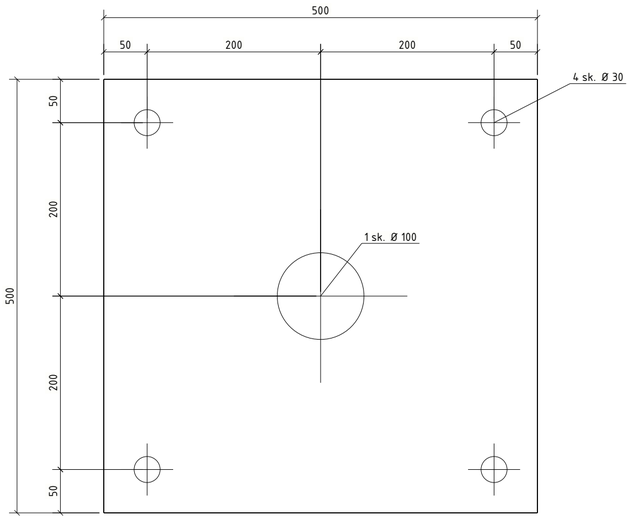

pl/18

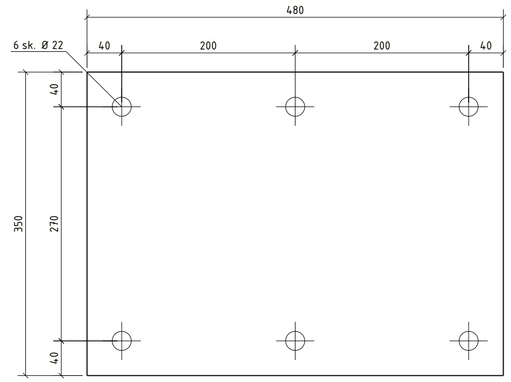

s/64

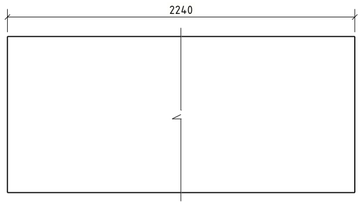

B - B
1:10

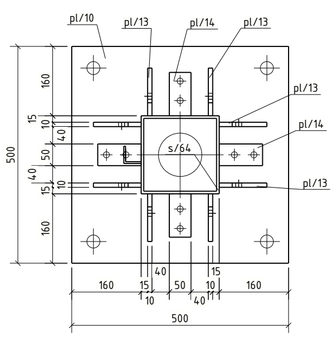

C - C
1:10

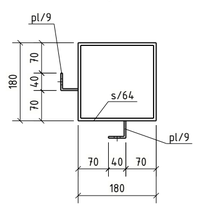

D - D
1:10

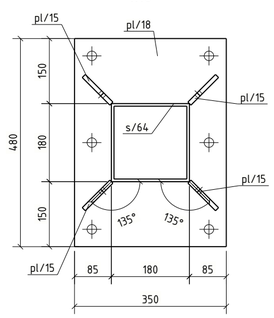

Medžiagų žiniaraštis

Pozicija	Standartas	Profilis	Klasė	Ilgis (mm)	Kiekis, vnt.	Masė, 1vnt.	visų (kg)	Pastaba
ST-KONSTR-IMK/21					1	164.2	164.2	
pl/9	LST EN 10025	L40×4	S355J2	50	5	0.12	0.60	k. cink.
pl/10	LST EN 10025	PL20×500	S355J2	500	1	39.25	39.25	K. cink.
pl/13	LST EN 10025	PL10×110	S355J2	230	8	1.32	10.58	K. cink.
pl/14	LST EN 10025	PL10×50	S355J2	100	4	0.39	1.57	k. cink.
pl/15	LST EN 10025	PL10×90	S355J2	230	4	1.14	4.55	K. cink.
pl/18	LST EN 10025	PL20×350	S355J2	480	1	26.38	26.38	k. cink.
s/64	LST EN 10025	SHS180×6	S355J2H	2240	1	73.43	73.43	k. cink.
						Suvirinimui: 2,0%	3.3	
						Cinkavimui: 3,0%	4.9	

Bendrosios pastabos

Korozijos klasė	C3 (LST EN ISO 9223)	NDT patikra	EN 1090-2
Antikorozinis padengimas	Karštas cinkavimas	Tolerancijų klasė	A
Paviršiaus paruošimas	ISO 8501-3 Sa 2½ + ISO8501-1 P2	Gamyklinės medžiagos	LST EN ISO 14341-A G42
Cinkavimo reikalavimai	LST EN ISO 1461:2009	Saugos klasė	RC2
Konstrukcijų klasė	EXC2 (EN 1090-2)	Tarnavimo trukmė	50 metų.

1. Siūlių storis a, nebent pažymėta kitaip.
2. Nenurodytų siūlės, a=1,2t (t -ploniausio elemento storis).
3. Profilių sujungimo vietas derinti su projektuotojais.
4. Suvirinimo siūlių paruošimas pagal LST EN ISO 9692-1;
5. Detales virinti visu lietimosi paviršiumi;

0	2026-02-06	Statybai
LAIDA	IŠLEID. DATA	LAIDOS STATUSAS. KEITIMŲ PRIEŽASTIS (JEI TAIKOMA)

KVAL. PATV. DOK. NR.	UAB "TETAS" PLANAVIMO IR KONTROLĖS DEPARTAMENTAS PROJEKTAVIMO SKYRIUS	STATINIO PROJEKTO PAVADINIMAS: INŽINERINIŲ TINKLŲ (ELEKTROS TINKLŲ) – 110/10 KV VANDŽIOGALOS TP, MEKLOS G.13, VANDŽIOGALA, KAUNO RAJ. SAV., SKIRSTYKLOS REKONSTRAVIMO PROJEKTAS
		DOKUMENTO PAVADINIMAS: Metalinė kolona ST-KONSTR-IMK/21 — Laida: 0
LT	UŽSAKOVAS/STATYTOJAS: LITGRID AB	DOKUMENTO ŽYMUO: 269-XX-TDP-SK-T1.B-ST-KONSTR-IMK/21 — Lapas: 1 — Lapų: 1

PDF-XChange Editor
Click to BUY NOW!
www.pdf-xchange.com

Medžiagų žiniaraštis

Pozicija	Standartas	Profilis	Klasė	Ilgis (mm)	Kiekis, vnt.	Masė, 1vnt.	visų (kg)	Past
ST-KONSTR-IMK/22					2	159.0	318.0	
pl/9	LST EN 10025	L40*4	S355J2	50	5	0.12	0.60	k. cink.
pl/10	LST EN 10025	PL20*500	S355J2	500	1	39.25	39.25	K. cink.
pl/13	LST EN 10025	PL10*110	S355J2	230	8	1.32	10.58	K. cink.
pl/14	LST EN 10025	PL10*50	S355J2	100	4	0.39	1.57	k. cink.
pl/17	LST EN 10025	PL20*350	S355J2	390	1	21.43	21.43	k. cink.
pl/27	LST EN 10025	PL10*90	S355J2	230	4	1.14	4.55	K. cink.
s/64	LST EN 10025	SHS180*6	S355J2H	2240	1	73.43	73.43	k. cink.
						Suvirinimui: 2,0%		3.2
						Cinkavimui: 3,0%		4.8

Vaizdas iš priekio

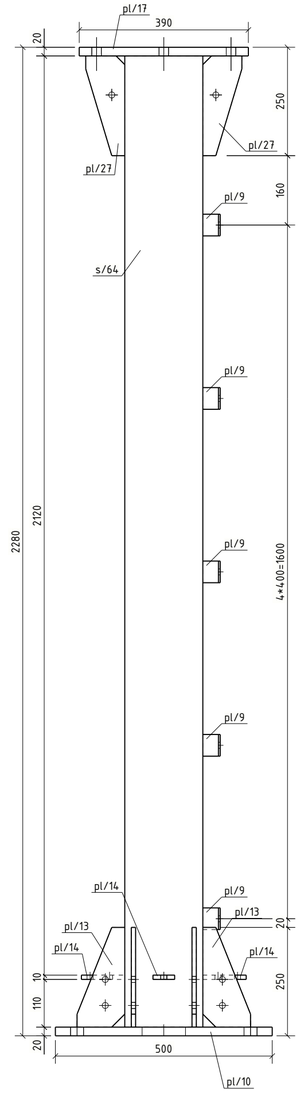

A - A
1:10

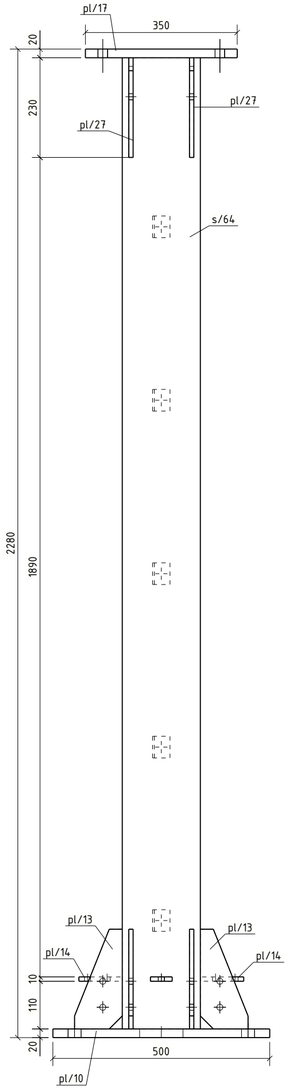

pl/13

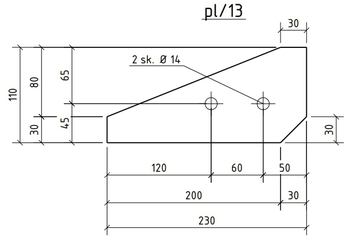

pl/14

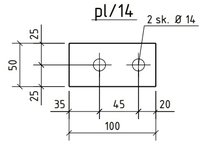

pl/27

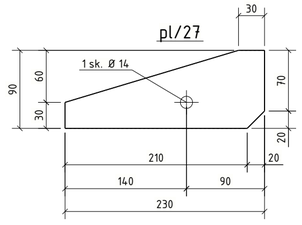

pl/17

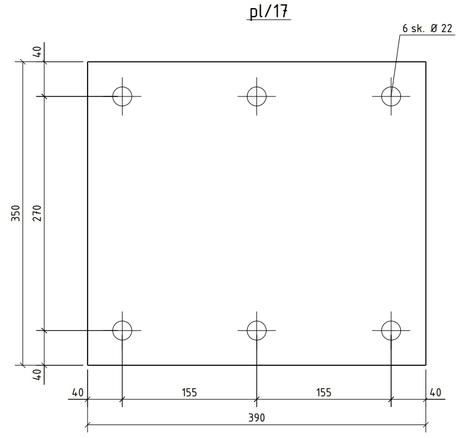

s/64

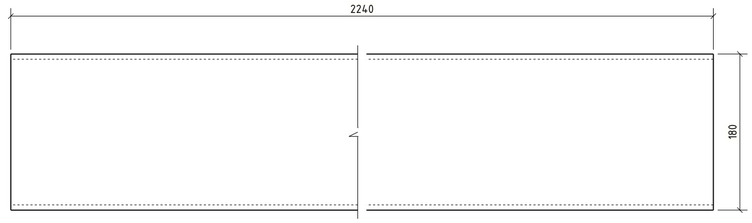

pl/10

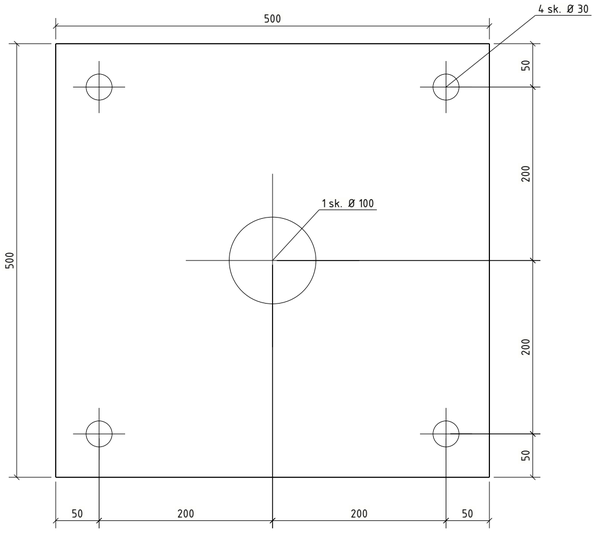

B - B
1:20

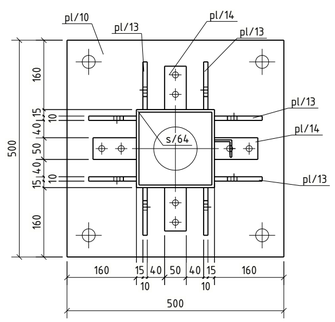

C - C
1:20

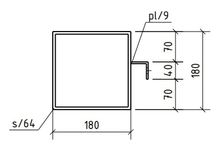

D - D
1:20

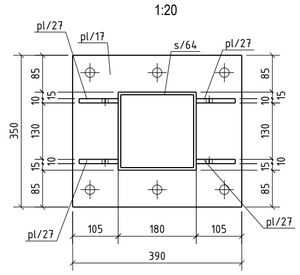

Bendrosios pastabos

Korozijos klasė	C3 (LST EN ISO 9223)	NDT patikra	EN 1090-2
Antikorozinis padengimas	Karštas cinkavimas	Toleranciju klasė	A
Paviršiaus paruošimas	ISO 8501-3 Sa 2½ + ISO8501-1 P2	Gamyklinės medžiagos	LST EN ISO 14341-A G42
Cinkavimo reikalavimai	LST EN ISO 1461:2009	Saugos klasė	RC2
Konstrukcijų klasė	EXC2 (EN 1090-2)	Tarnavimo trukmė	50 metų.

1. Siūlių storis a, nebent pažymėta kitaip.
2. Nenurodytų siūlės, a=1,2t (t -ploniausio elemento storis).
3. Profilių sujungimo vietas derinti su projektuotojais.
4. Suvirinimo siūlių paruošimas pagal LST EN ISO 9692-1;
5. Detales virinti visu lietimosi paviršiumi;

0	2026-02-06	Statybai	
LAIDA	IŠLEID. DATA	LAIDOS STATUSAS. KEITIMŲ PRIEŽASTIS (JEI TAIKOMA)	
KVAL. PATV. DOK. NR.	UAB "TETAS" PLANAVIMO IR KONTROLĖS DEPARTAMENTAS PROJEKTAVIMO SKYRIUS	STATINIO PROJEKTO PAVADINIMAS: INŽINERINIŲ TINKLŲ (ELEKTROS TINKLŲ) - 110/10 KV VANDŽIOGALOS TP, MĖKLOS G.13, VANDŽIOGALA, KAUNO RAJ. SAV., SKIRSTYKLOS REKONSTRAVIMO PROJEKTAS	
		DOKUMENTO PAVADINIMAS: Metalinė kolona ST-KONSTR-IMK/22	Laida: 0
LT	UŽSAKOVAS/STATYTOJAS: LITGRID AB	DOKUMENTO ŽYMUO: 269-XX-TDP-SK-T1.B-ST-KONSTR-IMK/22	Lapas: 1 / Lapu: 1

pdf-XChange Editor
Click to BUY NOW!
www.pdf-xchange.com

Vaizdas iš priekio

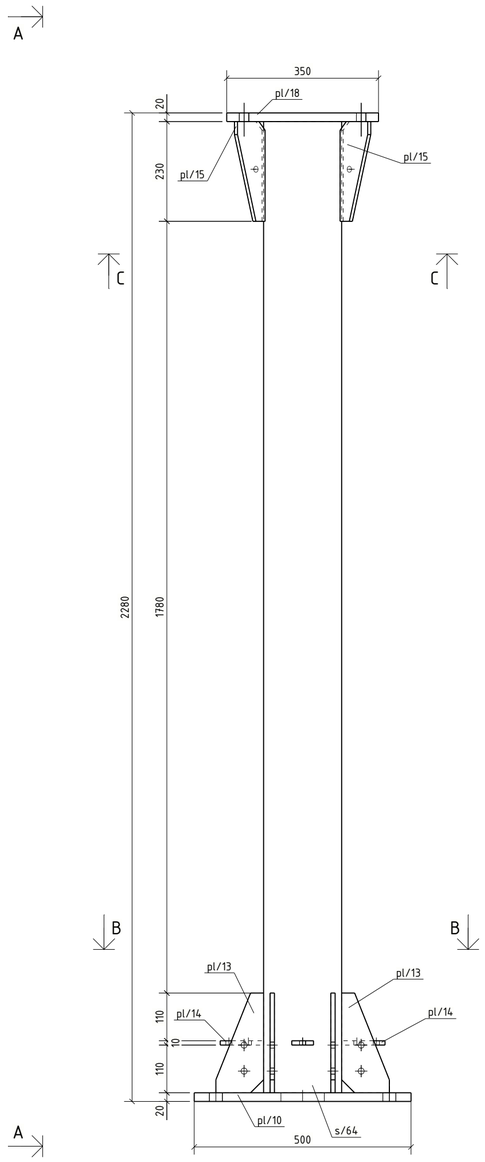

A - A
1:10

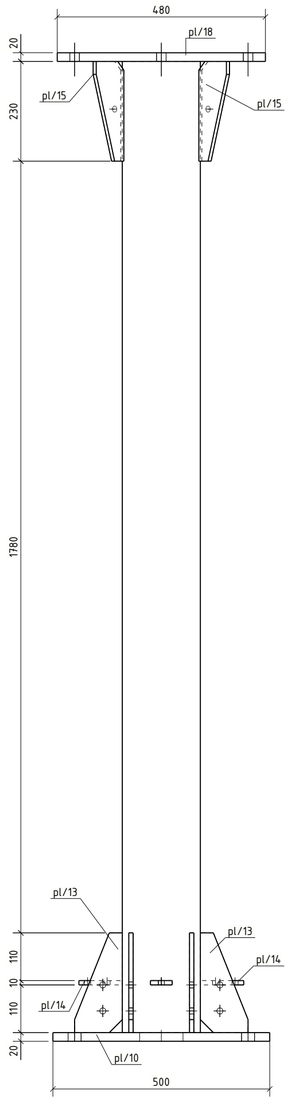

pl/13

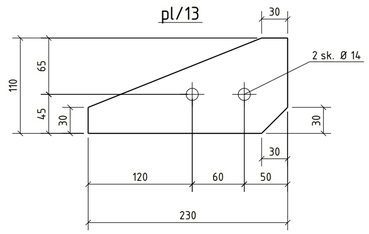

pl/15

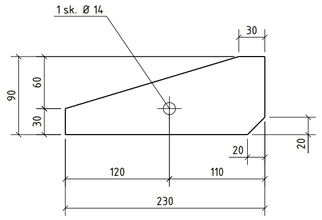

pl/14

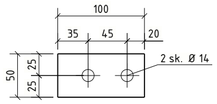

pl/10

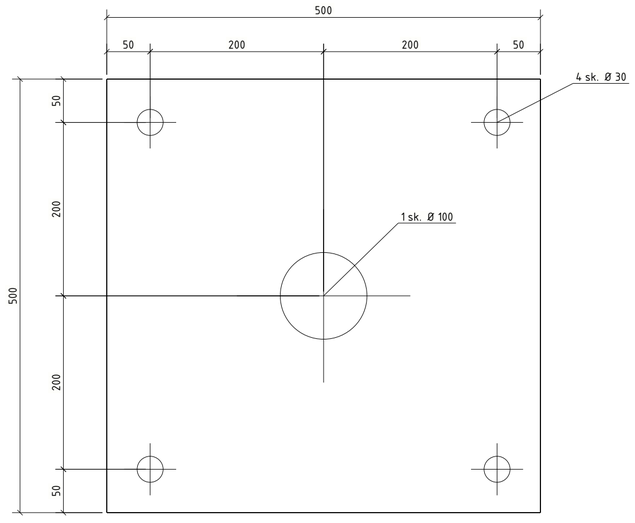

pl/18

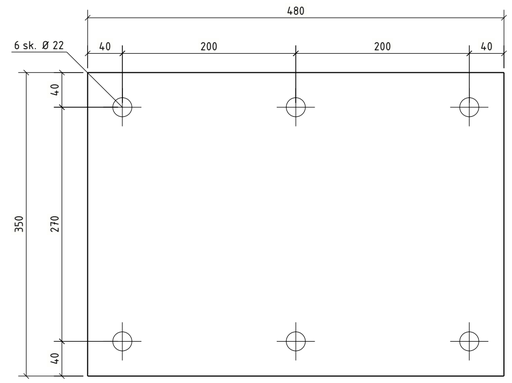

s/64

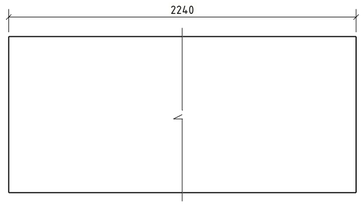

B - B
1:10

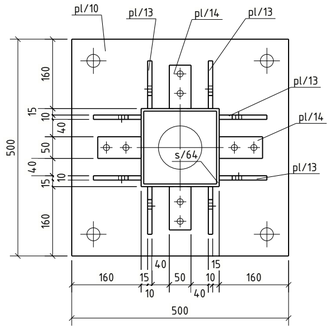

C - C
1:10

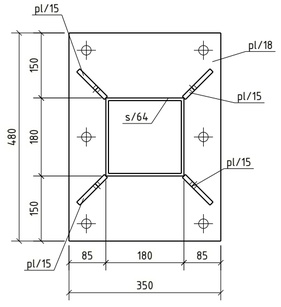

Medžiagų žiniaraštis

Pozicija	Standartas	Profilis	Klasė	Ilgis (mm)	Kiekis, vnt.	Masė, 1vnt.	visų (kg)	Pasta
ST-KONSTR-IMK/23					1	163.5	163.5	
pl/10	LST EN 10025	PL20*500	S355J2	500	1	39.25	39.25	K. cink.
pl/13	LST EN 10025	PL10*110	S355J2	230	8	1.32	10.58	K. cink.
pl/14	LST EN 10025	PL10*50	S355J2	100	4	0.39	1.57	k. cink.
pl/15	LST EN 10025	PL10*90	S355J2	230	4	1.14	4.55	K. cink.
pl/18	LST EN 10025	PL20*350	S355J2	480	1	26.38	26.38	k. cink.
s/64	LST EN 10025	SHS180*6	S355J2H	2240	1	73.43	73.43	k. cink.
						Suvirinimui: 2,0%		3.3
						Cinkavimui: 3,0%		4.9

Bendrosios pastabos

Korozijos klasė	C3 (LST EN ISO 9223)	NDT patikra	EN 1090-2
Antikorozinis padengimas	Karštas cinkavimas	Tolerancijų klasė	A
Paviršiaus paruošimas	ISO 8501-3 Sa 2½ + ISO8501-1 P2	Gamyklinės medžiagos	LST EN ISO 14341-A G42
Cinkavimo reikalavimai	LST EN ISO 1461:2009	Saugos klasė	RC2
Konstrukcijų klasė	EXC2 (EN 1090-2)	Tarnavimo trukmė	50 metų.

1. Siūlių storis a, nebent pažymėta kitaip.
2. Nenurodytų siūlės, a=1,2t (t –ploniausio elemento storis).
3. Profilių sujungimo vietas derinti su projektuotojais.
4. Suvirinimo siūlių paruošimas pagal LST EN ISO 9692-1;
5. Detales virinti visu lietimosi paviršiumi;

0	2026-02-06	Statybai
LAIDA	IŠLEID. DATA	LAIDOS STATUSAS. KEITIMŲ PRIEŽASTIS (JEI TAIKOMA)

KVAL. PATV. DOK. NR.

UAB "TETAS"
PLANAVIMO IR KONTROLĖS DEPARTAMENTAS
PROJEKTAVIMO SKYRIUS

STATINIO PROJEKTO PAVADINIMAS
INŽINERINIŲ TINKLŲ (ELEKTROS TINKLŲ) – 110/10 KV VANDŽIOGALOS TP, MĖKLOS G.13, VANDŽIOGALA, KAUNO RAJ. SAV., SKIRSTYKLOS REKONSTRAVIMO PROJEKTAS

DOKUMENTO PAVADINIMAS
Metalinė kolona ST-KONSTR-IMK/23

Laida: 0

UŽSAKOVAS/STATYTOJAS
LT
LITGRID AB

DOKUMENTO ŽYMUO
269-XX-TDP-SK-T1.B-ST-KONSTR-IMK/23

Lapas: 1
Lapų: 1

PDF-XChange Editor
Click to BUY NOW!
www.pdf-xchange.com

Vaizdas iš viršaus
1:5

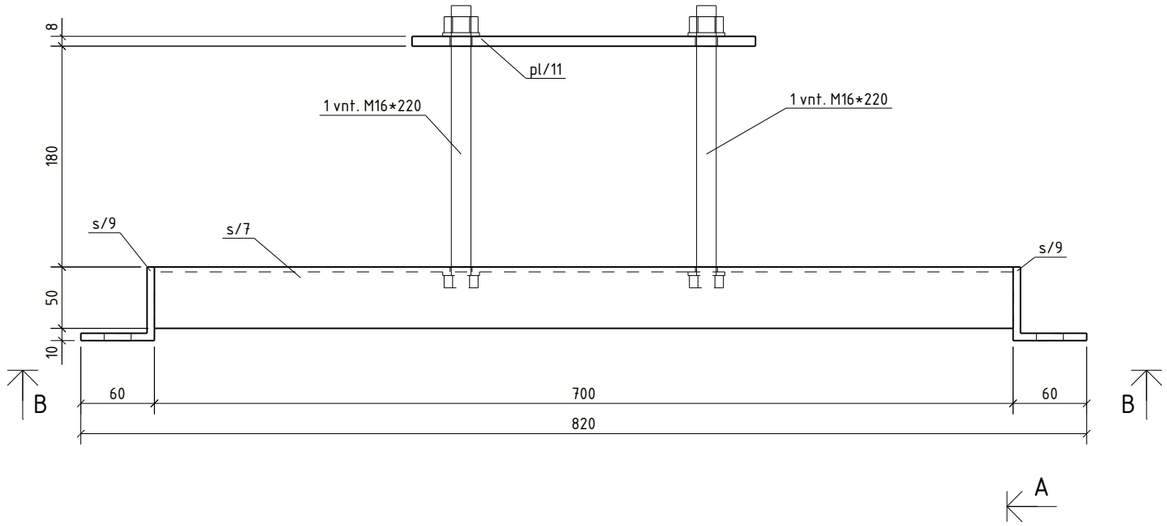

B - B
1:5

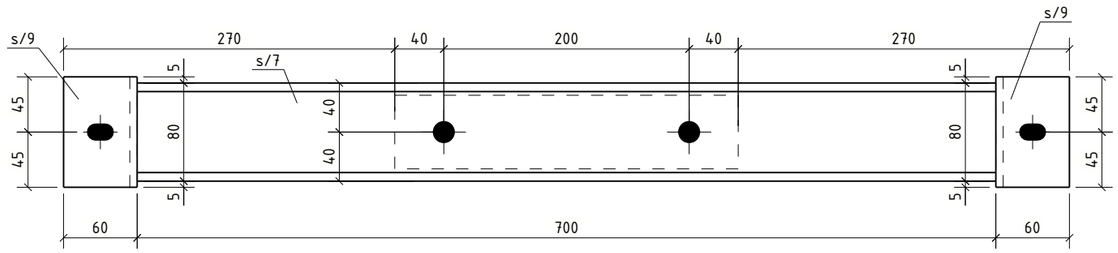

A - A
1:5

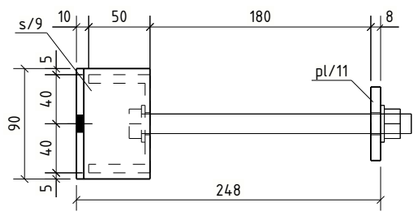

s/7

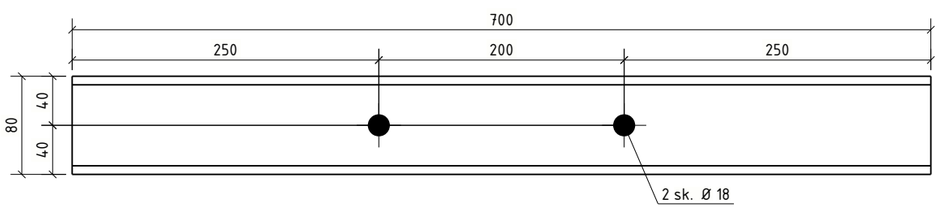

Medžiagų žiniaraštis

Pozicija	Standartas	Profilis	Klasė	Ilgis (mm)	Kiekis, vnt.	Masė, 1vnt.	visų (kg)	Past
ST-KONSTR-IMS/1					10	8.0	79.6	
pl/11	LST EN 10025	PL8*60	S355J2	280	1	1.06	1.06	K. cink.
s/7	LST EN 10025	UPE80	S355J2	700	1	5.55	5.55	k. cink.
s/9	LST EN 10025	L60*6	S355J2	90	2	0.49	0.98	k. cink.
						Suvirinimui: 2,0%	0.2	
						Cinkavimui: 3,0%	0.2	

pl/11

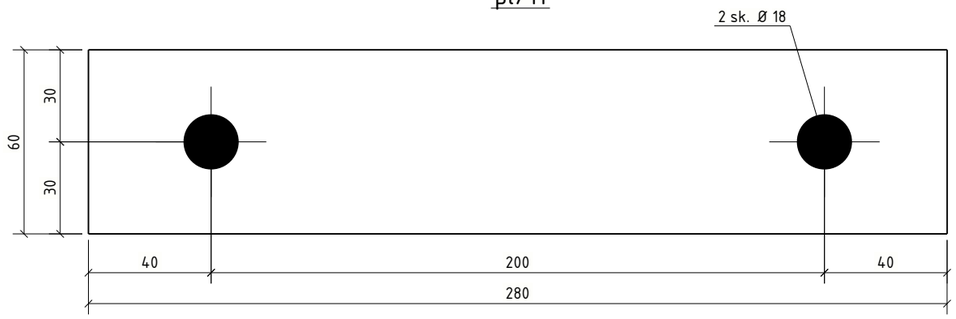

s/9

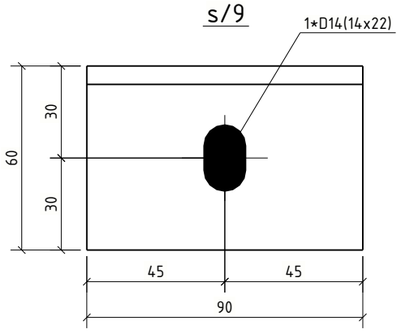

1. Metalinių konstrukcijų gamintojas visas technologines skyles atlieka pagal LST EN ISO 14713-2 reikalavimus. Jei reikia, papildomos technologinės skylės derinamos su SK projekto PDV.

Bendrosios pastabos

Korozijos klasė	C3 (LST EN ISO 9223)	NDT patikra	EN 1090-2
Antikorozinis padengimas	Karštas cinkavimas	Tolerancijų klasė	A
Paviršiaus paruošimas	ISO 8501-3 Sa 2½ + ISO8501-1 P2	Gamyklinės medžiagos	LST EN ISO 14341-A G42
Cinkavimo reikalavimai	LST EN ISO 1461:2009	Saugos klasė	RC2
Konstrukcijų klasė	EXC2 (EN 1090-2)	Tarnavimo trukmė	50 metų.

1. Siūlių storis a, nebent pažymėta kitaip.
2. Nenurodytų siūlės, a=1,2t (t -ploniausio elemento storis).
3. Profilių sujungimo vietas derinti su projektuotojais.
4. Suvirinimo siūlių paruošimas pagal LST EN ISO 9692-1;
5. Detales virinti visu lietimosi paviršiumi;

0	2026-02-06	Statybai
LAIDA	IŠLEID. DATA	LAIDOS STATUSAS. KEITIMŲ PRIEŽASTIS (JEI TAIKOMA)

KVAL. PATV. DOK. NR.

UAB "TETAS"
PLANAVIMO IR KONTROLĖS DEPARTAMENTAS
PROJEKTAVIMO SKYRIUS

STATINIO PROJEKTO PAVADINIMAS
INŽINERINIŲ TINKLŲ (ELEKTROS TINKLŲ) - 110/10 KV VANDŽIOGALOS TP, MĖKLOS G.13, VANDŽIOGALA, KAUNO RAJ. SAV., SKIRSTYKLOS REKONSTRAVIMO PROJEKTAS

DOKUMENTO PAVADINIMAS
Metalinis tvirtinimas ST-KONSTR-IMS/1

Laida: 0

LT

UŽSAKOVAS/STATYTOJAS
LITGRID AB

DOKUMENTO ŽYMUO
269-XX-TDP-SK-T1.B-ST-KONSTR-IMS/1

Lapas: 1
Lapų: 1

PDF-XChange Editor
Click to BUY NOW!
www.pdf-xchange.com

Vaizdas iš viršaus
1:10

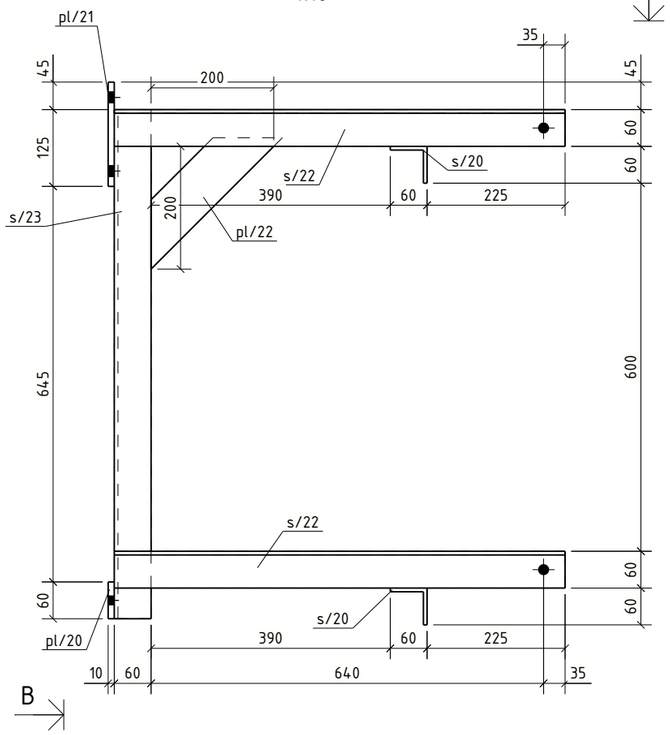

pl/22

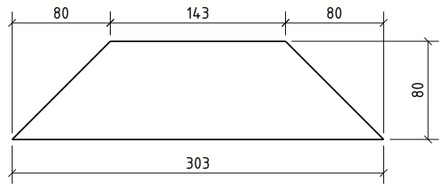

s/20

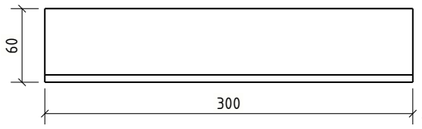

s/23

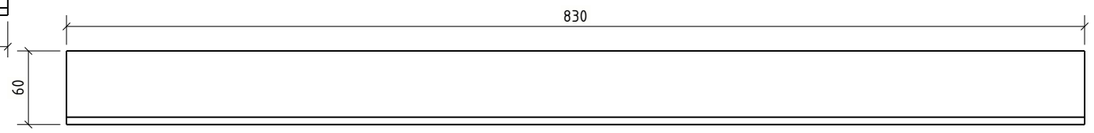

pl/20

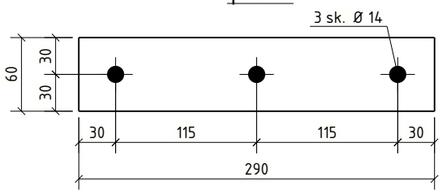

s/22

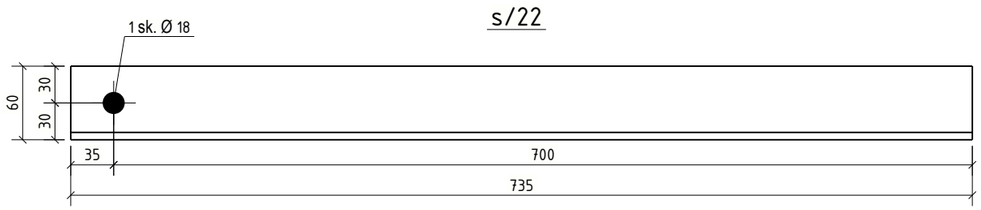

A-A
1:10

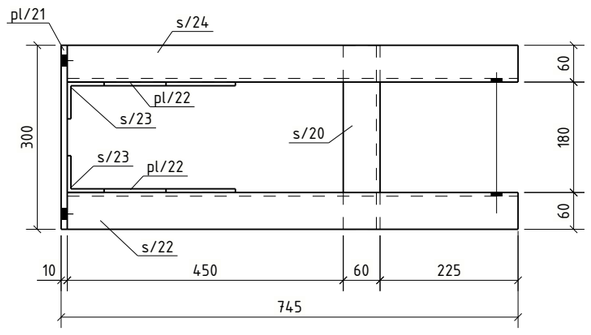

B-B
1:10

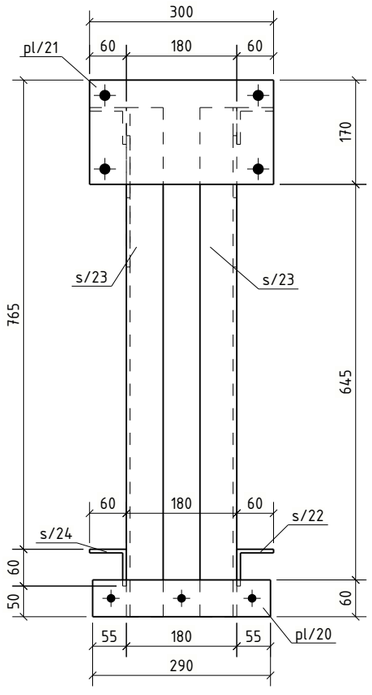

pl/21

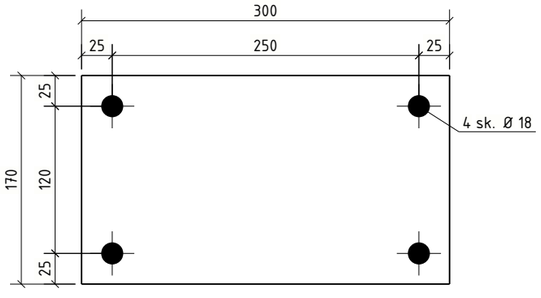

s/24

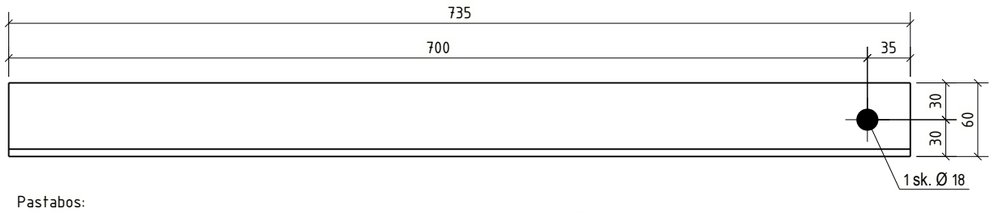

Pastabos:
1. Metalinių konstrukcijų gamintojas visas technologines skyles atlieka pagal LST EN ISO 14713-2 reikalavimus. Jei reikia, papildomos technologinės skylės derinamos su SK projekto PDV.

Medžiagų žiniaraštis

Pozicija	Standartas	Profilis	Klasė	Ilgis (mm)	Kiekis, vnt.	Masė, 1vnt.	visų (kg)	Pasta
ST-KONSTR-IMS/2					7	37.0	259.1	
pl/20	LST EN 10025	PL10*60	S355J2	290	1	1.37	1.37	k. cink.
pl/21	LST EN 10025	PL10*170	S355J2	300	1	4.00	4.00	k. cink.
pl/22	LST EN 10025	PL6*80	S355J2	303	2	0.84	1.68	k. cink.
s/20	LST EN 10025	L60*6	S355J2	300	2	1.63	3.25	k. cink.
s/22	LST EN 10025	L60*6	S355J2	735	2	3.99	7.97	k. cink.
s/23	LST EN 10025	L60*6	S355J2	830	2	4.50	9.00	k. cink.
s/24	LST EN 10025	L60*6	S355J2	735	2	3.99	7.97	k. cink.
						Suvirinimui: 2,0%	0.7	
						Cinkavimui: 3,0%	1.1	

Bendrosios pastabos

Korozijos klasė	C3 (LST EN ISO 9223)	NDT patikra	EN 1090-2
Antikorozinis padengimas	Karštas cinkavimas	Tolerancijų klasė	A
Paviršiaus paruošimas	ISO 8501-3 Sa 2½ + ISO8501-1 P2	Gamyklinės medžiagos	LST EN ISO 14341-A G42
Cinkavimo reikalavimai	LST EN ISO 1461:2009	Saugos klasė	RC2
Konstrukcijų klasė	EXC2 (EN 1090-2)	Tarnavimo trukmė	50 metų.

1. Siūlių storis a, nebent pažymėta kitaip.
2. Nenurodytų siūlės, a=1,2t (t -ploniausio elemento storis).
3. Profilių sujungimo vietas derinti su projektuotojais.
4. Suvirinimo siūlių paruošimas pagal LST EN ISO 9692-1;
5. Detales virinti visu lietimosi paviršiumi;

LAIDA	IŠLEID. DATA	LAIDOS STATUSAS. KEITIMŲ PRIEŽASTIS (JEI TAIKOMA)
0	2026-02-06	Statybai

KVAL. PATV. DOK. NR.

UAB "TETAS"
PLANAVIMO IR KONTROLĖS DEPARTAMENTAS
PROJEKTAVIMO SKYRIUS

STATINIO PROJEKTO PAVADINIMAS
INŽINERINIŲ TINKLŲ (ELEKTROS TINKLŲ) - 110/10 KV VANDŽIOGALOS TP,
MĖKLOS G.13, VANDŽIOGALA, KAUNO RAJ. SAV.,
SKIRSTYKLOS REKONSTRAVIMO PROJEKTAS

DOKUMENTO PAVADINIMAS
Metalinis tvirtinimas ST-KONSTR-IMS/2

Laida: 0

LT

UŽSAKOVAS/STATYTOJAS
LITGRID AB

DOKUMENTO ŽYMUO
269-XX-TDP-SK-T1.B-ST-KONSTR-IMS/2

Lapas: 1
Lapų: 1

PDF-XChange Editor
Click to BUY NOW!
www.pdf-xchange.com

Vaizdas iš viršaus
1:10

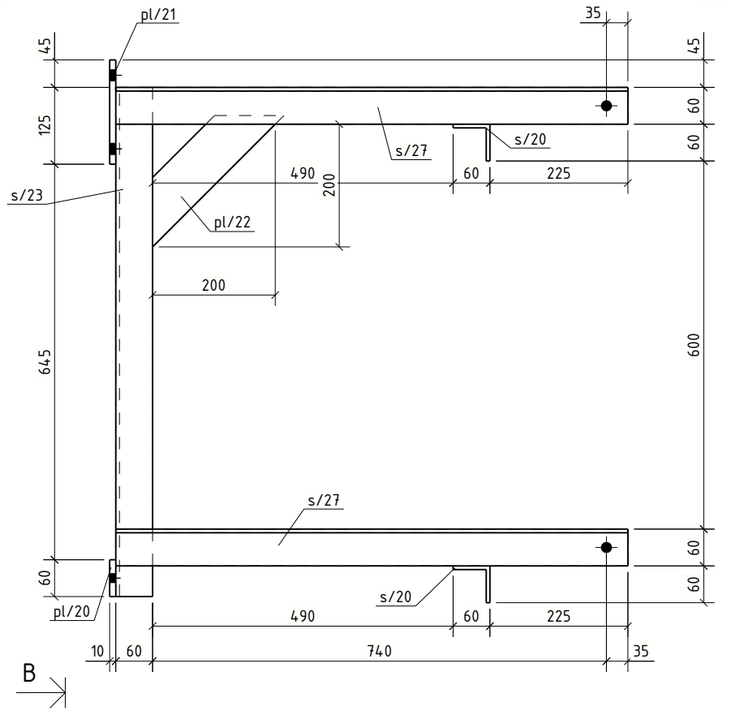

pl/20

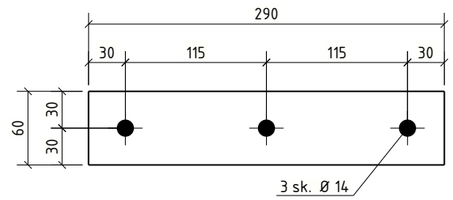

pl/21

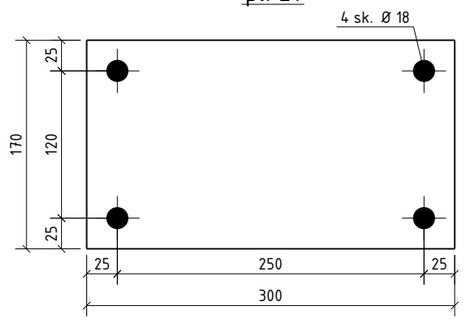

s/20

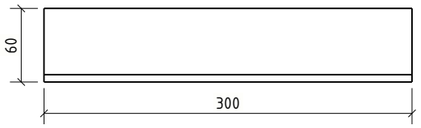

A - A
1:10

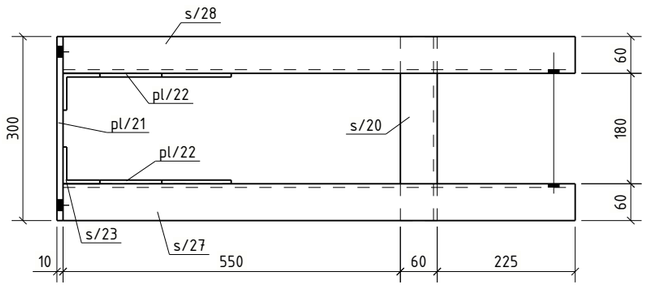

B - B
1:10

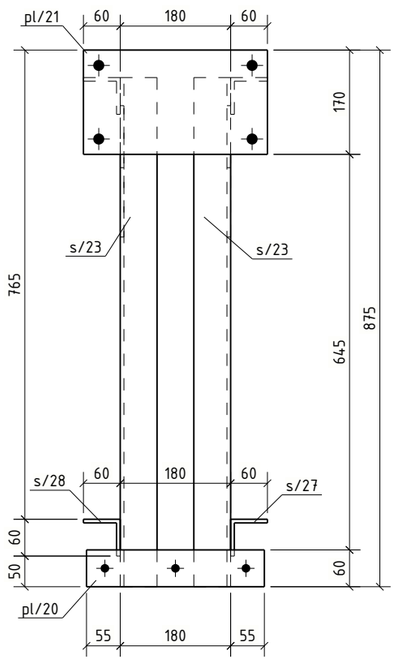

pl/22

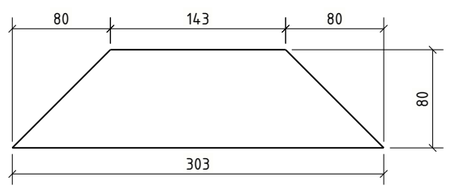

s/23

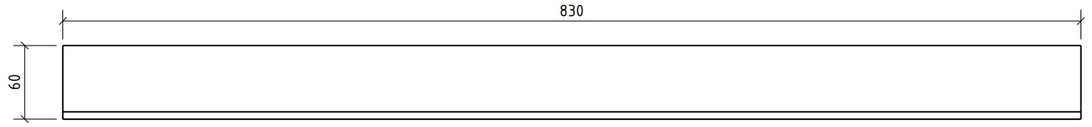

s/27

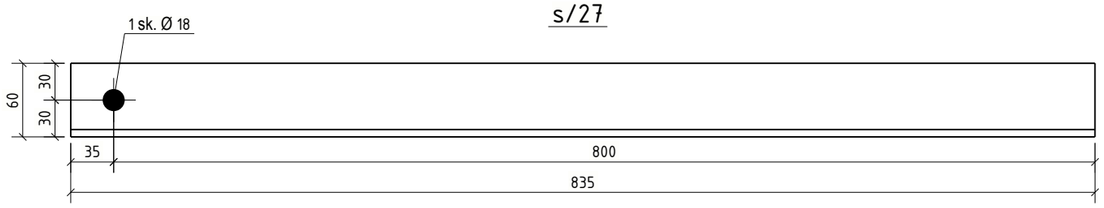

s/28

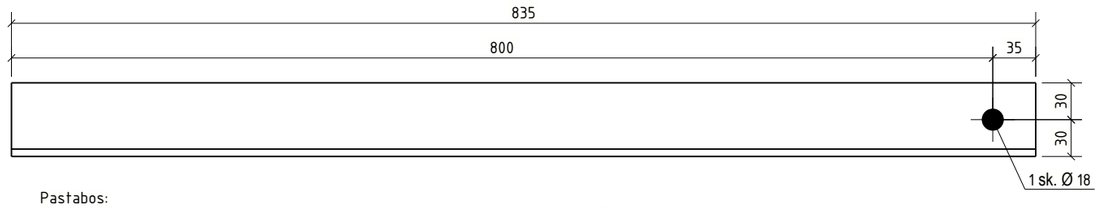

Medžiagų žiniaraštis

Pozicija	Standartas	Profilis	Klasė	Ilgis (mm)	Kiekis, vnt.	Masė, 1vnt.	visų (kg)	Pasta
ST-KONSTR-IMS/3					4	39.3	157.2	
pl/20	LST EN 10025	PL10*60	S355J2	290	1	1.37	1.37	k. cink.
pl/21	LST EN 10025	PL10*170	S355J2	300	1	4.00	4.00	k. cink.
pl/22	LST EN 10025	PL6*80	S355J2	303	2	0.84	1.68	k. cink.
s/20	LST EN 10025	L60*6	S355J2	300	2	1.63	3.25	k. cink.
s/23	LST EN 10025	L60*6	S355J2	830	2	4.50	9.00	k. cink.
s/27	LST EN 10025	L60*6	S355J2	835	2	4.53	9.06	k. cink.
s/28	LST EN 10025	L60*6	S355J2	835	2	4.53	9.06	k. cink.
						Suvirinimui: 2,0%	0.8	
						Cinkavimui: 3,0%	1.2	

Pastabos:
1. Metalinių konstrukcijų gamintojas visas technologines skyles atlieka pagal LST EN ISO 14713-2 reikalavimus. Jei reikia, papildomos technologinės skylės derinamos su SK projekto PDV.

Bendrosios pastabos

Korozijos klasė	C3 (LST EN ISO 9223)	NDT patikra	EN 1090-2
Antikorozinis padengimas	Karštas cinkavimas	Tolerancijų klasė	A
Paviršiaus paruošimas	ISO 8501-3 Sa 2½ + ISO8501-1 P2	Gamyklinės medžiagos	LST EN ISO 14341-A G42
Cinkavimo reikalavimai	LST EN ISO 1461:2009	Saugos klasė	RC2
Konstrukcijų klasė	EXC2 (EN 1090-2)	Tarnavimo trukmė	50 metų.

1. Siūlių storis a, nebent pažymėta kitaip.
2. Nenurodytų siūlės, a=1,2t (t -ploniausio elemento storis).
3. Profilių sujungimo vietas derinti su projektuotojais.
4. Suvirinimo siūlių paruošimas pagal LST EN ISO 9692-1;
5. Detales virinti visu lietimosi paviršiumi;

0	2026-02-06	Statybai
LAIDA	IŠLEID. DATA	LAIDOS STATUSAS. KEITIMŲ PRIEŽASTIS (JEI TAIKOMA)

KVAL. PATV. DOK. NR.

UAB "TETAS"
PLANAVIMO IR KONTROLĖS DEPARTAMENTAS
PROJEKTAVIMO SKYRIUS

STATINIO PROJEKTO PAVADINIMAS
INŽINERINIŲ TINKLŲ (ELEKTROS TINKLŲ) - 110/10 KV VANDŽIOGALOS TP, MĖKLOS G.13, VANDŽIOGALA, KAUNO RAJ. SAV., SKIRSTYKLOS REKONSTRAVIMO PROJEKTAS

DOKUMENTO PAVADINIMAS
Metalinis tvirtinimas ST-KONSTR-IMS/3

Laida: 0

LT

UŽSAKOVAS/STATYTOJAS
LITGRID AB

DOKUMENTO ŽYMUO
269-XX-TDP-SK-T1.B-ST-KONSTR-IMS/3

Lapas: 1
Lapų: 1

PDF-XChange Editor
Click to BUY NOW!
www.pdf-xchange.com

Vaizdas iš priekio

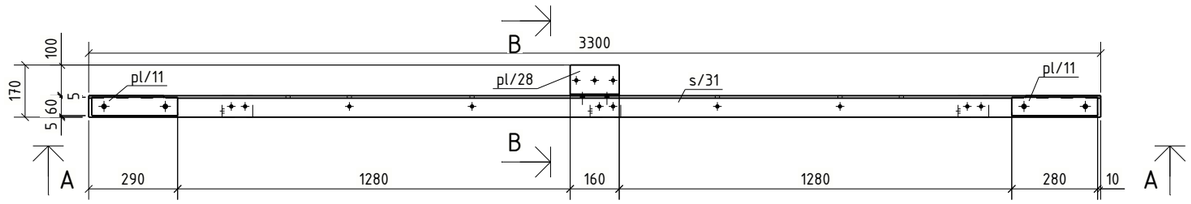

A - A
1:20

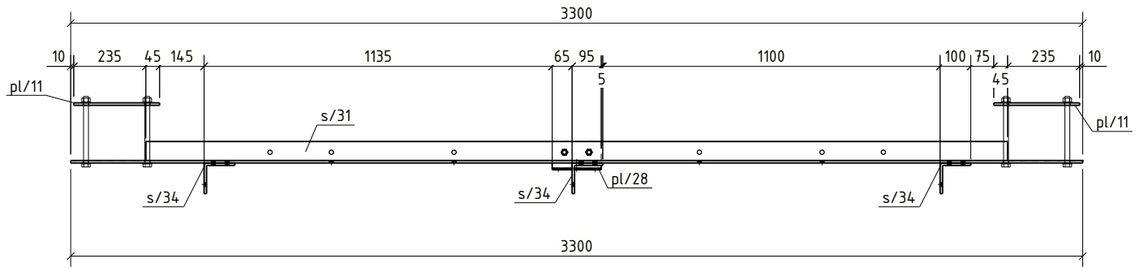

s/31

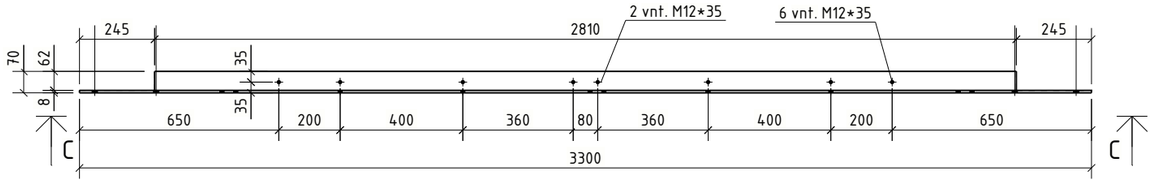

C - C
1:20

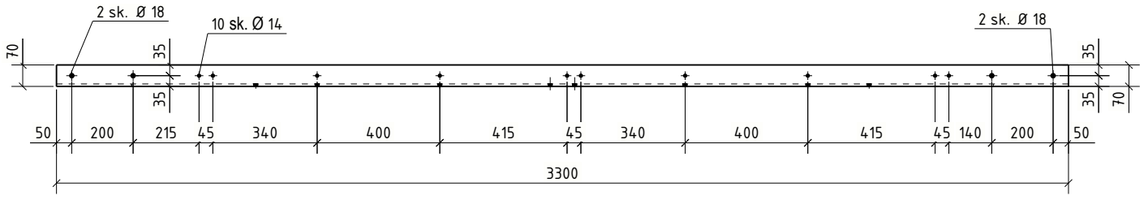

pl/11

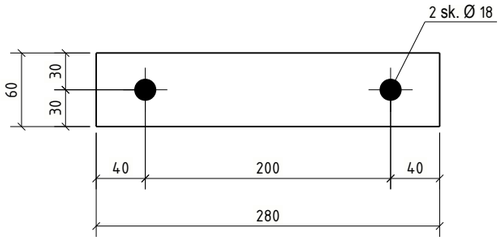

Medžiagų žiniaraštis

Pozicija	Standartas	Profilis	Klasė	Ilgis (mm)	Kiekis, vnt.	Masė, 1vnt.	visų (kg)	Pasta
ST-KONSTR-IMS/4					1	32.8	32.8	
pl/11	LST EN 10025	PL8*60	S355J2	280	2	1.06	2.11	K. cink.
pl/28	LST EN 10025	PL5*100	S355J2	160	1	1.17	1.17	K. cink.
s/31	LST EN 10025	L70*8	S355J2	3300	1	25.42	25.42	k. cink.
s/34	LST EN 10025	L100*8	S355J2	70	3	0.85	2.56	k. cink.
						Suvirinimui: 2,0%		0.7
						Cinkavimui: 3,0%		1.0

B - B
1:10

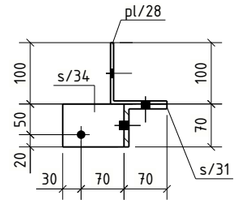

s/34

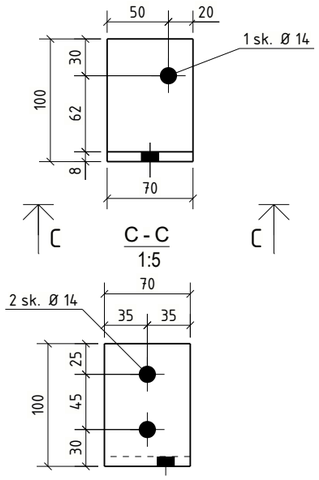

D
pl/28
D

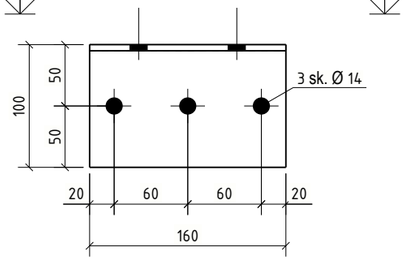

D - D
1:5

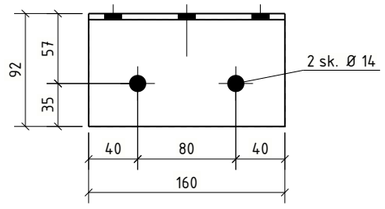

Pastabos:
1. Metalinių konstrukcijų gamintojas visas technologines skyles atlieka pagal LST EN ISO 14713-2 reikalavimus. Jei reikia, papildomos technologinės skylės derinamos su SK projekto PDV.

Bendrosios pastabos

Korozijos klasė	C3 (LST EN ISO 9223)	NDT patikra	EN 1090-2
Antikorozinis padengimas	Karštas cinkavimas	Tolerancijų klasė	A
Paviršiaus paruošimas	ISO 8501-3 Sa 2½ + ISO8501-1 P2	Gamyklinės medžiagos	LST EN ISO 14341-A G42
Cinkavimo reikalavimai	LST EN ISO 1461:2009	Saugos klasė	RC2
Konstrukcijų klasė	EXC2 (EN 1090-2)	Tarnavimo trukmė	50 metų.

1. Siūlių storis a, nebent pažymėta kitaip.
2. Nenurodytų siūlės, a=1,2t (t -ploniausio elemento storis).
3. Profilių sujungimo vietas derinti su projektuotojais.
4. Suvirinimo siūlių paruošimas pagal LST EN ISO 9692-1;
5. Detales virinti visu lietimosi paviršiumi;

0	2026-02-06	Statybai
LAIDA	IŠLEID. DATA	LAIDOS STATUSAS. KEITIMŲ PRIEŽASTIS (JEI TAIKOMA)

KVAL. PATV. DOK. NR.

UAB "TETAS"
PLANAVIMO IR KONTROLĖS DEPARTAMENTAS
PROJEKTAVIMO SKYRIUS

STATINIO PROJEKTO PAVADINIMAS
INŽINERINIŲ TINKLŲ (ELEKTROS TINKLŲ) - 110/10 KV VANDŽIOGALOS TP, MĖKLOS G.13, VANDŽIOGALA, KAUNO RAJ. SAV., SKIRSTYKLOS REKONSTRAVIMO PROJEKTAS

DOKUMENTO PAVADINIMAS
Metalinis tvirtinimas ST-KONSTR-IMS/4

Laida: 0

LT

UŽSAKOVAS/STATYTOJAS
LITGRID AB

DOKUMENTO ŽYMUO
269-XX-TDP-SK-T1.B-ST-KONSTR-IMS/4

Lapas: 1
Lapų: 1

PDF-XChange Editor Click to BUY NOW! www.pdf-xchange.com

Medžiagų žiniaraštis

Pozicija	Standartas	Profilis	Klasė	Ilgis (mm)	Kiekis, vnt.	Masė, 1vnt.	visų (kg)	Pasta
ST-KONSTR-IMS/5					4	22.0	88.2	
s/25	LST EN 10025	L70*8	S355J2	2710	1	20.99	20.99	k. cink.
						Suvirinimui: 2,0%		0.4
						Cinkavimui: 3,0%		0.7

Vaizdas iš priekio

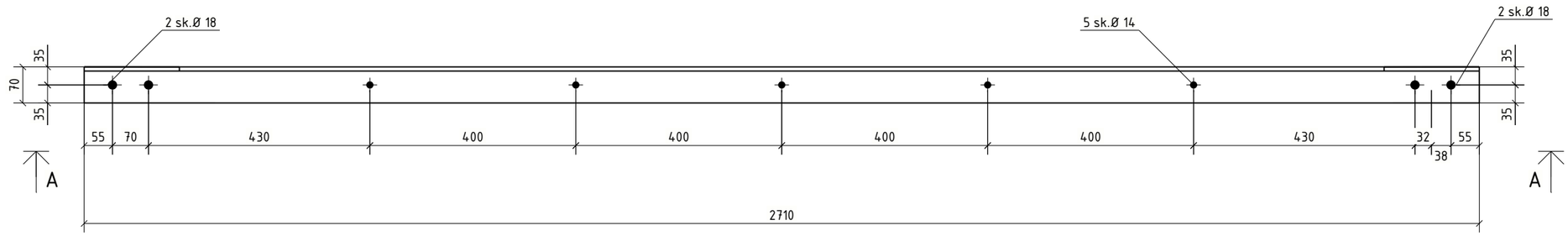

A - A
1:10

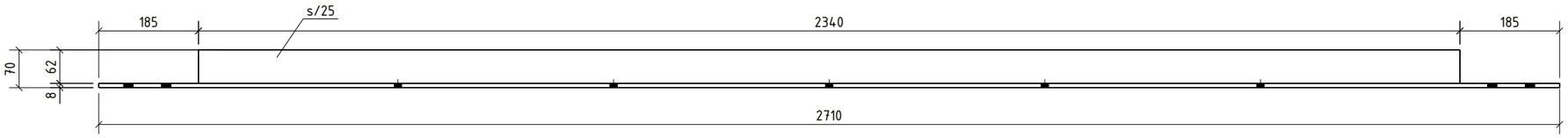

Pastabos:
1. Metalinių konstrukcijų gamintojas visas technologines skyles atlieka pagal LST EN ISO 14713-2 reikalavimus. Jei reikia, papildomos technologinės skylės derinamos su SK projekto PDV.

Bendrosios pastabos

Korozijos klasė	C3 (LST EN ISO 9223)	NDT patikra	EN 1090-2
Antikorozinis padengimas	Karštas cinkavimas	Tolerancijų klasė	A
Paviršiaus paruošimas	ISO 8501-3 Sa 2½ + ISO8501-1 P2	Gamyklinės medžiagos	LST EN ISO 14341-A G42
Cinkavimo reikalavimai	LST EN ISO 1461:2009	Saugos klasė	RC2
Konstrukcijų klasė	EXC2 (EN 1090-2)	Tarnavimo trukmė	50 metų.

1. Siūlių storis a, nebent pažymėta kitaip.
2. Nenurodytų siūlės, a=1,2t (t -ploniausio elemento storis).
3. Profilių sujungimo vietas derinti su projektuotojais.
4. Suvirinimo siūlių paruošimas pagal LST EN ISO 9692-1;
5. Detales virinti visu lietimosi paviršiumi;

LAIDA	IŠLEID. DATA	LAIDOS STATUSAS. KEITIMŲ PRIEŽASTIS (JEI TAIKOMA)
0	2026-02-06	Statybai

KVAL. PATV. DOK. NR.

UAB "TETAS"
PLANAVIMO IR KONTROLĖS DEPARTAMENTAS
PROJEKTAVIMO SKYRIUS

STATINIO PROJEKTO PAVADINIMAS
INŽINERINIŲ TINKLŲ (ELEKTROS TINKLŲ) - 110/10 KV VANDŽIOGALOS TP, MĖKLOS G.13, VANDŽIOGALA, KAUNO RAJ. SAV., SKIRSTYKLOS REKONSTRAVIMO PROJEKTAS

DOKUMENTO PAVADINIMAS
Metalinis tvirtinimas ST-KONSTR-IMS/5

Laida: 0

LT

UŽSAKOVAS/STATYTOJAS
LITGRID AB

DOKUMENTO ŽYMUO
269-XX-TDP-SK-T1.B-ST-KONSTR-IMS/5

Lapas: 1
Lapų: 1

PDF-XChange Editor Click to BUY NOW! www.pdf-xchange.com

Medžiagų žiniaraštis

Pozicija	Standartas	Profilis	Klasė	Ilgis (mm)	Kiekis, vnt.	Masė, 1vnt.	visų (kg)	Pasta
ST-KONSTR-IMS/6					1	6.5	6.5	
s/32	LST EN 10025	L50*5	S235JR	1655	1	6.24	6.24	
						Suvirinimui: 2,0%		0.1
						Cinkavimui: 3,0%		0.2

Vaizdas iš priekio

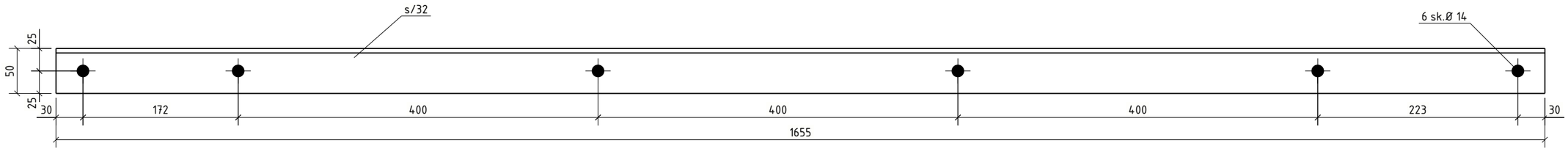

A

A - A
1:5

A



Pastabos:
1. Metalinių konstrukcijų gamintojas visas technologines skyles atlieka pagal LST EN ISO 14713-2 reikalavimus. Jei reikia, papildomos technologinės skylės derinamos su SK projekto PDV.

Bendrosios pastabos

Korozijos klasė	C3 (LST EN ISO 9223)	NDT patikra	EN 1090-2
Antikorozinis padengimas	Karštas cinkavimas	Tolerancijų klasė	A
Paviršiaus paruošimas	ISO 8501-3 Sa 2½ + ISO8501-1 P2	Gamyklinės medžiagos	LST EN ISO 14341-A G42
Cinkavimo reikalavimai	LST EN ISO 1461:2009	Saugos klasė	RC2
Konstrukcijų klasė	EXC2 (EN 1090-2)	Tarnavimo trukmė	50 metų.

1. Siūlių storis a, nebent pažymėta kitaip.
2. Nenurodytų siūlės, a=1,2t (t -ploniausio elemento storis).
3. Profilių sujungimo vietas derinti su projektuotojais.
4. Suvirinimo siūlių paruošimas pagal LST EN ISO 9692-1;
5. Detales virinti visu lietimosi paviršiumi;

0	2026-02-06	Statybai
LAIDA	IŠLEID. DATA	LAIDOS STATUSAS. KEITIMŲ PRIEŽASTIS (JEI TAIKOMA)

KVAL. PATV. DOK. NR.

UAB "TETAS"
PLANAVIMO IR KONTROLĖS DEPARTAMENTAS
PROJEKTAVIMO SKYRIUS

STATINIO PROJEKTO PAVADINIMAS
INŽINERINIŲ TINKLŲ (ELEKTROS TINKLŲ) - 110/10 KV VANDŽIOGALOS TP, MĖKLOS G.13, VANDŽIOGALA, KAUNO RAJ. SAV., SKIRSTYKLOS REKONSTRAVIMO PROJEKTAS

DOKUMENTO PAVADINIMAS
Metalinis tvirtinimas ST-KONSTR-IMS/6

Laida: 0

LT

UŽSAKOVAS/STATYTOJAS
LITGRID AB

DOKUMENTO ŽYMUO
269-XX-TDP-SK-T1.B-ST-KONSTR-IMS/6

Lapas: 1 | Lapų: 1

PDF-XChange Editor
Click to BUY NOW!
www.pdf-xchange.com

Vaizdas iš priekio
1:10

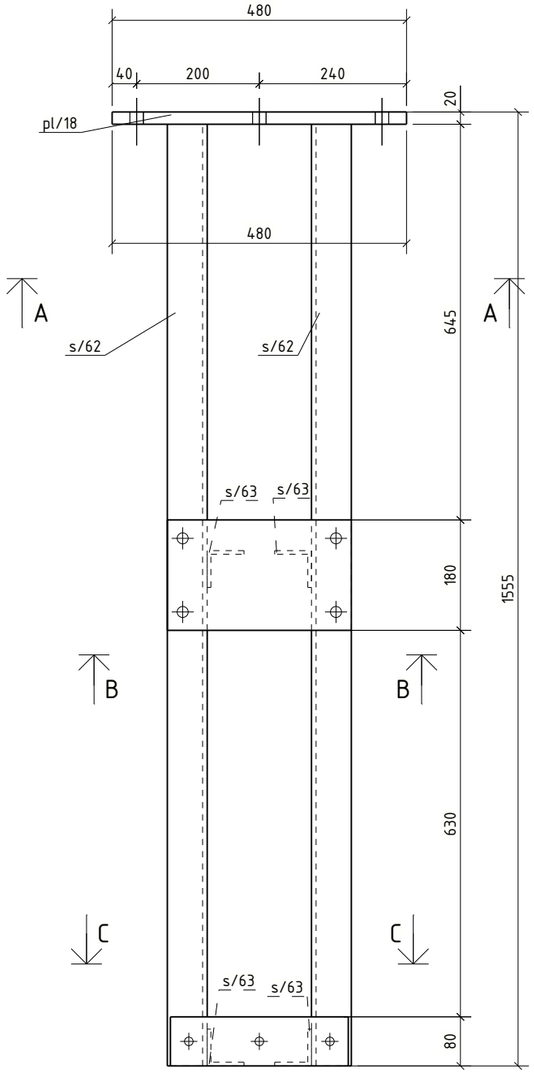

A - A
1:10

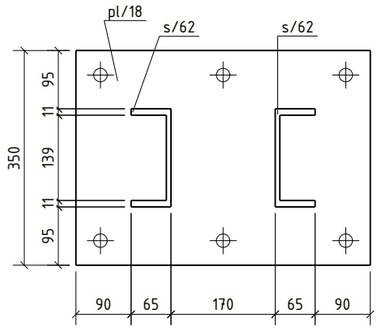

B - B
1:10

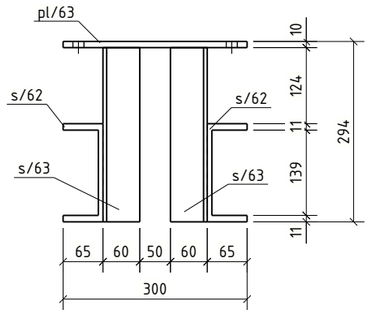

C - C
1:10

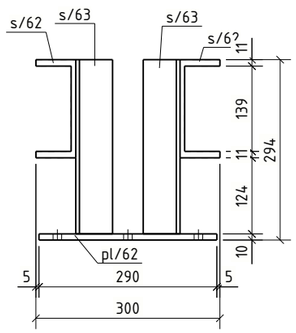

pl/62

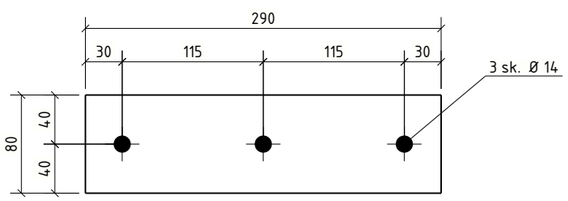

s/62

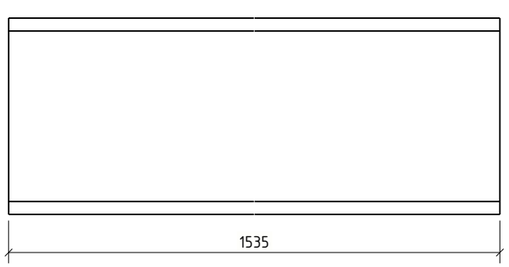

Medžiagų žiniaraštis

Pozicija	Standartas	Profilis	Klasė	Ilgis (mm)	Kiekis, vnt.	Masė, 1vnt.	visų (kg)	Past
ST-KONSTR-IMS/9					1	101.3	101.3	
pl/18	LST EN 10025	PL20*350	S355J2	480	1	26.38	26.38	k. cink.
pl/62	LST EN 10025	PL10*80	S355J2	290	1	1.82	1.82	k. cink.
pl/63	LST EN 10025	PL10*180	S355J2	300	1	4.24	4.24	k. cink.
s/62	LST EN 10025	UPN160	S355J2	1535	2	28.92	57.84	k. cink.
s/63	LST EN 10025	L60*6	S355J2	284	4	1.54	6.16	k. cink.
						Suvirinimui: 2,0%	2.0	
						Cinkavimui: 3,0%	3.0	

pl/18

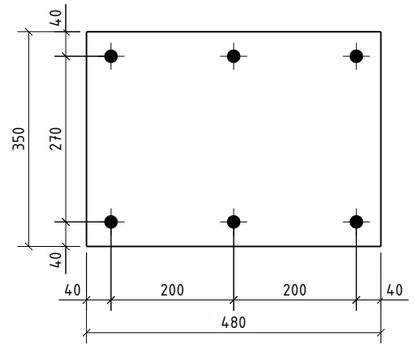

pl/63

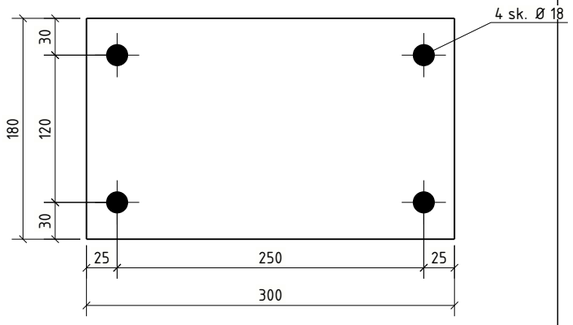

s/63

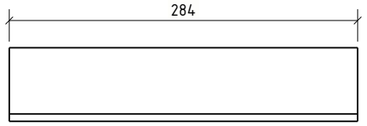

Bendrosios pastabos

Korozijos klasė	C3 (LST EN ISO 9223)	NDT patikra	EN 1090-2
Antikorozinis padengimas	Karštas cinkavimas	Tolerancijų klasė	A
Paviršiaus paruošimas	ISO 8501-3 Sa 2½ + ISO8501-1 P2	Gamyklinės medžiagos	LST EN ISO 14341-A G42
Cinkavimo reikalavimai	LST EN ISO 1461:2009	Saugos klasė	RC2
Konstrukcijų klasė	EXC2 (EN 1090-2)	Tarnavimo trukmė	50 metų.

1. Siūlių storis a, nebent pažymėta kitaip.
2. Nenurodytų siūlės, a=1,2t (t -ploniausio elemento storis).
3. Profilių sujungimo vietas derinti su projektuotojais.
4. Suvirinimo siūlių paruošimas pagal LST EN ISO 9692-1;
5. Detales virinti visu lietimosi paviršiumi;

0	2026-02-06	Statybai
LAIDA	IŠLEID. DATA	LAIDOS STATUSAS. KEITIMŲ PRIEŽASTIS (JEI TAIKOMA)

KVAL. PATV. DOK. NR.

UAB "TETAS"
PLANAVIMO IR KONTROLĖS DEPARTAMENTAS
PROJEKTAVIMO SKYRIUS

STATINIO PROJEKTO PAVADINIMAS
INŽINERINIŲ TINKLŲ (ELEKTROS TINKLŲ) - 110/10 KV VANDŽIOGALOS TP, MĖKLOS G.13, VANDŽIOGALA, KAUNO RAJ. SAV., SKIRSTYKLOS REKONSTRAVIMO PROJEKTAS

DOKUMENTO PAVADINIMAS
Metalinis tvirtinimas ST-KONSTR-IMS/9

Laida: 0

LT

UŽSAKOVAS/STATYTOJAS
LITGRID AB

DOKUMENTO ŽYMUO
269-XX-TDP-SK-T1.B-ST-KONSTR-IMS/9

Lapas: 1
Lapų: 1

PDF-XChange Editor
Click to BUY NOW!
www.pdf-xchange.com

Medžiagų žiniaraštis

Pozicija	Standartas	Profilis	Klasė	Ilgis (mm)	Kiekis, vnt.	Masė, 1vnt.	visų (kg)	Past
ST-KONSTR-IMT/1					1	297.2	297.2	
pl/8	LST EN 10025	PL10*540	S355J2	540	3	22.89	68.67	k. cink.
s/3		UPN160	S355J2	4550	1	85.72	85.72	k. cink.
s/4	LST EN 10025	UPN160	S355J2	4550	1	85.72	85.72	k. cink.
s/5	LST EN 10025	UPN160	S355J2	380	4	7.16	28.64	k. cink.
s/6	LST EN 10025	UPN160	S355J2	380	2	7.16	14.32	k. cink.
						Suvirinimui: 2,0%		5.9
						Cinkavimui: 3,0%		8.9

Vaizdas iš viršaus

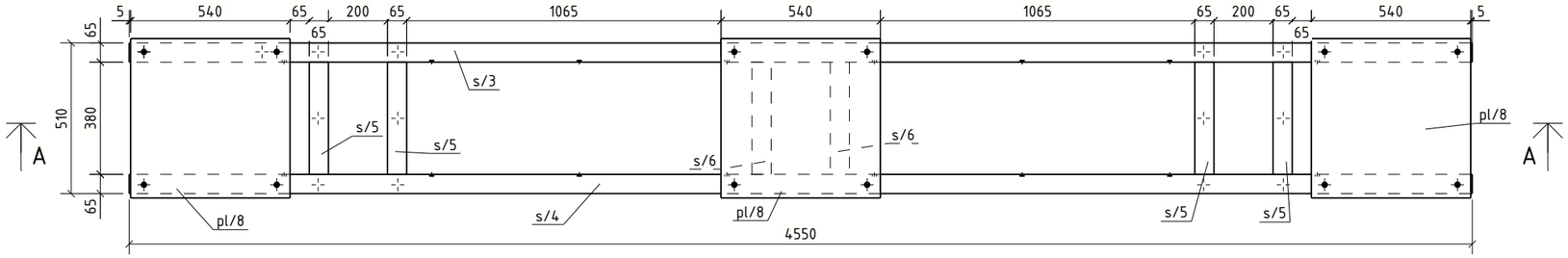

A - A
1:20

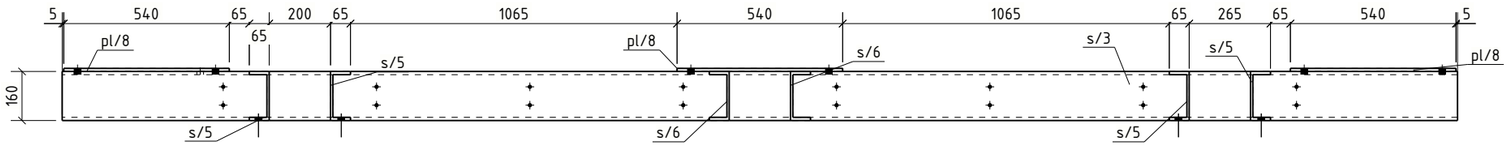

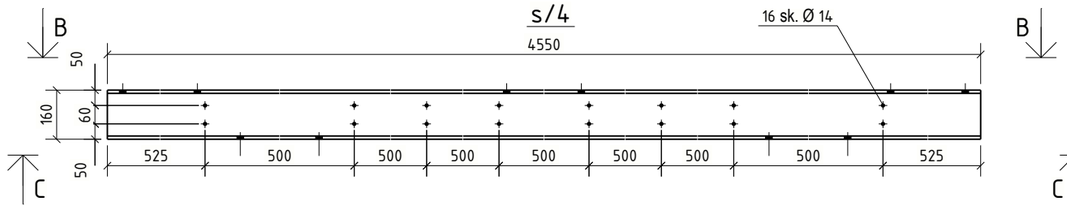

B - B
1:10

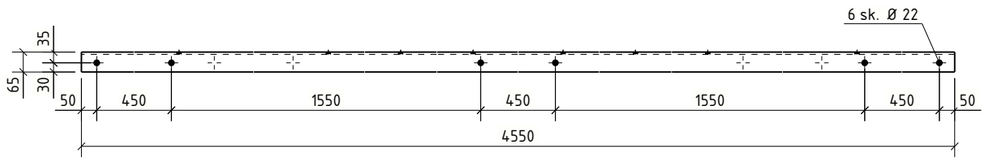

C - C
1:10

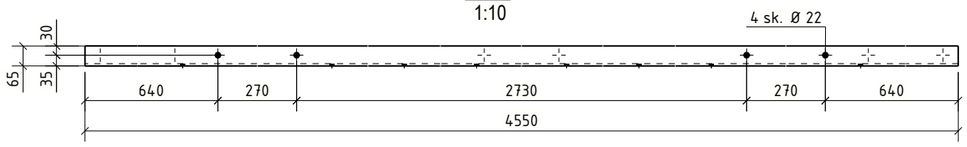

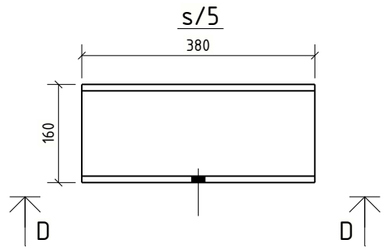

D - D
1:10

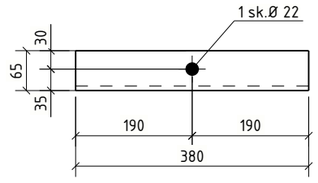

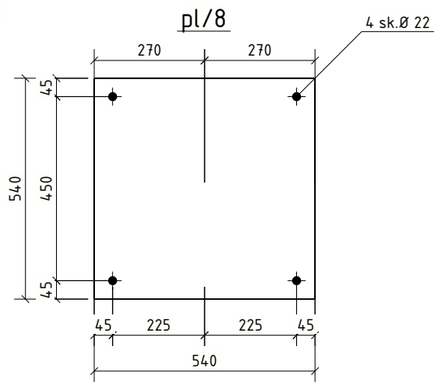

Pastabos:
1. Metalinių konstrukcijų gamintojas visas technologines skyles atlieka pagal LST EN ISO 14713-2 reikalavimus. Jei reikia, papildomos technologinės skylės derinamos su SK projekto PDV.
2. Įrenginių montavimo skylės turi būti tikslinamos gavus įrangos gamyklinius brėžinius.

Bendrosios pastabos

Korozijos klasė	C3 (LST EN ISO 9223)	NDT patikra	EN 1090-2
Antikorozinis padengimas	Karštas cinkavimas	Tolerancijų klasė	A
Paviršiaus paruošimas	ISO 8501-3 Sa 2½ + ISO8501-1 P2	Gamyklinės medžiagos	LST EN ISO 14341-A G42
Cinkavimo reikalavimai	LST EN ISO 1461:2009	Saugos klasė	RC2
Konstrukcijų klasė	EXC2 (EN 1090-2)	Tarnavimo trukmė	50 metų.

1. Siūlių storis a, nebent pažymėta kitaip.
2. Nenurodytų siūlės, a=1,2t (t -ploniausio elemento storis).
3. Profilių sujungimo vietas derinti su projektuotojais.
4. Suvirinimo siūlių paruošimas pagal LST EN ISO 9692-1;
5. Detales virinti visu lietimosi paviršiumi;

LAIDA	IŠLEID. DATA	LAIDOS STATUSAS. KEITIMŲ PRIEŽASTIS (JEI TAIKOMA)
0	2026-02-06	Statybai

KVAL. PATV. DOK. NR.

UAB "TETAS"
PLANAVIMO IR KONTROLĖS DEPARTAMENTAS
PROJEKTAVIMO SKYRIUS

STATINIO PROJEKTO PAVADINIMAS
INŽINERINIŲ TINKLŲ (ELEKTROS TINKLŲ) - 110/10 KV VANDŽIOGALOS TP, MĖKLOS G.13, VANDŽIOGALA, KAUNO RAJ. SAV., SKIRSTYKLOS REKONSTRAVIMO PROJEKTAS

DOKUMENTO PAVADINIMAS
Metalinė traversa ST-KONSTR-IMT/1

Laida: 0

LT

UŽSAKOVAS/STATYTOJAS
LITGRID AB

DOKUMENTO ŽYMUO
269-XX-TDP-SK-T1.B-ST-KONSTR-IMT/1

Lapas: 1
Lapų: 1

PDF-XChange Editor Click to BUY NOW! www.pdf-xchange.com

Medžiagų žiniaraštis

Pozicija	Standartas	Profilis	Klasė	Ilgis (mm)	Kiekis, vnt.	Masė, 1vnt.	visų (kg)	Past
ST-KONSTR-IMT/2					4	236.4	945.7	
pl/16	LST EN 10025	PL10*370	S355J2	370	3	10.75	32.24	k. cink.
s/10		UPN160	S355J2	4400	2	82.90	165.79	k. cink.
s/11	LST EN 10025	UPN160	S355J2	240	4	4.52	18.09	k. cink.
s/12	LST EN 10025	UPN160	S355J2	240	2	4.52	9.04	k. cink.
						Suvirinimui: 2,0%		4.7
						Cinkavimui: 3,0%		7.1

Vaizdas iš viršaus

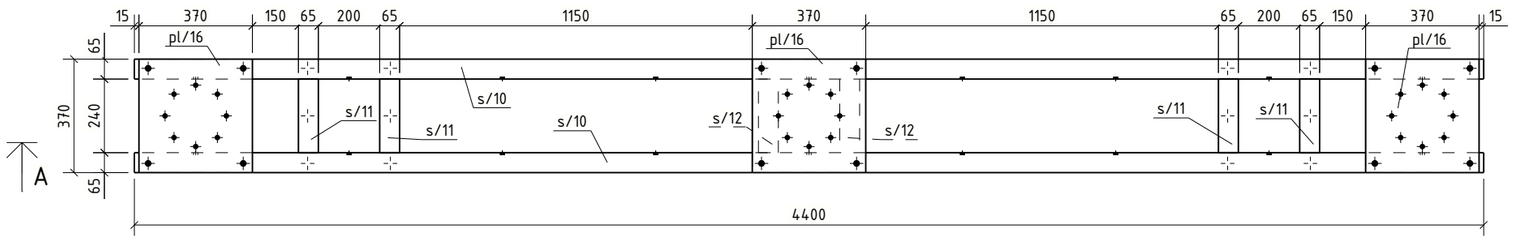

A - A
1:20

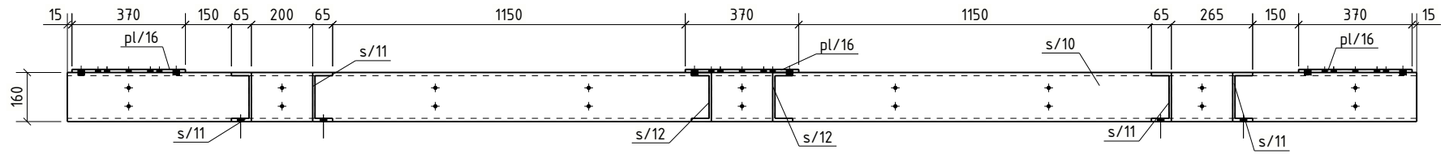

s/11

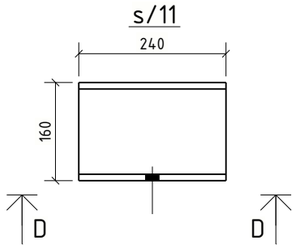

pl/16

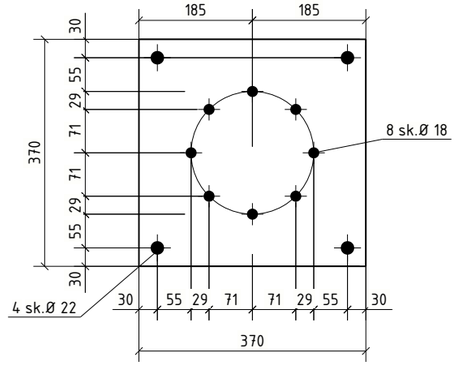

D - D
1:10

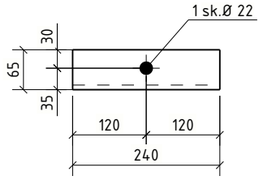

s/10

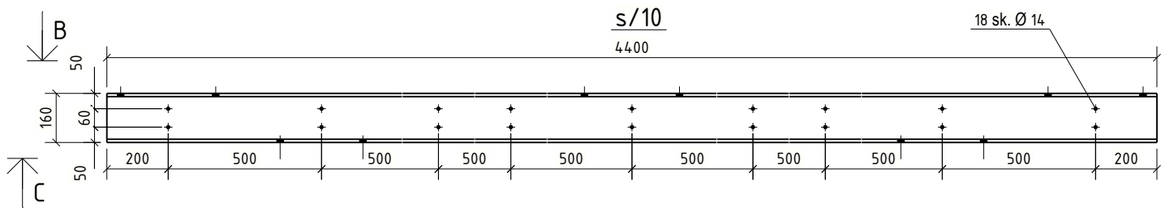

B - B
1:10

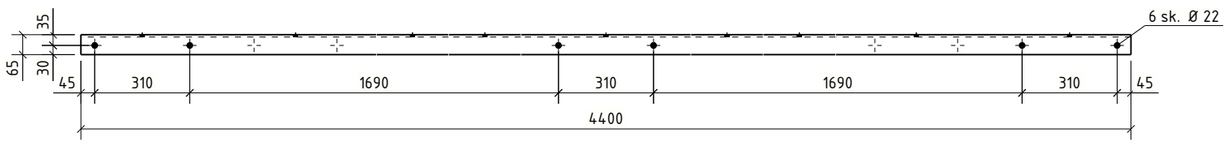

C - C
1:10

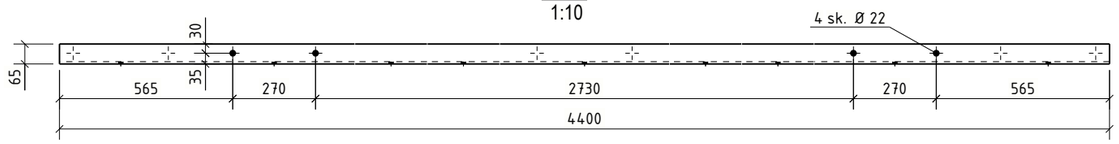

Pastabos:
1. Metalinių konstrukcijų gamintojas visas technologines skyles atlieka pagal LST EN ISO 14713-2 reikalavimus. Jei reikia, papildomos technologinės skylės derinamos su SK projekto PDV.
2. Įrenginių montavimo skylės turi būti tikslinamos gavus įrangos gamyklinius brėžinius.

Bendrosios pastabos

Korozijos klasė	C3 (LST EN ISO 9223)	NDT patikra	EN 1090-2
Antikorozinis padengimas	Karštas cinkavimas	Tolerancijų klasė	A
Paviršiaus paruošimas	ISO 8501-3 Sa 2½ + ISO8501-1 P2	Gamyklinės medžiagos	LST EN ISO 14341-A G42
Cinkavimo reikalavimai	LST EN ISO 1461:2009	Saugos klasė	RC2
Konstrukcijų klasė	EXC2 (EN 1090-2)	Tarnavimo trukmė	50 metų.

1. Siūlių storis a, nebent pažymėta kitaip.
2. Nenurodytų siūlės, a=1,2t (t -ploniausio elemento storis).
3. Profilių sujungimo vietas derinti su projektuotojais.
4. Suvirinimo siūlių paruošimas pagal LST EN ISO 9692-1;
5. Detales virinti visu lietimosi paviršiumi;

0	2026-02-06	Statybai	
LAIDA	IŠLEID. DATA	LAIDOS STATUSAS. KEITIMŲ PRIEŽASTIS (JEI TAIKOMA)	

KVAL. PATV. DOK. NR.

UAB "TETAS"
PLANAVIMO IR KONTROLĖS DEPARTAMENTAS
PROJEKTAVIMO SKYRIUS

STATINIO PROJEKTO PAVADINIMAS
INŽINERINIŲ TINKLŲ (ELEKTROS TINKLŲ) - 110/10 KV VANDŽIOGALOS TP, MĖKLOS G.13, VANDŽIOGALA, KAUNO RAJ. SAV., SKIRSTYKLOS REKONSTRAVIMO PROJEKTAS

DOKUMENTO PAVADINIMAS
Metalinė traversa ST-KONSTR-IMT/2

Laida: 0

LT

UŽSAKOVAS/STATYTOJAS
LITGRID AB

DOKUMENTO ŽYMUO
269-XX-TDP-SK-T1.B-ST-KONSTR-IMT/2

Lapas: 1 Lapų: 1

PDF-XChange Editor
Click to BUY NOW!
www.pdf-xchange.com

Medžiagų žiniaraštis

Pozicija	Standartas	Profilis	Klasė	Ilgis (mm)	Kiekis, vnt.	Masė, 1vnt.	visų (kg)	Pasta
ST-KONSTR-IMT/3					1	228.0	228.0	
pl/25	LST EN 10025	PL10*370	S355J2	370	3	10.75	32.24	k. cink.
pl/26	LST EN 10025	PL5*240	S355J2	160	1	1.01	1.01	K. cink.
s/11	LST EN 10025	UPN160	S355J2	240	4	4.52	18.09	k. cink.
s/29	LST EN 10025	UPN160	S355J2	4400	2	82.90	165.79	k. cink.
						Suvirinimui: 2,0%		4.6
						Cinkavimui: 3,0%		6.8

Vaizdas iš viršaus

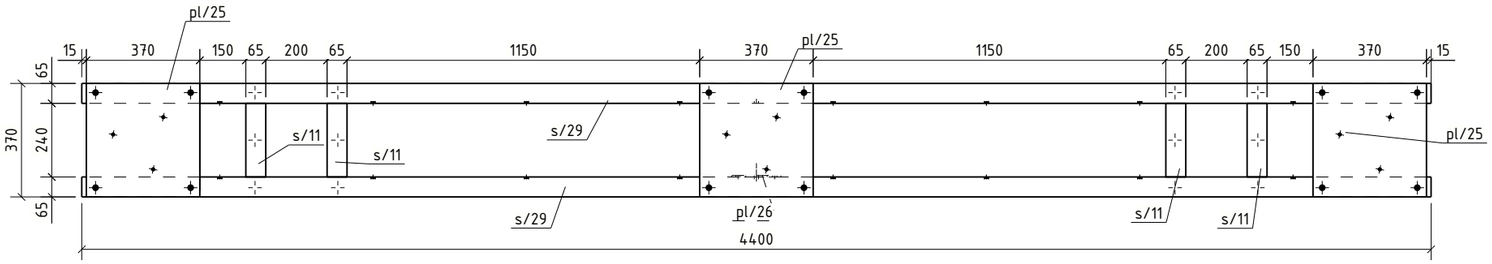

A-A
1:20

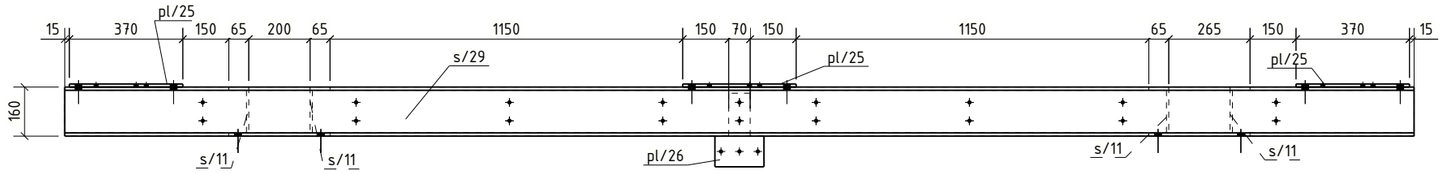

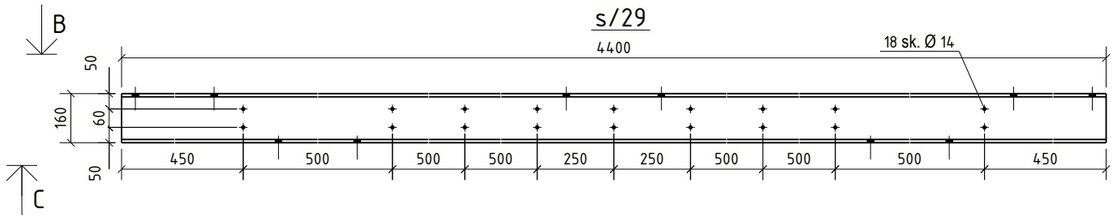

B-B
1:10

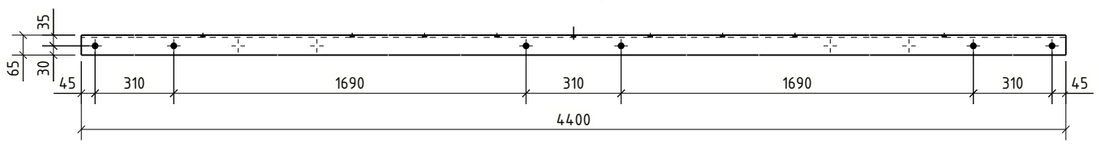

C-C
1:10

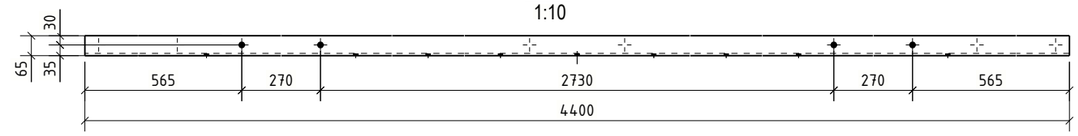

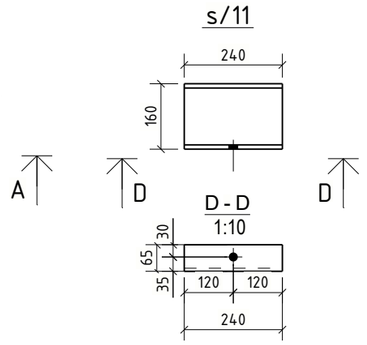

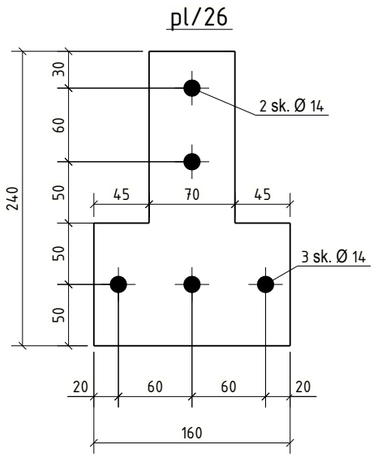

Pastabos:
1. Metalinių konstrukcijų gamintojas visas technologines skyles atlieka pagal LST EN ISO 14713-2 reikalavimus. Jei reikia, papildomos technologinės skylės derinamos su SK projekto PDV.
2. Įrenginių montavimo skylės turi būti tikslinamos gavus įrangos gamyklinius brėžinius.

Bendrosios pastabos

Korozijos klasė	C3 (LST EN ISO 9223)	NDT patikra	EN 1090-2
Antikorozinis padengimas	Karštas cinkavimas	Tolerancijų klasė	A
Paviršiaus paruošimas	ISO 8501-3 Sa 2½ + ISO8501-1 P2	Gamyklinės medžiagos	LST EN ISO 14341-A G42
Cinkavimo reikalavimai	LST EN ISO 1461:2009	Saugos klasė	RC2
Konstrukcijų klasė	EXC2 (EN 1090-2)	Tarnavimo trukmė	50 metų.

1. Siūlių storis a, nebent pažymėta kitaip.
2. Nenurodytų siūlės, a=1,2t (t -ploniausio elemento storis).
3. Profilių sujungimo vietas derinti su projektuotojais.
4. Suvirinimo siūlių paruošimas pagal LST EN ISO 9692-1;
5. Detales virinti visu lietimosi paviršiumi;

0	2026-02-06	Statybai
LAIDA	IŠLEID. DATA	LAIDOS STATUSAS. KEITIMŲ PRIEŽASTIS (JEI TAIKOMA)

KVAL. PATV. DOK. NR.

UAB "TETAS"
PLANAVIMO IR KONTROLĖS DEPARTAMENTAS
PROJEKTAVIMO SKYRIUS

STATINIO PROJEKTO PAVADINIMAS
INŽINERINIŲ TINKLŲ (ELEKTROS TINKLŲ) - 110/10 KV VANDŽIOGALOS TP, MĖKLOS G.13, VANDŽIOGALA, KAUNO RAJ. SAV., SKIRSTYKLOS REKONSTRAVIMO PROJEKTAS

DOKUMENTO PAVADINIMAS
Metalinė traversa ST-KONSTR-IMT/3

Laida: 0

LT

UŽSAKOVAS/STATYTOJAS
LITGRID AB

DOKUMENTO ŽYMUO
269-XX-TDP-SK-T1.B-ST-KONSTR-IMT/3

Lapas: 1
Lapų: 1

PDF-XChange Editor Click to BUY NOW! www.pdf-xchange.com

Medžiagų žiniaraštis

Pozicija	Standartas	Profilis	Klasė	Ilgis (mm)	Kiekis, vnt.	Masė, 1vnt.	visų (kg)	Past
ST-KONSTR-IMT/4					4	276.6	1106.3	
pl/29	LST EN 10025	PL10*490	S355J2	490	3	18.85	56.54	k. cink.
s/35		UPN160	S355J2	4500	2	84.78	169.56	k. cink.
s/36	LST EN 10025	UPN160	S355J2	330	4	6.22	24.87	k. cink.
s/37	LST EN 10025	UPN160	S355J2	330	2	6.22	12.43	k. cink.
						Suvirinimui: 2,0%		5.5
						Cinkavimui: 3,0%		8.3

Vaizdas iš viršaus

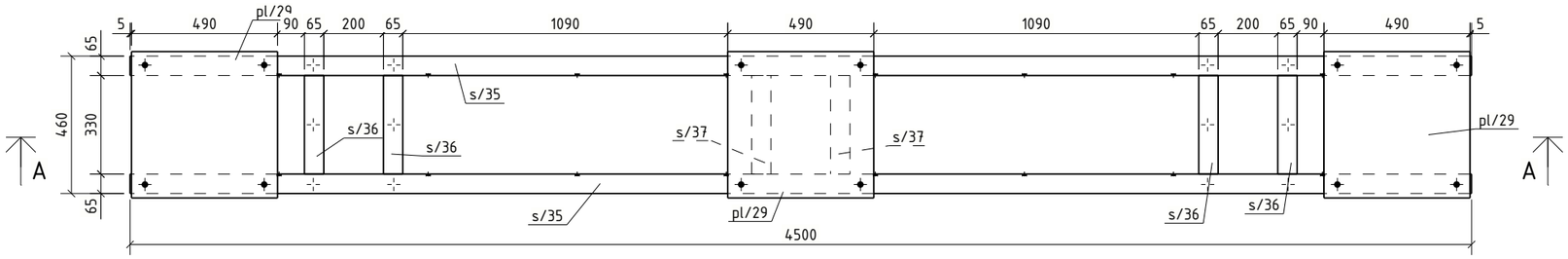

A - A
1:20

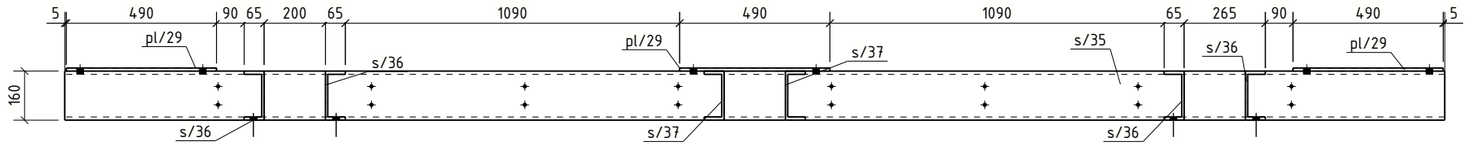

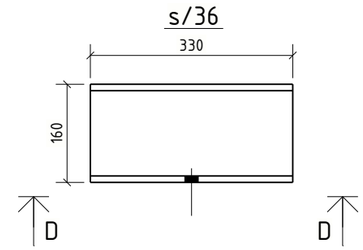

pl/29

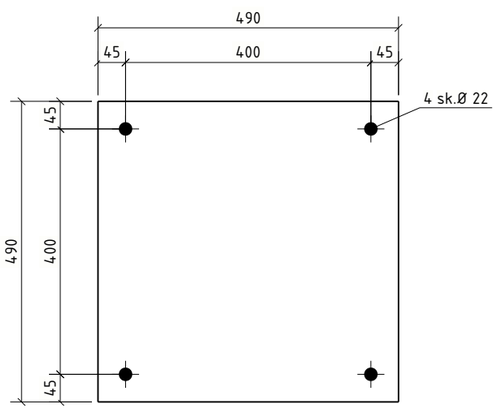

D - D
1:10

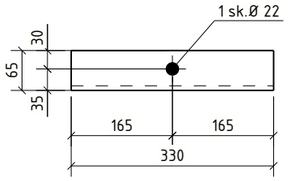

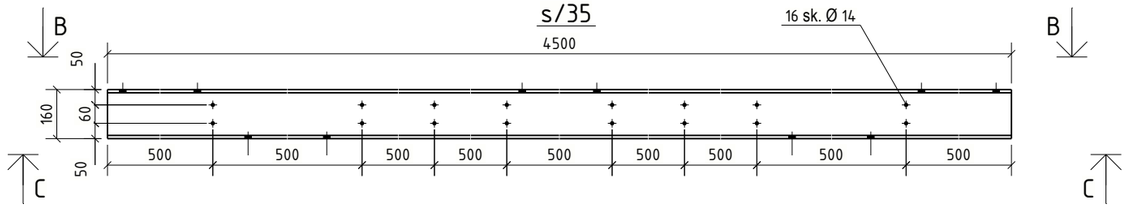

B - B
1:10

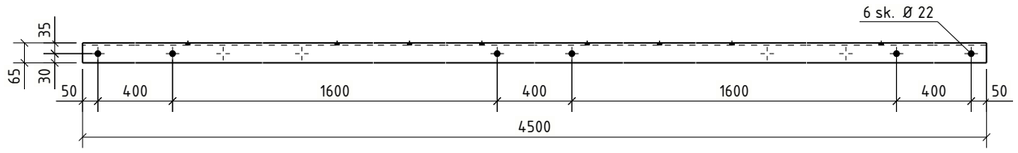

C - C
1:10

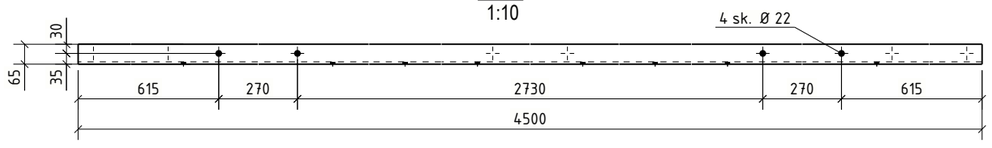

Pastabos:
1. Metalinių konstrukcijų gamintojas visas technologines skyles atlieka pagal LST EN ISO 14713-2 reikalavimus. Jei reikia, papildomos technologinės skylės derinamos su SK projekto PDV.
2. Įrenginių montavimo skylės turi būti tikslinamos gavus įrangos gamyklinius brėžinius.

Bendrosios pastabos

Korozijos klasė	C3 (LST EN ISO 9223)	NDT patikra	EN 1090-2
Antikorozinis padengimas	Karštas cinkavimas	Tolerancijų klasė	A
Paviršiaus paruošimas	ISO 8501-3 Sa 2½ + ISO8501-1 P2	Gamyklinės medžiagos	LST EN ISO 14341-A G42
Cinkavimo reikalavimai	LST EN ISO 1461:2009	Saugos klasė	RC2
Konstrukcijų klasė	EXC2 (EN 1090-2)	Tarnavimo trukmė	50 metų.

1. Siūlių storis a, nebent pažymėta kitaip.
2. Nenurodytų siūlės, a=1,2t (t -ploniausio elemento storis).
3. Profilių sujungimo vietas derinti su projektuotojais.
4. Suvirinimo siūlių paruošimas pagal LST EN ISO 9692-1;
5. Detales virinti visu lietimosi paviršiumi;

0	2026-02-06	Statybai
LAIDA	IŠLEID. DATA	LAIDOS STATUSAS. KEITIMŲ PRIEŽASTIS (JEI TAIKOMA)

KVAL. PATV. DOK. NR.

UAB "TETAS"
PLANAVIMO IR KONTROLĖS DEPARTAMENTAS
PROJEKTAVIMO SKYRIUS

STATINIO PROJEKTO PAVADINIMAS
INŽINERINIŲ TINKLŲ (ELEKTROS TINKLŲ) - 110/10 KV VANDŽIOGALOS TP, MĖKLOS G.13, VANDŽIOGALA, KAUNO RAJ. SAV., SKIRSTYKLOS REKONSTRAVIMO PROJEKTAS

DOKUMENTO PAVADINIMAS
Metalinė traversa ST-KONSTR-IMT/4

Laida: 0

LT

UŽSAKOVAS/STATYTOJAS
LITGRID AB

DOKUMENTO ŽYMUO
269-XX-TDP-SK-T1.B-ST-KONSTR-IMT/4

Lapas: 1
Lapų: 1

PDF-XChange Editor
Click to BUY NOW!
www.pdf-xchange.com

Medžiagų žiniaraštis

Pozicija	Standartas	Profilis	Klasė	Ilgis (mm)	Kiekis, vnt.	Masė, 1vnt.	visų (kg)	Pasta
ST-KONSTR-IMT/5					2	226.9	453.8	
pl/31	LST EN 10025	PL10*370	S355J2	370	3	10.75	32.24	k. cink.
s/10	LST EN 10025	UPN160	S355J2	4400	2	82.90	165.79	k. cink.
s/11	LST EN 10025	UPN160	S355J2	240	4	4.52	18.09	k. cink.
						Suvirinimui: 2,0%		4.5
						Cinkavimui: 3,0%		6.8

Vaizdas iš viršaus

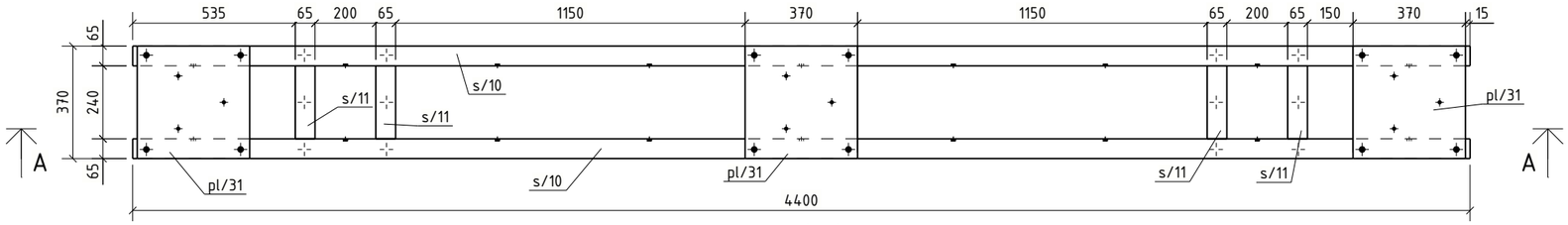

A - A
1:20

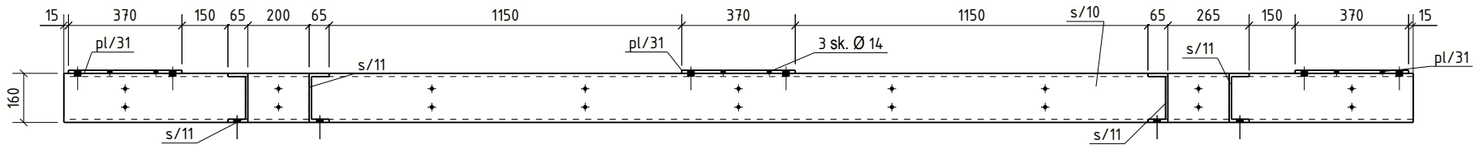

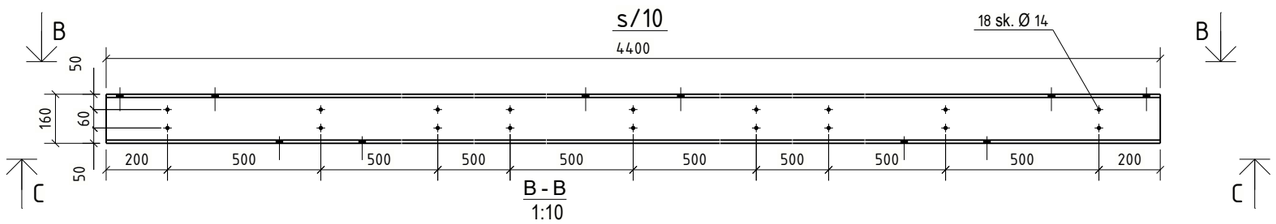

B - B
1:10

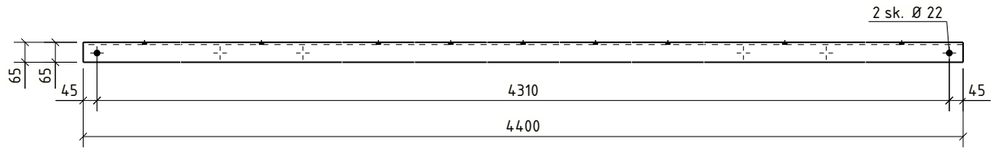

C - C
1:10

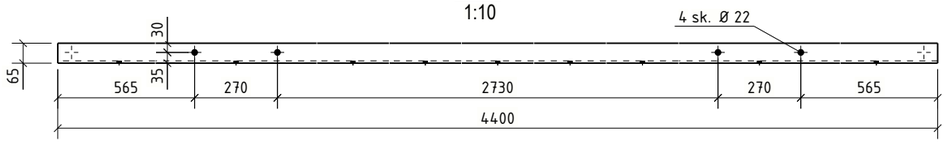

pl/31

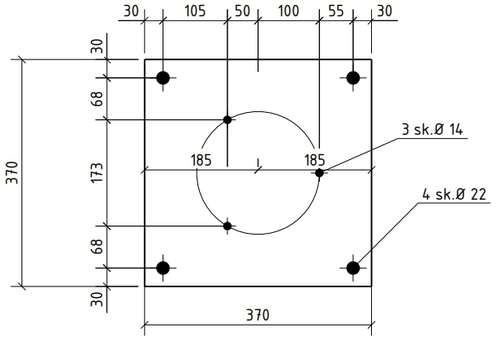

s/11

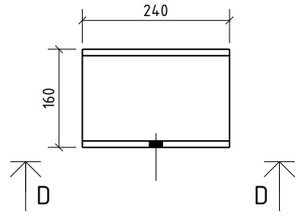

D - D
1:10

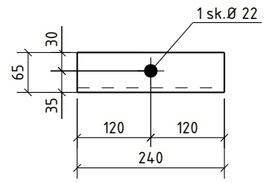

Pastabos:
1. Metalinių konstrukcijų gamintojas visas technologines skyles atlieka pagal LST EN ISO 14713-2 reikalavimus. Jei reikia, papildomos technologinės skylės derinamos su SK projekto PDV.
2. Įrenginių montavimo skylės turi būti tikslinamos gavus įrangos gamyklinius brėžinius.

Bendrosios pastabos

Korozijos klasė	C3 (LST EN ISO 9223)	NDT patikra	EN 1090-2
Antikorozinis padengimas	Karštas cinkavimas	Tolerancijų klasė	A
Paviršiaus paruošimas	ISO 8501-3 Sa 2½ + ISO8501-1 P2	Gamyklinės medžiagos	LST EN ISO 14341-A G42
Cinkavimo reikalavimai	LST EN ISO 1461:2009	Saugos klasė	RC2
Konstrukcijų klasė	EXC2 (EN 1090-2)	Tarnavimo trukmė	50 metų.

1. Siūlių storis a, nebent pažymėta kitaip.
2. Nenurodytų siūlės, a=1,2t (t -ploniausio elemento storis).
3. Profilių sujungimo vietas derinti su projektuotojais.
4. Suvirinimo siūlių paruošimas pagal LST EN ISO 9692-1;
5. Detales virinti visu lietimosi paviršiumi;

0	2026-02-06	Statybai
LAIDA	IŠLEID. DATA	LAIDOS STATUSAS. KEITIMŲ PRIEŽASTIS (JEI TAIKOMA)

KVAL. PATV. DOK. NR.

UAB "TETAS"
PLANAVIMO IR KONTROLĖS DEPARTAMENTAS
PROJEKTAVIMO SKYRIUS

STATINIO PROJEKTO PAVADINIMAS
INŽINERINIŲ TINKLŲ (ELEKTROS TINKLŲ) - 110/10 KV VANDŽIOGALOS TP, MĖKLOS G.13, VANDŽIOGALA, KAUNO RAJ. SAV., SKIRSTYKLOS REKONSTRAVIMO PROJEKTAS

DOKUMENTO PAVADINIMAS
Metalinė traversa ST-KONSTR-IMT/5

Laida: 0

LT

UŽSAKOVAS/STATYTOJAS
LITGRID AB

DOKUMENTO ŽYMUO
269-XX-TDP-SK-T1.B-ST-KONSTR-IMT/5

Lapas: 1
Lapų: 1

PDF-XChange Editor
Click to BUY NOW!
www.pdf-xchange.com

Vaizdas iš viršaus

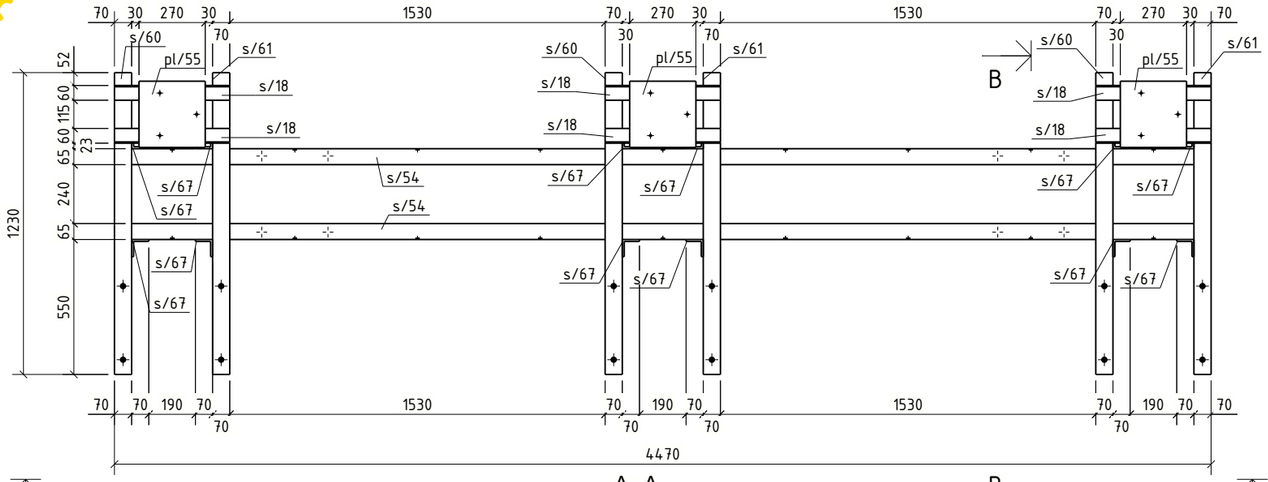

A - A
1:25

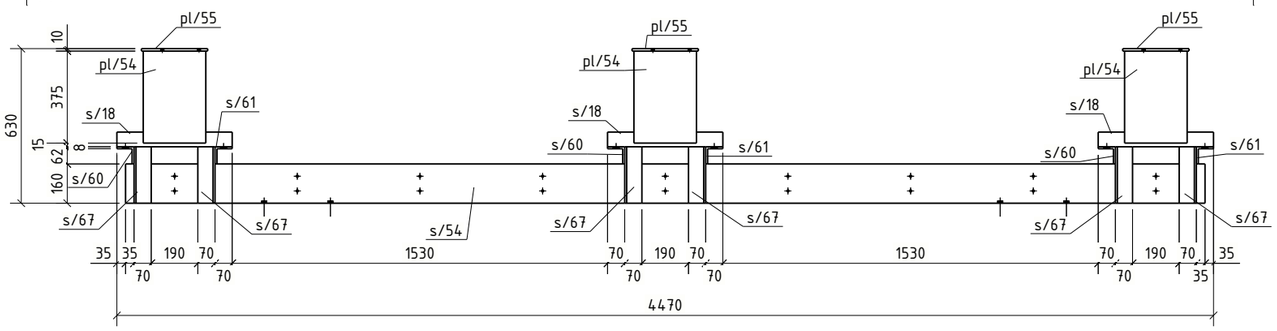

s/54

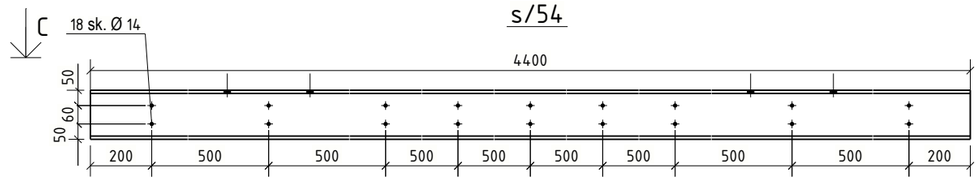

C - C
1:10

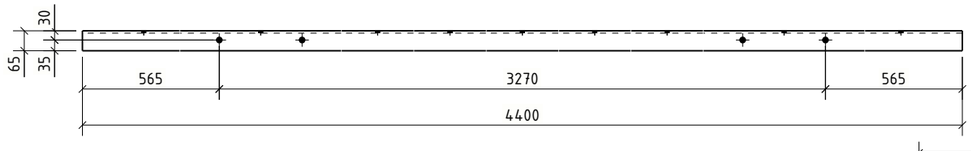

pl/55

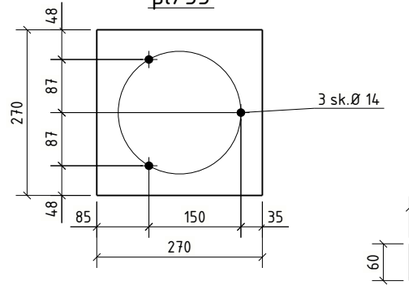

s/67

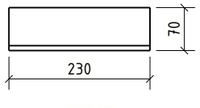

s/18

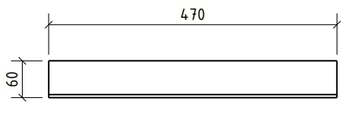

s/61

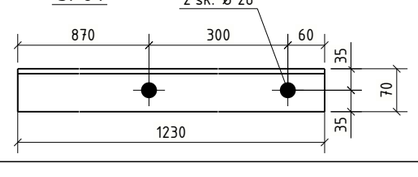

pl/54

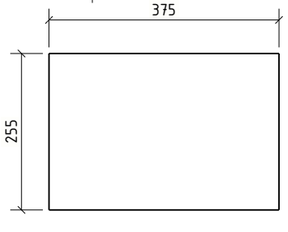

Medžiagų žiniaraštis

Pozicija	Standartas	Profilis	Klasė	Ilgis (mm)	Kiekis, vnt.	Masė, 1vnt.	visų (kg)	Past
ST-KONSTR-IMT/6					1	387.0	387.0	
pl/54	LST EN 10025	PL10*255	S355J2	375	6	7.51	45.04	k. cink.
pl/55	LST EN 10025	PL10*270	S355J2	270	3	5.72	17.17	k. cink.
pl/60	LST EN 10025	PL10*235	S355J2	390	3	7.08	21.23	k. cink.
pl/61	LST EN 10025	PL10*137	S355J2	353	6	3.73	22.40	k. cink.
s/18	LST EN 10025	L60*5	S355J2	470	6	2.15	12.88	k. cink.
s/54		UPN160	S355J2	4400	2	82.90	165.79	k. cink.
s/60	LST EN 10025	L70*8	S355J2	1230	3	10.20	30.59	k. cink.
s/61	LST EN 10025	L70*8	S355J2	1230	3	10.20	30.59	k. cink.
s/67	LST EN 10025	L70*8	S355J2	230	12	1.91	22.88	k. cink.
						Suvirinimui: 2,0%		7.7
						Cinkavimui: 3,0%		11.6

B - B
1:20

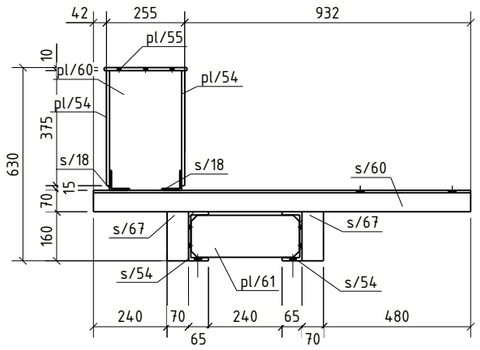

pl/60

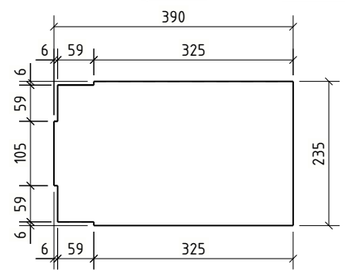

pl/61

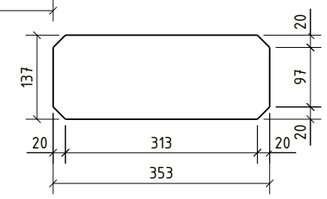

s/60

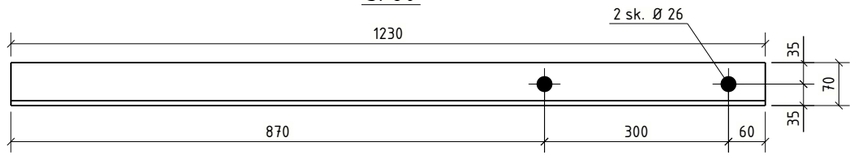

Pastabos:
1. Metalinių konstrukcijų gamintojas visas technologines skyles atlieka pagal LST EN ISO 14713-2 reikalavimus. Jei reikia, papildomos technologinės skylės derinamos su SK projekto PDV.
2. Įrenginių montavimo skylės turi būti tikslinamos gavus įrangos gamyklinius brėžinius.

Bendrosios pastabos

Korozijos klasė	C3 (LST EN ISO 9223)	NDT patikra	EN 1090-2
Antikorozinis padengimas	Karštas cinkavimas	Tolerancijų klasė	A
Paviršiaus paruošimas	ISO 8501-3 Sa 2½ + ISO8501-1 P2	Gamyklinės medžiagos	LST EN ISO 14341-A G42
Cinkavimo reikalavimai	LST EN ISO 1461:2009	Saugos klasė	RC2
Konstrukcijų klasė	EXC2 (EN 1090-2)	Tarnavimo trukmė	50 metų.

1. Siūlių storis a, nebent pažymėta kitaip.
2. Nenurodytų siūlės, a=1,2t (t -ploniausio elemento storis).
3. Profilių sujungimo vietas derinti su projektuotojais.
4. Suvirinimo siūlių paruošimas pagal LST EN ISO 9692-1;
5. Detales virinti visu lietimosi paviršiumi;

0	2026-02-06	Statybai
LAIDA	IŠLEID. DATA	LAIDOS STATUSAS. KEITIMŲ PRIEŽASTIS (JEI TAIKOMA)

KVAL. PATV. DOK. NR.

UAB "TETAS"
PLANAVIMO IR KONTROLĖS DEPARTAMENTAS
PROJEKTAVIMO SKYRIUS

STATINIO PROJEKTO PAVADINIMAS
INŽINERINIŲ TINKLŲ (ELEKTROS TINKLŲ) - 110/10 KV VANDŽIOGALOS TP, MĖKLOS G.13, VANDŽIOGALA, KAUNO RAJ. SAV., SKIRSTYKLOS REKONSTRAVIMO PROJEKTAS

DOKUMENTO PAVADINIMAS
Metalinė traversa ST-KONSTR-IMT/6

Laida: 0

LT

UŽSAKOVAS/STATYTOJAS
LITGRID AB

DOKUMENTO ŽYMUO
269-XX-TDP-SK-T1.B-ST-KONSTR-IMT/6

Lapas: 1
Lapų: 1

PDF-XChange Editor Click to BUY NOW! www.pdf-xchange.com

Vaizdas iš viršaus

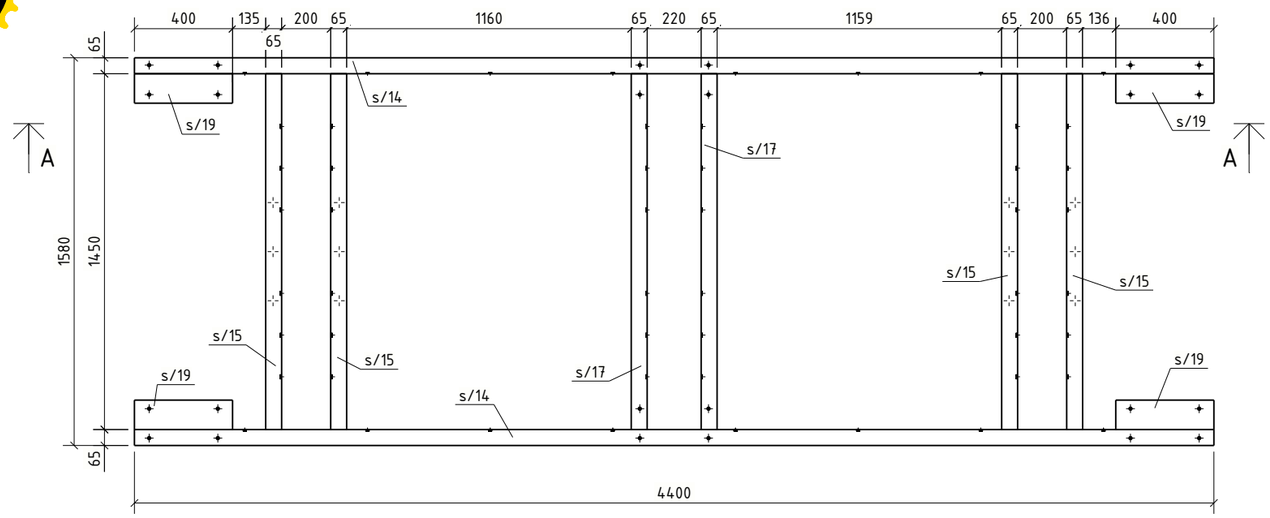

A - A
1:25

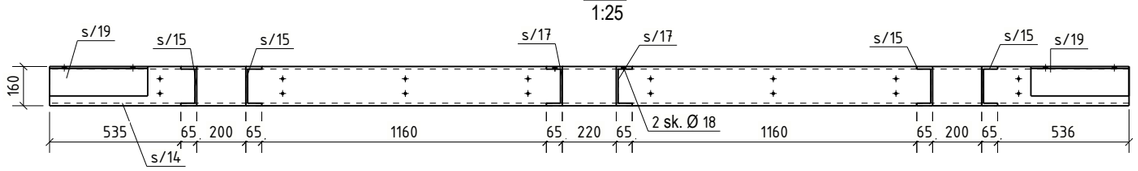

s/14

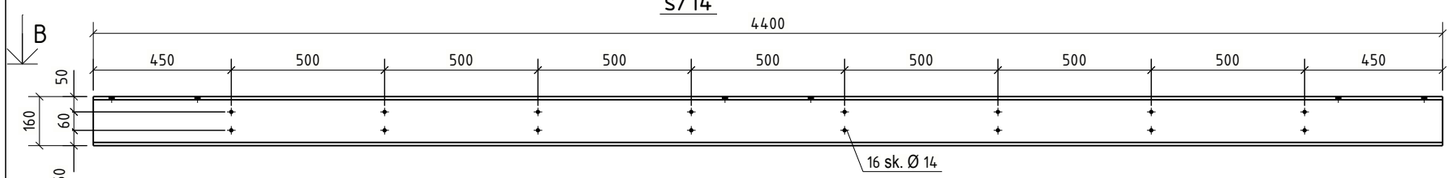

B - B
1:10

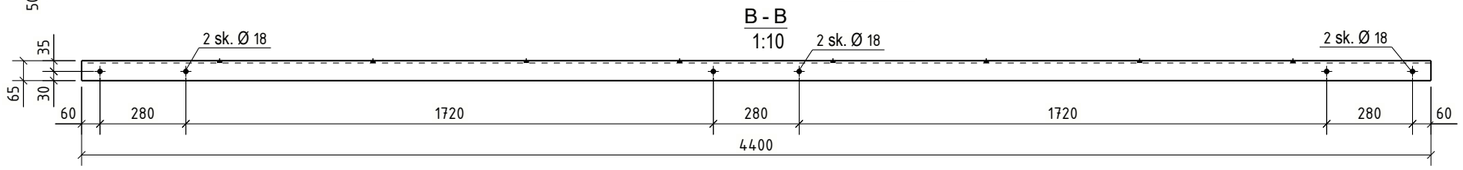

s/15

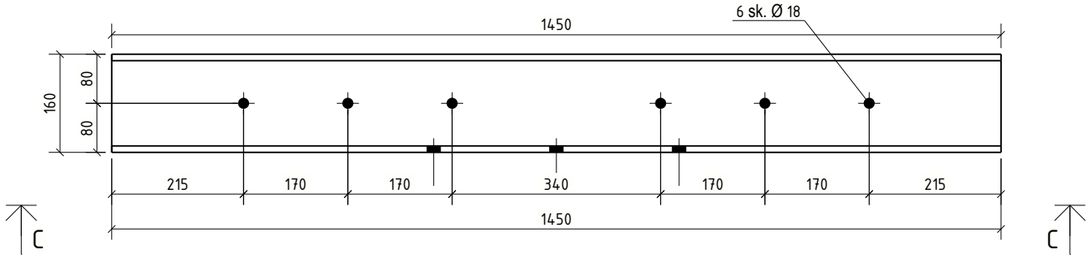

C - C
1:10

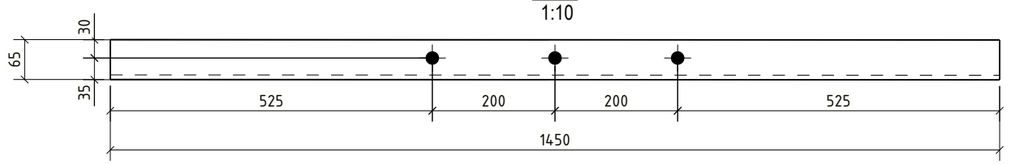

s/19

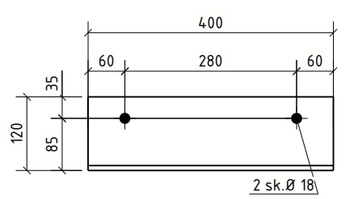

s/17

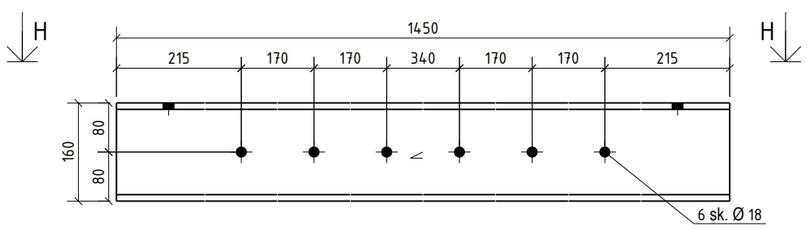

H - H
1:10

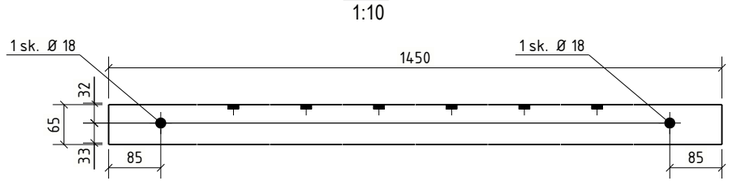

Medžiagų žiniaraštis

Pozicija	Standartas	Profilis	Klasė	Ilgis (mm)	Kiekis, vnt.	Masė, 1vnt.	visų (kg)	Past
ST-KONSTR-IMT/7					6	370.7	2224.0	
s/14	LST EN 10025	UPN160	S355J2	4400	2	82.90	165.79	k. cink.
s/15	LST EN 10025	UPN160	S355J2	1450	4	27.32	109.27	k. cink.
s/17	LST EN 10025	UPN160	S355J2	1450	2	27.32	54.64	k. cink.
s/19	LST EN 10025	L120×8	S355J2	400	4	5.83	23.31	k. cink.
						Suvirinimui: 2,0%		7.4
						Cinkavimui: 3,0%		11.1

Pastabos:
1. Metalinių konstrukcijų gamintojas visas technologines skyles atlieka pagal LST EN ISO 14713-2 reikalavimus. Jei reikia, papildomos technologinės skylės derinamos su SK projekto PDV.
2. Įrenginių montavimo skylės turi būti tikslinamos gavus įrangos gamyklinius brėžinius.

Bendrosios pastabos

Korozijos klasė	C3 (LST EN ISO 9223)	NDT patikra	EN 1090-2
Antikorozinis padengimas	Karštas cinkavimas	Tolerancijų klasė	A
Paviršiaus paruošimas	ISO 8501-3 Sa 2½ + ISO8501-1 P2	Gamyklinės medžiagos	LST EN ISO 14341-A G42
Cinkavimo reikalavimai	LST EN ISO 1461:2009	Saugos klasė	RC2
Konstrukcijų klasė	EXC2 (EN 1090-2)	Tarnavimo trukmė	50 metų.

1. Siūlių storis a, nebent pažymėta kitaip.
2. Nenurodytų siūlės, a=1,2t (t -ploniausio elemento storis).
3. Profilių sujungimo vietas derinti su projektuotojais.
4. Suvirinimo siūlių paruošimas pagal LST EN ISO 9692-1;
5. Detales virinti visu lietimosi paviršiumi;

0	2026-02-06	Statybai
LAIDA	IŠLEID. DATA	LAIDOS STATUSAS. KEITIMŲ PRIEŽASTIS (JEI TAIKOMA)

KVAL. PATV. DOK. NR.

UAB "TETAS"
PLANAVIMO IR KONTROLĖS DEPARTAMENTAS
PROJEKTAVIMO SKYRIUS

STATINIO PROJEKTO PAVADINIMAS
INŽINERINIŲ TINKLŲ (ELEKTROS TINKLŲ) - 110/10 KV VANDŽIOGALOS TP, MĖKLOS G.13, VANDŽIOGALA, KAUNO RAJ. SAV., SKIRSTYKLOS REKONSTRAVIMO PROJEKTAS

DOKUMENTO PAVADINIMAS
Metalinė traversa ST-KONSTR-IMT/7

Laida: 0

LT

UŽSAKOVAS/STATYTOJAS
LITGRID AB

DOKUMENTO ŽYMUO
269-XX-TDP-SK-T1.B-ST-KONSTR-IMT/7

Lapas: 1
Lapų: 1

PDF-XChange Editor Click to BUY NOW! www.pdf-xchange.com

Vaizdas iš viršaus

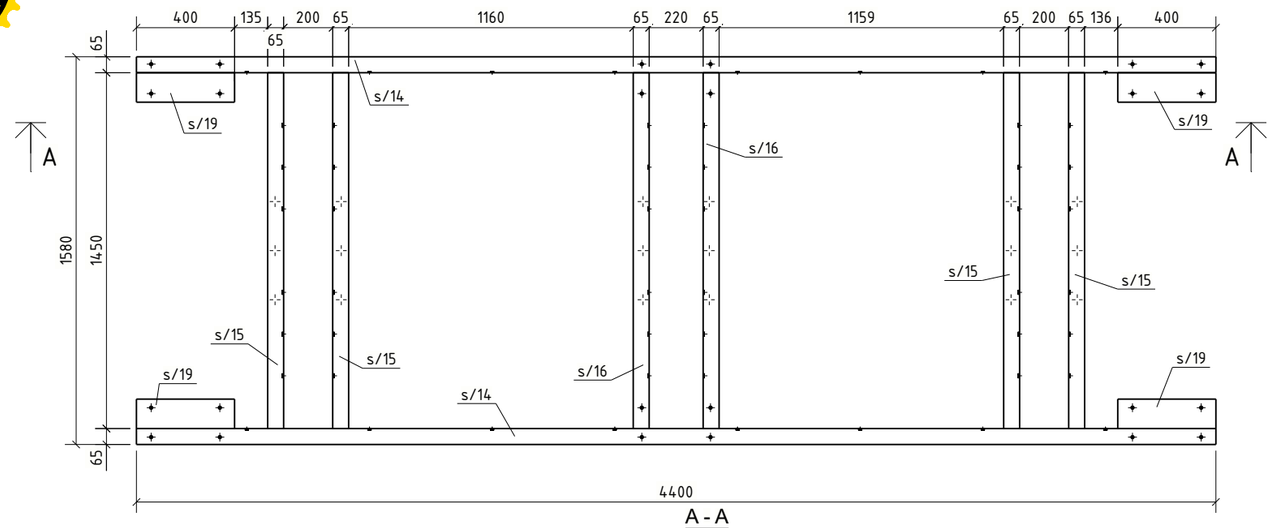

A - A
1:25

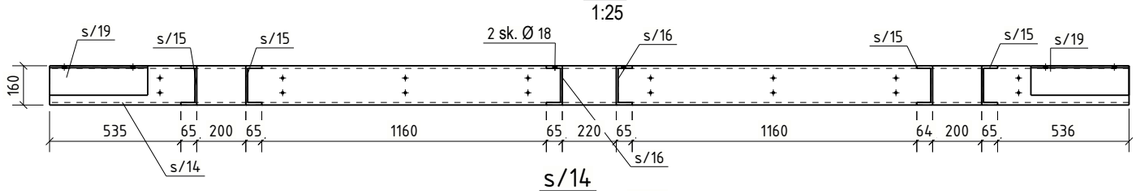

s/14

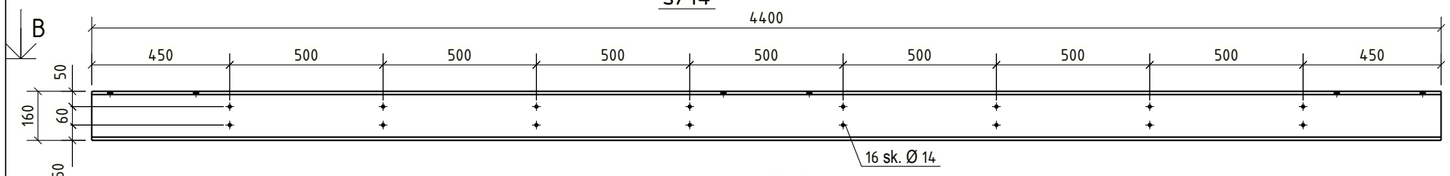

B - B
1:10

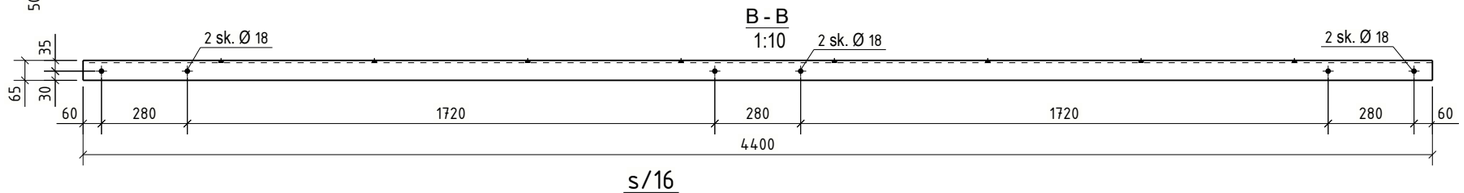

s/16

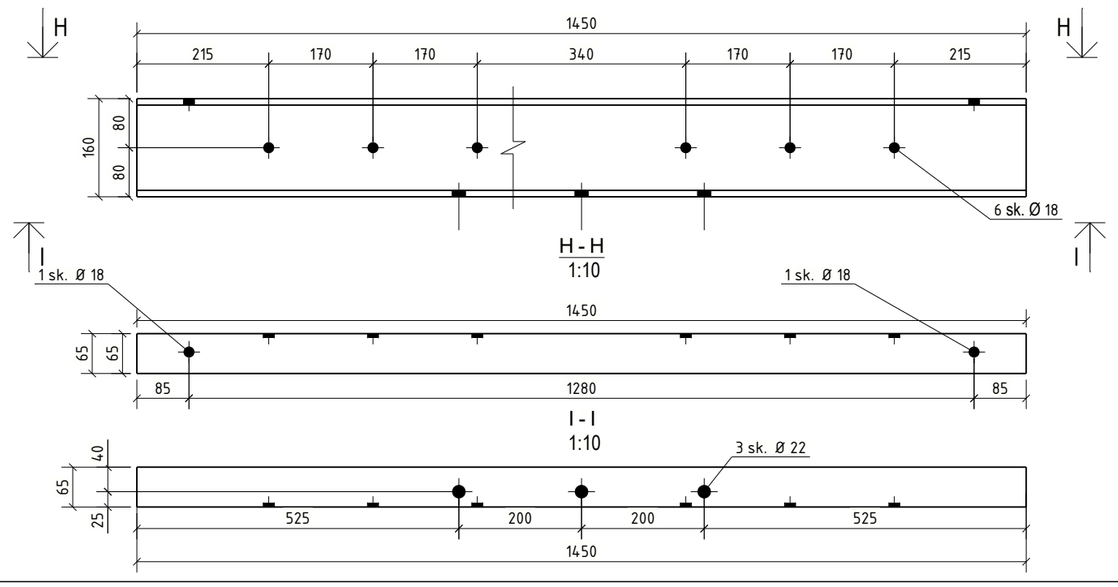

H - H
1:10

I - I
1:10

s/15

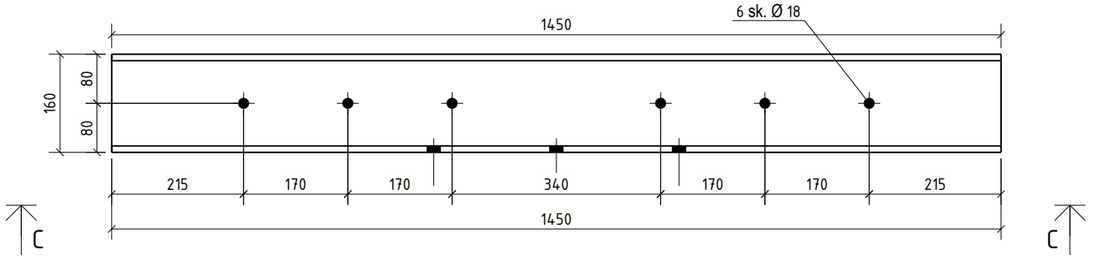

C - C
1:10

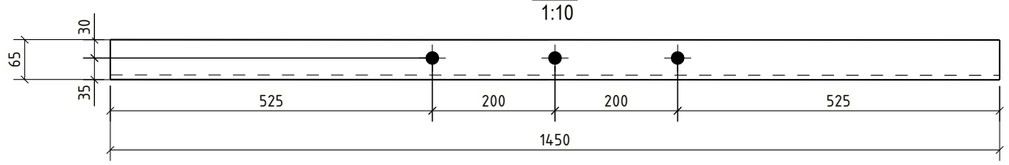

s/19

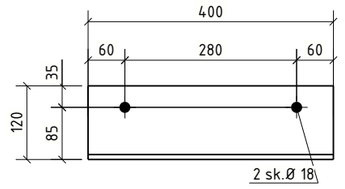

Medžiagų žiniaraštis

Pozicija	Standartas	Profilis	Klasė	Ilgis (mm)	Kiekis, vnt.	Masė, 1vnt.	visų (kg)	Past
ST-KONSTR-IMT/8					1	370.7	370.7	
s/14	LST EN 10025	UPN160	S355J2	4400	2	82.90	165.79	k. cink.
s/15	LST EN 10025	UPN160	S355J2	1450	4	27.32	109.27	k. cink.
s/16	LST EN 10025	UPN160	S355J2	1450	2	27.32	54.64	k. cink.
s/19	LST EN 10025	L120*8	S355J2	400	4	5.83	23.31	k. cink.
						Suvirinimui: 2,0%		7.4
						Cinkavimui: 3,0%		11.1

Pastabos:
1. Metalinių konstrukcijų gamintojas visas technologines skyles atlieka pagal LST EN ISO 14713-2 reikalavimus. Jei reikia, papildomos technologinės skylės derinamos su SK projekto PDV.
2. Įrenginių montavimo skylės turi būti tikslinamos gavus įrangos gamyklinius brėžinius.

Bendrosios pastabos

Korozijos klasė	C3 (LST EN ISO 9223)	NDT patikra	EN 1090-2
Antikorozinis padengimas	Karštas cinkavimas	Tolerancijų klasė	A
Paviršiaus paruošimas	ISO 8501-3 Sa 2½ + ISO8501-1 P2	Gamyklinės medžiagos	LST EN ISO 14341-A G42
Cinkavimo reikalavimai	LST EN ISO 1461:2009	Saugos klasė	RC2
Konstrukcijų klasė	EXC2 (EN 1090-2)	Tarnavimo trukmė	50 metų.

1. Siūlių storis a, nebent pažymėta kitaip.
2. Nenurodytų siūlės, a=1,2t (t -ploniausio elemento storis).
3. Profilių sujungimo vietas derinti su projektuotojais.
4. Suvirinimo siūlių paruošimas pagal LST EN ISO 9692-1;
5. Detales virinti visu lietimosi paviršiumi;

0	2026-02-06	Statybai
LAIDA	IŠLEID. DATA	LAIDOS STATUSAS. KEITIMŲ PRIEŽASTIS (JEI TAIKOMA)

KVAL. PATV. DOK. NR.

UAB "TETAS"
PLANAVIMO IR KONTROLĖS DEPARTAMENTAS
PROJEKTAVIMO SKYRIUS

STATINIO PROJEKTO PAVADINIMAS
INŽINERINIŲ TINKLŲ (ELEKTROS TINKLŲ) - 110/10 KV VANDŽIOGALOS TP, MĖKLOS G.13, VANDŽIOGALA, KAUNO RAJ. SAV., SKIRSTYKLOS REKONSTRAVIMO PROJEKTAS

DOKUMENTO PAVADINIMAS
Metalinė traversa ST-KONSTR-IMT/8

Laida: 0

LT

UŽSAKOVAS/STATYTOJAS
LITGRID AB

DOKUMENTO ŽYMUO
269-XX-TDP-SK-T1.B-ST-KONSTR-IMT/8

Lapas: 1
Lapų: 1

PDF-XChange Editor
Click to BUY NOW!
www.pdf-xchange.com

Vaizdas iš priekio

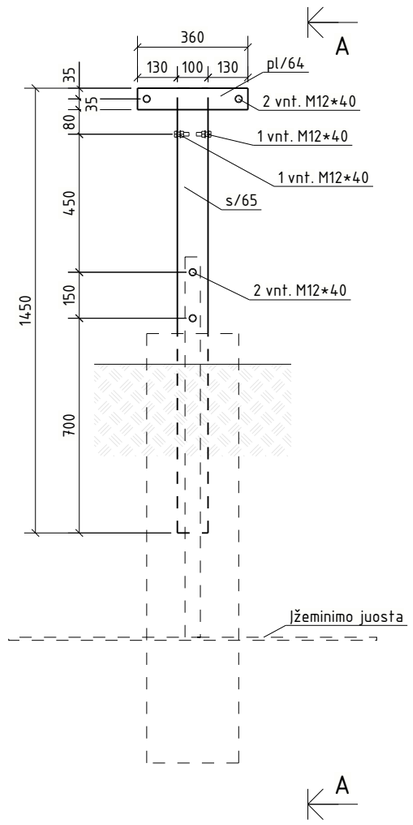

A - A
1:20

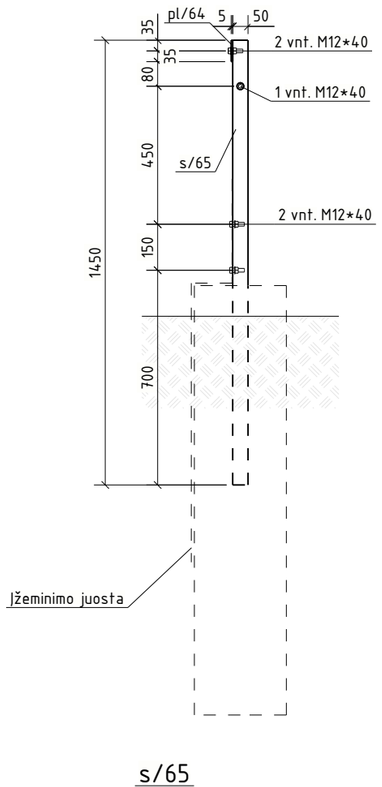

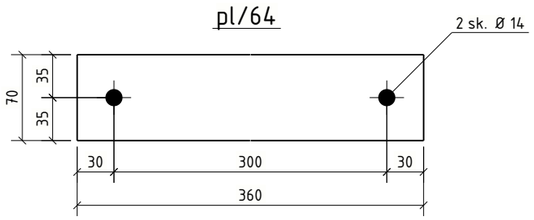

s/65

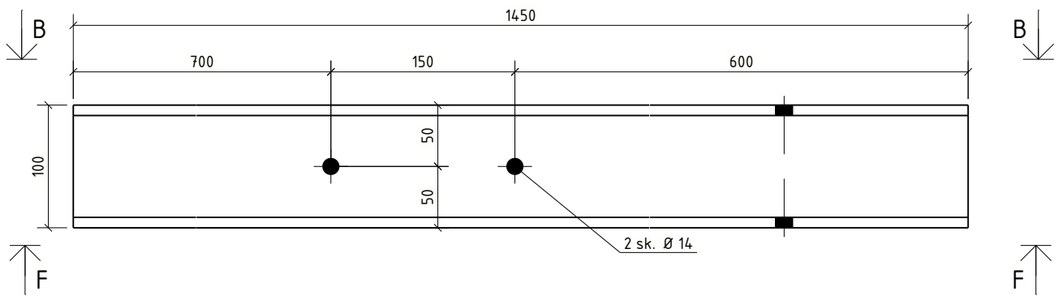

B - B
1:5

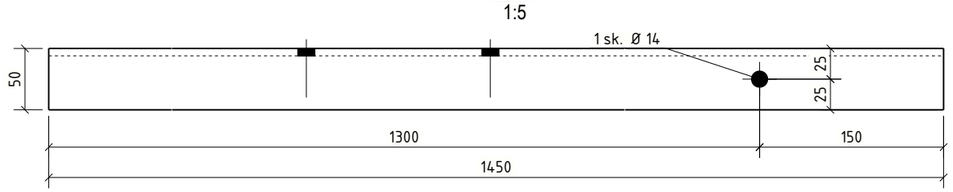

C - C
1:5

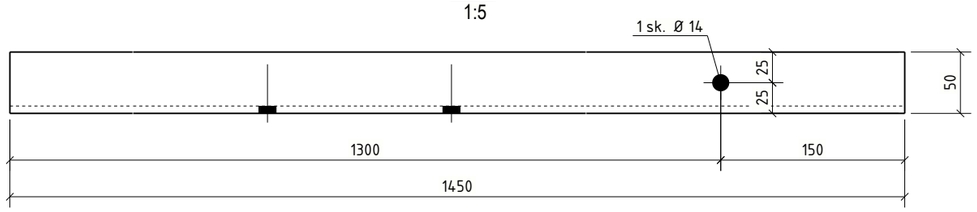

Medžiagų žiniaraštis

Pozicija	Standartas	Profilis	Klasė	Ilgis (mm)	Kiekis, vnt.	Masė, 1vnt.	visų (kg)	Pasta
ST-KONSTR-GTJV/1					2	17.2	34.3	
pl/64		PL5*70	S355J2	360	1	0.99	0.99	K. cink.
s/65		UPN100	S355J2	1450	1	15.37	15.37	K. cink.
						Suvirinimui: 2,0%		0.3
						Cinkavimui: 3,0%		0.5

Varžtų kiekių žiniaraštis

Pavadinimas	Standartas	Kiekis [vnt]	Ilgis [mm]	Svoris [kg]	Klasė	Pastabos
Varžtas M12x40	LST EN ISO 4014	6	40	0.30	8.8 kl.	
Poveržlė 12	LST EN ISO 7089	6	–	0.04	200HV	
Spyruoklinė poveržlė 12	DIN 127	6	–	0.04	200HV	
Veržlė M12	LST EN ISO 4032	2	–	0.03	10 kl.	
Veržlė M12	LST EN ISO 4032	4	–	0.06	10 kl.	Sparnaveržlė
			Viso, kg:	0.47		

1. Metalinių konstrukcijų gamintojas visas technologines skyles atlieka pagal LST EN ISO 14713-2 reikalavimus. Jei reikia, papildomos technologinės skylės derinamos su SK projekto PDV.

Bendrosios pastabos

Korozijos klasė	C3 (LST EN ISO 9223)	NDT patikra	EN 1090-2
Antikorozinis padengimas	Karštas cinkavimas	Tolerancijų klasė	A
Paviršiaus paruošimas	ISO 8501-3 Sa 2½ + ISO8501-1 P2	Gamyklinės medžiagos	LST EN ISO 14341-A G42
Cinkavimo reikalavimai	LST EN ISO 1461:2009	Saugos klasė	RC2
Konstrukcijų klasė	EXC2 (EN 1090-2)	Tarnavimo trukmė	50 metų.

1. Siūlių storis a, nebent pažymėta kitaip.
2. Nenurodytų siūlės, a=1,2t (t -ploniausio elemento storis).
3. Profilių sujungimo vietas derinti su projektuotojais.
4. Suvirinimo siūlių paruošimas pagal LST EN ISO 9692-1;
5. Detales virinti visu lietimosi paviršiumi;

0	2026-02-06	Statybai
LAIDA	IŠLEID. DATA	LAIDOS STATUSAS. KEITIMŲ PRIEŽASTIS (JEI TAIKOMA)

KVAL. PATV. DOK. NR.

UAB "TETAS"
PLANAVIMO IR KONTROLĖS DEPARTAMENTAS
PROJEKTAVIMO SKYRIUS

STATINIO PROJEKTO PAVADINIMAS
INŽINERINIŲ TINKLŲ (ELEKTROS TINKLŲ) - 110/10 KV VANDŽIOGALOS TP, MĖKLOS G.13, VANDŽIOGALA, KAUNO RAJ. SAV., SKIRSTYKLOS REKONSTRAVIMO PROJEKTAS

DOKUMENTO PAVADINIMAS
Gaisrinės technikos įžeminimo vieta ST-KONSTR-GTJV/1

Laida: 0

LT

UŽSAKOVAS/STATYTOJAS
LITGRID AB

DOKUMENTO ŽYMUO
269-XX-TDP-SK-T1.B-ST-KONSTR-GTJV/1

Lapas: 1
Lapų: 1

PDF-XChange Editor
Click to BUY NOW!
www.pdf-xchange.com

Spintos atrama

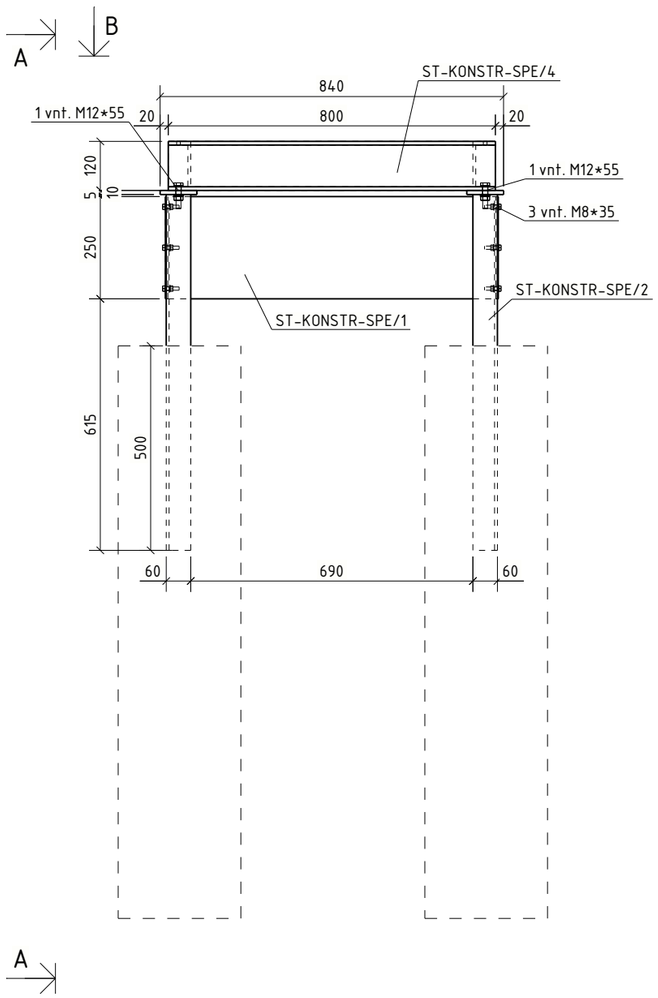

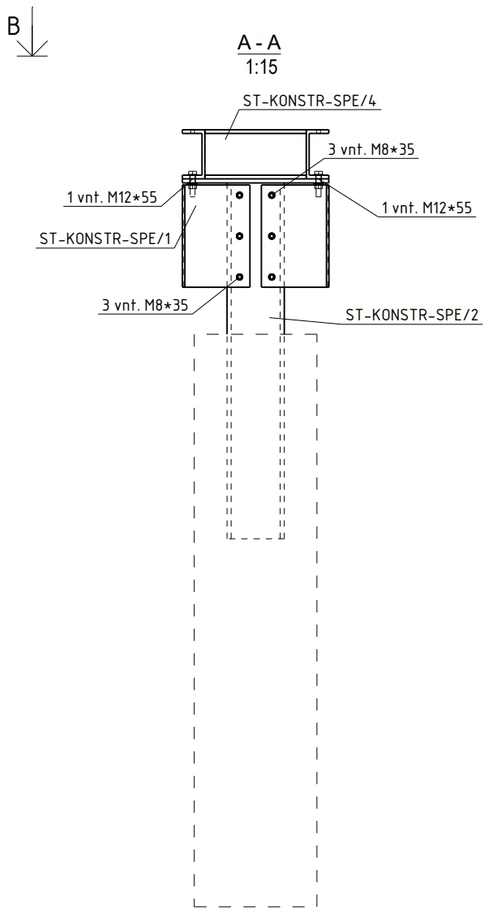

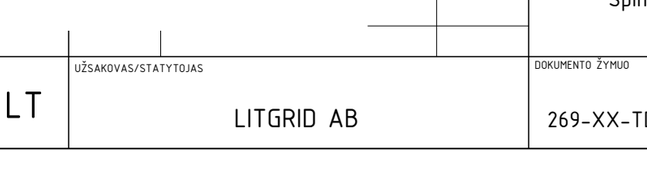

Medžiagų žiniaraštis

Pozicija	Standartas	Profilis	Klasė	Ilgis (mm)	Kiekis, vnt.	Masė, 1vnt.	visų (kg)	Pasta
ST-KONSTR-SPP/1					5	73.3	366.5	
ST-KONSTR-SPE/1		Skarda	-	165	2	4.45	8.91	
ST-KONSTR-SPE/2	LST EN 10025	Metalinė kolona	-	358	2	16.46	32.92	
ST-KONSTR-SPE/4		Spintos sija	-	800	1	27.97	27.97	
						Suvirinimui: 2,0%		1.5
						Cinkavimui: 3,0%		2.2

Varžtų kiekių žiniaraštis

Pavadinimas	Standartas	Kiekis [vnt]	Ilgis [mm]	Svoris [kg]	Klasė	Pastabos
Varžtas M8x35	LST EN ISO 4014	12	35	0.22	8.8 kl.	
Varžtas M12x55	LST EN ISO 4014	4	55	0.25	8.8 kl.	
Poveržlė 8	LST EN ISO 7089	24	-	0.05	200HV	
Poveržlė 12	LST EN ISO 7089	8	-	0.05	200HV	
Spyruoklinė poveržlė 12	DIN 127	4	-	0.03	200HV	
Veržlė M8	LST EN ISO 4032	12	-	0.06	10 kl.	
Veržlė M12	LST EN ISO 4032	4	-	0.06	10 kl.	
			Viso, kg:	0.75		

Bendrosios pastabos

Korozijos klasė	C3 (LST EN ISO 9223)	NDT patikra	EN 1090-2
Antikorozinis padengimas	Karštas cinkavimas	Tolerancijų klasė	A
Paviršiaus paruošimas	ISO 8501-3 Sa 2½ + ISO8501-1 P2	Gamyklinės medžiagos	LST EN ISO 14341-A G42
Cinkavimo reikalavimai	LST EN ISO 1461:2009	Saugos klasė	RC2
Konstrukcijų klasė	EXC2 (EN 1090-2)	Tarnavimo trukmė	50 metų.

1. Siūlių storis a, nebent pažymėta kitaip.
2. Nenurodytų siūlės, a=1,2t (t -ploniausio elemento storis).
3. Profilių sujungimo vietas derinti su projektuotojais.
4. Suvirinimo siūlių paruošimas pagal LST EN ISO 9692-1;
5. Detales virinti visu lietimosi paviršiumi;

0	2026-02-06	Statybai
LAIDA	IŠLEID. DATA	LAIDOS STATUSAS. KEITIMŲ PRIEŽASTIS (JEI TAIKOMA)

KVAL. PATV. DOK. NR.

UAB "TETAS"
PLANAVIMO IR KONTROLĖS DEPARTAMENTAS
PROJEKTAVIMO SKYRIUS

STATINIO PROJEKTO PAVADINIMAS
INŽINERINIŲ TINKLŲ (ELEKTROS TINKLŲ) - 110/10 KV VANDŽIOGALOS TP, MĖKLOS G.13, VANDŽIOGALA, KAUNO RAJ. SAV., SKIRSTYKLOS REKONSTRAVIMO PROJEKTAS

DOKUMENTO PAVADINIMAS
Spintos atrama ST-KONSTR-SPP/1

Laida: 0

LT

UŽSAKOVAS/STATYTOJAS
LITGRID AB

DOKUMENTO ŽYMUO
269-XX-TDP-SK-T1.B-ST-KONSTR-SPP/1

Lapas: 1
Lapų: 1

PDF-XChange Editor
Click to BUY NOW!
www.pdf-xchange.com

Spintos atrama

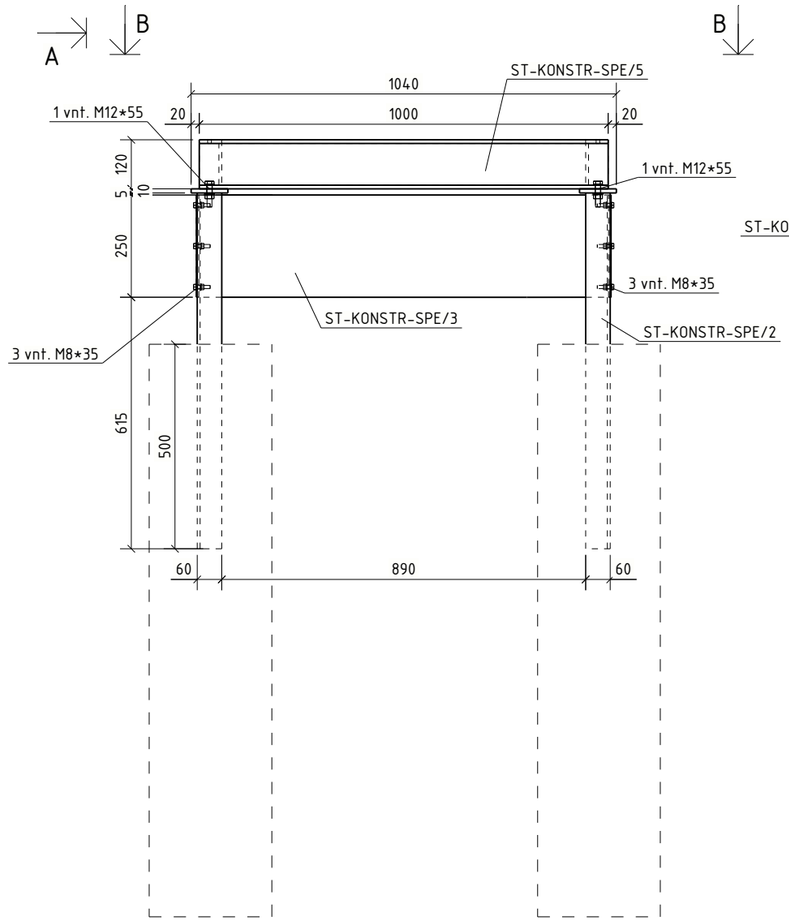

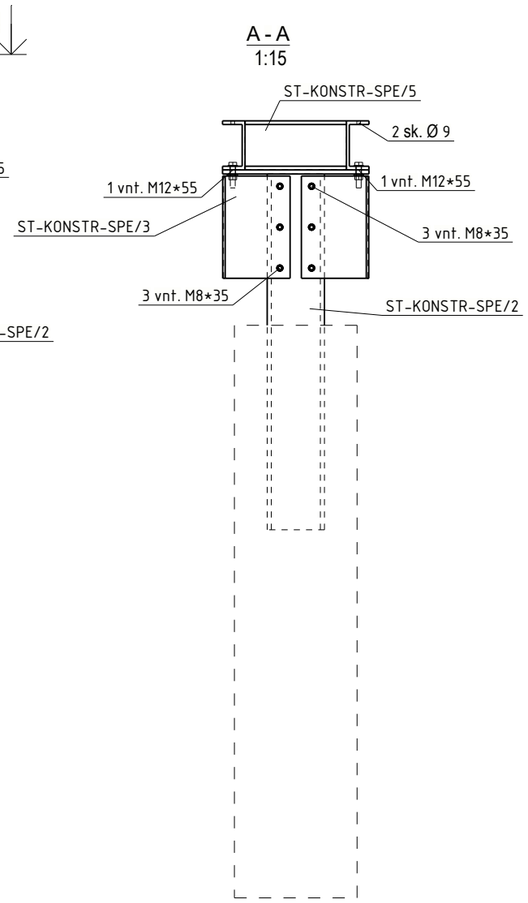

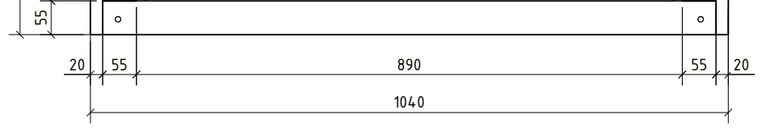

A

Medžiagų žiniaraštis

Pozicija	Standartas	Profilis	Klasė	Ilgis (mm)	Kiekis, vnt.	Masė, 1vnt.	visų (kg)	Pasta
ST-KONSTR-SPP/2					1	80.5	80.5	
ST-KONSTR-SPE/2	LST EN 10025	Metalinė kolona	-	358	2	16.46	32.92	
ST-KONSTR-SPE/3		Skarda	-	165	2	5.24	10.47	
ST-KONSTR-SPE/5		Spintos sija	-	1000	1	33.31	33.31	
						Suvirinimui: 2,0%		1.6
						Cinkavimui: 3,0%		2.4

Varžtų kiekių žiniaraštis

Pavadinimas	Standartas	Kiekis [vnt]	Ilgis [mm]	Svoris [kg]	Klasė	Pastabos
Varžtas M8x35	LST EN ISO 4014	12	35	0.22	8.8 kl.	
Varžtas M12x55	LST EN ISO 4014	4	55	0.25	8.8 kl.	
Poveržlė 8	LST EN ISO 7089	24	-	0.05	200HV	
Poveržlė 12	LST EN ISO 7089	8	-	0.05	200HV	
Spyruoklinė poveržlė 12	DIN 127	4	-	0.03	200HV	
Veržlė M8	LST EN ISO 4032	12	-	0.06	10 kl.	
Veržlė M12	LST EN ISO 4032	4	-	0.06	10 kl.	
			Viso, kg:	0.75		

Bendrosios pastabos

Korozijos klasė	C3 (LST EN ISO 9223)	NDT patikra	EN 1090-2
Antikorozinis padengimas	Karštas cinkavimas	Tolerancijų klasė	A
Paviršiaus paruošimas	ISO 8501-3 Sa 2½ + ISO8501-1 P2	Gamyklinės medžiagos	LST EN ISO 14341-A G42
Cinkavimo reikalavimai	LST EN ISO 1461:2009	Saugos klasė	RC2
Konstrukcijų klasė	EXC2 (EN 1090-2)	Tarnavimo trukmė	50 metų.

1. Siūlių storis a, nebent pažymėta kitaip.
2. Nenurodytų siūlės, a=1,2t (t -ploniausio elemento storis).
3. Profilių sujungimo vietas derinti su projektuotojais.
4. Suvirinimo siūlių paruošimas pagal LST EN ISO 9692-1;
5. Detales virinti visu lietimosi paviršiumi;

LAIDA	IŠLEID. DATA	LAIDOS STATUSAS. KEITIMŲ PRIEŽASTIS (JEI TAIKOMA)
0	2026-02-06	Statybai

KVAL. PATV. DOK. NR.

UAB "TETAS"
PLANAVIMO IR KONTROLĖS DEPARTAMENTAS
PROJEKTAVIMO SKYRIUS

STATINIO PROJEKTO PAVADINIMAS
INŽINERINIŲ TINKLŲ (ELEKTROS TINKLŲ) - 110/10 KV VANDŽIOGALOS TP, MĖKLOS G.13, VANDŽIOGALA, KAUNO RAJ. SAV., SKIRSTYKLOS REKONSTRAVIMO PROJEKTAS

DOKUMENTO PAVADINIMAS
Spintos atrama ST-KONSTR-SPP/2

Laida: 0

LT

UŽSAKOVAS/STATYTOJAS
LITGRID AB

DOKUMENTO ŽYMUO
269-XX-TDP-SK-T1.B-ST-KONSTR-SPP/2

Lapas: 1
Lapų: 1

PDF-XChange Editor Click to BUY NOW! www.pdf-xchange.com

Medžiagų žiniaraštis

Pozicija	Standartas	Profilis	Klasė	Ilgis (mm)	Kiekis, vnt.	Masė, 1vnt.	visų (kg)	Pasta
ST-KONSTR-SPE/1					10	4.7	46.8	
pl/30		PL2*250	S355J2	1136	1	4.45	4.45	k. cink.
						Suvirinimui: 2,0%		0.1
						Cinkavimui: 3,0%		0.1

B - B
1:5

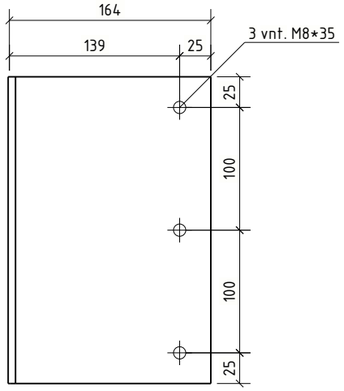

pl/30

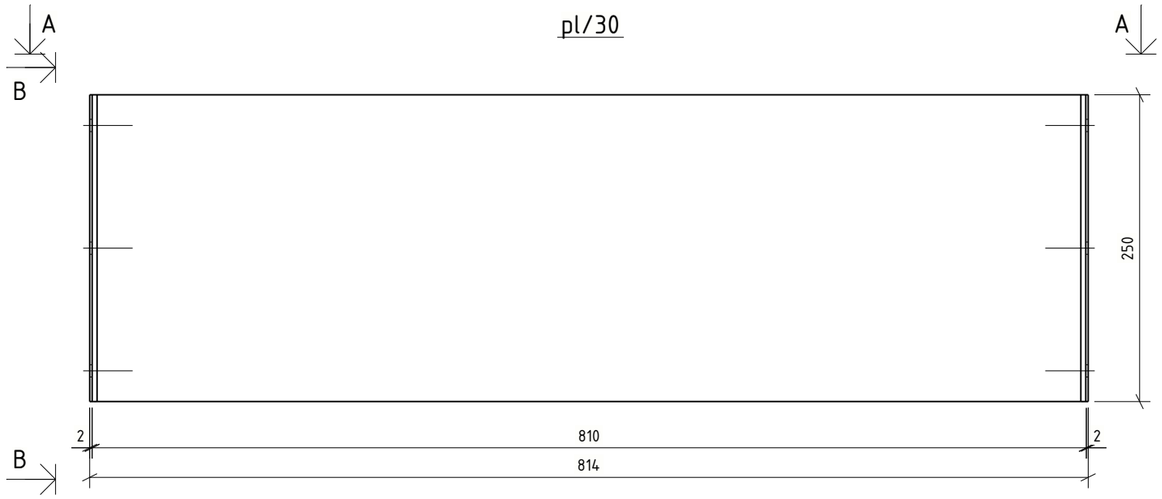

A - A
1:10



Bendrosios pastabos

Korozijos klasė	C3 (LST EN ISO 9223)	NDT patikra	EN 1090-2
Antikorozinis padengimas	Karštas cinkavimas	Tolerancijų klasė	A
Paviršiaus paruošimas	ISO 8501-3 Sa 2½ + ISO8501-1 P2	Gamyklinės medžiagos	LST EN ISO 14341-A G42
Cinkavimo reikalavimai	LST EN ISO 1461:2009	Saugos klasė	RC2
Konstrukcijų klasė	EXC2 (EN 1090-2)	Tarnavimo trukmė	50 metų.

1. Siūlių storis a, nebent pažymėta kitaip.
2. Nenurodytų siūlės, a=1,2t (t -ploniausio elemento storis).
3. Profilių sujungimo vietas derinti su projektuotojais.
4. Suvirinimo siūlių paruošimas pagal LST EN ISO 9692-1;
5. Detales virinti visu lietimosi paviršiumi;

LAIDA	IŠLEID. DATA	LAIDOS STATUSAS. KEITIMŲ PRIEŽASTIS (JEI TAIKOMA)
0	2026-02-06	Statybai

KVAL. PATV. DOK. NR.

UAB "TETAS"
PLANAVIMO IR KONTROLĖS DEPARTAMENTAS
PROJEKTAVIMO SKYRIUS

STATINIO PROJEKTO PAVADINIMAS
INŽINERINIŲ TINKLŲ (ELEKTROS TINKLŲ) - 110/10 KV VANDŽIOGALOS TP, MĖKLOS G.13, VANDŽIOGALA, KAUNO RAJ. SAV., SKIRSTYKLOS REKONSTRAVIMO PROJEKTAS

DOKUMENTO PAVADINIMAS
Spintos skarda ST-KONSTR-SPE/1

Laida: 0

LT

UŽSAKOVAS/STATYTOJAS
LITGRID AB

DOKUMENTO ŽYMUO
269-XX-TDP-SK-T1.B-ST-KONSTR-SPE/1

Lapas: 1
Lapų: 1

PDF-XChange Editor
Click to BUY NOW!
www.pdf-xchange.com

Medžiagų žiniaraštis

Pozicija	Standartas	Profilis	Klasė	Ilgis (mm)	Kiekis, vnt.	Masė, 1vnt.	visų (kg)	Past
ST-KONSTR-SPE/2					12	17.3	207.4	
pl/32	LST EN 10025	PL10*90	S355J2	358	1	2.53	2.53	k. cink.
s/43	LST EN 10025	UPN140	S355J2	870	1	13.93	13.93	k. cink.
						Suvirinimui: 2,0%		0.3
						Cinkavimui: 3,0%		0.5

Vaizdas iš viršaus
1:5

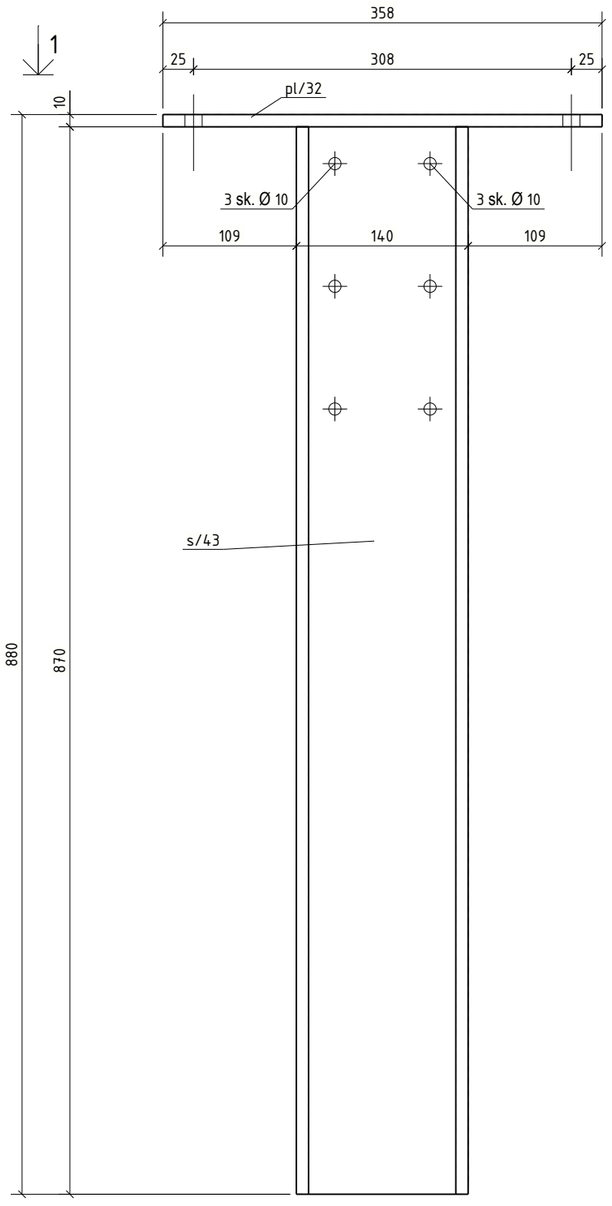

1 - 1
1:5

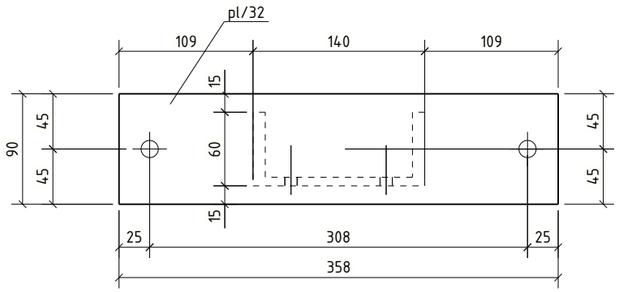

pl/32

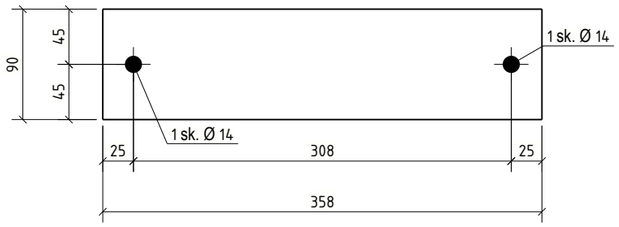

s/43

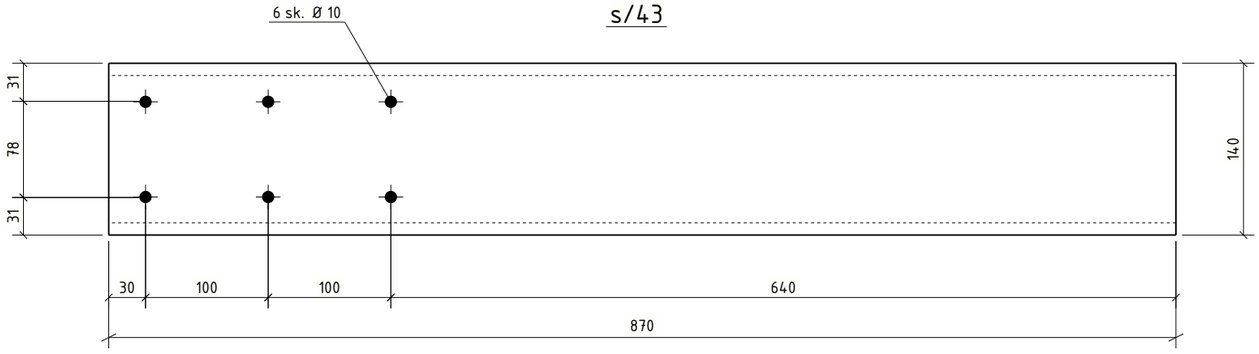

Bendrosios pastabos

Korozijos klasė	C3 (LST EN ISO 9223)	NDT patikra	EN 1090-2
Antikorozinis padengimas	Karštas cinkavimas	Tolerancijų klasė	A
Paviršiaus paruošimas	ISO 8501-3 Sa 2½ + ISO8501-1 P2	Gamyklinės medžiagos	LST EN ISO 14341-A G42
Cinkavimo reikalavimai	LST EN ISO 1461:2009	Saugos klasė	RC2
Konstrukcijų klasė	EXC2 (EN 1090-2)	Tarnavimo trukmė	50 metų.

1. Siūlių storis a, nebent pažymėta kitaip.
2. Nenurodytų siūlės, a=1,2t (t -ploniausio elemento storis).
3. Profilių sujungimo vietas derinti su projektuotojais.
4. Suvirinimo siūlių paruošimas pagal LST EN ISO 9692-1;
5. Detales virinti visu lietimosi paviršiumi;

LAIDA	IŠLEID. DATA	LAIDOS STATUSAS. KEITIMŲ PRIEŽASTIS (JEI TAIKOMA)
0	2026-02-06	Statybai

KVAL. PATV. DOK. NR.

UAB "TETAS"
PLANAVIMO IR KONTROLĖS DEPARTAMENTAS
PROJEKTAVIMO SKYRIUS

STATINIO PROJEKTO PAVADINIMAS
INŽINERINIŲ TINKLŲ (ELEKTROS TINKLŲ) - 110/10 KV VANDŽIOGALOS TP, MĖKLOS G.13, VANDŽIOGALA, KAUNO RAJ. SAV., SKIRSTYKLOS REKONSTRAVIMO PROJEKTAS

DOKUMENTO PAVADINIMAS
Spintos kolona ST-KONSTR-SPE/2

Laida: 0

LT

UŽSAKOVAS/STATYTOJAS
LITGRID AB

DOKUMENTO ŽYMUO
269-XX-TDP-SK-T1.B-ST-KONSTR-SPE/2

Lapas: 1
Lapų: 1

PDF-XChange Editor
Click to BUY NOW!
www.pdf-xchange.com

Medžiagų žiniaraštis								
Pozicija	Standartas	Profilis	Klasė	Ilgis (mm)	Kiekis, vnt.	Masė, 1vnt.	visų (kg)	Pasta
ST-KONSTR-SPE/3					2	5.5	11.0	
pl/33		PL2*250	S355J2	1335	1	5.24	5.24	k. cink.
						Suvirinimui: 2,0%		0.1
						Cinkavimui: 3,0%		0.2

B - B
1:5

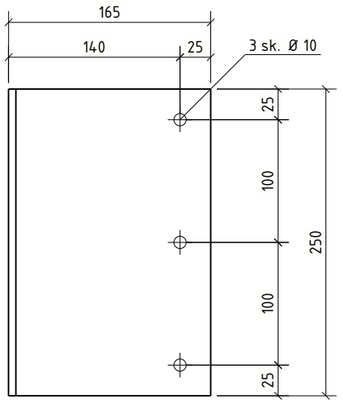

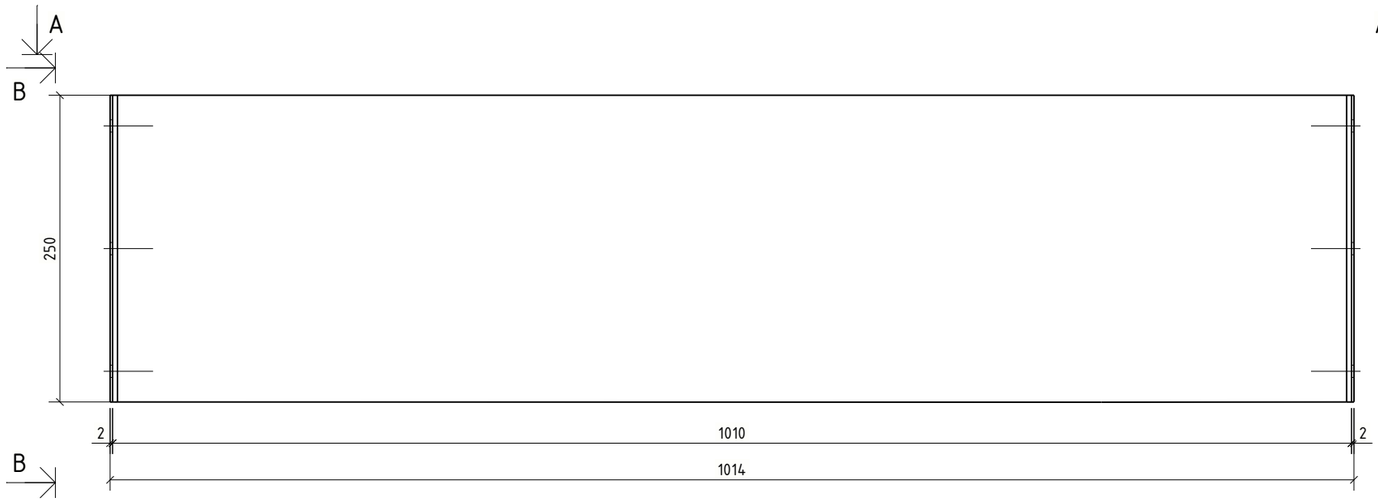

A - A
1:10

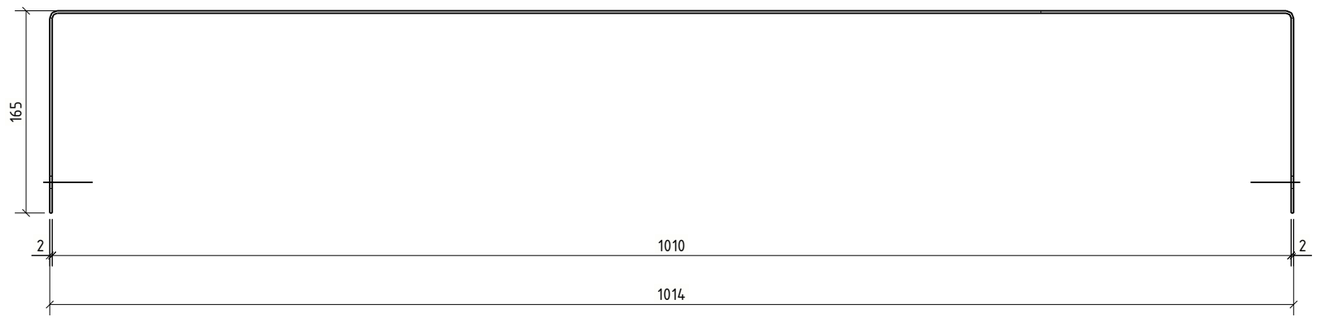

Bendrosios pastabos

Korozijos klasė	C3 (LST EN ISO 9223)	NDT patikra	EN 1090-2
Antikorozinis padengimas	Karštas cinkavimas	Tolerancijų klasė	A
Paviršiaus paruošimas	ISO 8501-3 Sa 2½ + ISO8501-1 P2	Gamyklinės medžiagos	LST EN ISO 14341-A G42
Cinkavimo reikalavimai	LST EN ISO 1461:2009	Saugos klasė	RC2
Konstrukcijų klasė	EXC2 (EN 1090-2)	Tarnavimo trukmė	50 metų.

1. Siūlių storis a, nebent pažymėta kitaip.
2. Nenurodytų siūlės, a=1,2t (t -ploniausio elemento storis).
3. Profilių sujungimo vietas derinti su projektuotojais.
4. Suvirinimo siūlių paruošimas pagal LST EN ISO 9692-1;
5. Detales virinti visu lietimosi paviršiumi;

0	2026-02-06	Statybai
LAIDA	IŠLEID. DATA	LAIDOS STATUSAS. KEITIMŲ PRIEŽASTIS (JEI TAIKOMA)

KVAL. PATV. DOK. NR.

UAB "TETAS"
PLANAVIMO IR KONTROLĖS DEPARTAMENTAS
PROJEKTAVIMO SKYRIUS

STATINIO PROJEKTO PAVADINIMAS
INŽINERINIŲ TINKLŲ (ELEKTROS ĮTINKLŲ) - 110/10 KV VANDŽIOGALOS TP, MĖKLOS G.13, VANDŽIOGALA, KAUNO RAJ. SAV., SKIRSTYKLOS REKONSTRAVIMO PROJEKTAS

DOKUMENTO PAVADINIMAS
Spintos skarda ST-KONSTR-SPE/3

Laida: 0

LT

UŽSAKOVAS/STATYTOJAS
LITGRID AB

DOKUMENTO ŽYMUO
269-XX-TDP-SK-T1.B-ST-KONSTR-SPE/3

Lapas: 1
Lapų: 1

PDF-XChange Editor
Click to BUY NOW!
www.pdf-xchange.com

Vaizdas iš viršaus
1:5

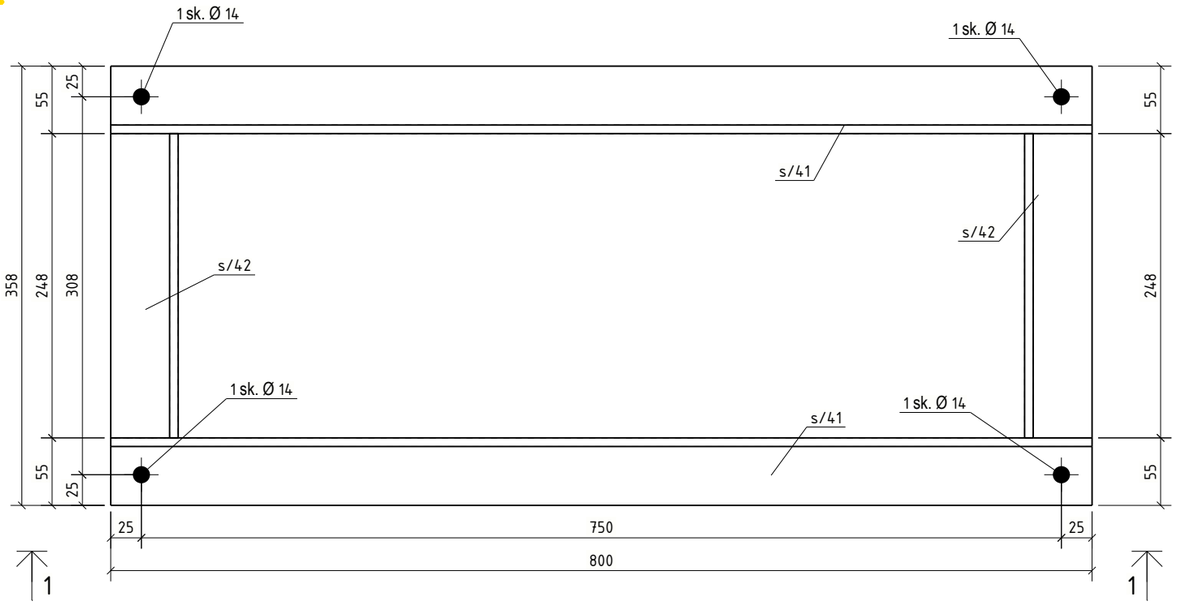

1 - 1
1:5

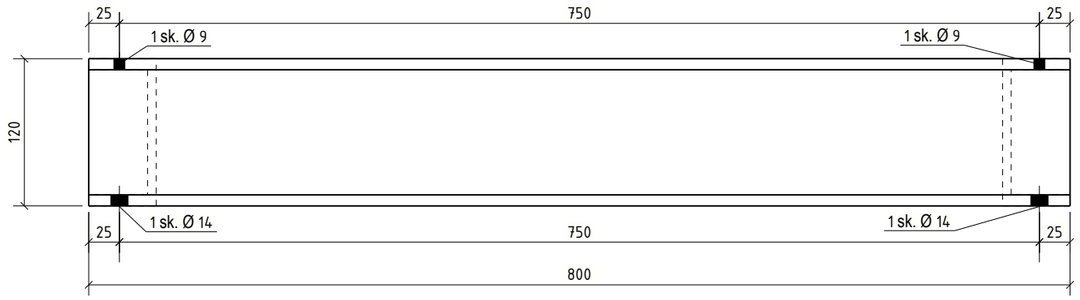

s/42

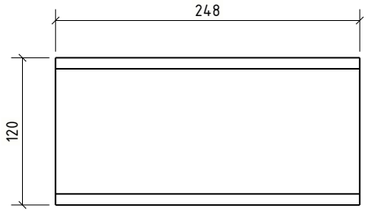

Medžiagų žiniaraštis								
Pozicija	Standartas	Profilis	Klasė	Ilgis (mm)	Kiekis, vnt.	Masė, 1vnt.	visų (kg)	Pasta
ST-KONSTR-SPE/4					5	29.4	146.8	
s/41		UPN120	S355J2	800	2	10.68	21.35	k. cink.
s/42	LST EN 10025	UPN120	S355J2	248	2	3.31	6.62	k. cink.
						Suvirinimui: 2,0%		0.6
						Cinkavimui: 3,0%		0.9

s/41

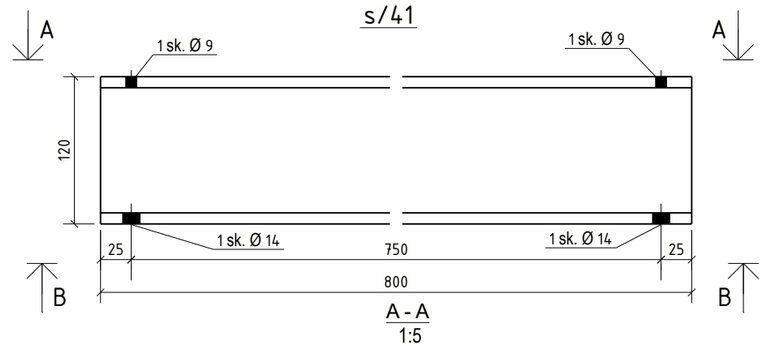

A - A
1:5

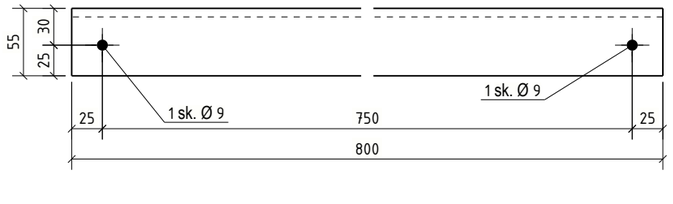

B - B
1:5

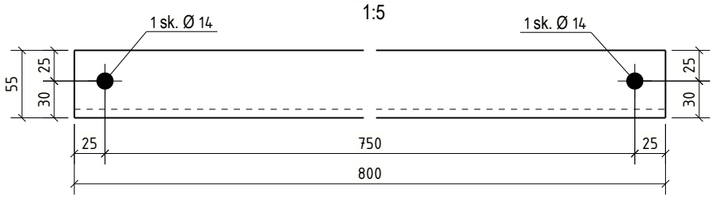

Bendrosios pastabos

Korozijos klasė	C3 (LST EN ISO 9223)	NDT patikra	EN 1090-2
Antikorozinis padengimas	Karštas cinkavimas	Tolerancijų klasė	A
Paviršiaus paruošimas	ISO 8501-3 Sa 2½ + ISO8501-1 P2	Gamyklinės medžiagos	LST EN ISO 14341-A G42
Cinkavimo reikalavimai	LST EN ISO 1461:2009	Saugos klasė	RC2
Konstrukcijų klasė	EXC2 (EN 1090-2)	Tarnavimo trukmė	50 metų.

1. Siūlių storis a, nebent pažymėta kitaip.
2. Nenurodytų siūlės, a=1,2t (t -ploniausio elemento storis).
3. Profilių sujungimo vietas derinti su projektuotojais.
4. Suvirinimo siūlių paruošimas pagal LST EN ISO 9692-1;
5. Detales virinti visu lietimosi paviršiumi;

0	2026-02-06	Statybai
LAIDA	IŠLEID. DATA	LAIDOS STATUSAS. KEITIMŲ PRIEŽASTIS (JEI TAIKOMA)

KVAL. PATV. DOK. NR.

UAB "TETAS"
PLANAVIMO IR KONTROLĖS DEPARTAMENTAS
PROJEKTAVIMO SKYRIUS

STATINIO PROJEKTO PAVADINIMAS
INŽINERINIŲ TINKLŲ (ELEKTROS TINKLŲ) - 110/10 KV VANDŽIOGALOS TP, MĖKLOS G.13, VANDŽIOGALA, KAUNO RAJ. SAV., SKIRSTYKLOS REKONSTRAVIMO PROJEKTAS

DOKUMENTO PAVADINIMAS
Spintos traversa ST-KONSTR-SPE/4

Laida: 0

LT

UŽSAKOVAS/STATYTOJAS
LITGRID AB

DOKUMENTO ŽYMUO
269-XX-TDP-SK-T1.B-ST-KONSTR-SPE/4

Lapas: 1
Lapų: 1

PDF-XChange Editor
Click to BUY NOW!
www.pdf-xchange.com

Medžiagų žiniaraštis

Pozicija	Standartas	Profilis	Klasė	Ilgis (mm)	Kiekis, vnt.	Masė, 1vnt.	visų (kg)	Pasta
ST-KONSTR-SPE/5					1	35.0	35.0	
s/42	LST EN 10025	UPN120	S355J2	248	2	3.31	6.62	k. cink.
s/44	LST EN 10025	UPN120	S355J2	1000	2	13.35	26.69	k. cink.
						Suvirinimui: 2,0%		0.7
						Cinkavimui: 3,0%		1.0

Vaizdas iš viršaus
1:5

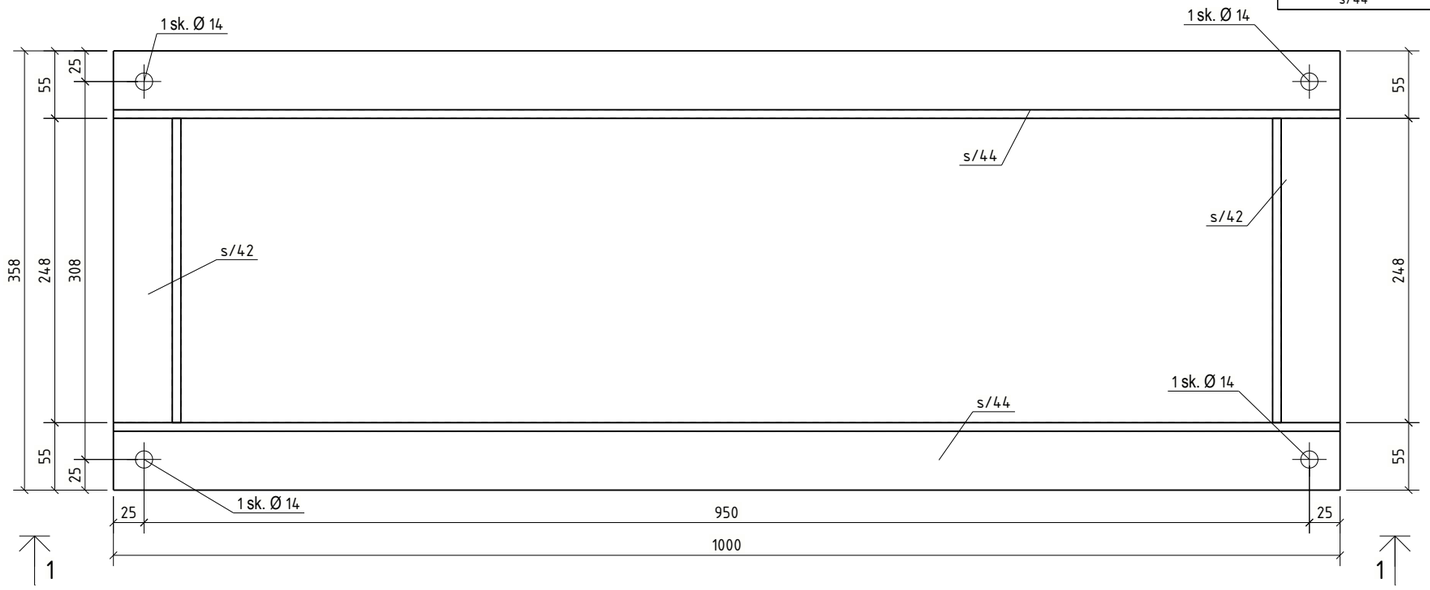

s/44

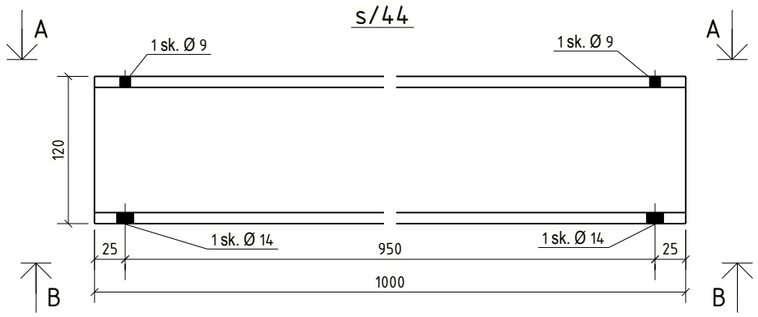

A - A
1:5

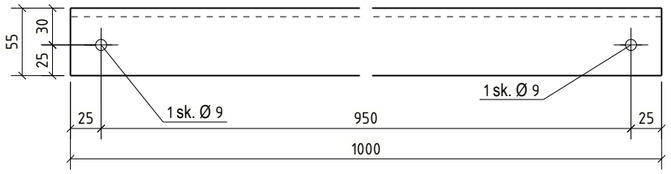

1 - 1
1:5

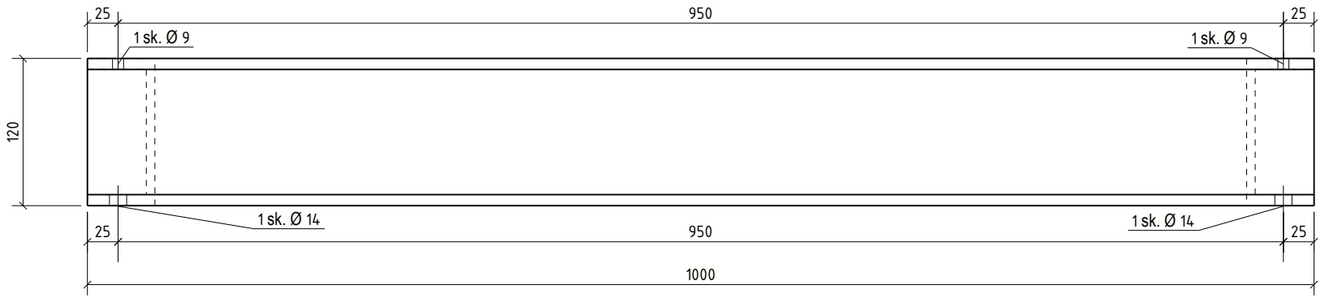

B - B
1:5

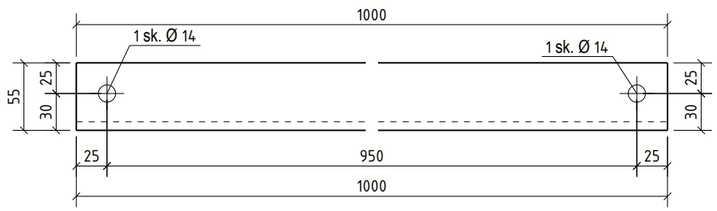

s/42

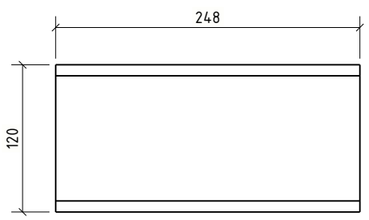

Bendrosios pastabos

Korozijos klasė	C3 (LST EN ISO 9223)	NDT patikra	EN 1090-2
Antikorozinis padengimas	Karštas cinkavimas	Tolerancijų klasė	A
Paviršiaus paruošimas	ISO 8501-3 Sa 2½ + ISO8501-1 P2	Gamyklinės medžiagos	LST EN ISO 14341-A G42
Cinkavimo reikalavimai	LST EN ISO 1461:2009	Saugos klasė	RC2
Konstrukcijų klasė	EXC2 (EN 1090-2)	Tarnavimo trukmė	50 metų.

1. Siūlių storis a, nebent pažymėta kitaip.
2. Nenurodytų siūlės, a=1,2t (t -ploniausio elemento storis).
3. Profilių sujungimo vietas derinti su projektuotojais.
4. Suvirinimo siūlių paruošimas pagal LST EN ISO 9692-1;
5. Detales virinti visu lietimosi paviršiumi;

0	2026-02-06	Statybai
LAIDA	IŠLEID. DATA	LAIDOS STATUSAS. KEITIMŲ PRIEŽASTIS (JEI TAIKOMA)

KVAL. PATV. DOK. NR.

UAB "TETAS"
PLANAVIMO IR KONTROLĖS DEPARTAMENTAS
PROJEKTAVIMO SKYRIUS

STATINIO PROJEKTO PAVADINIMAS
INŽINERINIŲ TINKLŲ (ELEKTROS TINKLŲ) - 110/10 KV VANDŽIOGALOS TP, MĖKLOS G.13, VANDŽIOGALA, KAUNO RAJ. SAV., SKIRSTYKLOS REKONSTRAVIMO PROJEKTAS

DOKUMENTO PAVADINIMAS
Spintos traversa ST-KONSTR-SPE/5

Laida: 0

LT

UŽSAKOVAS/STATYTOJAS
LITGRID AB

DOKUMENTO ŽYMUO
269-XX-TDP-SK-T1.B-ST-KONSTR-SPE/5

Lapas: 1
Lapų: 1

PDF-XChange Editor
Click to BUY NOW!
www.pdf-xchange.com

Kolonų planas
1:30

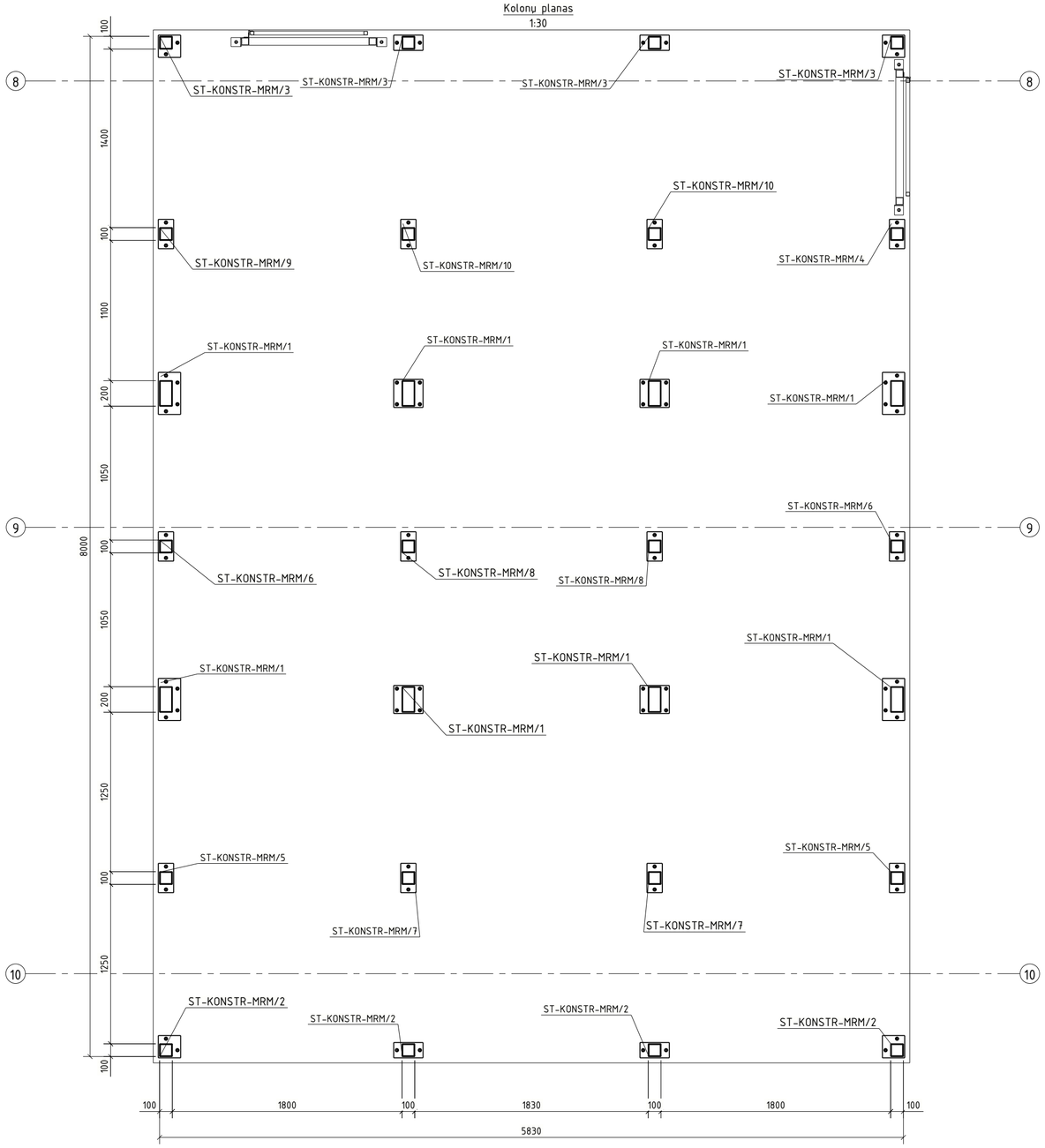

PVP atrama
1:30

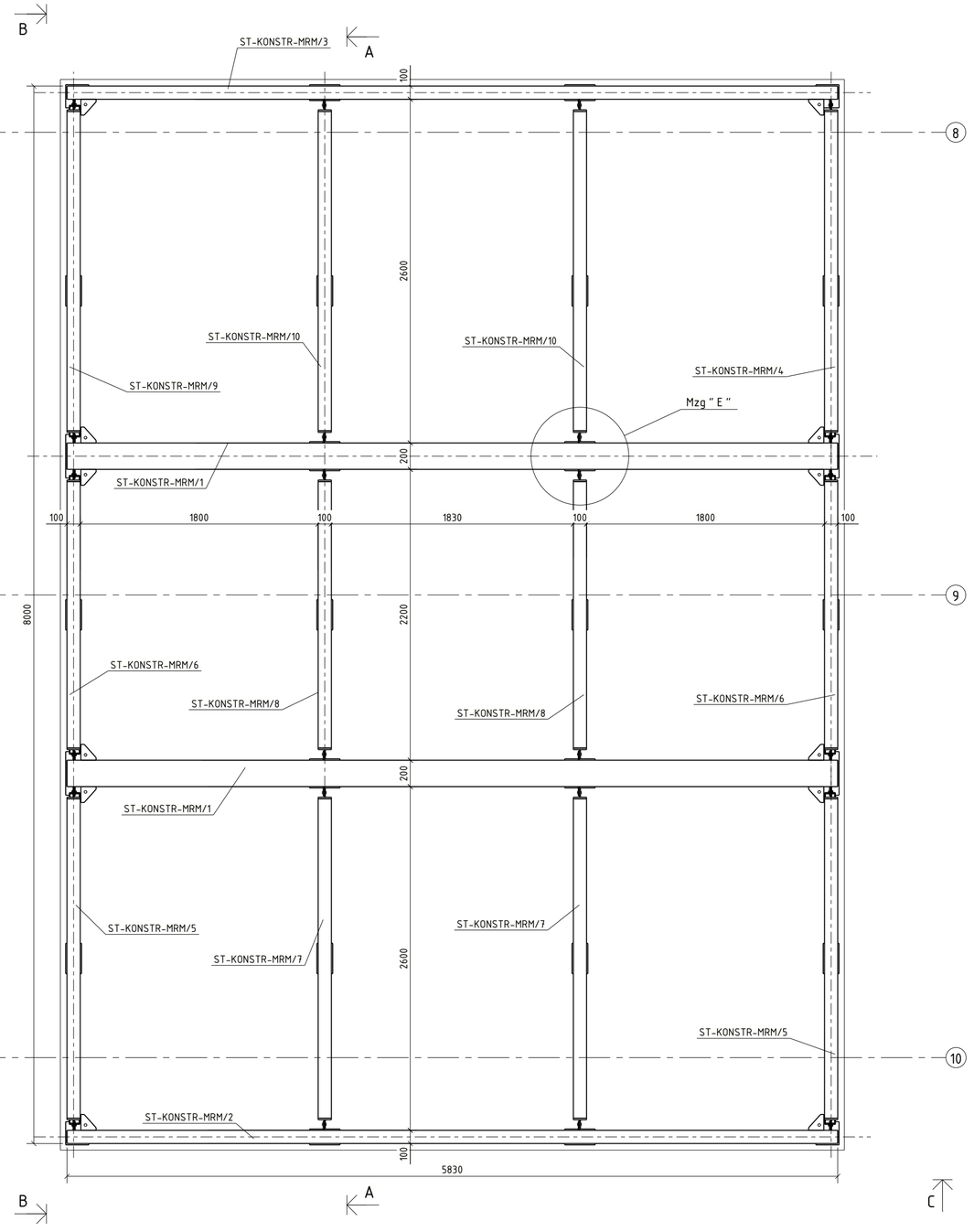

0	2026-02-06	Statybai	
LAIDA	IŠLEID. DATA	LAIDOS STATUSAS. KEITIMŲ PRIEŽASTIS (JEI TAIKOMA)	
KVAL. PATV. DOK. NR.	UAB "TETAS" PLANAVIMO IR KONTROLĖS DEPARTAMENTAS PROJEKTAVIMO SKYRIUS	STATINIO PROJEKTO PAVADINIMAS: INŽINERINIŲ TINKLŲ (ELEKTROS TINKLŲ) - 110/10 KV VANDŽIOGALOS TP, MĖKLOS G.13, VANDŽIOGALA, KAUNO RAJ. SAV., SKIRSTYKLOS REKONSTRAVIMO PROJEKTAS	
		DOKUMENTO PAVADINIMAS: PVP atrama ST-KONSTR-PVP/1	Laida: 0
LT	UŽSAKOVAS/STATYTOJAS: LITGRID AB	DOKUMENTO ŽYMUO: 269-XX-TDP-SK-T1.B-ST-KONSTR-PVP/1	Lapas: 1 / Lapų: 3

PDF-XChange Editor
Click to BUY NOW!
www.pdf-xchange.com

A - A
1:10

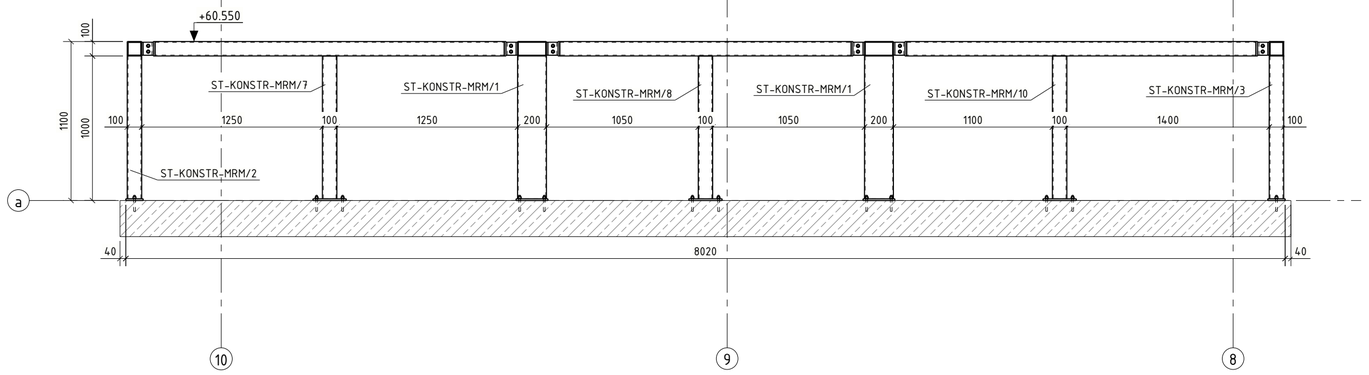

B - B
1:10

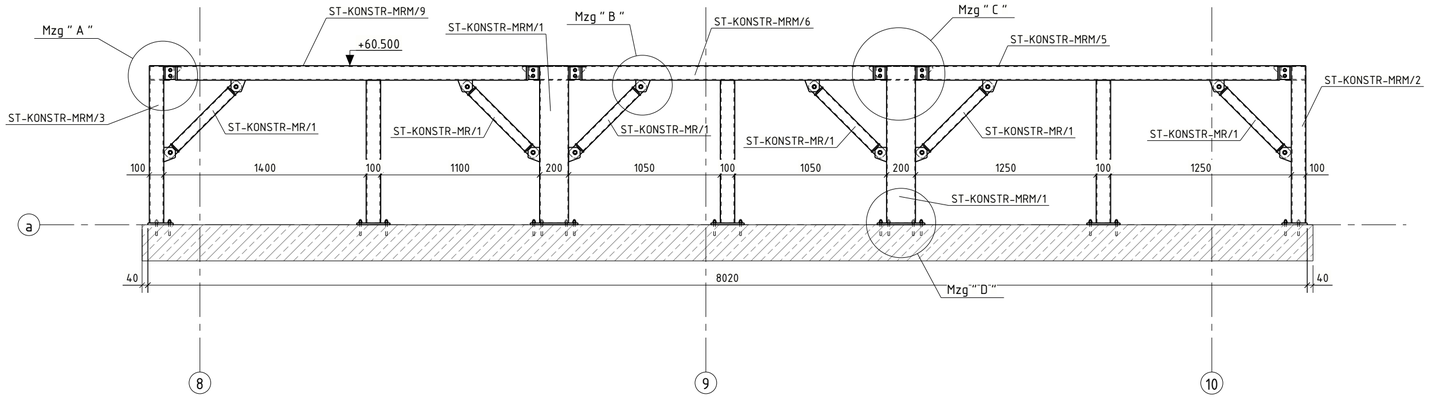

C - C
1:10

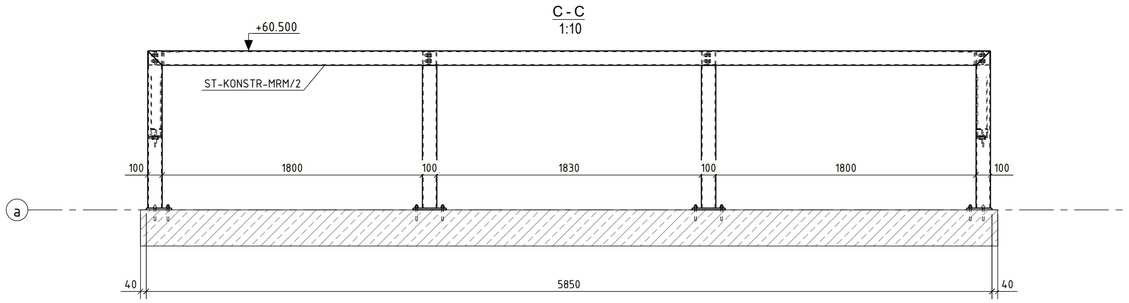

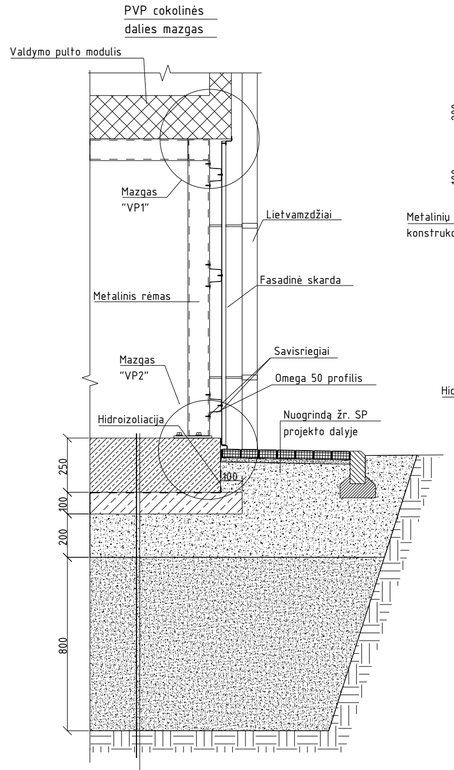

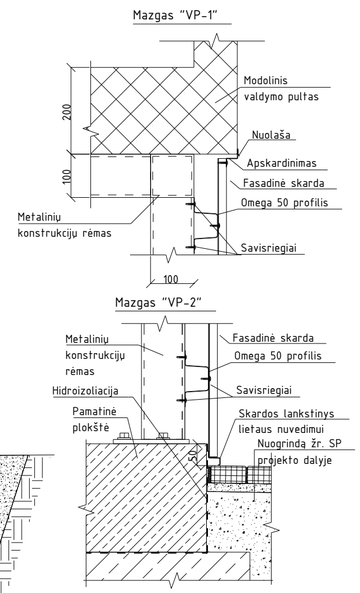

1. Gelžbetoninė plokštė C30/37-XC2-XF3-F200-W6, 250mm
2. Stabilizuota polietileninė plėvelė 200 µm 1sl.
3. Paruošiamasis betono sl. C16/20, 100 mm
4. Šalčiui nejautrus sutankintas skaldos sluoksnis fr. 0/45, Ev2≥120MPa (E_{VD}≥60 MPa) , 200mm
5. Šalčiui nejautrus sutankintas smėlis fr. 0/16, Ev2=100MPa (E_{VD}≥60 MPa) , 800 mm
6. Sutankintas pagrindo gruntas Ev2=45MPa (E_{VD}≥30 MPa)

0	2026-02-06	Statybai		
LAIDA	IŠLEID. DATA	LAIDOS STATUSAS. KEITIMŲ PRIEŽASTIS (JEI TAIKOMA)		
KVAL. PATV. DOK. NR.	UAB "TETAS" PLANAVIMO IR KONTROLĖS DEPARTAMENTAS PROJEKTAVIMO SKYRIUS		STATINIO PROJEKTO PAVADINIMAS: INŽINERINIŲ TINKLŲ (ELEKTROS TINKLŲ) - 110/10 KV VANDŽIOGALOS TP, MĖKLOS G.13, VANDŽIOGALA, KAUNO RAJ. SAV., SKIRSTYKLOS REKONSTRAVIMO PROJEKTAS		
			DOKUMENTO PAVADINIMAS: PVP atrama ST-KONSTR-PVP/1	Laida: 0	
LT	UŽSAKOVAS/STATYTOJAS: LITGRID AB		DOKUMENTO ŽYMUO: 269-XX-TDP-SK-T1.B-ST-KONSTR-PVP/1	Lapas: 2	Lapų: 3

PDF-XChange Editor
Click to BUY NOW!
www.pdf-xchange.com

Mazgas " A " M 1:5

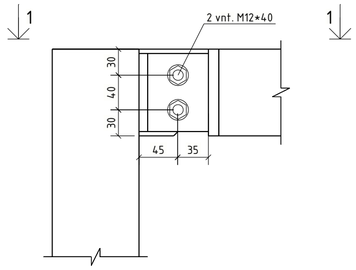

1 - 1
1:5

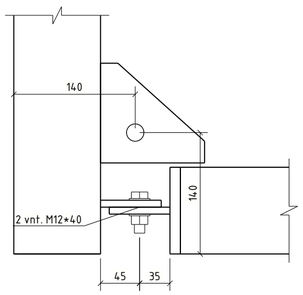

Mazgas " C " M 1:5

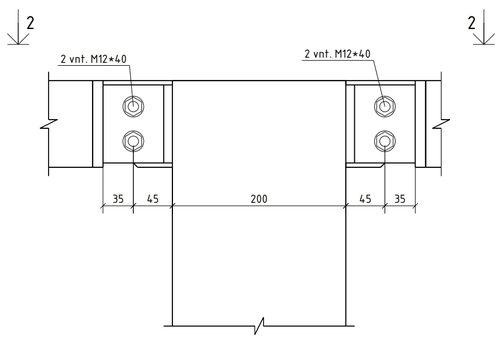

2 - 2
1:5

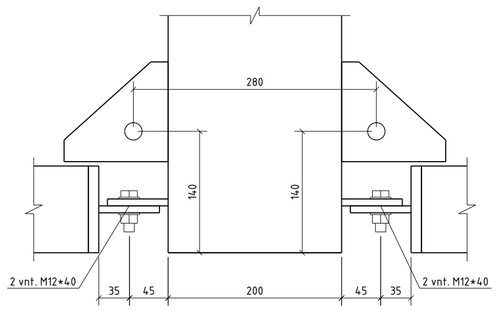

Mazgas " D " M 1:5

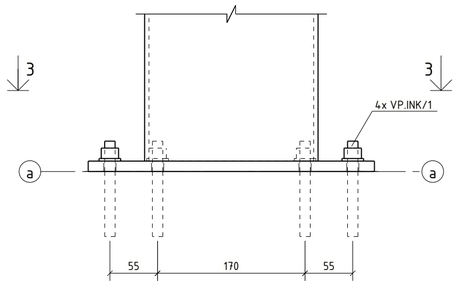

3 - 3
1:5

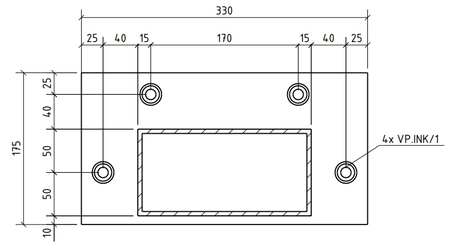

Mazgas " E " M 1:5

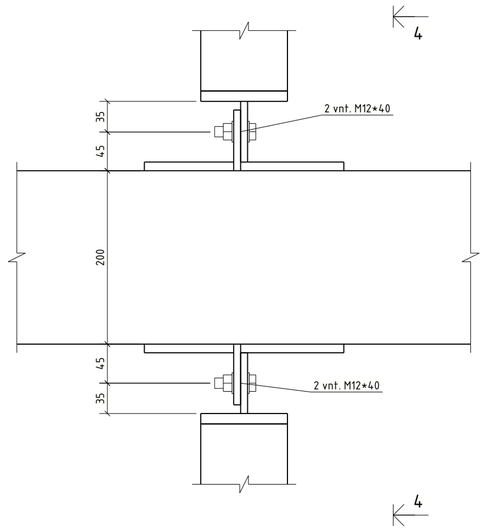

4 - 4
1:5

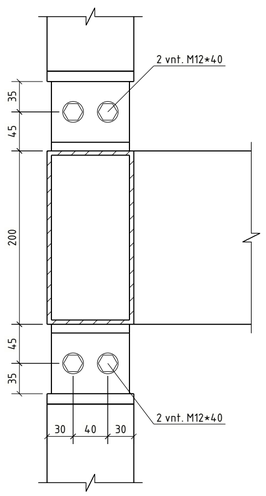

Mazgas " B " M 1:5

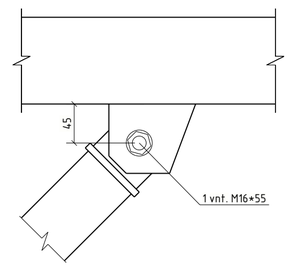

Medžiagų žiniaraštis

Pozicija	Standartas	Profilis	Klasė	Ilgis (mm)	Kiekis, vnt.	Masė, 1vnt.	visų (kg)	Pastabos
ST-KONSTR-PVP/1					1	1815.8	1815.8	
ST-KONSTR-MR/1	LST EN 10025	Ryšys	-	713	11	7.02	77.24	
ST-KONSTR-MRM/1	LST EN 10025	Rėmas	-	5850	2	256.00	512.00	
ST-KONSTR-MRM/2	LST EN 10025	Rėmas	-	5850	1	188.77	188.77	
ST-KONSTR-MRM/3	LST EN 10025	Rėmas	-	5850	1	188.36	188.36	
ST-KONSTR-MRM/4	LST EN 10025	Rėmas	-	2580	1	65.97	65.97	
ST-KONSTR-MRM/5	LST EN 10025	Rėmas	-	2580	2	66.39	132.78	
ST-KONSTR-MRM/6	LST EN 10025	Rėmas	-	2180	2	59.30	118.61	
ST-KONSTR-MRM/7	LST EN 10025	Rėmas	-	2580	2	65.56	131.12	
ST-KONSTR-MRM/8	LST EN 10025	Rėmas	-	2180	2	58.47	116.95	
ST-KONSTR-MRM/9	LST EN 10025	Rėmas	-	2580	1	66.39	66.39	
ST-KONSTR-MRM/10	LST EN 10025	Rėmas	-	2580	2	65.56	131.12	

Kitų gaminių žiniaraštis

Pozicija	Gaminio pavadinimas	Kiekis, vnt.	Pastabos
VP.INK/1	HAS-U M12x110-8.8 HDG+HIT-HY 200-A	72	

Suvirinimui: 2,0%	36.3
Cinkavimui: 3,0%	54.5

Varžtų kiekių žiniaraštis

Pavadinimas	Standartas	Kiekis [vnt]	Ilgis [mm]	Svoris [kg]	Klasė	Pastabos
Varžtas M12x40	LST EN ISO 4014	48	40	2.39	8.8 kl.	
Varžtas M16x55	LST EN ISO 4014	22	55	2.53	8.8 kl.	
Poveržlė 12	LST EN ISO 7089	48	-	0.30	200HV	
Poveržlė 16	LST EN ISO 7089	22	-	0.25	200HV	
Spyruoklinė poveržlė 12	DIN 127	48	-	0.30	200HV	
Spyruoklinė poveržlė 16	DIN 127	22	-	0.25	200HV	
Veržlė M12	LST EN ISO 4032	48	-	0.76	10 kl.	
Veržlė M16	LST EN ISO 4032	22	-	0.68	10 kl.	
			Viso, kg:	7.46		

Pastabos:
1. Profiliuotos skardos ir tvirtinimo elementų spalva RAL9006.
2. Metalinės detalės virinamos visu lietimosi perimetru elektrodais, kurių fvw,u>=500 MPa LST EN ISO 2560:2020.
3. Plieninių elementų jungčių paruošimo pavyzdžiai pagal LST EN ISO 9692-1:2013 pateikti STR 2.05.08:2005 7 priedo 2.1 lentelėje.
4. Jei virintinės siūlės storis nenurodytas, tuomet priimamas pagal STR 2.05.08:2005 7.29 lentelė + 1 mm, bet nedidesnis kaip 1,2t, kai t - ploniausios virinamo lakšto storis.
5. Suvirinimo siūlių ir briaunų kokybė pagal LST EN ISO 8501-3:2007 - nemažesnė kaip P2, termiškai pjautiems paviršiams - P3.
6. Metalinės konstrukcijos gruntuojamos C3 (Tamabond ST200 arba analogas) ir dažomos priešgaisriniais dažais (Steelguard 651 arba analogas), kad atitiktų nemažesnį kaip R45 reikalavimą.
7. Antikorozinė apsauga turi atitikti nemažesnę kaip C3 korozyškumo kategoriją (pagal LST EN ISO 1461:2009).
8. Priešgaisriniai dažai privalo būti suderinti su antikoroziniu padengimu, dangas tikslina rangovas.
9. Aplink valdymo pultą įrengiama trinkelių nuogrinda. Sprendinius žr. SP dalyje;
10. Brėžinius žiūrėti kartu su konstrukcijų techninėmis specifikacijomis ir aiškinamuoju raštu;
11. Darbų atlikimo kokybės klasė EXC 2 (LST EN 1090-2);
12. Prieš klojant hidroizoliacinę plėvelę, būtina išlyginti nelygumus ir pašalinti aštrius briaunas;
13. Klojant hidroizoliacinę plėvelę, sujungimo kraštus būtina perdengti 150mm.
14. Durų k-ja pjaustoma ir suvirinama vietoje. Sumontavumus durų k-ja gruntuojama ir dažoma antikoroziniais dažais.
15. Metalinė laiptų k-ja prie pamato P-1 tvirtinama vietoje betonsraigčiais (Betonsraigčiai tiekiami kartu su laiptų k-ja).

0	2026-02-06	Statybai
LAIDA	IŠLEID. DATA	LAIDOS STATUSAS. KEITIMŲ PRIEŽASTIS (JEI TAIKOMA)

KVAL. PATV. DOK. NR.

UAB "TETAS"
PLANAVIMO IR KONTROLĖS DEPARTAMENTAS
PROJEKTAVIMO SKYRIUS

STATINIO PROJEKTO PAVADINIMAS
INŽINERINIŲ TINKLŲ (ELEKTROS TINKLŲ) - 110/10 KV VANDŽIOGALOS TP, MĖKLOS G.13, VANDŽIOGALA, KAUNO RAJ. SAV., SKIRSTYKLOS REKONSTRAVIMO PROJEKTAS

DOKUMENTO PAVADINIMAS
PVP atrama ST-KONSTR-PVP/1

Laida: 0

LT

UŽSAKOVAS/STATYTOJAS
LITGRID AB

DOKUMENTO ŽYMUO
269-XX-TDP-SK-T1.B-ST-KONSTR-PVP/1

Lapas: 3
Lapų: 3

PDF-XChange Editor
Click to BUY NOW!
www.pdf-xchange.com

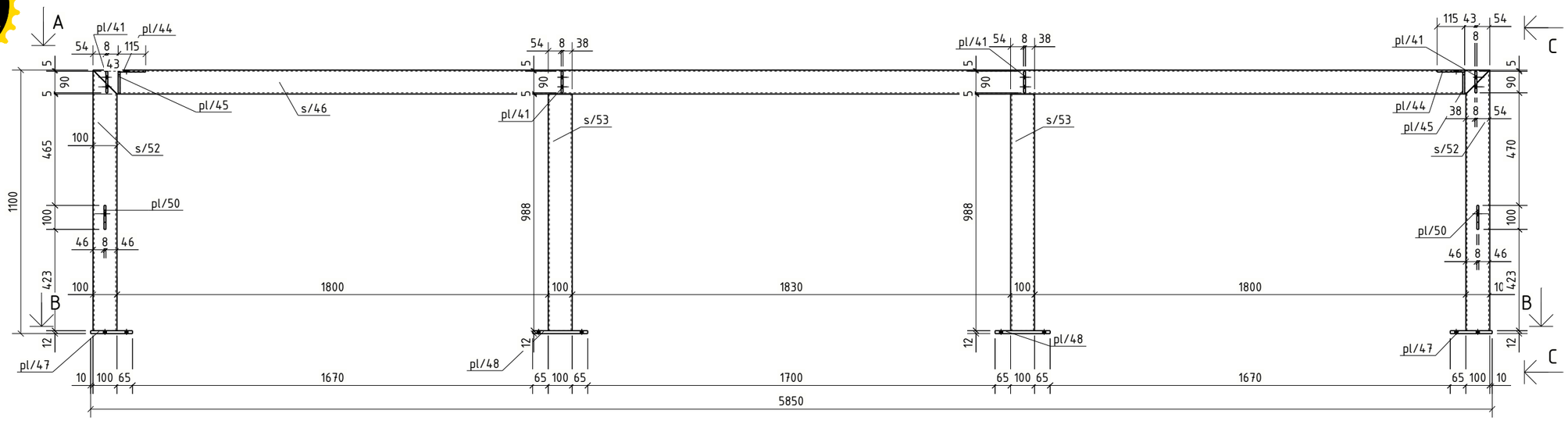

C - C
1:10

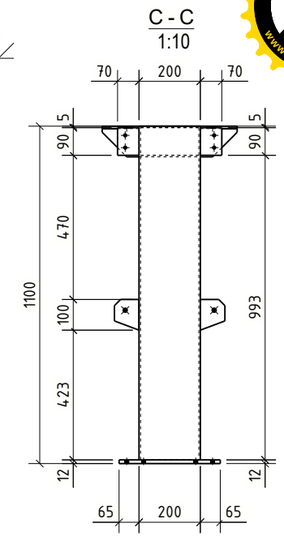

A - A
1:20

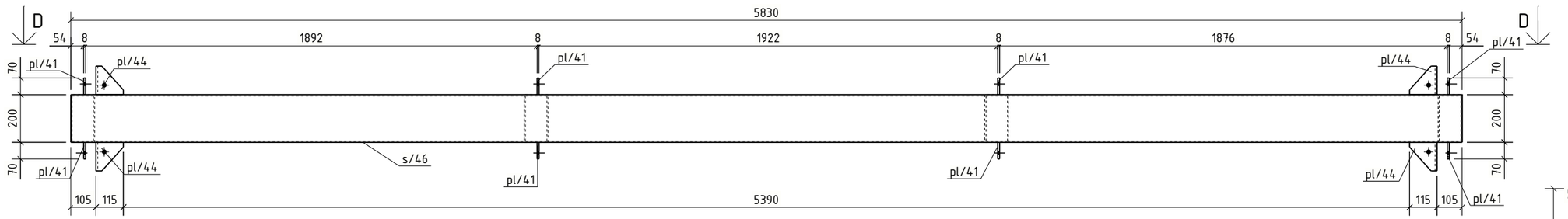

pl/48

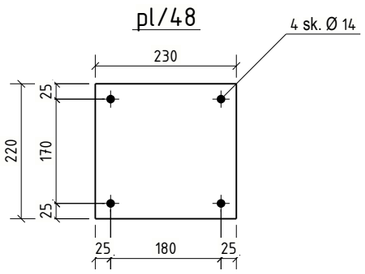

B - B
1:10

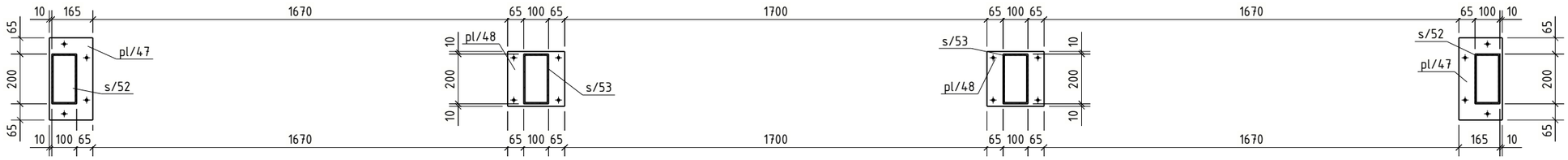

0	2026-02-06	Statybai		
LAIDA	IŠLEID. DATA	LAIDOS STATUSAS. KEITIMŲ PRIEŽASTIS (JEI TAIKOMA)		
KVAL. PATV. DOK. NR.	UAB "TETAS" PLANAVIMO IR KONTROLĖS DEPARTAMENTAS PROJEKTAVIMO SKYRIUS	STATINIO PROJEKTO PAVADINIMAS: INŽINERINIŲ TINKLŲ (ELEKTROS TINKLŲ) - 110/10 KV VANDŽIOGALOS TP, MĖKLOS G.13, VANDŽIOGALA, KAUNO RAJ. SAV., SKIRSTYKLOS REKONSTRAVIMO PROJEKTAS		
		DOKUMENTO PAVADINIMAS: Valdymo pulto rėmas ST-KONSTR-MRM/1		Laida: 0
LT	UŽSAKOVAS/STATYTOJAS: LITGRID AB	DOKUMENTO ŽYMUO: 269-XX-TDP-SK-T1.B-ST-KONSTR-MRM/1	Lapas: 1	Lapų: 2

PDF-XChange Editor
Click to BUY NOW!
www.pdf-xchange.com

pl/47

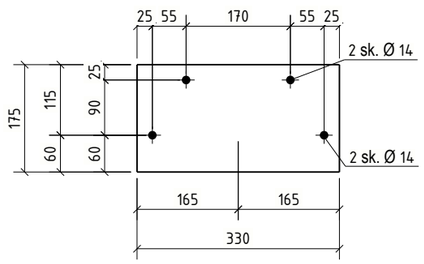

pl/41

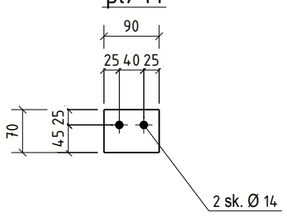

Medžiagų žiniaraštis

Pozicija	Standartas / Žymėjimas	Profilis	Klasė	Ilgis (mm)	Kiekis, vnt.	Masė, 1vnt.	visų (kg)	Past
ST-KO***	Gaminio svoris [kg]					268.8	537.6	
	Gaminių kiekis [vnt.]				2			
pl/41	LST EN 10025	PL8*70	S355J2	90	8	0.40	3.17	C3
pl/44	LST EN 10025	PL8*115	S355J2	120	4	0.58	2.34	C3
pl/45	LST EN 10025	PL8*92	S355J2	120	4	0.49	1.97	C3
pl/47	LST EN 10025	PL12*175	S355J2	330	2	5.44	10.88	C3
pl/48	LST EN 10025	PL12*220	S355J2	230	2	4.77	9.53	C3
pl/50	LST EN 10025	PL8*80	S355J2	100	4	0.41	1.66	C3
s/46	LST EN 10025	RHS200*100*5	S355J2H	5830	1	132.26	132.26	C3
s/52	LST EN 10025	RHS200*100*5	S355J2H	1088	2	24.68	49.37	C3
s/53	LST EN 10025	RHS200*100*5	S355J2H	988	2	22.41	44.83	C3
						Suvirinimui: 2,0%		5.4
						Cinkavimui: 3,0%		8.1

D - D
1:10

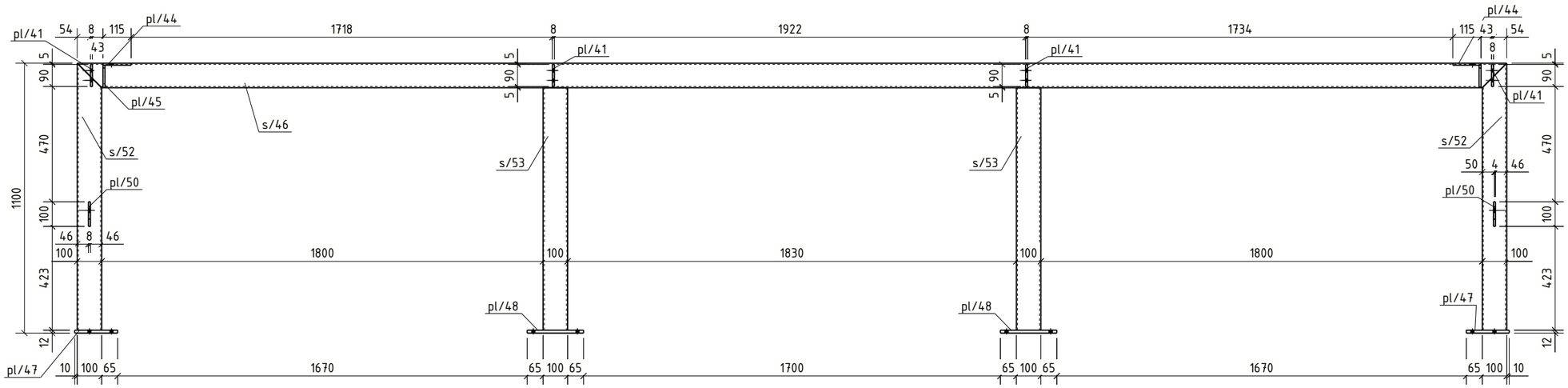

pl/44

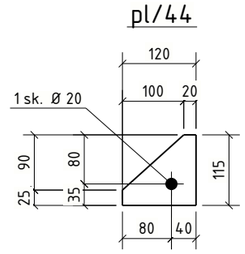

pl/45

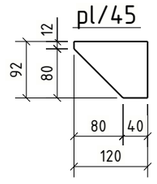

s/46

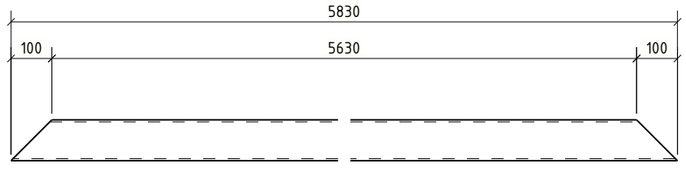

s/53

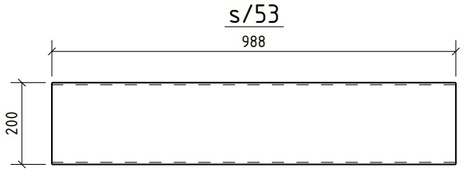

s/52

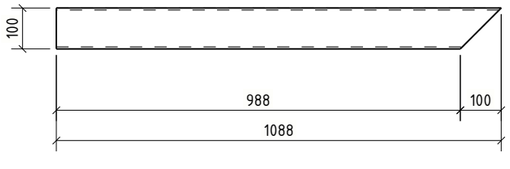

pl/50

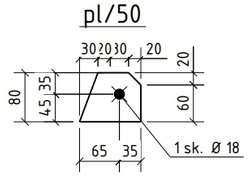

0	2026-02-06	Statybai	
LAIDA	IŠLEID. DATA	LAIDOS STATUSAS. KEITIMŲ PRIEŽASTIS (JEI TAIKOMA)	
KVAL. PATV. DOK. NR.	UAB "TETAS" PLANAVIMO IR KONTROLĖS DEPARTAMENTAS PROJEKTAVIMO SKYRIUS	STATINIO PROJEKTO PAVADINIMAS: INŽINERINIŲ TINKLŲ (ELEKTROS TINKLŲ) - 110/10 KV VANDŽIOGALOS TP, MĖKLOS G.13, VANDŽIOGALA, KAUNO RAJ. SAV., SKIRSTYKLOS REKONSTRAVIMO PROJEKTAS	
		DOKUMENTO PAVADINIMAS: Valdymo pulto rėmas ST-KONSTR-MRM/1	Laida: 0
LT	UŽSAKOVAS/STATYTOJAS: LITGRID AB	DOKUMENTO ŽYMUO: 269-XX-TDP-SK-T1.B-ST-KONSTR-MRM/1	Lapas: 2 / Lapų: 2

PDF-XChange Editor Click to BUY NOW! www.pdf-xchange.com

B Valdymo pulto rėmas
1:20

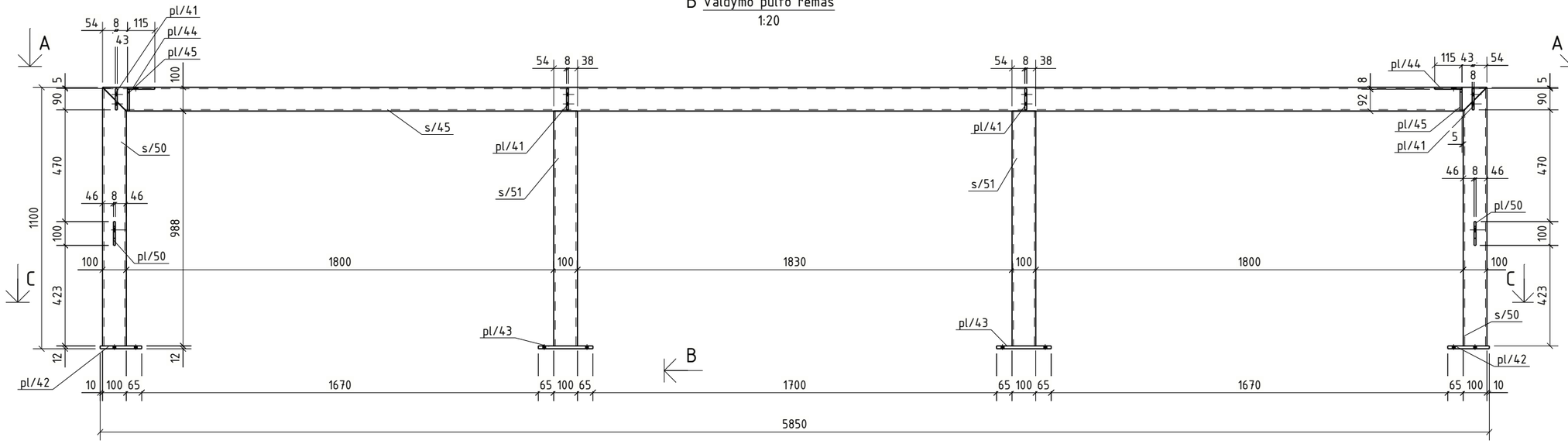

A - A
1:10

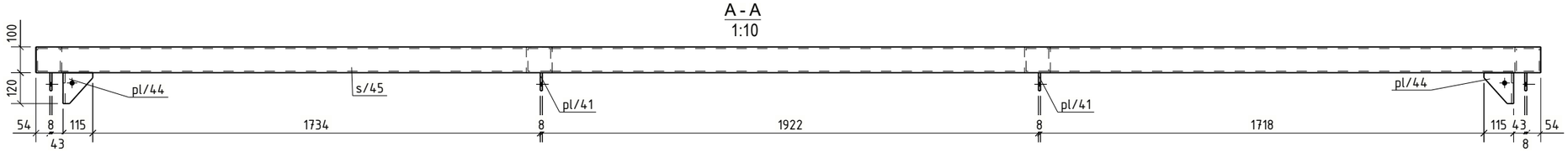

B - B
1:10

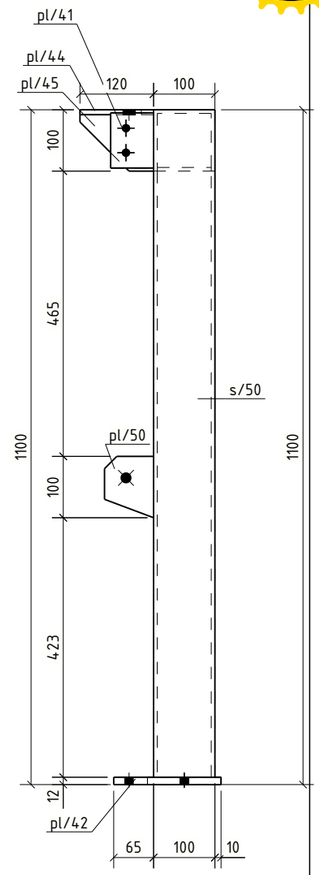

C - C
1:10

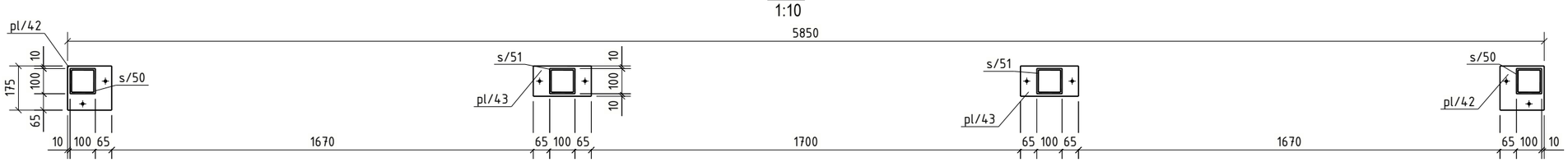

pl/42

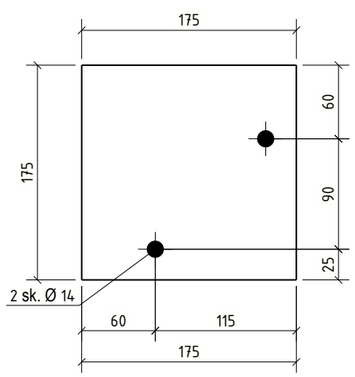

0	2026-02-06	Statybai			
LAIDA	IŠLEID. DATA	LAIDOS STATUSAS. KEITIMŲ PRIEŽASTIS (JEI TAIKOMA)			
KVAL. PATV. DOK. NR.	UAB "TETAS" PLANAVIMO IR KONTROLĖS DEPARTAMENTAS PROJEKTAVIMO SKYRIUS		STATINIO PROJEKTO PAVADINIMAS: INŽINERINIŲ TINKLŲ (ELEKTROS TINKLŲ) - 110/10 KV VANDŽIOGALOS TP, MĖKLOS G.13, VANDŽIOGALA, KAUNO RAJ. SAV., SKIRSTYKLOS REKONSTRAVIMO PROJEKTAS		
			DOKUMENTO PAVADINIMAS: Valdymo pulto rėmas ST-KONSTR-MRM/2		Laida: 0
LT	UŽSAKOVAS/STATYTOJAS: LITGRID AB		DOKUMENTO ŽYMUO: 269-XX-TDP-SK-T1.B-ST-KONSTR-MRM/2	Lapas: 1	Lapų: 2

PDF-XChange Editor
Click to BUY NOW!
www.pdf-xchange.com

Medžiagų žiniaraštis

Pozicija	Standartas / Žymėjimas	Profilis	Klasė	Ilgis (mm)	Kiekis, vnt.	Masė, 1vnt.	visų (kg)	Pasta
ST-K0***	Gaminio svoris [kg]					198.2	198.2	
	Gaminių kiekis [vnt.]				1			
pl/41	LST EN 10025	PL8*70	S355J2	90	4	0.40	1.58	C3
pl/42	LST EN 10025	PL12*175	S355J2	175	2	2.88	5.77	C3
pl/43	LST EN 10025	PL12*120	S355J2	230	2	2.60	5.20	C3
pl/44	LST EN 10025	PL8*115	S355J2	120	2	0.58	1.17	C3
pl/45	LST EN 10025	PL8*92	S355J2	120	2	0.49	0.98	C3
pl/50	LST EN 10025	PL8*80	S355J2	100	2	0.41	0.83	C3
s/45	LST EN 10025	SHS100*6	S355J2H	5830	1	101.48	101.48	C3
s/50	LST EN 10025	SHS100*6	S355J2H	1088	2	18.38	36.77	C3
s/51	LST EN 10025	SHS100*6	S355J2H	988	2	17.50	34.99	C3
						Suvirinimui: 2,0%		4.0
						Cinkavimui: 3,0%		5.9

s/51

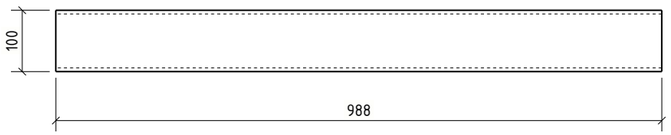

s/45

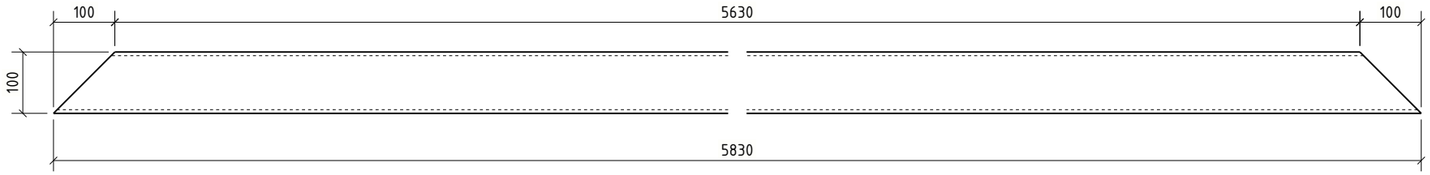

s/50

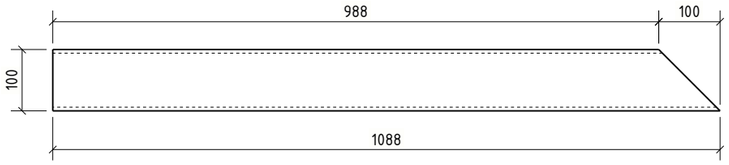

pl/50

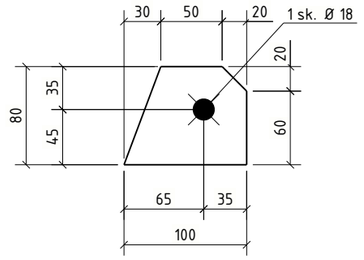

pl/43

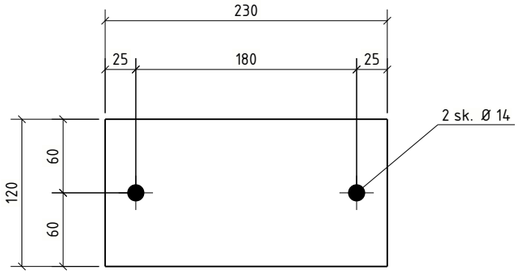

pl/44

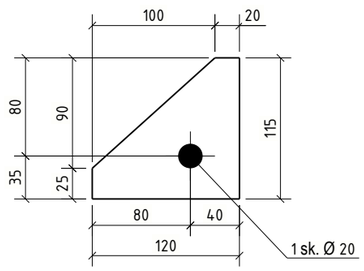

pl/41

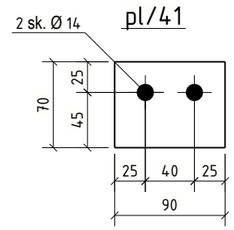

pl/45

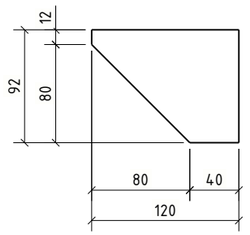

0	2026-02-06	Statybai	
LAIDA	IŠLEID. DATA	LAIDOS STATUSAS. KEITIMŲ PRIEŽASTIS (JEI TAIKOMA)	
KVAL. PATV. DOK. NR.	UAB "TETAS" PLANAVIMO IR KONTROLĖS DEPARTAMENTAS PROJEKTAVIMO SKYRIUS	STATINIO PROJEKTO PAVADINIMAS: INŽINERINIŲ TINKLŲ (ELEKTROS TINKLŲ) - 110/10 KV VANDŽIOGALOS TP, MĖKLOS G.13, VANDŽIOGALA, KAUNO RAJ. SAV., SKIRSTYKLOS REKONSTRAVIMO PROJEKTAS	
		DOKUMENTO PAVADINIMAS: Valdymo pulto rėmas ST-KONSTR-MRM/2	Laida: 0
LT	UŽSAKOVAS/STATYTOJAS: LITGRID AB	DOKUMENTO ŽYMUO: 269-XX-TDP-SK-T1.B-ST-KONSTR-MRM/2	Lapas: 2 / Lapų: 2

PDF-XChange Editor Click to BUY NOW! www.pdf-xchange.com

Valdymo pulto rėmas
1:20

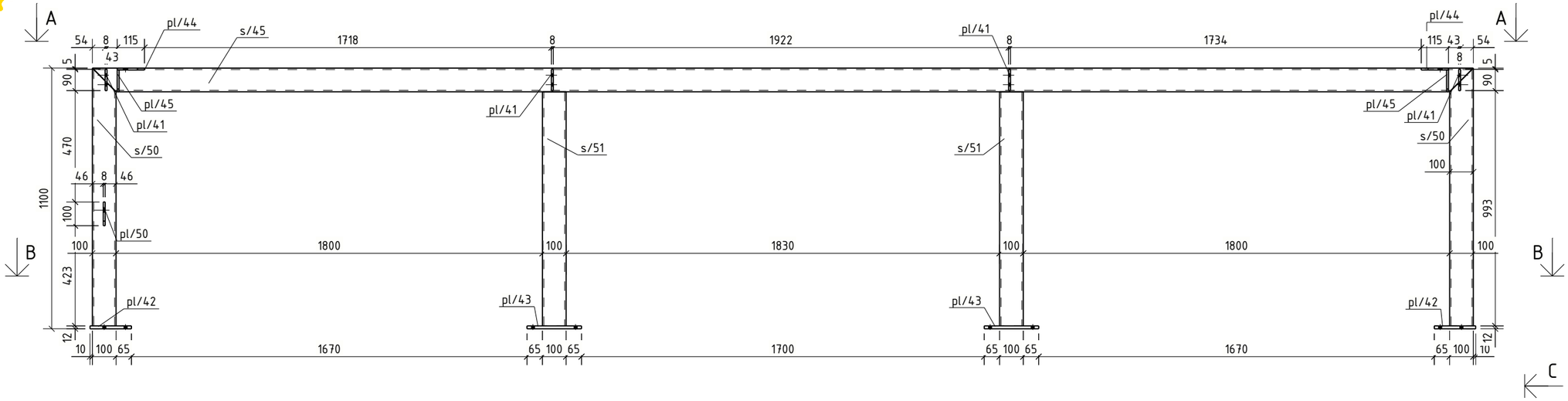

A - A
1:20

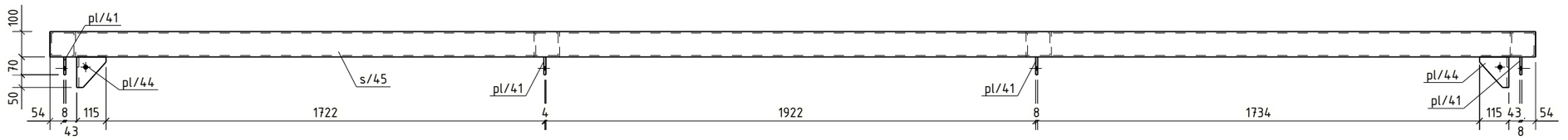

B - B
1:20

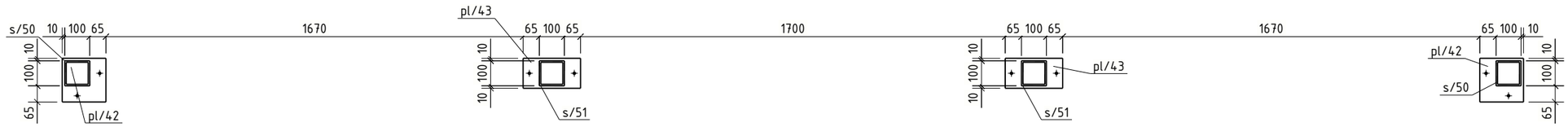

C - C
1:10

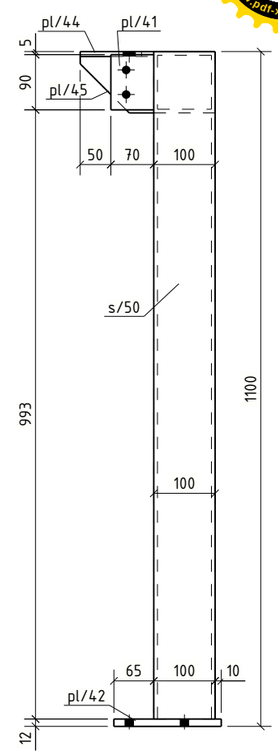

pl/42

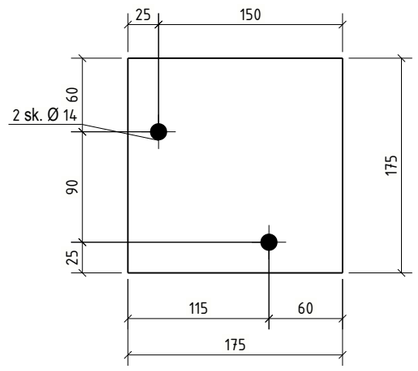

Bendrosios pastabos

Korozijos klasė	C3 (LST EN ISO 9223)	NDT patikra	EN 1090-2
Antikorozinis padengimas	Karštas cinkavimas	Tolerancijų klasė	A
Paviršiaus paruošimas	ISO 8501-3 Sa 2½ + ISO8501-1 P2	Gamyklinės medžiagos	LST EN ISO 14341-A G42
Cinkavimo reikalavimai	LST EN ISO 1461:2009	Saugos klasė	RC2
Konstrukcijų klasė	EXC2 (EN 1090-2)	Tarnavimo trukmė	50 metų.

1. Siūlių storis a, nebent pažymėta kitaip.
2. Nenurodytų siūlės, a=1,2t (t -ploniausio elemento storis).
3. Profilių sujungimo vietas derinti su projektuotojais.
4. Suvirinimo siūlių paruošimas pagal LST EN ISO 9692-1;
5. Detales virinti visu lietimosi paviršiumi;

0	2026-02-06	Statybai
LAIDA	IŠLEID. DATA	LAIDOS STATUSAS. KEITIMŲ PRIEŽASTIS (JEI TAIKOMA)

KVAL. PATV. DOK. NR.	UAB "TETAS" PLANAVIMO IR KONTROLĖS DEPARTAMENTAS PROJEKTAVIMO SKYRIUS	STATINIO PROJEKTO PAVADINIMAS: INŽINERINIŲ TINKLŲ (ELEKTROS TINKLŲ) - 110/10 KV VANDŽIOGALOS TP, MĖKLOS G.13, VANDŽIOGALA, KAUNO RAJ. SAV., SKIRSTYKLOS REKONSTRAVIMO PROJEKTAS
		DOKUMENTO PAVADINIMAS: Valdymo pulto rėmas ST-KONSTR-MRM/3 — Laida: 0
LT	UŽSAKOVAS/STATYTOJAS: LITGRID AB	DOKUMENTO ŽYMUO: 269-XX-TDP-SK-T1.B-ST-KONSTR-MRM/3 — Lapas: 1 — Lapų: 2

PDF-XChange Editor
Click to BUY NOW!
www.pdf-xchange.com

Medžiagų žiniaraštis

Pozicija	Standartas	Profilis	Klasė	Ilgis (mm)	Kiekis, vnt.	Masė, 1vnt.	visų (kg)	Pasta
ST-KONSTR-MRM/3					1	197.8	197.8	
pl/41	LST EN 10025	PL8*70	S355J2	90	4	0.40	1.58	C3
pl/42	LST EN 10025	PL12*175	S355J2	175	2	2.88	5.77	C3
pl/43	LST EN 10025	PL12*120	S355J2	230	2	2.60	5.20	C3
pl/44	LST EN 10025	PL8*115	S355J2	120	2	0.58	1.17	C3
pl/45	LST EN 10025	PL8*92	S355J2	120	2	0.49	0.98	C3
pl/50	LST EN 10025	PL8*80	S355J2	100	1	0.41	0.41	C3
s/45	LST EN 10025	SHS100*6	S355J2H	5830	1	101.48	101.48	C3
s/50	LST EN 10025	SHS100*6	S355J2H	1088	2	18.38	36.77	C3
s/51	LST EN 10025	SHS100*6	S355J2H	988	2	17.50	34.99	C3
						Suvirinimui: 2,0%		4.0
						Cinkavimui: 3,0%		5.9

s/51

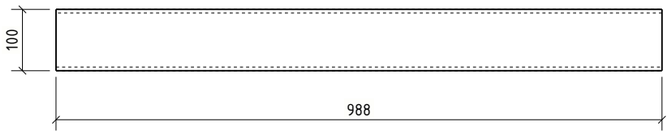

s/45

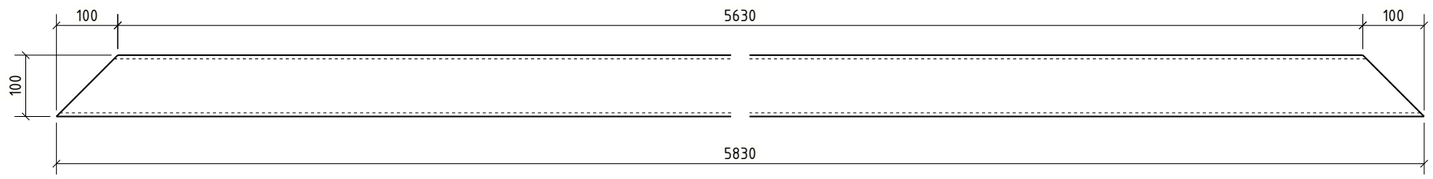

s/50

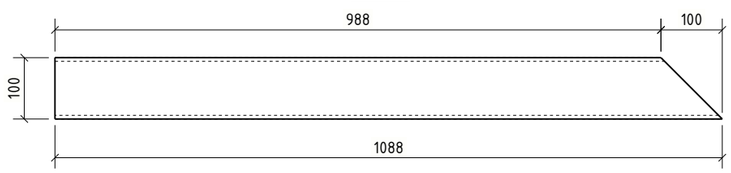

pl/44

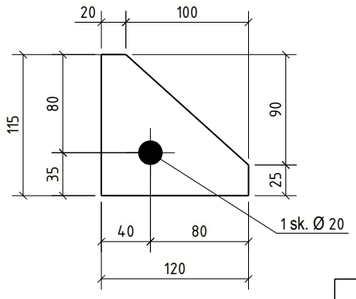

pl/43

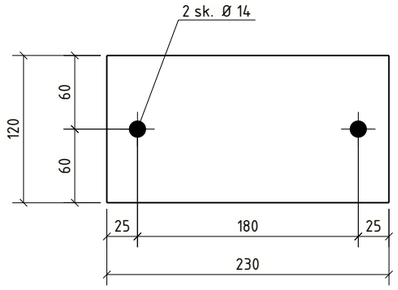

pl/41

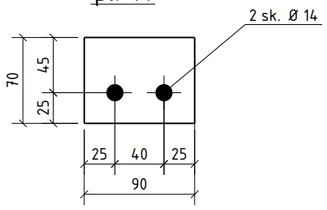

pl/45

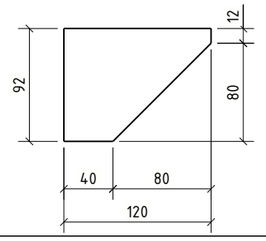

Bendrosios pastabos

Korozijos klasė	C3 (LST EN ISO 9223)	NDT patikra	EN 1090-2
Antikorozinis padengimas	Karštas cinkavimas	Tolerancijų klasė	A
Paviršiaus paruošimas	ISO 8501-3 Sa 2½ + ISO8501-1 P2	Gamyklinės medžiagos	LST EN ISO 14341-A G42
Cinkavimo reikalavimai	LST EN ISO 1461:2009	Saugos klasė	RC2
Konstrukcijų klasė	EXC2 (EN 1090-2)	Tarnavimo trukmė	50 metų.

1. Siūlių storis a, nebent pažymėta kitaip.
2. Nenurodytų siūlės, a=1,2t (t -ploniausio elemento storis).
3. Profilių sujungimo vietas derinti su projektuotojais.
4. Suvirinimo siūlių paruošimas pagal LST EN ISO 9692-1;
5. Detales virinti visu lietimosi paviršiumi;

0	2026-02-06	Statybai
LAIDA	IŠLEID. DATA	LAIDOS STATUSAS. KEITIMŲ PRIEŽASTIS (JEI TAIKOMA)

KVAL. PATV. DOK. NR.

UAB "TETAS"
PLANAVIMO IR KONTROLĖS DEPARTAMENTAS
PROJEKTAVIMO SKYRIUS

STATINIO PROJEKTO PAVADINIMAS
INŽINERINIŲ TINKLŲ (ELEKTROS TINKLŲ) - 110/10 KV VANDŽIOGALOS TP,
MĖKLOS G.13, VANDŽIOGALA, KAUNO RAJ. SAV.,
SKIRSTYKLOS REKONSTRAVIMO PROJEKTAS

DOKUMENTO PAVADINIMAS
Valdymo pulto rėmas ST-KONSTR-MRM/3

Laida: 0

LT

UŽSAKOVAS/STATYTOJAS
LITGRID AB

DOKUMENTO ŽYMUO
269-XX-TDP-SK-T1.B-ST-KONSTR-MRM/3

Lapas: 2
Lapų: 2

PDF-XChange Editor
Click to BUY NOW!
www.pdf-xchange.com

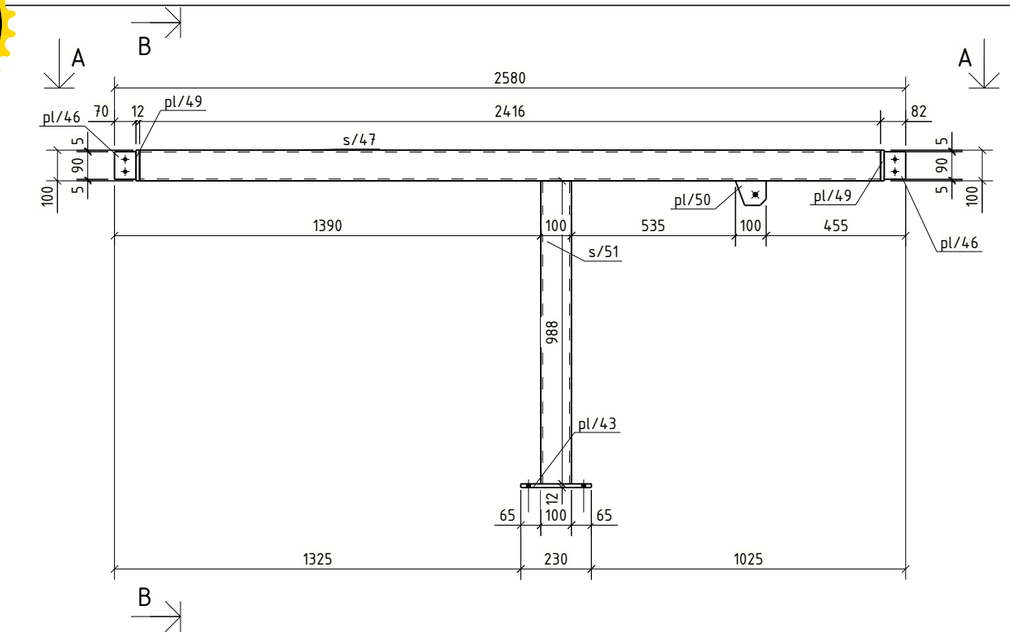

B - B
1:10

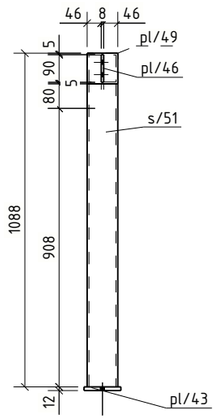

A - A
1:10

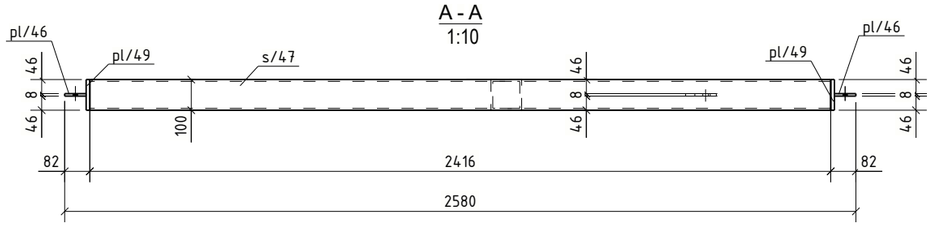

s/47

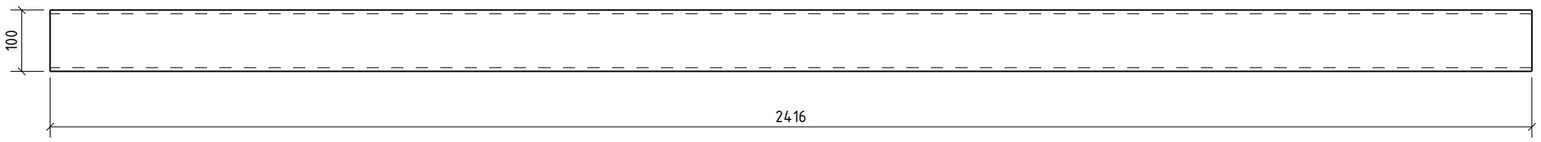

s/51

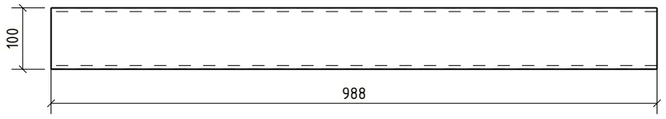

Medžiagų žiniaraštis

Pozicija	Standartas	Profilis	Klasė	Ilgis (mm)	Kiekis, vnt.	Masė, 1vnt.	visų (kg)	Past
ST-KONSTR-MRM/4					1	69.3	69.3	
pl/43	LST EN 10025	PL12*120	S355J2	230	1	2.60	2.60	C3
pl/46	LST EN 10025	PL8*70	S355J2	90	2	0.40	0.79	C3
pl/49	LST EN 10025	PL12*100	S355J2	100	2	0.94	1.88	C3
pl/50	LST EN 10025	PL8*80	S355J2	100	1	0.41	0.41	C3
s/47	LST EN 10025	SHS100*6	S355J2H	2416	1	42.79	42.79	C3
s/51	LST EN 10025	SHS100*6	S355J2H	988	1	17.50	17.50	C3
						Suvirinimui: 2,0%		1.4
						Cinkavimui: 3,0%		2.1

pl/50

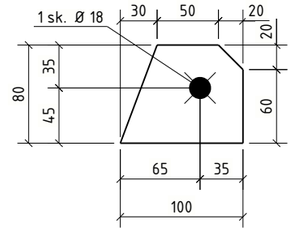

pl/43

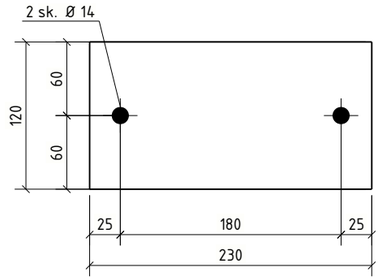

pl/49

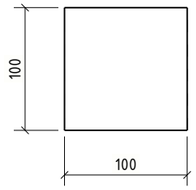

pl/46

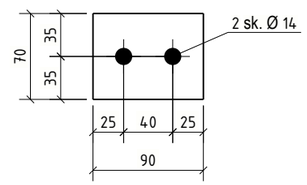

Bendrosios pastabos

Korozijos klasė	C3 (LST EN ISO 9223)	NDT patikra	EN 1090-2
Antikorozinis padengimas	Karštas cinkavimas	Tolerancijų klasė	A
Paviršiaus paruošimas	ISO 8501-3 Sa 2½ + ISO8501-1 P2	Gamyklinės medžiagos	LST EN ISO 14341-A G42
Cinkavimo reikalavimai	LST EN ISO 1461:2009	Saugos klasė	RC2
Konstrukcijų klasė	EXC2 (EN 1090-2)	Tarnavimo trukmė	50 metų.

1. Siūlių storis a, nebent pažymėta kitaip.
2. Nenurodytų siūlės, a=1,2t (t -ploniausio elemento storis).
3. Profilių sujungimo vietas derinti su projektuotojais.
4. Suvirinimo siūlių paruošimas pagal LST EN ISO 9692-1;
5. Detales virinti visu lietimosi paviršiumi;

0	2026-02-06	Statybai
LAIDA	IŠLEID. DATA	LAIDOS STATUSAS. KEITIMŲ PRIEŽASTIS (JEI TAIKOMA)

KVAL. PATV. DOK. NR.

UAB "TETAS"
PLANAVIMO IR KONTROLĖS DEPARTAMENTAS
PROJEKTAVIMO SKYRIUS

STATINIO PROJEKTO PAVADINIMAS
INŽINERINIŲ TINKLŲ (ELEKTROS TINKLŲ) - 110/10 KV VANDŽIOGALOS TP, MĖKLOS G.13, VANDŽIOGALA, KAUNO RAJ. SAV., SKIRSTYKLOS REKONSTRAVIMO PROJEKTAS

DOKUMENTO PAVADINIMAS
Valdymo pulto rėmas ST-KONSTR-MRM/4

Laida: 0

LT

UŽSAKOVAS/STATYTOJAS
LITGRID AB

DOKUMENTO ŽYMUO
269-XX-TDP-SK-T1.B-ST-KONSTR-MRM/4

Lapas: 1
Lapų: 1

PDF-XChange Editor
Click to BUY NOW!
www.pdf-xchange.com

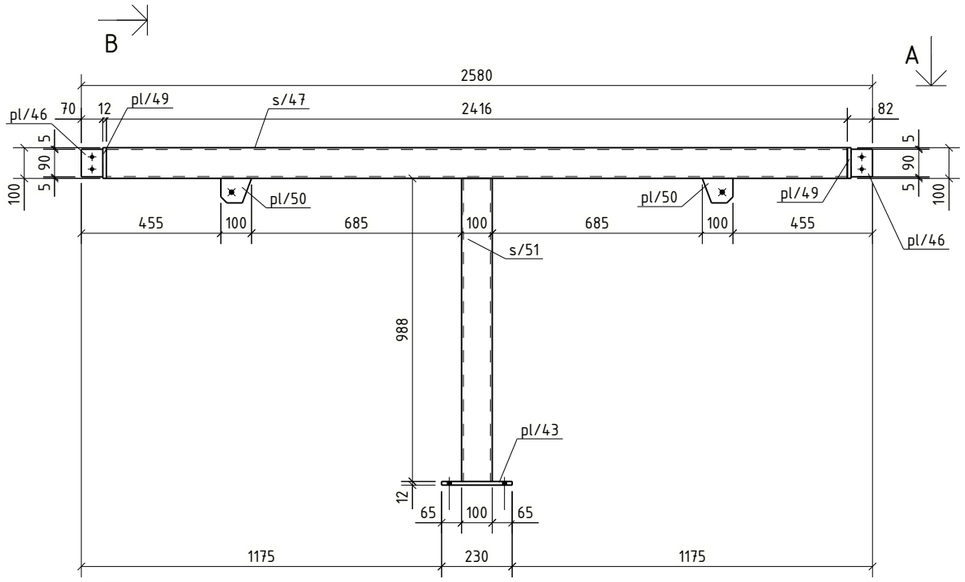

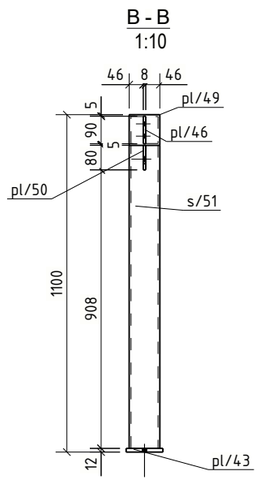

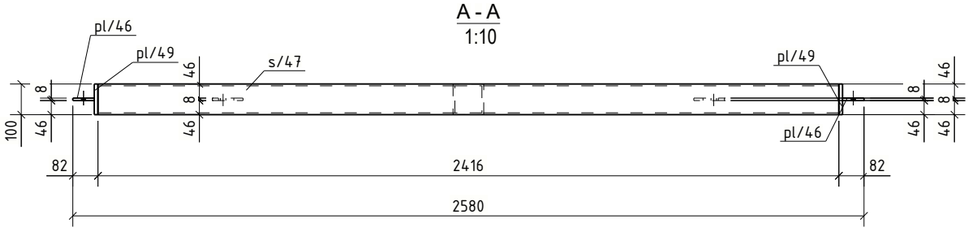

Medžiagų žiniaraštis

Pozicija	Standartas	Profilis	Klasė	Ilgis (mm)	Kiekis, vnt.	Masė, 1vnt.	visų (kg)	Past
ST-KONSTR-MRM/5					2	69.7	139.4	
pl/43	LST EN 10025	PL12*120	S355J2	230	1	2.60	2.60	C3
pl/46	LST EN 10025	PL8*70	S355J2	90	2	0.40	0.79	C3
pl/49	LST EN 10025	PL12*100	S355J2	100	2	0.94	1.88	C3
pl/50	LST EN 10025	PL8*80	S355J2	100	2	0.41	0.83	C3
s/47	LST EN 10025	SHS100*6	S355J2H	2416	1	42.79	42.79	C3
s/51	LST EN 10025	SHS100*6	S355J2H	988	1	17.50	17.50	C3
						Suvirinimui: 2,0%		1.4
						Cinkavimui: 3,0%		2.1

pl/50

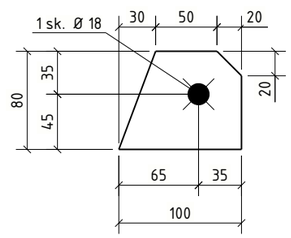

pl/49

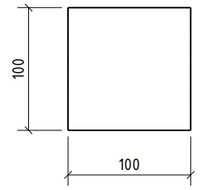

pl/43

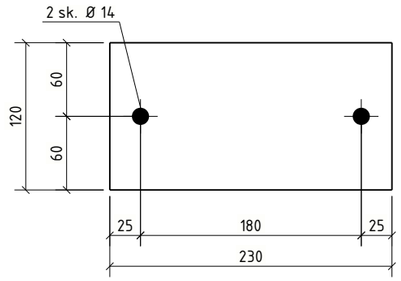

pl/46

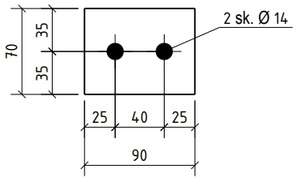

s/47

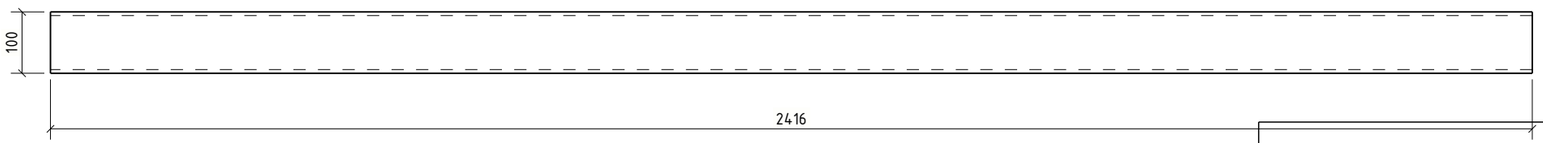

s/51

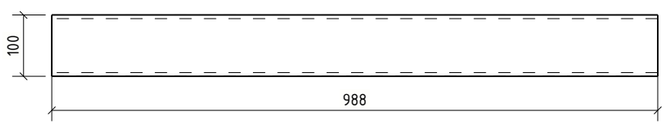

Bendrosios pastabos

Korozijos klasė	C3 (LST EN ISO 9223)	NDT patikra	EN 1090-2
Antikorozinis padengimas	Karštas cinkavimas	Tolerancijų klasė	A
Paviršiaus paruošimas	ISO 8501-3 Sa 2½ + ISO8501-1 P2	Gamyklinės medžiagos	LST EN ISO 14341-A G42
Cinkavimo reikalavimai	LST EN ISO 1461:2009	Saugos klasė	RC2
Konstrukcijų klasė	EXC2 (EN 1090-2)	Tarnavimo trukmė	50 metų.

1. Siūlių storis a, nebent pažymėta kitaip.
2. Nenurodytų siūlės, a=1,2t (t -ploniausio elemento storis).
3. Profilių sujungimo vietas derinti su projektuotojais.
4. Suvirinimo siūlių paruošimas pagal LST EN ISO 9692-1;
5. Detales virinti visu lietimosi paviršiumi;

0	2026-02-06	Statybai	
LAIDA	IŠLEID. DATA	LAIDOS STATUSAS. KEITIMŲ PRIEŽASTIS (JEI TAIKOMA)	
KVAL. PATV. DOK. NR.	UAB "TETAS" PLANAVIMO IR KONTROLĖS DEPARTAMENTAS PROJEKTAVIMO SKYRIUS	STATINIO PROJEKTO PAVADINIMAS: INŽINERINIŲ TINKLŲ (ELEKTROS ĮTINKLŲ) - 110/10 KV VANDŽIOGALOS TP, MĖKLOS G.13, VANDŽIOGALA, KAUNO RAJ. SAV., SKIRSTYKLOS REKONSTRAVIMO PROJEKTAS	
		DOKUMENTO PAVADINIMAS: Valdymo pulto rėmas ST-KONSTR-MRM/5	Laida: 0
LT	UŽSAKOVAS/STATYTOJAS: LITGRID AB	DOKUMENTO ŽYMUO: 269-XX-TDP-SK-T1.B-ST-KONSTR-MRM/5	Lapas: 1 / Lapų: 1

PDF-XChange Editor
Click to BUY NOW!
www.pdf-xchange.com

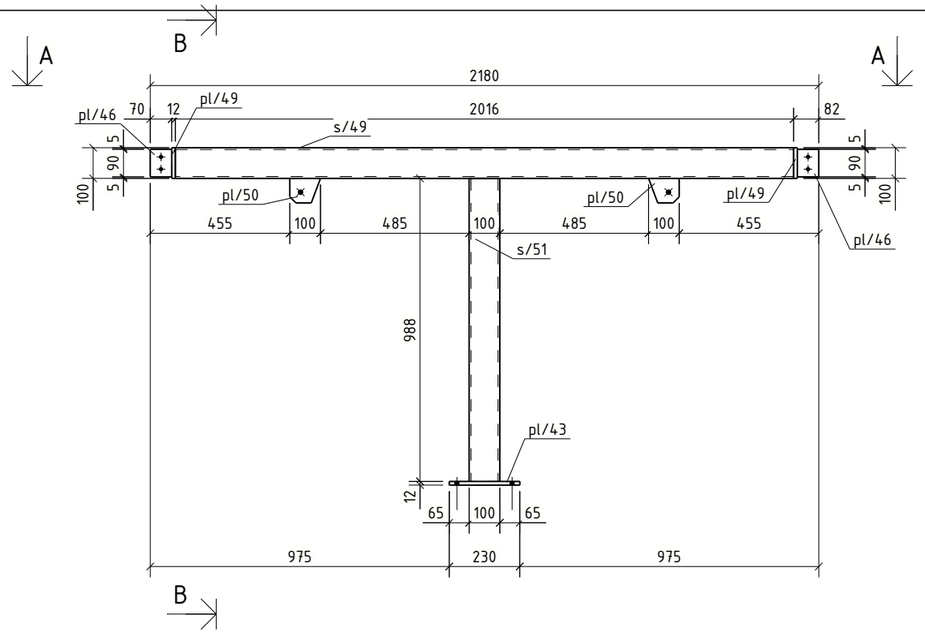

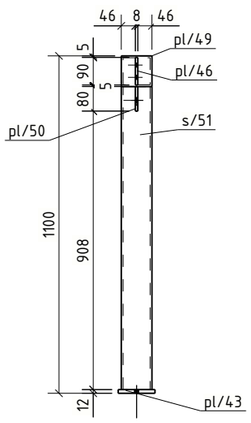

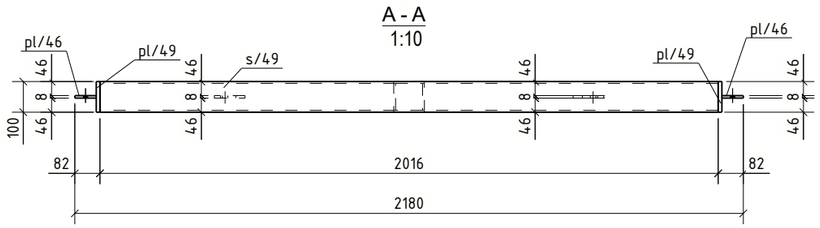

s/49

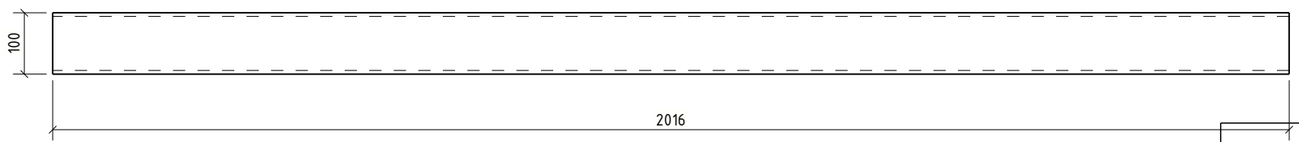

s/51

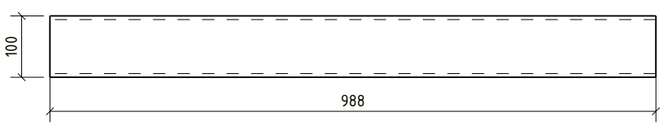

Medžiagų žiniaraštis

Pozicija	Standartas	Profilis	Klasė	Ilgis (mm)	Kiekis, vnt.	Masė, 1vnt.	visų (kg)	Past
ST-KONSTR-MRM/6					2	62.3	124.5	
pl/43	LST EN 10025	PL12*120	S355J2	230	1	2.60	2.60	C3
pl/46	LST EN 10025	PL8*70	S355J2	90	2	0.40	0.79	C3
pl/49	LST EN 10025	PL12*100	S355J2	100	2	0.94	1.88	C3
pl/50	LST EN 10025	PL8*80	S355J2	100	2	0.41	0.83	C3
s/49	LST EN 10025	SHS100*6	S355J2H	2016	1	35.70	35.70	C3
s/51	LST EN 10025	SHS100*6	S355J2H	988	1	17.50	17.50	C3
						Suvirinimui: 2,0%		1.2
						Cinkavimui: 3,0%		1.9

pl/50

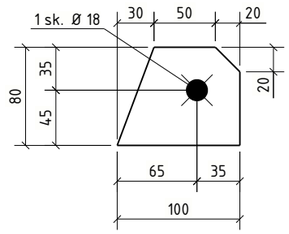

pl/43

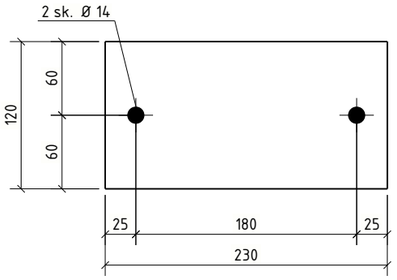

pl/49

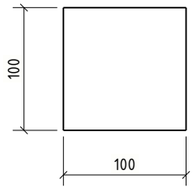

pl/46

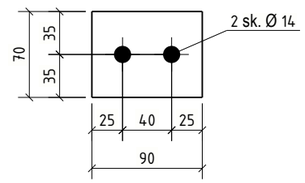

Bendrosios pastabos

Korozijos klasė	C3 (LST EN ISO 9223)	NDT patikra	EN 1090-2
Antikorozinis padengimas	Karštas cinkavimas	Tolerancijų klasė	A
Paviršiaus paruošimas	ISO 8501-3 Sa 2½ + ISO8501-1 P2	Gamyklinės medžiagos	LST EN ISO 14341-A G42
Cinkavimo reikalavimai	LST EN ISO 1461:2009	Saugos klasė	RC2
Konstrukcijų klasė	EXC2 (EN 1090-2)	Tarnavimo trukmė	50 metų.

1. Siūlių storis a, nebent pažymėta kitaip.
2. Nenurodytų siūlės, a=1,2t (t -ploniausio elemento storis).
3. Profilių sujungimo vietas derinti su projektuotojais.
4. Suvirinimo siūlių paruošimas pagal LST EN ISO 9692-1;
5. Detales virinti visu lietimosi paviršiumi;

0	2026-02-06	Statybai
LAIDA	IŠLEID. DATA	LAIDOS STATUSAS. KEITIMŲ PRIEŽASTIS (JEI TAIKOMA)

KVAL. PATV. DOK. NR.

UAB "TETAS"
PLANAVIMO IR KONTROLĖS DEPARTAMENTAS
PROJEKTAVIMO SKYRIUS

STATINIO PROJEKTO PAVADINIMAS
INŽINERINIŲ TINKLŲ (ELEKTROS TINKLŲ) - 110/10 KV VANDŽIOGALOS TP, MĖKLOS G.13, VANDŽIOGALA, KAUNO RAJ. SAV., SKIRSTYKLOS REKONSTRAVIMO PROJEKTAS

DOKUMENTO PAVADINIMAS
Valdymo pulto rėmas ST-KONSTR-MRM/6

Laida: 0

LT

UŽSAKOVAS/STATYTOJAS
LITGRID AB

DOKUMENTO ŽYMUO
269-XX-TDP-SK-T1.B-ST-KONSTR-MRM/6

Lapas: 1
Lapų: 1

PDF-XChange Editor
Click to BUY NOW!
www.pdf-xchange.com

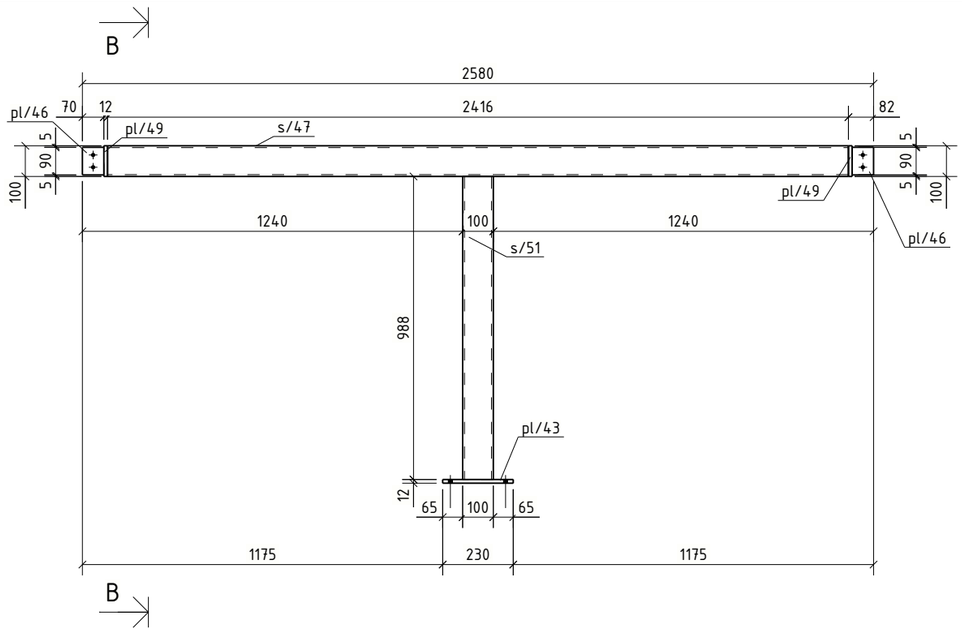

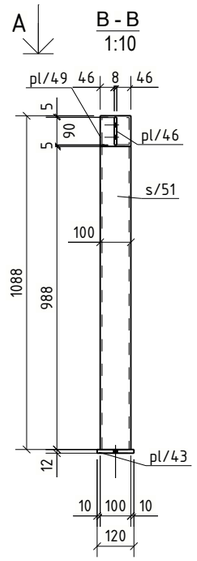

Medžiagų žiniaraštis

Pozicija	Standartas	Profilis	Klasė	Ilgis (mm)	Kiekis, vnt.	Masė, 1vnt.	visų (kg)	Past
ST-KONSTR-MRM/7					2	68.8	137.7	
pl/43	LST EN 10025	PL12*120	S355J2	230	1	2.60	2.60	C3
pl/46	LST EN 10025	PL8*70	S355J2	90	2	0.40	0.79	C3
pl/49	LST EN 10025	PL12*100	S355J2	100	2	0.94	1.88	C3
s/47	LST EN 10025	SHS100*6	S355J2H	2416	1	42.79	42.79	C3
s/51	LST EN 10025	SHS100*6	S355J2H	988	1	17.50	17.50	C3
						Suvirinimui: 2,0%		1.4
						Cinkavimui: 3,0%		2.1

pl/49

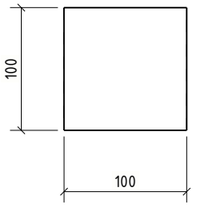

pl/43

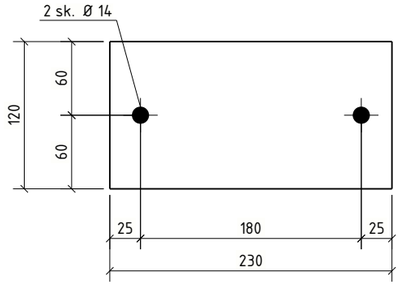

pl/46

A - A
1:10

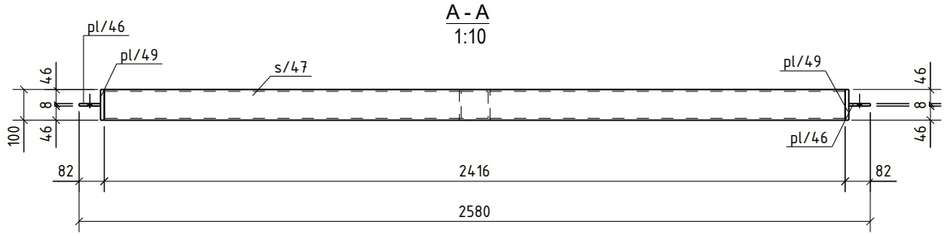

s/47

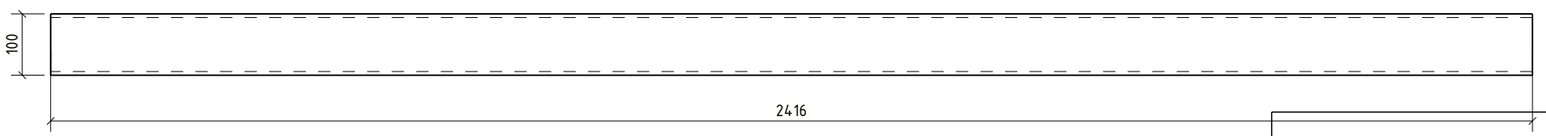

s/51

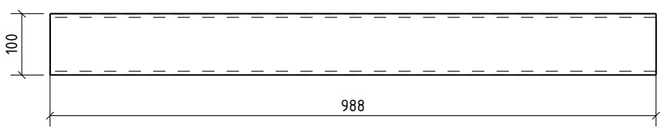

Bendrosios pastabos

Korozijos klasė	C3 (LST EN ISO 9223)	NDT patikra	EN 1090-2
Antikorozinis padengimas	Karštas cinkavimas	Tolerancijų klasė	A
Paviršiaus paruošimas	ISO 8501-3 Sa 2½ + ISO8501-1 P2	Gamyklinės medžiagos	LST EN ISO 14341-A G42
Cinkavimo reikalavimai	LST EN ISO 1461:2009	Saugos klasė	RC2
Konstrukcijų klasė	EXC2 (EN 1090-2)	Tarnavimo trukmė	50 metų.

1. Siūlių storis a, nebent pažymėta kitaip.
2. Nenurodytų siūlės, a=1,2t (t -ploniausio elemento storis).
3. Profilių sujungimo vietas derinti su projektuotojais.
4. Suvirinimo siūlių paruošimas pagal LST EN ISO 9692-1;
5. Detales virinti visu lietimosi paviršiumi;

0	2026-02-06	Statybai
LAIDA	IŠLEID. DATA	LAIDOS STATUSAS. KEITIMŲ PRIEŽASTIS (JEI TAIKOMA)

KVAL. PATV. DOK. NR.

UAB "TETAS"
PLANAVIMO IR KONTROLĖS DEPARTAMENTAS
PROJEKTAVIMO SKYRIUS

STATINIO PROJEKTO PAVADINIMAS
INŽINERINIŲ TINKLŲ (ELEKTROS TINKLŲ) - 110/10 KV VANDŽIOGALOS TP, MĖKLOS G.13, VANDŽIOGALA, KAUNO RAJ. SAV., SKIRSTYKLOS REKONSTRAVIMO PROJEKTAS

DOKUMENTO PAVADINIMAS
Valdymo pulto rėmas ST-KONSTR-MRM/7

Laida: 0

LT

UŽSAKOVAS/STATYTOJAS
LITGRID AB

DOKUMENTO ŽYMUO
269-XX-TDP-SK-T1.B-ST-KONSTR-MRM/7

Lapas: 1
Lapų: 1

PDF-XChange Editor
Click to BUY NOW!
www.pdf-xchange.com

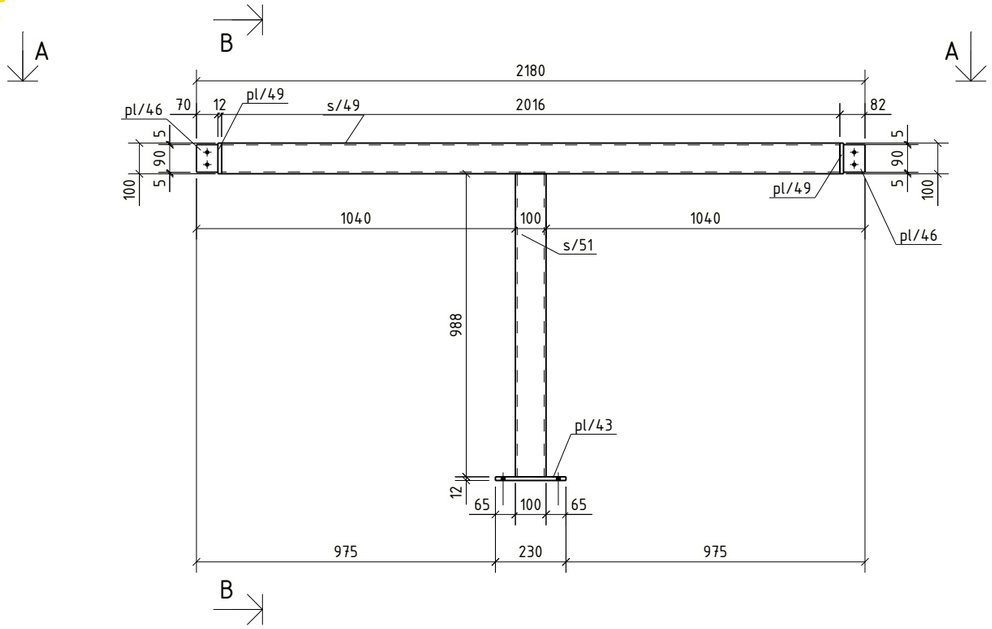

B - B
1:10

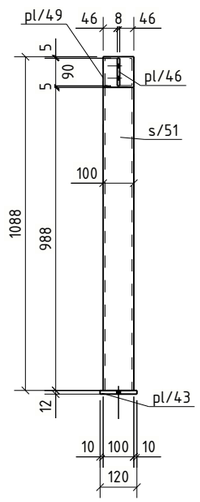

A - A
1:10

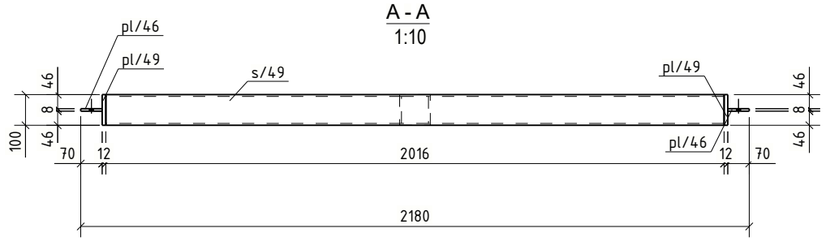

Medžiagų žiniaraštis

Pozicija	Standartas	Profilis	Klasė	Ilgis (mm)	Kiekis, vnt.	Masė, 1vnt.	visų (kg)	Pasta
ST-KONSTR-MRM/8					2	61.4	122.8	
pl/43	LST EN 10025	PL12*120	S355J2	230	1	2.60	2.60	C3
pl/46	LST EN 10025	PL8*70	S355J2	90	2	0.40	0.79	C3
pl/49	LST EN 10025	PL12*100	S355J2	100	2	0.94	1.88	C3
s/49	LST EN 10025	SHS100*6	S355J2H	2016	1	35.70	35.70	C3
s/51	LST EN 10025	SHS100*6	S355J2H	988	1	17.50	17.50	C3
						Suvirinimui: 2,0%		1.2
						Cinkavimui: 3,0%		1.8

pl/49

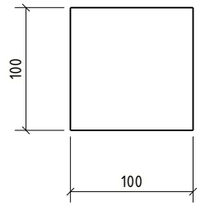

pl/43

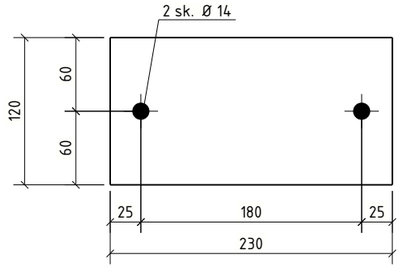

pl/46

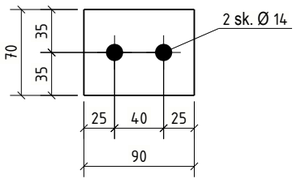

s/49

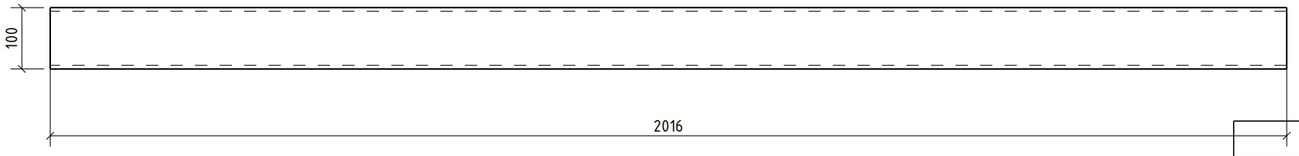

s/51

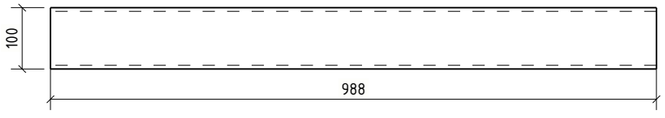

Bendrosios pastabos

Korozijos klasė	C3 (LST EN ISO 9223)	NDT patikra	EN 1090-2
Antikorozinis padengimas	Karštas cinkavimas	Tolerancijų klasė	A
Paviršiaus paruošimas	ISO 8501-3 Sa 2½ + ISO8501-1 P2	Gamyklinės medžiagos	LST EN ISO 14341-A G42
Cinkavimo reikalavimai	LST EN ISO 1461:2009	Saugos klasė	RC2
Konstrukcijų klasė	EXC2 (EN 1090-2)	Tarnavimo trukmė	50 metų.

1. Siūlių storis a, nebent pažymėta kitaip.
2. Nenurodytų siūlės, a=1,2t (t -ploniausio elemento storis).
3. Profilių sujungimo vietas derinti su projektuotojais.
4. Suvirinimo siūlių paruošimas pagal LST EN ISO 9692-1;
5. Detales virinti visu lietimosi paviršiumi;

0	2026-02-06	Statybai
LAIDA	IŠLEID. DATA	LAIDOS STATUSAS. KEITIMŲ PRIEŽASTIS (JEI TAIKOMA)

KVAL. PATV. DOK. NR.

UAB "TETAS"
PLANAVIMO IR KONTROLĖS DEPARTAMENTAS
PROJEKTAVIMO SKYRIUS

STATINIO PROJEKTO PAVADINIMAS
INŽINERINIŲ TINKLŲ (ELEKTROS TINKLŲ) - 110/10 KV VANDŽIOGALOS TP,
MĖKLOS G.13, VANDŽIOGALA, KAUNO RAJ. SAV.,
SKIRSTYKLOS REKONSTRAVIMO PROJEKTAS

DOKUMENTO PAVADINIMAS
Valdymo pulto rėmas ST-KONSTR-MRM/8

Laida: 0

LT

UŽSAKOVAS/STATYTOJAS
LITGRID AB

DOKUMENTO ŽYMUO
269-XX-TDP-SK-T1.B-ST-KONSTR-MRM/8

Lapas: 1
Lapų: 1

PDF-XChange Editor Click to BUY NOW! www.pdf-xchange.com

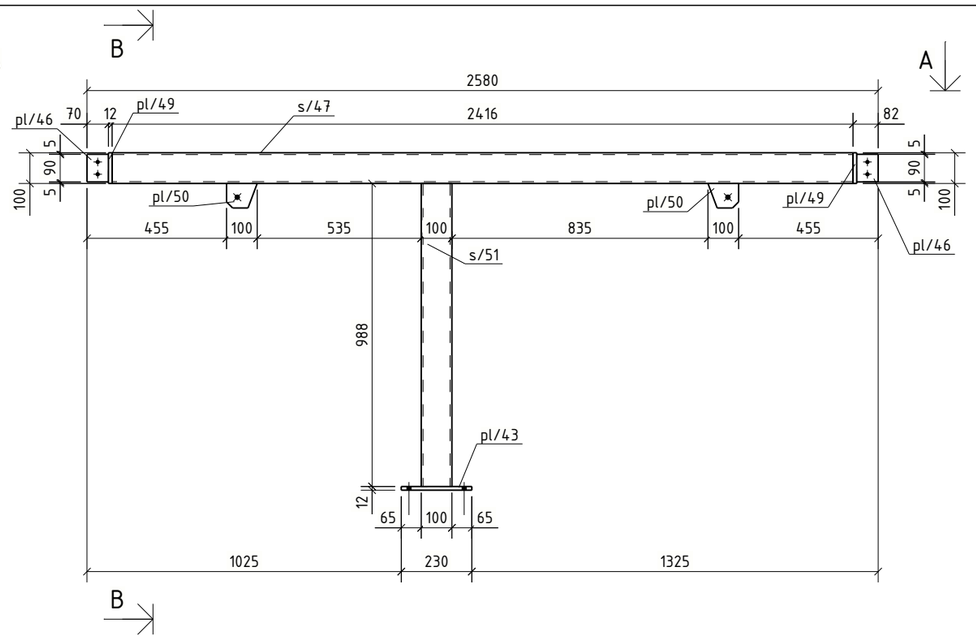

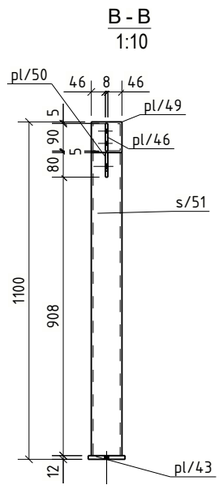

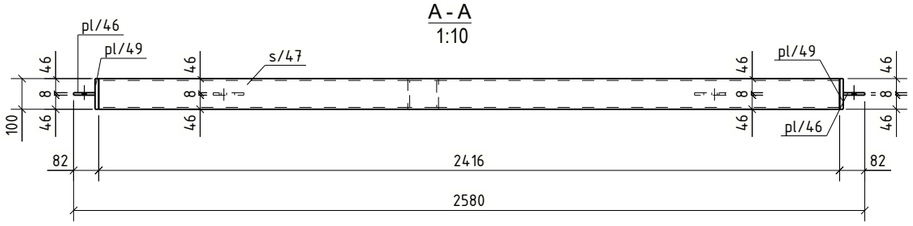

s/47

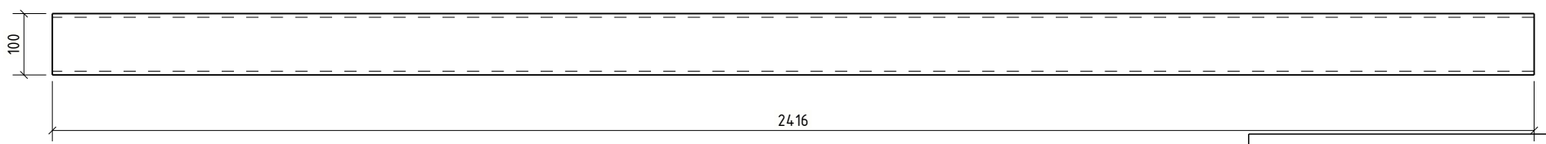

s/51

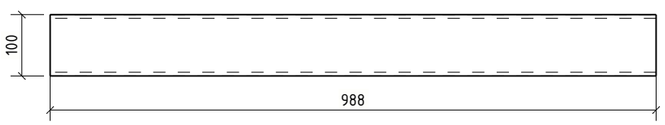

Medžiagų žiniaraštis

Pozicija	Standartas	Profilis	Klasė	Ilgis (mm)	Kiekis, vnt.	Masė, 1vnt.	visų (kg)	Pasta
ST-KONSTR-MRM/9					1	69.7	69.7	
pl/43	LST EN 10025	PL12*120	S355J2	230	1	2.60	2.60	C3
pl/46	LST EN 10025	PL8*70	S355J2	90	2	0.40	0.79	C3
pl/49	LST EN 10025	PL12*100	S355J2	100	2	0.94	1.88	C3
pl/50	LST EN 10025	PL8*80	S355J2	100	2	0.41	0.83	C3
s/47	LST EN 10025	SHS100*6	S355J2H	2416	1	42.79	42.79	C3
s/51	LST EN 10025	SHS100*6	S355J2H	988	1	17.50	17.50	C3
						Suvirinimui: 2,0%		1.4
						Cinkavimui: 3,0%		2.1

pl/50

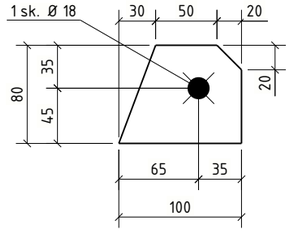

pl/49

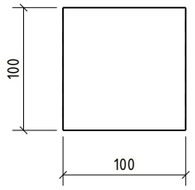

pl/43

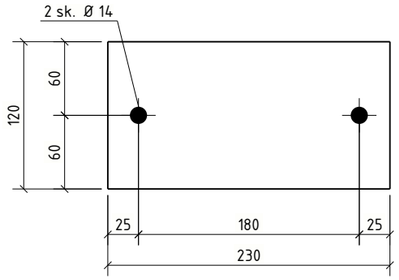

pl/46

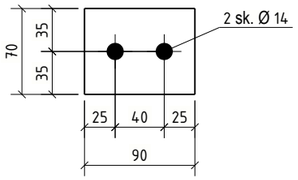

Bendrosios pastabos

Korozijos klasė	C3 (LST EN ISO 9223)	NDT patikra	EN 1090-2
Antikorozinis padengimas	Karštas cinkavimas	Tolerancijų klasė	A
Paviršiaus paruošimas	ISO 8501-3 Sa 2½ + ISO8501-1 P2	Gamyklinės medžiagos	LST EN ISO 14341-A G42
Cinkavimo reikalavimai	LST EN ISO 1461:2009	Saugos klasė	RC2
Konstrukcijų klasė	EXC2 (EN 1090-2)	Tarnavimo trukmė	50 metų.

1. Siūlių storis a, nebent pažymėta kitaip.
2. Nenurodytų siūlės, a=1,2t (t -ploniausio elemento storis).
3. Profilių sujungimo vietas derinti su projektuotojais.
4. Suvirinimo siūlių paruošimas pagal LST EN ISO 9692-1;
5. Detales virinti visu lietimosi paviršiumi;

0	2026-02-06	Statybai
LAIDA	IŠLEID. DATA	LAIDOS STATUSAS. KEITIMŲ PRIEŽASTIS (JEI TAIKOMA)

KVAL. PATV. DOK. NR.

UAB "TETAS"
PLANAVIMO IR KONTROLĖS DEPARTAMENTAS
PROJEKTAVIMO SKYRIUS

STATINIO PROJEKTO PAVADINIMAS
INŽINERINIŲ TINKLŲ (ELEKTROS TINKLŲ) - 110/10 KV VANDŽIOGALOS TP, MĖKLOS G.13, VANDŽIOGALA, KAUNO RAJ. SAV., SKIRSTYKLOS REKONSTRAVIMO PROJEKTAS

DOKUMENTO PAVADINIMAS
Valdymo pulto rėmas ST-KONSTR-MRM/9

Laida: 0

LT

UŽSAKOVAS/STATYTOJAS
LITGRID AB

DOKUMENTO ŽYMUO
269-XX-TDP-SK-T1.B-ST-KONSTR-MRM/9

Lapas: 1
Lapų: 1

PDF-XChange Editor
Click to BUY NOW!
www.pdf-xchange.com

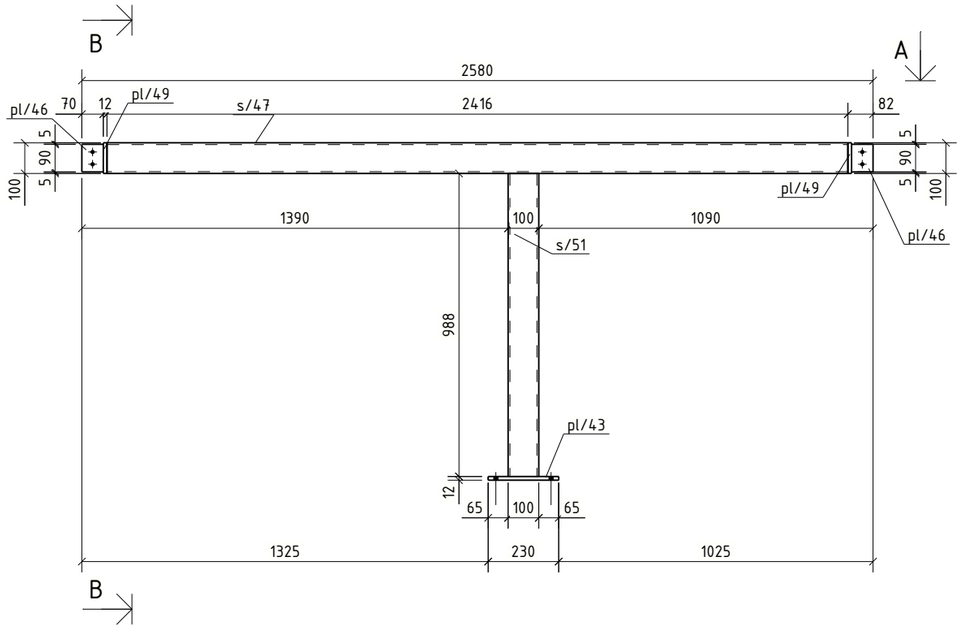

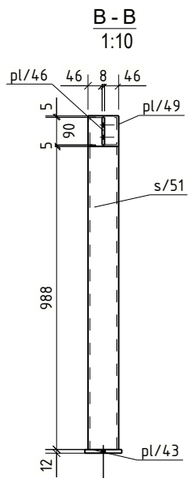

Medžiagų žiniaraštis

Pozicija	Standartas	Profilis	Klasė	Ilgis (mm)	Kiekis, vnt.	Masė, 1vnt.	visų (kg)	Pasta
ST-KONSTR-MRM/10					2	68.8	137.7	
pl/43	LST EN 10025	PL12*120	S355J2	230	1	2.60	2.60	C3
pl/46	LST EN 10025	PL8*70	S355J2	90	2	0.40	0.79	C3
pl/49	LST EN 10025	PL12*100	S355J2	100	2	0.94	1.88	C3
s/47	LST EN 10025	SHS100*6	S355J2H	2416	1	42.79	42.79	C3
s/51	LST EN 10025	SHS100*6	S355J2H	988	1	17.50	17.50	C3
						Suvirinimui: 2,0%		1.4
						Cinkavimui: 3,0%		2.1

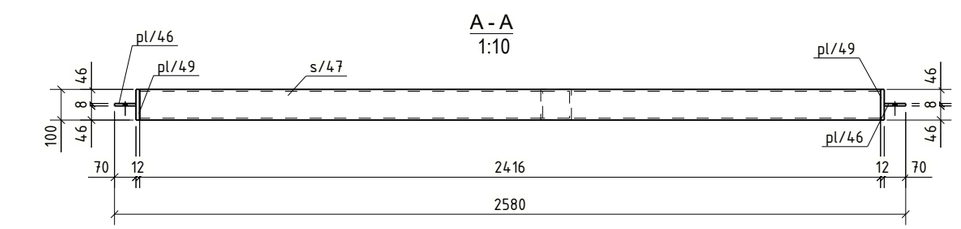

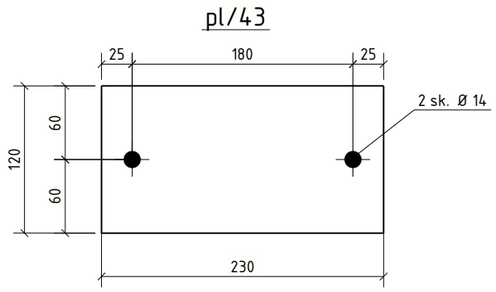

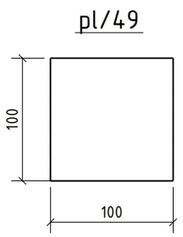

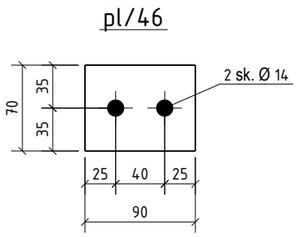

s/47

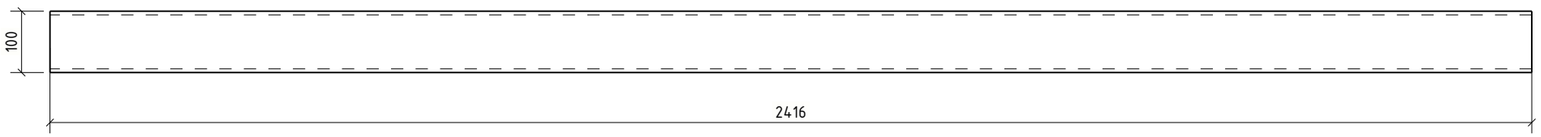

s/51

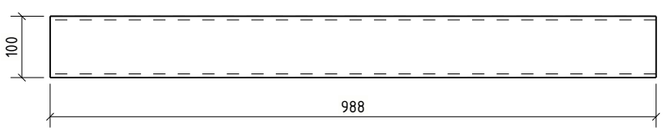

Bendrosios pastabos

Korozijos klasė	C3 (LST EN ISO 9223)	NDT patikra	EN 1090-2
Antikorozinis padengimas	Karštas cinkavimas	Tolerancijų klasė	A
Paviršiaus paruošimas	ISO 8501-3 Sa 2½ + ISO8501-1 P2	Gamyklinės medžiagos	LST EN ISO 14341-A G42
Cinkavimo reikalavimai	LST EN ISO 1461:2009	Saugos klasė	RC2
Konstrukcijų klasė	EXC2 (EN 1090-2)	Tarnavimo trukmė	50 metų.

1. Siūlių storis a, nebent pažymėta kitaip.
2. Nenurodytų siūlės, a=1,2t (t -ploniausio elemento storis).
3. Profilių sujungimo vietas derinti su projektuotojais.
4. Suvirinimo siūlių paruošimas pagal LST EN ISO 9692-1;
5. Detales virinti visu lietimosi paviršiumi;

0	2026-02-06	Statybai
LAIDA	IŠLEID. DATA	LAIDOS STATUSAS. KEITIMŲ PRIEŽASTIS (JEI TAIKOMA)

KVAL. PATV. DOK. NR.

UAB "TETAS"
PLANAVIMO IR KONTROLĖS DEPARTAMENTAS
PROJEKTAVIMO SKYRIUS

STATINIO PROJEKTO PAVADINIMAS
INŽINERINIŲ TINKLŲ (ELEKTROS TINKLŲ) - 110/10 KV VANDŽIOGALOS TP, MĖKLOS G.13, VANDŽIOGALA, KAUNO RAJ. SAV., SKIRSTYKLOS REKONSTRAVIMO PROJEKTAS

DOKUMENTO PAVADINIMAS
Valdymo pulto rėmas ST-KONSTR-MRM/10

Laida: 0

LT

UŽSAKOVAS/STATYTOJAS
LITGRID AB

DOKUMENTO ŽYMUO
269-XX-TDP-SK-T1.B-ST-KONSTR-MRM/10

Lapas: 1
Lapų: 1

PDF-XChange Editor
Click to BUY NOW!
www.pdf-xchange.com

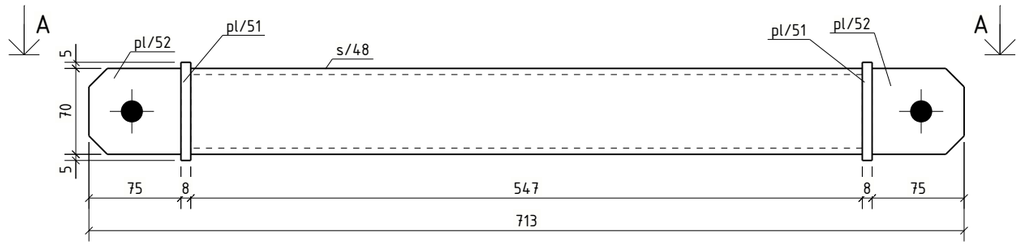

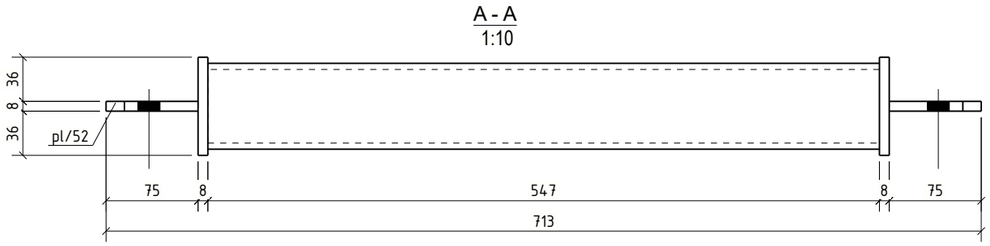

Medžiagų žiniaraštis

Pozicija	Standartas	Profilis	Klasė	Ilgis (mm)	Kiekis, vnt.	Masė, 1vnt.	visų (kg)	Pasta
ST-KONSTR-MR/1					11	7.4	81.1	
pl/51	LST EN 10025	PL8*80	S355J2	80	2	0.40	0.80	C3
pl/52	LST EN 10025	PL8*70	S355J2	75	2	0.32	0.63	C3
s/48	LST EN 10025	SHS70*5	S235JR	547	1	5.59	5.59	C3
						Suvirinimui: 2,0%	0.1	
						Cinkavimui: 3,0%	0.2	

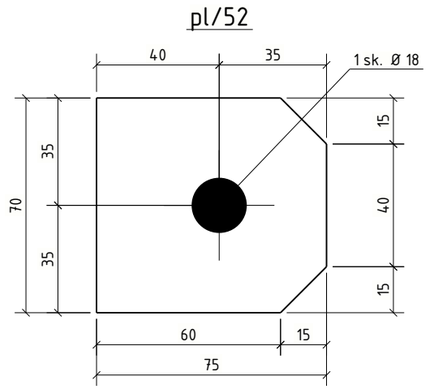

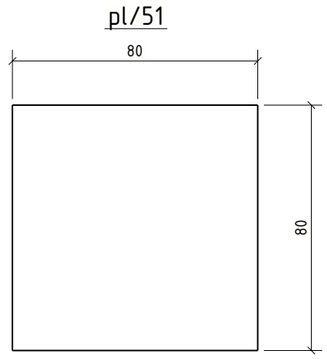

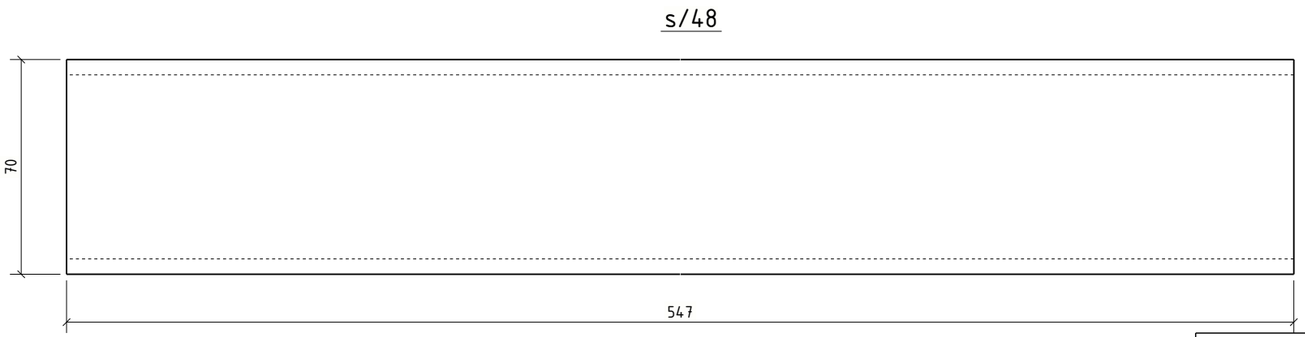

Bendrosios pastabos

Korozijos klasė	C3 (LST EN ISO 9223)	NDT patikra	EN 1090-2
Antikorozinis padengimas	Karštas cinkavimas	Tolerancijų klasė	A
Paviršiaus paruošimas	ISO 8501-3 Sa 2½ + ISO8501-1 P2	Gamyklinės medžiagos	LST EN ISO 14341-A G42
Cinkavimo reikalavimai	LST EN ISO 1461:2009	Saugos klasė	RC2
Konstrukcijų klasė	EXC2 (EN 1090-2)	Tarnavimo trukmė	50 metų.

1. Siūlių storis a, nebent pažymėta kitaip.
2. Nenurodytų siūlės, a=1,2t (t -ploniausio elemento storis).
3. Profilių sujungimo vietas derinti su projektuotojais.
4. Suvirinimo siūlių paruošimas pagal LST EN ISO 9692-1;
5. Detales virinti visu lietimosi paviršiumi;

0	2026-02-06	Statybai
LAIDA	IŠLEID. DATA	LAIDOS STATUSAS. KEITIMŲ PRIEŽASTIS (JEI TAIKOMA)

KVAL. PATV. DOK. NR.

UAB "TETAS"
PLANAVIMO IR KONTROLĖS DEPARTAMENTAS
PROJEKTAVIMO SKYRIUS

STATINIO PROJEKTO PAVADINIMAS
INŽINERINIŲ TINKLŲ (ELEKTROS TINKLŲ) - 110/10 KV VANDŽIOGALOS TP, MĖKLOS G.13, VANDŽIOGALA, KAUNO RAJ. SAV., SKIRSTYKLOS REKONSTRAVIMO PROJEKTAS

DOKUMENTO PAVADINIMAS
Valdymo pulto sija ST-KONSTR-MR/1

Laida: 0

LT

UŽSAKOVAS/STATYTOJAS
LITGRID AB

DOKUMENTO ŽYMUO
269-XX-TDP-SK-T1.B-ST-KONSTR-MR/1

Lapas: 1
Lapų: 1

PDF-XChange Editor
Click to BUY NOW!
www.pdf-xchange.com

Vaizdas iš priekio
1:10

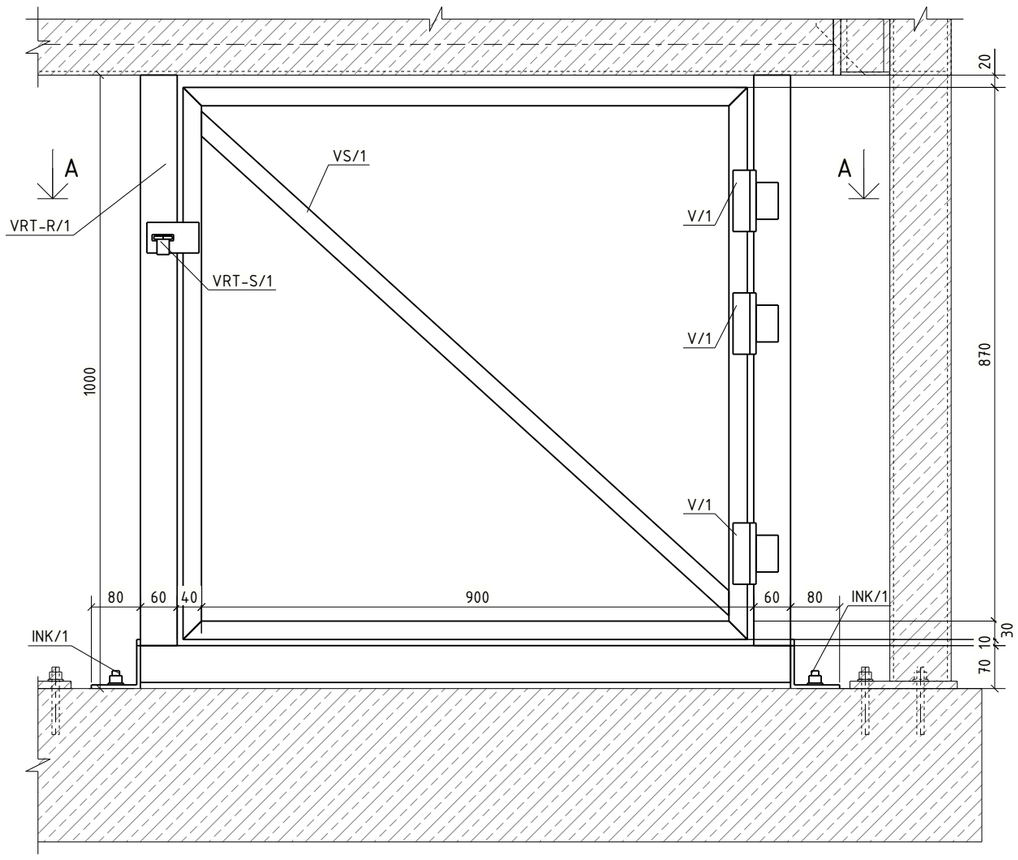

A - A
1:10

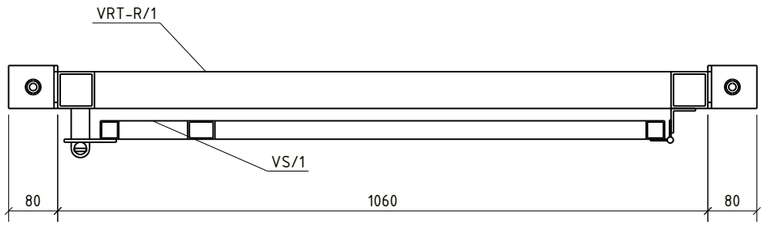

Medžiagų žiniaraštis

Pozicija	Standartas / žymėjimas	Profilis	Klasė	Ilgis (mm)	Kiekis, vnt.	Masė, 1vnt.	visų (kg)	Pasta
VRT/1	Gaminio svoris [kg]					31.9	63.9	
	Gaminių kiekis [vnt.]				2			
VRT-R/1	LST EN 10025	Varteliai	-	1220	1	22.03	22.03	
VS/1	LST EN 10025	Vartelių varčia	-	979	1	8.39	8.39	

Kitų gaminių žiniaraštis

Pozicija	Gaminio pavadinimas	Kiekis, vnt.	Pastabos
INK/1	Ink. varžtas HAS-U M12x110-8.8 HDG+HIT-HY 200-A	2	
VRT-S/1	PVP vartelių spyna	1	
V/1	PVP vartelių vyriai	3	

Suvirinimui: 2,0%	0.6
Cinkavimui: 3,0%	1.0

Pastabos:
1. Visi elementai gaminami iš S355J2 plieno, pagal (LST EN 10027-1:2005).
2. Konstrukciją virinti pusiau automatiniu būdu, apsauginėje dujų aplinkoje.
3. Nepažymėtų siūlių aukštis priimamas 1.2 plonesnio elemento storio.
4. Darbų atlikimo kokybės klasė EXC 2 (LST EN 1090-2).
5. Metalinės konstrukcijos dažomos priešgaisriniais dažais, kad atitiktų nemažesnį kaip R45 reikalavimą.
6. Antikorozinė apsauga turi atitikti nemažesnę kaip C3 koroziškumo kategoriją (pagal LST EN ISO 1461:2009).
7. Durų k-ja pjaustoma ir suvirinama vietoje. Sumontavumus durų k-ja gruntuojama ir dažoma antikoroziniais dažais.

0	2026-02-06	Statybai
LAIDA	IŠLEID. DATA	LAIDOS STATUSAS. KEITIMŲ PRIEŽASTIS (JEI TAIKOMA)

KVAL. PATV. DOK. NR.	UAB "TETAS" PLANAVIMO IR KONTROLĖS DEPARTAMENTAS PROJEKTAVIMO SKYRIUS	STATINIO PROJEKTO PAVADINIMAS: INŽINERINIŲ TINKLŲ (ELEKTROS TINKLŲ) - 110/10 KV VANDŽIOGALOS TP, MĖKLOS G.13, VANDŽIOGALA, KAUNO RAJ. SAV., SKIRSTYKLOS REKONSTRAVIMO PROJEKTAS
		DOKUMENTO PAVADINIMAS: PVP cokolio varteliai VRT/1 — Laida: 0
LT	UŽSAKOVAS/STATYTOJAS: LITGRID AB	DOKUMENTO ŽYMUO: 269-XX-TDP-SK-T1.B-VRT/1 — Lapas: 1 — Lapų: 1

PDF-XChange Editor
Click to BUY NOW!
www.pdf-xchange.com

A - A
1:10

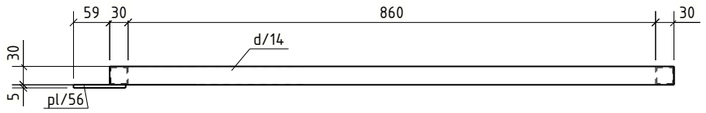

Medžiagų žiniaraštis

Pozicija	Standartas / žymėjimas	Profilis	Klasė	Ilgis (mm)	Kiekis, vnt.	Masė, 1vnt.	visų (kg)	Past
VS/1	Gaminio svoris [kg]					8.8	17.6	
	Gaminių kiekis [vnt.]				2			
d/14	LST EN 10025	SHS30*2	S355J2	920	2	1.56	3.13	C3
d/15	LST EN 10025	SHS30*2	S355J2	900	2	1.53	3.06	C3
d/16	LST EN 10025	SHS30*2	S355J2	1189	1	2.04	2.04	C3
pl/56		PL5*50	S355J2	85	1	0.15	0.15	C3
						Suvirinimui: 2,0%		0.2
						Cinkavimui: 3,0%		0.3

Vartelių varčia
1:5

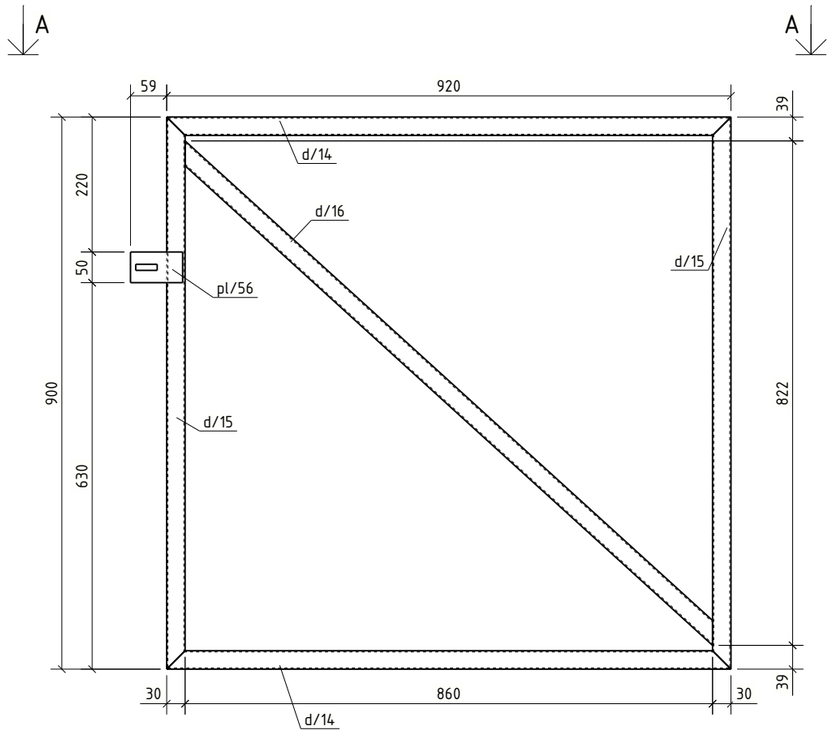

d/14

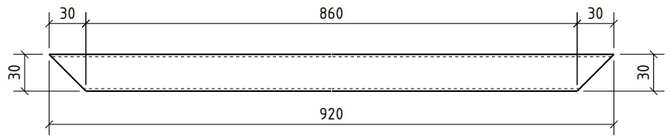

d/15

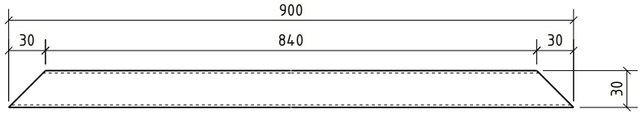

pl/56

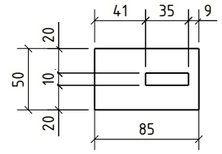

d/16

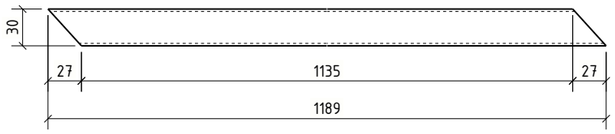

Pastabos:
1. Visi elementai gaminami iš S355J2 plieno, pagal (LST EN 10027-1:2005).
2. Konstrukciją virinti pusiau automatiniu būdu, apsauginėje dujų aplinkoje.
3. Nepažymėtų siūlių aukštis priimamas 1.2 plonesnio elemento storio.
4. Darbų atlikimo kokybės klasė EXC 2 (LST EN 1090-2).
5. Metalinės konstrukcijos dažomos priešgaisriniais dažais, kad atitiktų nemažesnį kaip R45 reikalavimą.
6. Antikorozinė apsauga turi atitikti nemažesnę kaip C3 koroziškumo kategoriją (pagal LST EN ISO 1461:2009).
7. Durų k-ja pjaustoma ir suvirinama vietoje. Sumontavumus durų k-ja gruntuojama ir dažoma antikoroziniais dažais.

0	2026-02-06	Statybai
LAIDA	IŠLEID. DATA	LAIDOS STATUSAS. KEITIMŲ PRIEŽASTIS (JEI TAIKOMA)

KVAL. PATV. DOK. NR.	UAB "TETAS" PLANAVIMO IR KONTROLĖS DEPARTAMENTAS PROJEKTAVIMO SKYRIUS	STATINIO PROJEKTO PAVADINIMAS INŽINERINIŲ TINKLŲ (ELEKTROS TINKLŲ) - 110/10 KV VANDŽIOGALOS TP, MĖKLOS G.13, VANDŽIOGALA, KAUNO RAJ. SAV., SKIRSTYKLOS REKONSTRAVIMO PROJEKTAS
		DOKUMENTO PAVADINIMAS PVP vartelių varčia VS/1 — Laida 0
LT	UŽSAKOVAS/STATYTOJAS LITGRID AB	DOKUMENTO ŽYMUO 269-XX-TDP-SK-T1.B-VS/1 — Lapas 1 — Lapų 1

PDF-XChange Editor
Click to BUY NOW!
www.pdf-xchange.com

Vaizdas iš priekio
1:10

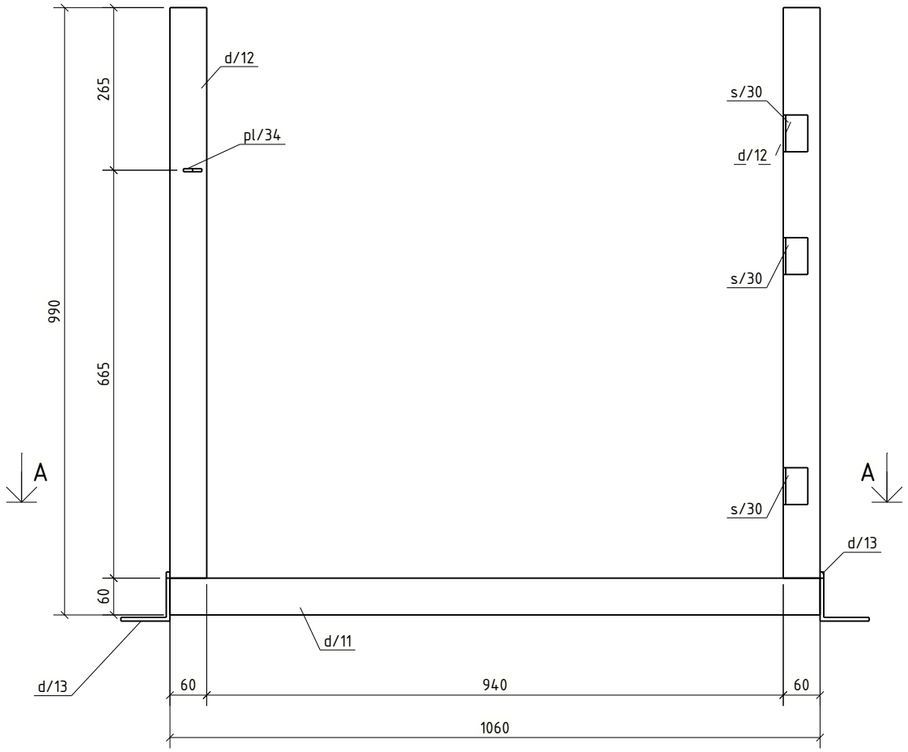

A-A
1:10

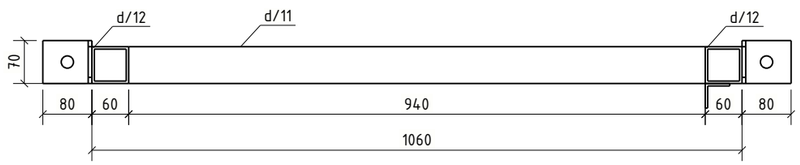

Medžiagų žiniaraštis

Pozicija	Standartas	Profilis	Klasė	Ilgis (mm)	Kiekis, vnt.	Masė, 1vnt.	visų (kg)	Pasta
VRT-R/1					2	23.1	46.3	
d/11	LST EN 10025	SHS60*4	S355J2	1060	1	7.46	7.46	C3
d/12	LST EN 10025	SHS60*4	S355J2	930	2	6.54	13.08	C3
d/13	LST EN 10025	L80*80*6	S355J2	70	2	0.49	0.98	C3
pl/34	LST EN 10025	PL5*30	S355J2	80	1	0.08	0.08	C3
s/30	LST EN 10025	L40*4	S355J2	60	3	0.15	0.44	C3
						Suvirinimui: 2,0%		0.5
						Cinkavimui: 3,0%		0.7

s/30

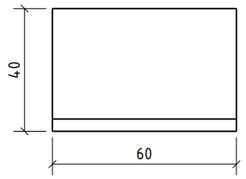

pl/34

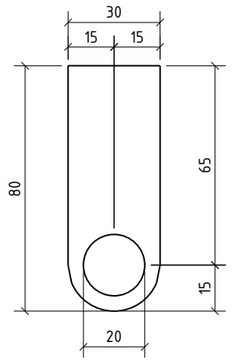

d/13

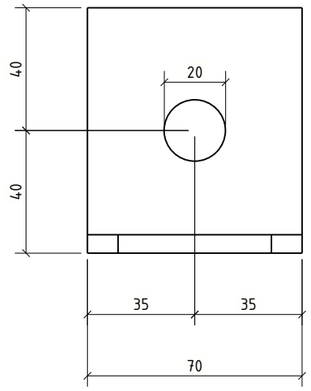

d/11

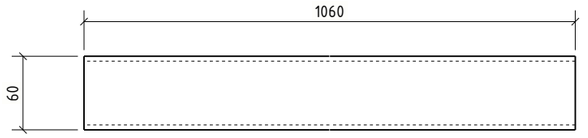

d/12

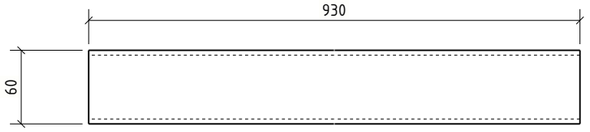

Pastabos:
1. Visi elementai gaminami iš S355J2 plieno, pagal (LST EN 10027-1:2005).
2. Konstrukciją virinti pusiau automatiniu būdu, apsauginėje dujų aplinkoje.
3. Nepažymėtų siūlių aukštis priimamas 1.2 plonesnio elemento storio.
4. Darbų atlikimo kokybės klasė EXC 2 (LST EN 1090-2).
5. Metalinės konstrukcijos dažomos priešgaisriniais dažais, kad atitiktų nemažesnį kaip R45 reikalavimą.
6. Antikorozinė apsauga turi atitikti nemažesnę kaip C3 korozyškumo kategoriją (pagal LST EN ISO 1461:2009).
7. Durų k-ja pjaustoma ir suvirinama vietoje. Sumontavumus durų k-ja gruntuojama ir dažoma antikoroziniais dažais.

0	2026-02-06	Statybai
LAIDA	IŠLEID. DATA	LAIDOS STATUSAS. KEITIMŲ PRIEŽASTIS (JEI TAIKOMA)

KVAL. PATV. DOK. NR.

UAB "TETAS"
PLANAVIMO IR KONTROLĖS DEPARTAMENTAS
PROJEKTAVIMO SKYRIUS

STATINIO PROJEKTO PAVADINIMAS
INŽINERINIŲ TINKLŲ (ELEKTROS TINKLŲ) - 110/10 KV VANDŽIOGALOS TP, MĖKLOS G.13, VANDŽIOGALA, KAUNO RAJ. SAV., SKIRSTYKLOS REKONSTRAVIMO PROJEKTAS

DOKUMENTO PAVADINIMAS
PVP vartelių rėmas VRT-R/1

Laida: 0

LT

UŽSAKOVAS/STATYTOJAS
LITGRID AB

DOKUMENTO ŽYMUO
269-XX-TDP-SK-T1.B-VRT-R/1

Lapas: 1
Lapų: 1

PDF-XChange Editor
Click to BUY NOW!
www.pdf-xchange.com

Portalo PL110-11-9-1Z montavimo schema
1:50

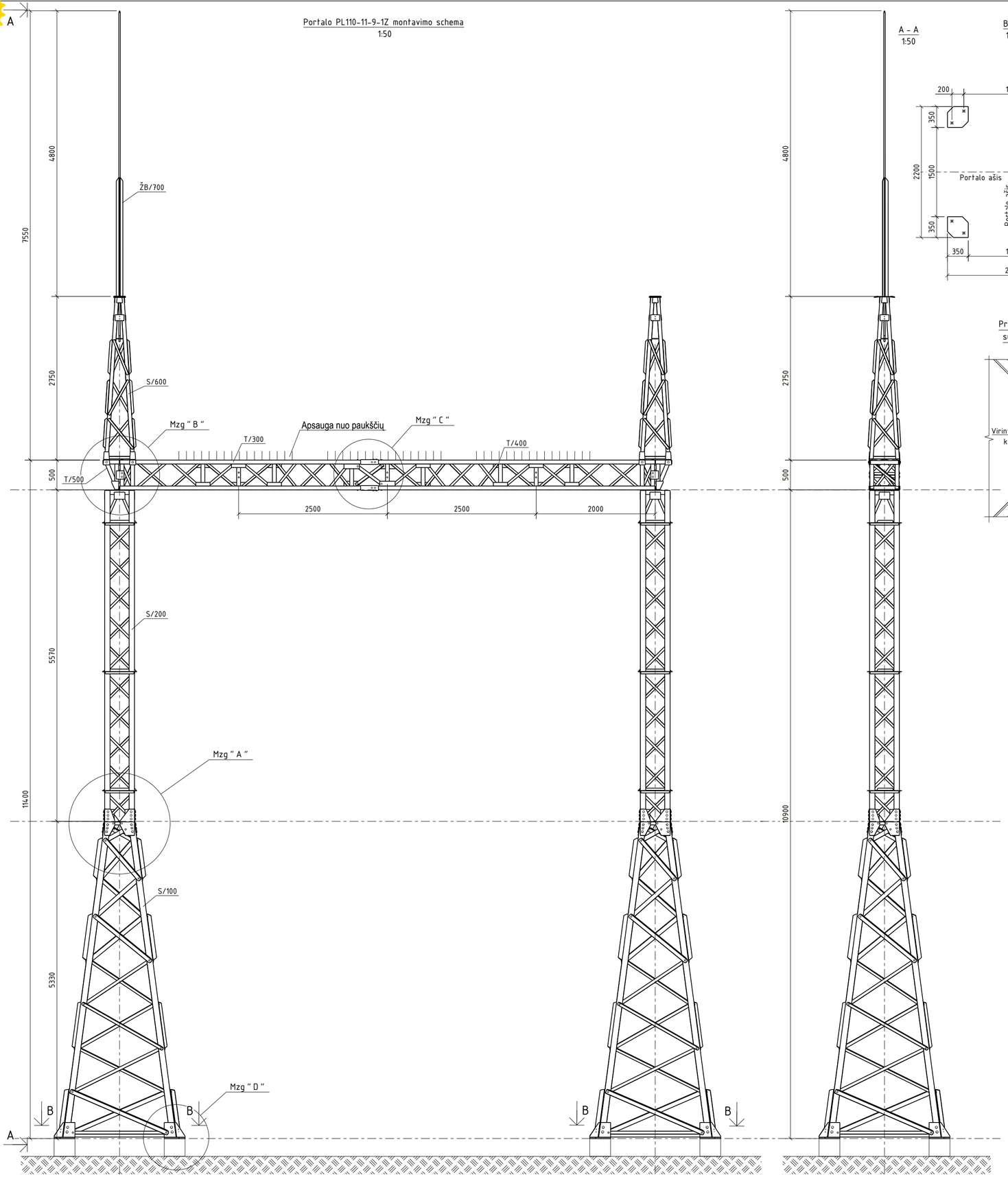

A – A
1:50

B – B
1:50

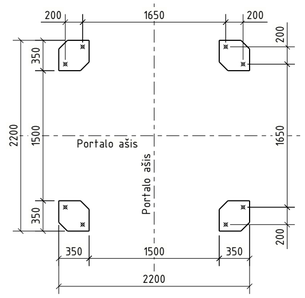

Principinis virintinių sujungimų mazgas

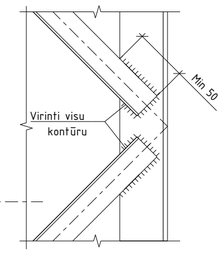

Portalo suvestinis kiekių žiniaraštis

Pozicija	Žymėjimas	Kiekis, vnt.	Masė (kg)		Pastabos
			Vienetui	Viso	
ST-KONSTR-PRTL	Portalas	2	3086.3	6172.5	
	Kiekiai vienam portalui				
S/100	Atramos bazė	2	733.3	1466.5	
S/200	Liemuo	2	370.5	741.0	
T/300	Traversa	1	274.0	274.0	
T/400	Traversa	1	294.5	294.5	
T/500	Traversa	2	30.5	60.9	
S/600	Viršutine sekcija	2	107.6	215.3	
ŽB/700	Žaibolaidis	1	34.0	34.0	
	Apsaugos nuo paukščių nutūpimo	6 m	-	-	Cinkuota

Varžtų kiekiai vienam portalui

Varžtų kiekių žiniaraštis

Pavadinimas	Standartas	Kiekis (vnt)	Ilgis (mm)	Svoris (kg)	Klasė	Pastabos
Varžtas M12x45	LST EN ISO 4014	16	45	0.86	8.8 kl.	
Varžtas M16x60	LST EN ISO 4014	44	60	5.41	8.8 kl.	
Varžtas M16x65	LST EN ISO 4014	40	65	5.24	8.8 kl.	
Varžtas M16x70	LST EN ISO 4014	24	70	3.34	8.8 kl.	
Varžtas M16x75	LST EN ISO 4014	24	75	3.53	8.8 kl.	
Varžtas M20x70	LST EN ISO 4014	100	70	23.20	8.8 kl.	
Varžtas M20x80	LST EN ISO 4014	16	80	4.08	8.8 kl.	
Varžtas M24x80	LST EN ISO 4014	32	80	12.54	8.8 kl.	
Poveržlė 12	LST EN ISO 7089	20	–	0.13	200HV	
Poveržlė 16	LST EN ISO 7089	284	–	3.21	200HV	
Poveržlė 20	LST EN ISO 7089	256	–	4.40	200HV	
Poveržlė 24	LST EN ISO 7089	32	–	1.03	200HV	
Spyruoklinė poveržlė 12	DIN 127	16	–	0.10	200HV	
Spyruoklinė poveržlė 16	DIN 127	132	–	1.49	200HV	
Spyruoklinė poveržlė 20	DIN 127	116	–	2.00	200HV	
Spyruoklinė poveržlė 24	DIN 127	32	–	1.03	200HV	
Veržlė M12	LST EN ISO 4032	16	–	0.25	10 kl.	
Veržlė M16	LST EN ISO 4032	132	–	4.07	10 kl.	
Veržlė M20	LST EN ISO 4032	116	–	6.99	10 kl.	
Veržlė M24	LST EN ISO 4032	32	–	3.30	10 kl.	
			Viso, kg:	86.20		

NURODYMAI VARŽTINĖMS JUNGTIMS

1. Varžtų įsriegtoji dalis negali būti jungiamųjų elementų sandoroje, plačiau pagal EN1090-2 8.6;
2. Varžtų korozijos klasė C3. Varžto komplektai karštai cinkuoti.
3. Varžtų rinkinys turi atitikti LST EN 15048-1 reikalavimus. Mechaninės savynės pagal LST EN ISO 898-1...2;
4. Varžtų užveržimo pneumatiniai arba hidrauliniai užrankiai turi būti sutaruoti taip, kad varžtų užveržimas atitiktų LST EN 1090-2 8.3 p.;
5. Varžtai užveržiami laikantis šių taisyklių:
   - Varžtiniai sujungimai užveržiami glaudžiai, imantis atsargumo priemonių dėl pertempimo;
   - Užveržimas vykdomas nuo grupės varžto prie varžto, pradedant labiausiai standžia konstrukcijos dalimi ir judant link mažiausiai standžios. Pasiekti vienodam glaudžiam užveržimui gali tekti atlikti daugiau negu vieną ciklą;
   - Glaudus užveržimas pasiekiamas vienam žmogui užveržiant varžtą paprastu raktu, be papildomo petie arba kai garsinis raktas pradeda prasisukti;
   - Varžtas turi būti išlindęs bent vieną pilną sriegio viją.
   - Varžtai ir veržlės turi turėti gamyklos gamintojos, stiprumo ir raidžių „SB" markiravimą. Varžtų ir veržlių komplektas turi būti išbandytas stiprumui pagal standartą LST EN 15048-2.
6. Varžtų užveržimas: Varžtinėms jungtims bus naudojami B ir C kategoriju ir 8.8 klasės varžtai. Varžtai priimami pagal LST EN ISO 4014. Varžtų komplekto eiliškumas: Varžtas, min. 1vnt. poveržlė (papildomos poveržlės pagal poreikį kol pasiekiamas pilnas sriegis), jungiamsis metalo paketas, spyruoklinė poveržlė, veržlė. Varžtai, veržes ir poveržlės privalo būti vieno gamintojo. Neįtempiamų varžtų užveržimą vykdyti pagal LST EN 1090-2:2018, 8.3 skyriaus reikalavimus.

BENDRIEJI NURODYMAI:

1. Darbo projekto brežinius žr. kartu su techninėmis specifikacijomis;
2. Portalo konstrukcijos elementai iš pavienių lygiašonių kampuočių atitinkančių LST EN 10056-1;
3. Kampuočių plienas – S355J2 pagal LST EN 10025-2;
4. Atraminių mazginių lakštinio plieno klasė yra S355J2+Z25 pagal LST EN 10025-2;
5. Gamyklinis suvirinimas nustatytas pusautomačiu dujų aplinkoje, elektrodine viela ISO 14341-A-G42 3 arba ne blogesnių savybių;
6. Virintinių jungčių paruošimas pagal LST EN ISO 9692-1:2013;
7. Jei virintinės siūlės statinis nenurodytas, tuomet priimamas pagal STR 2.05.08:2005 7.29 lentelę + 1 mm, bet nedidesnis kaip 1,2t, kai t – ploniausios virinamo lakšto storis.
7. Visi konstrukcijos elemental turi būti cinkuoti, cinko dangos storis nurodytas techninėse specifikacijose;
8. Konstrukcijų gamybos ir montavimo reikalavimai pagal LST EN 1090-2:2008;
9. Aštrios plokštelės briaunos turi būti nubukintos;
10. Pirmos tarpinės atramos ir kiekvienos jos sekcijos, traversos atlikti surinkimo kontrolinę;
11. Jei tarp elemento žiniaraščio ir bendrojo žiniaraščio nustatomi skirtumai, teigti pirmenybė elemento žiniaraščiui. Surinkimo metu patikrinti atramos ir jos dalių geometriją ir varžtų rinkinius. Esant būtinybei pakoreguoti gamybinius sprendinius. Reikalingus pakeitimus suderinti su projekto dalies vadovu;
12. Jei elemento brežinyje ilgis skiriasi nuo elemento ilgio žiniaraštyje, pirmenybė teikti brėžinio žiniaraščiui;
13. Atramų elementai turi būti tinkamai sunumeruoti. Atramų gamintojas turi paruošti surikimo instrukciją;
14. Tikslų cinko dangos svorį turi deklaruoti gamintojas po konstrukcijų cinkavimo darbų atlikimo;
15. Ant portalo traversos viršaus, abejose pusėse, sumontuojama apsauga nuo paukščių nutūpimo.

Bendrosios pastabos

Korozijos klasė	C3 (LST EN ISO 9223)	NDT patikra	EN 1090 - 2
Antikorozinis padengimas	Karštas cinkavimas	Tolerancijų klasė	A
Paviršiaus paruošimas	ISO 8501-3 Sa 2 1/3 + ISO8501-1 P2	Gamyklinės medžiagos	LST EN ISO 14341-A G42
Cinkavimo reikalavimai	LST EN ISO 1461:2009	Saugos klasė	RC2
Konstrukcijų klasė	EXC2 (EN 1090-2)	Tarnavimo trukmė	50 metų

1. Siūlių storis a, nebent pažymėta kitaip
2. Nenurodytų siūlės, a=0,8t (t-ploniausio elemento storis)
3. Profilių sujungimo vietas derinti su projektuotojais)
4. Detales virinti visu lietimosi paviršiumi
5. Suvirinimo siulių paruošimas pagal LST EN ISO 9692-1

0	2026-02-06	Statybai	
LAIDA	IŠLEID. DATA	LAIDOS STATUSAS. KEITIMŲ PRIEŽASTIS (JEI TAIKOMA)	
KVAL. PATV. DOK. NR.	UAB "TETAS" PLANAVIMO IR KONTROLĖS DEPARTAMENTAS PROJEKTAVIMO SKYRIUS	STATINIO PROJEKTO PAVADINIMAS	INŽINERINIŲ TINKLŲ (ELEKTROS TINKLŲ) - 110/10 KV VANDŽIOGALOS TP, MĖKLOS G.13, VANDŽIOGALA, KAUNO RAJ. SAV., SKIRSTYKLOS REKONSTRAVIMO PROJEKTAS
		DOKUMENTO PAVADINIMAS	PL110-11-9-1Ž montavimo schema
			Laida: 0
LT	UŽSAKOVAS/STATYTOJAS: LITGRID AB	DOKUMENTO ŽYMUO	269-XX-TDP-SK-T1.B-001
			Lapas: 1 / Lapų: 2

PDF-XChange Editor
Click to BUY NOW!
www.pdf-xchange.com

Mazgas " A " M 1:10

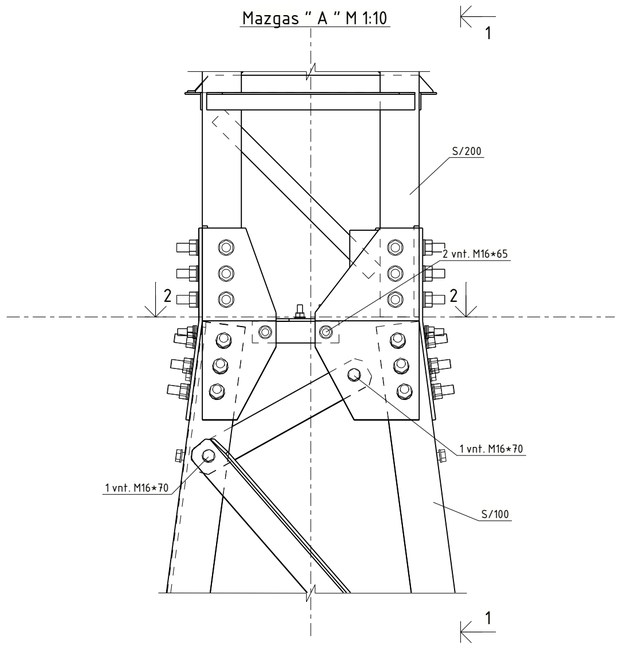

1 - 1
1:10

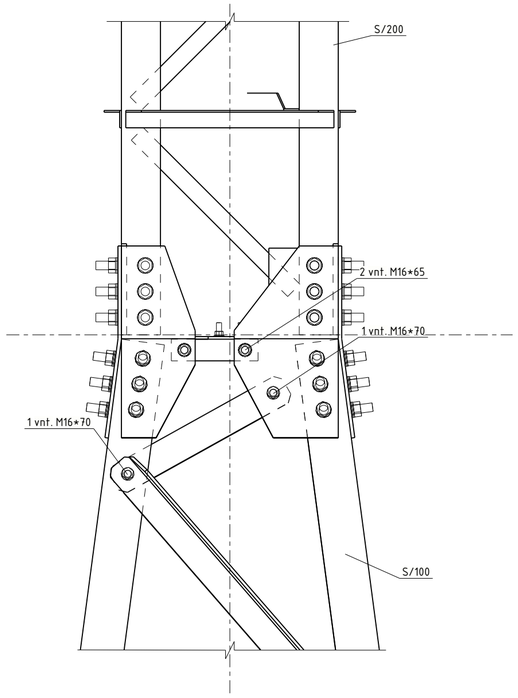

Mazgas " B " M 1:30

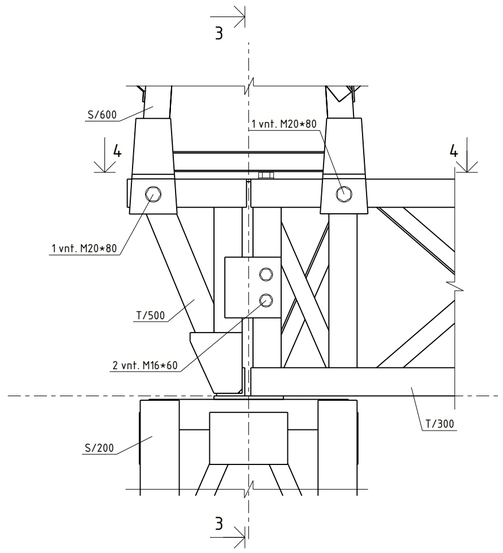

3 - 3
1:10

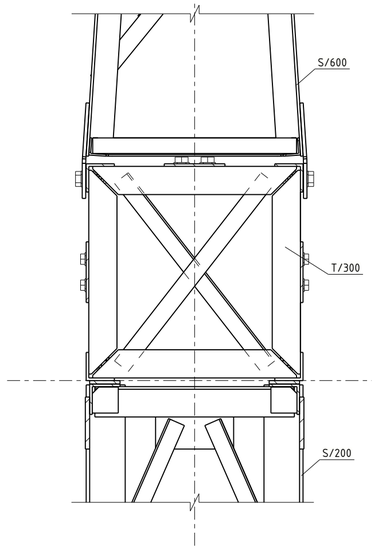

Mazgas " C " M 1:30

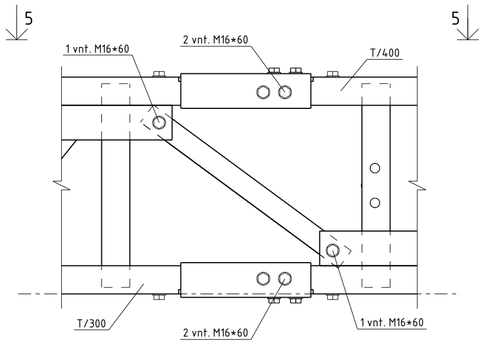

4 - 4
1:10

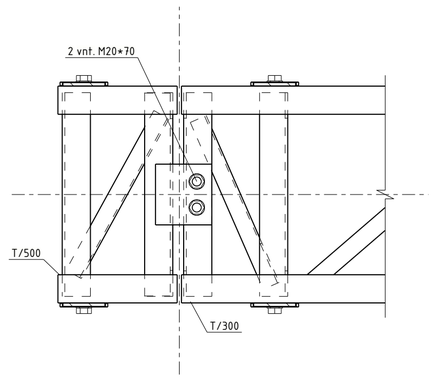

2 - 2
1:10

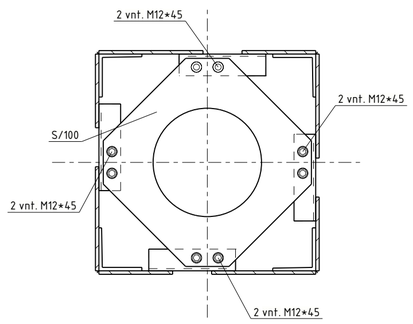

Mazgas " D " M 1:30

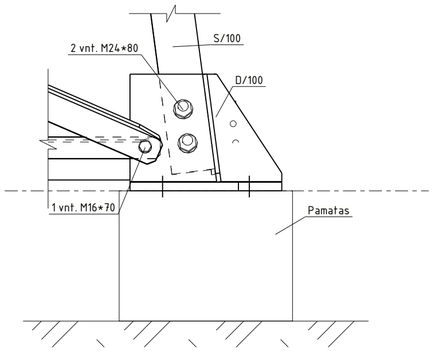

5 - 5
1:10

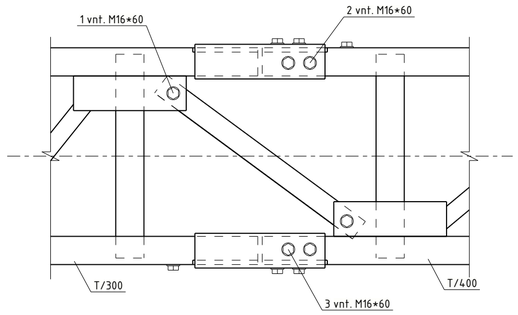

0	2026-02-06	Statybai	
LAIDA	IŠLEID. DATA	LAIDOS STATUSAS. KEITIMŲ PRIEŽASTIS (JEI TAIKOMA)	
KVAL. PATV. DOK. NR.	UAB "TETAS" PLANAVIMO IR KONTROLĖS DEPARTAMENTAS PROJEKTAVIMO SKYRIUS	STATINIO PROJEKTO PAVADINIMAS: INŽINERINIŲ TINKLŲ (ELEKTROS TINKLŲ) - 110/10 KV VANDŽIOGALOS TP, MĖKLOS G.13, VANDŽIOGALA, KAUNO RAJ. SAV., SKIRSTYKLOS REKONSTRAVIMO PROJEKTAS	
		DOKUMENTO PAVADINIMAS: PL110-11-9-1Ž montavimo schema	Laida: 0
LT	UŽSAKOVAS/STATYTOJAS: LITGRID AB	DOKUMENTO ŽYMUO: 269-XX-TDP-SK-T1.B-001	Lapas: 2 / Lapų: 2

PDF-XChange Editor
Click to BUY NOW!
www.pdf-xchange.com

Apatinė sekcija S/100
1:20

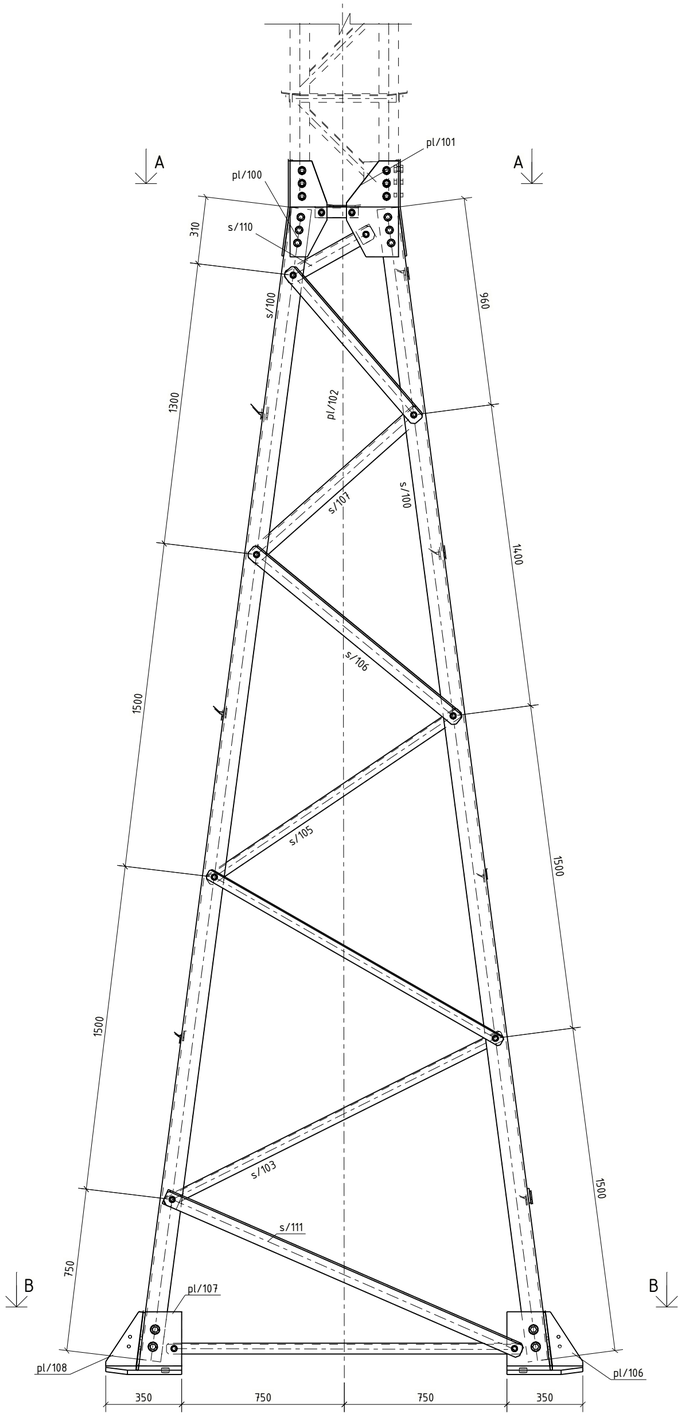

A – A
1:10

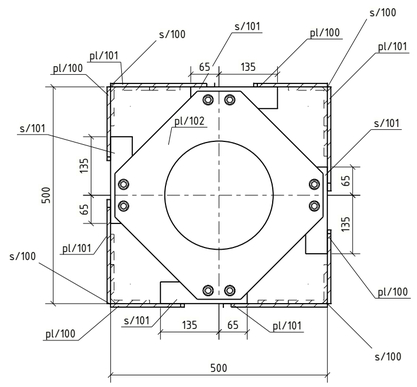

B – B
1:20

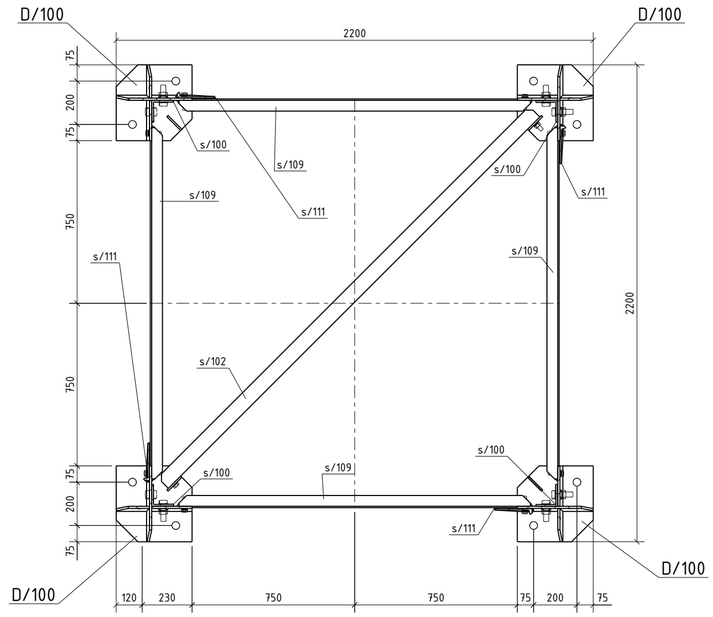

Kiekių žiniaraštis vienai sąrankai

Pozicija	Stadartas / Žymėjimas	Profilis	Ilgis, mm	Klasė	Kiekis, vnt.	Masė (kg)		Cink. paviršius, m2		Pa...
						Vienetui	Viso	Elementui	Viso	
S/100	Gaminio svoris, kg					733.25				
	Gaminių kiekis, vnt.				1					
pl/100	LST EN 10025-2:2019	PL8*170	443	S355J2	4	3.84	15.34	0.13	0.52	C3 (k. cink.)
pl/101	LST EN 10025-2:2019	PL8*443	240	S355J2	4	5.30	21.21	0.18	0.71	C3 (k. cink.)
pl/102	LST EN 10025-2:2019	PL6*410	410	S355J2	1	5.16	5.16	0.23	0.23	C3 (k. cink.)
pl/103	LST EN 10025-2:2019	PL10*70	70	S355J2	4	0.38	1.54	0.01	0.05	C3 (k. cink.)
pl/104	LST EN 10025-2:2019	PL8*70	70	S355J2	4	0.31	1.23	0.01	0.05	C3 (k. cink.)
s/100	LST EN 10056-1:2017	L100*8	5360	S355J2	4	65.22	260.87	2.15	8.59	C3 (k. cink.)
s/101	LST EN 10056-1:2017	L50*5	200	S355J2	4	0.75	3.01	0.04	0.16	C3 (k. cink.)
s/102	LST EN 10056-1:2017	L70*7	2423	S355J2	1	17.88	17.88	0.68	0.68	C3 (k. cink.)
s/103	LST EN 10056-1:2017	L50*5	1736	S355J2	4	6.54	26.16	0.34	1.37	C3 (k. cink.)
s/104	LST EN 10056-1:2017	L50*5	1564	S355J2	4	5.89	23.57	0.31	1.24	C3 (k. cink.)
s/105	LST EN 10056-1:2017	L50*5	1399	S355J2	4	5.27	21.08	0.28	1.10	C3 (k. cink.)
s/106	LST EN 10056-1:2017	L70*7	1242	S355J2	4	9.17	36.67	0.34	1.36	C3 (k. cink.)
s/107	LST EN 10056-1:2017	L70*7	1040	S355J2	4	7.67	30.69	0.28	1.13	C3 (k. cink.)
s/108	LST EN 10056-1:2017	L70*7	921	S355J2	4	6.80	27.19	0.25	1.00	C3 (k. cink.)
s/109	LST EN 10056-1:2017	L50*5	1640	S355J2	4	6.18	24.72	0.32	1.30	C3 (k. cink.)
s/110	LST EN 10056-1:2017	L70*7	455	S355J2	4	3.36	13.44	0.12	0.48	C3 (k. cink.)
s/111	LST EN 10056-1:2017	L70*7	1792	S355J2	4	13.22	52.89	0.49	1.98	C3 (k. cink.)
D/100	Atraminis padas				4	30.37				
						Suvirinimui: 2,0%	13.97	Viso, m2	24.23	
						Cinkavimui: 3,0%	20.95			

Bendrosios pastabos

Korozijos klasė	C3 (LST EN ISO 9223)	NDT patikra	EN 1090 - 2
Antikorozinis padengimas	Karštas cinkavimas	Tolerancijų klasė	A
Paviršiaus paruošimas	ISO 8501-3 Sa 2 1/3 + ISO8501-1 P2	Gamyklinės medžiagos	LST EN ISO 14341-A G42
Cinkavimo reikalavimai	LST EN ISO 1461:2009	Saugos klasė	RC2
Konstrukcijų klasė	EXC2 (EN 1090-2)	Tarnavimo trukmė	50 metų

1. Siūlių storis a, nebent pažymėta kitaip
2. Nenurodytų siūlės, a=0,8 t (t-ploniausio elemento storis)
3. Profilių sujungimo vietas derinti su projektuotojais)
4. Detales virinti visu liečimosi paviršiumi
5. Suvirinimo siulių paruošimas pagal LST EN ISO 9692-1

0	2026-02-06	Statybai	
LAIDA	IŠLEID. DATA	LAIDOS STATUSAS. KEITIMŲ PRIEŽASTIS (JEI TAIKOMA)	
KVAL. PATV. DOK. NR.	UAB "TETAS" PLANAVIMO IR KONTROLĖS DEPARTAMENTAS PROJEKTAVIMO SKYRIUS	STATINIO PROJEKTO PAVADINIMAS	INŽINERINIŲ TINKLŲ (ELEKTROS ĮTINKLIŲ) – 110/10 KV VANDŽIOGALOS TP, MĖKLOS G.13, VANDŽIOGALA, KAUNO RAJ. SAV., SKIRSTYKLOS REKONSTRAVIMO PROJEKTAS
		DOKUMENTO PAVADINIMAS	Apatinė sekcija S/100
			Laida: 0
LT	UŽSAKOVAS/STATYTOJAS: LITGRID AB	DOKUMENTO ŽYMUO	269-XX-TDP-SK-T1.B-S/100
			Lapas: 1 / Lapų: 1

PDF-XChange Editor
Click to BUY NOW!
www.pdf-xchange.com

A – A
1:20

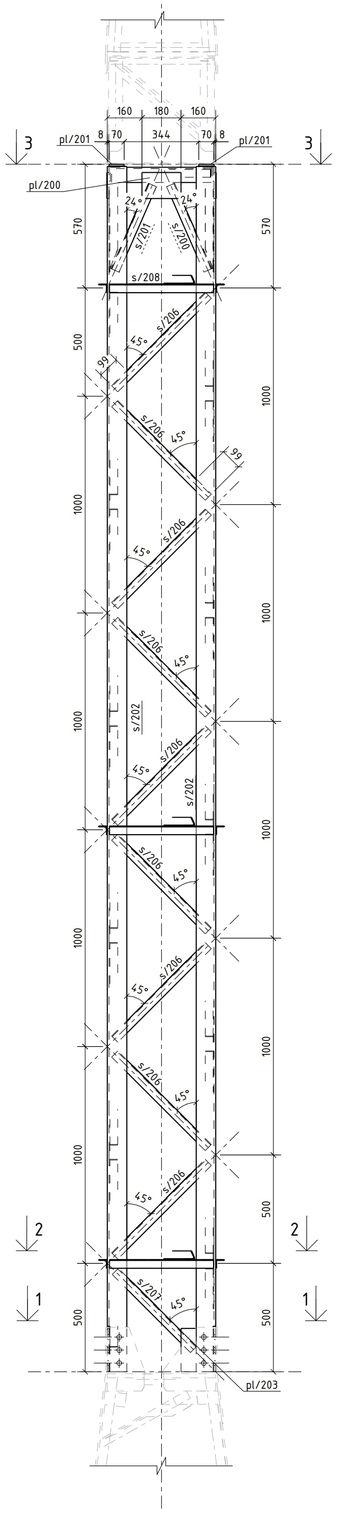

B – B
1:20

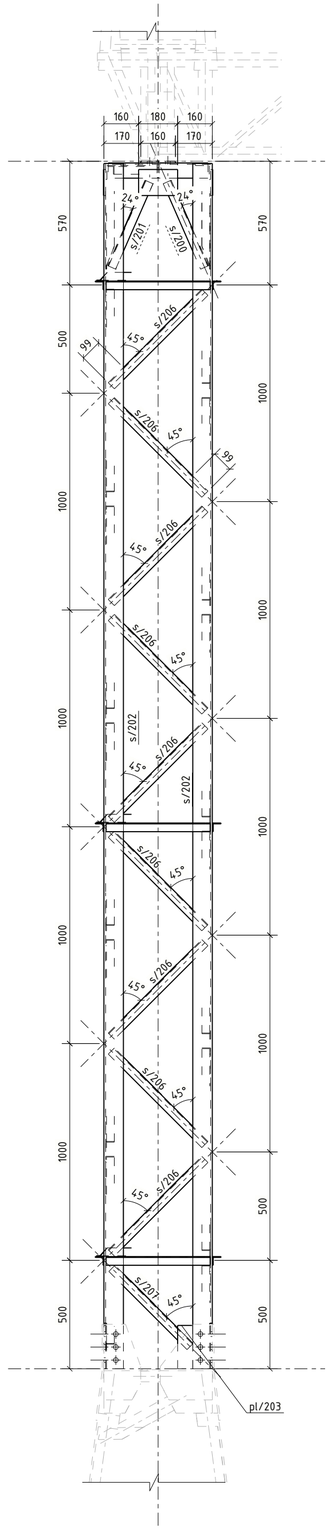

C – C
1:20

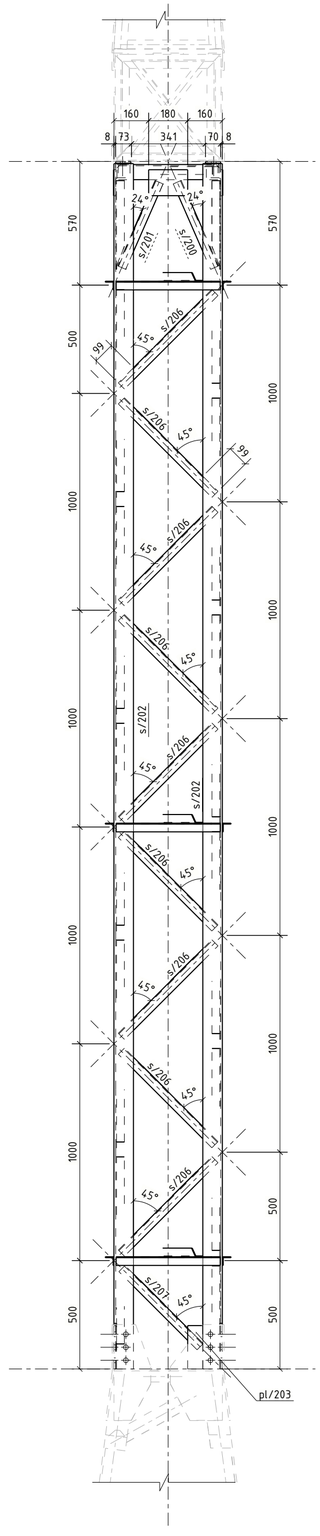

D – D
1:20

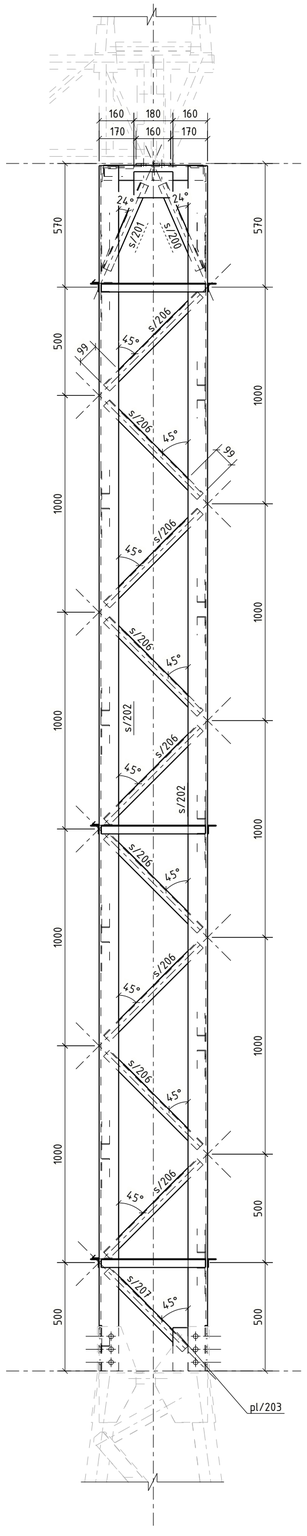

Kiekių žiniaraštis vienai sąrankai

Pozicija	Stadartas / Žymėjimas	Profilis	Ilgis, mm	Klasė	Kiekis, vnt.	Masė (kg)		Cink. paviršius, m2		Pa...
						Vienetui	Viso	Elementui	Viso	
S/200	Gaminio svoris, kg					370.52				
	Gaminių kiekis, vnt.				1					
pl/200	LST EN 10025-2:2019	PL10*120	180	S355J2	4	1.70	6.78	0.05	0.20	C3 (k. cink.)
pl/201	LST EN 10025-2:2019	PL8*70	160	S355J2	2	0.70	1.41	0.03	0.05	C3 (k. cink.)
pl/202	LST EN 10025-2:2019	PL10*60	60	S355J2	2	0.27	0.55	0.01	0.02	C3 (k. cink.)
pl/203	LST EN 10025-2:2019	PL8*70	200	S355J2	4	0.88	3.52	0.03	0.13	C3 (k. cink.)
s/200	LST EN 10056-1:2017	L40*4	430	S355J2	4	1.04	4.16	0.07	0.26	C3 (k. cink.)
s/201	LST EN 10056-1:2017	L40*4	430	S355J2	4	1.04	4.16	0.07	0.26	C3 (k. cink.)
s/202	LST EN 10056-1:2017	L90*8	5560	S355J2	4	60.67	242.67	2.00	8.01	C3 (k. cink.)
s/203	LST EN 10056-1:2017	L70*6	460	S355J2	2	2.94	5.87	0.13	0.26	C3 (k. cink.)
s/204	LST EN 10056-1:2017	L70*6	460	S355J2	1	2.94	2.94	0.13	0.13	C3 (k. cink.)
s/205	LST EN 10056-1:2017	L70*6	460	S355J2	1	2.94	2.94	0.13	0.13	C3 (k. cink.)
s/206	LST EN 10056-1:2017	L40*4	610	S355J2	37	1.47	54.57	0.10	3.63	C3 (k. cink.)
s/207	LST EN 10056-1:2017	L40*4	510	S355J2	4	1.23	4.93	0.08	0.33	C3 (k. cink.)
s/208	LST EN 10056-1:2017	L40*4	480	S355J2	12	1.16	13.93	0.07	0.90	C3 (k. cink.)
s/209	LST EN 10056-1:2017	L40*4	615	S355J2	3	1.49	4.46	0.10	0.29	C3 (k. cink.)
						Suvirinimui: 2,0%	7.06	Viso, m2	14.60	
						Cinkavimui: 3,0%	10.59			

1 – 1
1:10

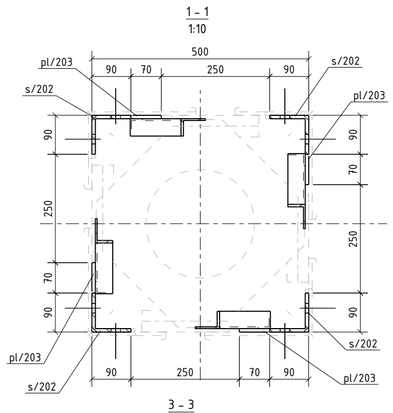

3 – 3
1:10

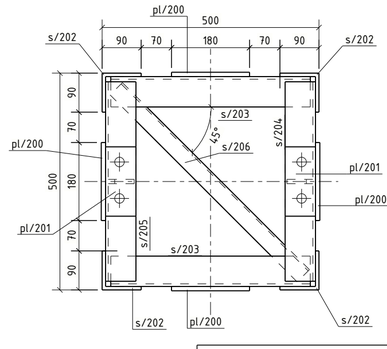

2 – 2
1:10

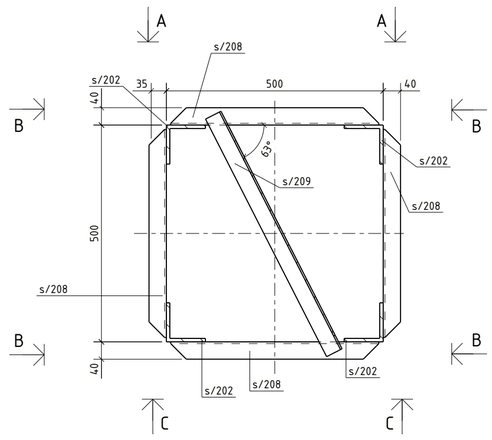

Bendrosios pastabos

Korozijos klasė	C3 (LST EN ISO 9223)	NDT patikra	EN 1090 – 2	1. Siūlių storis a, nebent pažymėta kitaip
Antikorozinis padengimas	Karštas cinkavimas	Tolerancijų klasė	A	2. Nenurodytų siūlės, a=0,8† (†-ploniausio elemento storis)
Paviršiaus paruošimas	ISO 8501-3 Sa 2 1/3 + ISO8501-1 P2	Gamyklinės medžiagos	LST EN ISO 14341-A G42	3. Profilių sujungimo vietas derinti su projektuotojais)
Cinkavimo reikalavimai	LST EN ISO 14612009	Saugos klasė	RC2	4. Detales virinti visu liečimosi paviršiumi
Konstrukcijų klasė	EXC2 (EN 1090-2)	Tarnavimo trukmė	50 metų	5. Suvirinimo siulių paruošimas pagal LST EN ISO 9692-1

0	2026-02-06	Statybai
LAIDA	IŠLEID. DATA	LAIDOS STATUSAS. KEITIMŲ PRIEŽASTIS (JEI TAIKOMA)

KVAL. PATV. DOK. NR.

UAB "TETAS"
TETAS
PLANAVIMO IR KONTROLĖS DEPARTAMENTAS
PROJEKTAVIMO SKYRIUS

STATINIO PROJEKTO PAVADINIMAS
INŽINERINIŲ TINKLŲ (ELEKTROS TINKLŲ) – 110/10 KV VANDŽIOGALOS TP, MEKLOS G.13, VANDŽIOGALA, KAUNO RAJ. SAV., SKIRSTYKLOS REKONSTRAVIMO PROJEKTAS

DOKUMENTO PAVADINIMAS
Sekcija S/200

Laida
0

UŽSAKOVAS/STATYTOJAS
LT
LITGRID AB

DOKUMENTO ŽYMUO
269-XX-TDP-SK-T1.B-S/200

Lapas	Lapų
1	1

PDF-XChange Editor
Click to BUY NOW!
www.pdf-xchange.com

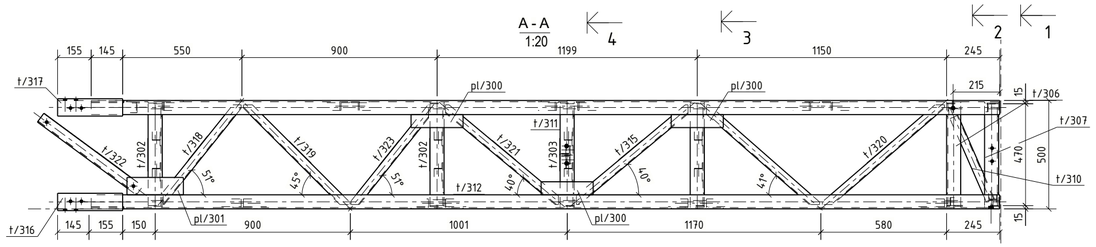

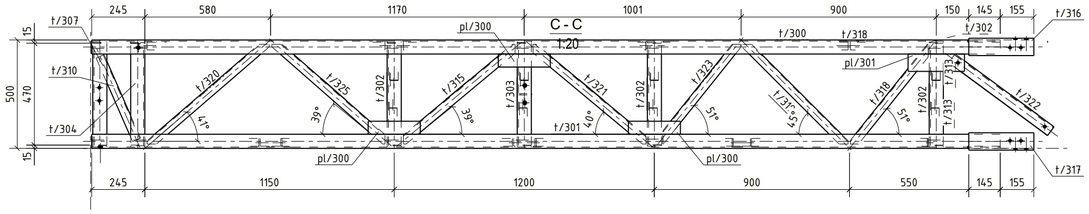

Kiekių žiniaraštis vienai sąrankai

Pozicija	Stadartas / Žymėjimas	Profilis	Ilgis, mm	Klasė	Kiekis, vnt.	Masė (kg)		Cink. paviršius, m2		Pa...
						Vienetui	Viso	Elementui	Viso	
T/300	Gaminio svoris, kg					274.02				
	Gaminių kiekis, vnt.				1					
pl/300	LST EN 10025-2:2019	PL6*60	240	S355J2	12	0.68	8.14	0.03	0.39	C3 (k. cink.)
pl/301	LST EN 10025-2:2019	PL6*80	260	S355J2	4	0.98	3.92	0.05	0.18	C3 (k. cink.)
pl/302	LST EN 10025-2:2019	PL6*60	120	S355J2	2	0.34	0.67	0.02	0.03	C3 (k. cink.)
pl/303	LST EN 10025-2:2019	PL6*60	60	S355J2	1	0.11	0.11	0.01	0.01	C3 (k. cink.)
t/300	LST EN 10056-1:2017	L65*6	4190	S355J2	1	24.77	24.77	1.09	1.09	C3 (k. cink.)
t/301	LST EN 10056-1:2017	L65*6	4190	S355J2	1	24.77	24.77	1.09	1.09	C3 (k. cink.)
t/302	LST EN 10056-1:2017	L65*6	470	S355J2	16	2.78	44.45	0.12	1.86	C3 (k. cink.)
t/303	LST EN 10056-1:2017	L65*6	470	S355J2	2	2.78	5.56	0.12	0.23	C3 (k. cink.)
t/304	LST EN 10056-1:2017	L65*6	470	S355J2	1	2.78	2.78	0.12	0.12	C3 (k. cink.)
t/305	LST EN 10056-1:2017	L65*6	470	S355J2	1	2.78	2.78	0.12	0.12	C3 (k. cink.)
t/306	LST EN 10056-1:2017	L65*6	470	S355J2	1	2.78	2.78	0.12	0.12	C3 (k. cink.)
t/307	LST EN 10056-1:2017	L65*6	470	S355J2	2	2.78	5.56	0.12	0.23	C3 (k. cink.)
t/308	LST EN 10056-1:2017	L40*4	550	S355J2	2	1.33	2.66	0.09	0.18	C3 (k. cink.)
t/309	LST EN 10056-1:2017	L65*6	470	S355J2	1	2.78	2.78	0.12	0.12	C3 (k. cink.)
t/310	LST EN 10056-1:2017	L40*4	420	S355J2	3	1.02	3.05	0.07	0.20	C3 (k. cink.)
t/311	LST EN 10056-1:2017	L65*6	4190	S355J2	1	24.77	24.77	1.09	1.09	C3 (k. cink.)
t/312	LST EN 10056-1:2017	L65*6	4190	S355J2	1	24.77	24.77	1.09	1.09	C3 (k. cink.)
t/313	LST EN 10056-1:2017	L40*4	230	S355J2	16	0.56	8.90	0.04	0.60	C3 (k. cink.)
t/314	LST EN 10056-1:2017	L40*4	350	S355J2	2	0.85	1.69	0.06	0.11	C3 (k. cink.)
t/315	LST EN 10056-1:2017	L40*4	690	S355J2	4	1.67	6.67	0.11	0.43	C3 (k. cink.)
t/316	LST EN 10056-1:2017	L80*8	300	S355J2	2	2.90	5.79	0.10	0.20	C3 (k. cink.)
t/317	LST EN 10056-1:2017	L80*8	300	S355J2	2	2.90	5.79	0.10	0.20	C3 (k. cink.)
t/318	LST EN 10056-1:2017	L40*4	583	S355J2	4	1.41	5.64	0.09	0.36	C3 (k. cink.)
t/319	LST EN 10056-1:2017	L40*4	673	S355J2	4	1.63	6.51	0.10	0.41	C3 (k. cink.)
t/320	LST EN 10056-1:2017	L40*4	727	S355J2	4	1.76	7.03	0.11	0.45	C3 (k. cink.)
t/321	LST EN 10056-1:2017	L40*4	695	S355J2	4	1.68	6.72	0.11	0.43	C3 (k. cink.)
t/322	LST EN 10056-1:2017	L50*5	567	S355J2	4	2.14	8.55	0.11	0.46	C3 (k. cink.)
t/323	LST EN 10056-1:2017	L40*4	582	S355J2	4	1.41	5.63	0.09	0.34	C3 (k. cink.)
t/324	LST EN 10056-1:2017	L40*4	420	S355J2	1	1.02	1.02	0.06	0.06	C3 (k. cink.)
t/325	LST EN 10056-1:2017	L40*4	695	S355J2	4	1.68	6.73	0.11	0.42	C3 (k. cink.)
						Suvirinimui: 2,0%	5.22	Viso, m2	12.61	
						Cinkavimui: 3,0%	7.83			

Bendrosios pastabos

Korozijos klasė	C3 (LST EN ISO 9223)	NDT patikra	EN 1090 – 2	1. Siūlių storis a, nebent pažymėta kitaip
Antikorozinis padengimas	Karštas cinkavimas	Tolerancijų klasė	A	2. Nenurodytų siūlės, a=0,8t (t-ploniausio elemento storis)
Paviršiaus paruošimas	ISO 8501-3 Sa 2 1/3 + ISO8501-1 P2	Gamyklinės medžiagos	LST EN ISO 14341-A G42	3. Profilių sujungimo vietas derinti su projektuotojais)
Cinkavimo reikalavimai	LST EN ISO 14612009	Saugos klasė	RC2	4. Detales virinti visu lietimosi paviršiumi
Konstrukcijų klasė	EXC2 (EN 1090-2)	Tarnavimo trukmė	50 metų	5. Suvirinimo siulių paruošimas pagal LST EN ISO 9692-1

0	2026-02-06	Statybai
LAIDA	IŠLEID. DATA	LAIDOS STATUSAS. KEITIMŲ PRIEŽASTIS (JEI TAIKOMA)

KVAL. PATV. DOK. NR.

UAB "TETAS"
PLANAVIMO IR KONTROLĖS DEPARTAMENTAS
PROJEKTAVIMO SKYRIUS

STATINIO PROJEKTO PAVADINIMAS
INŽINERINIŲ TINKLŲ (ELEKTROS TINKLŲ) – 110/10 KV VANDŽIOGALOS TP, MEKLOS G.13, VANDŽIOGALA, KAUNO RAJ. SAV., SKIRSTYKLOS REKONSTRAVIMO PROJEKTAS

DOKUMENTO PAVADINIMAS
Virsutinė sekcija T/300

Laida: 0

UŽSAKOVAS/STATYTOJAS
LT
LITGRID AB

DOKUMENTO ŽYMUO
269-XX-TDP-SK-T1.B-T/300

Lapas: 1
Lapu: 1

PDF-XChange Editor
Click to BUY NOW!
www.pdf-xchange.com

A - A
1:20

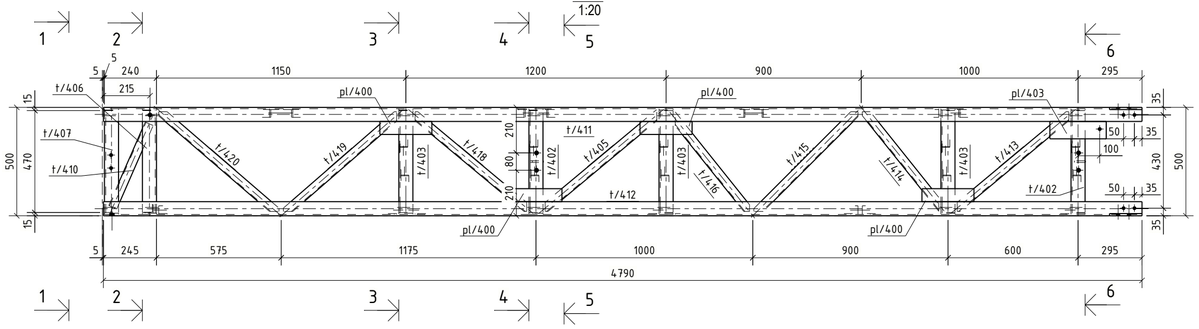

B - B
1:20

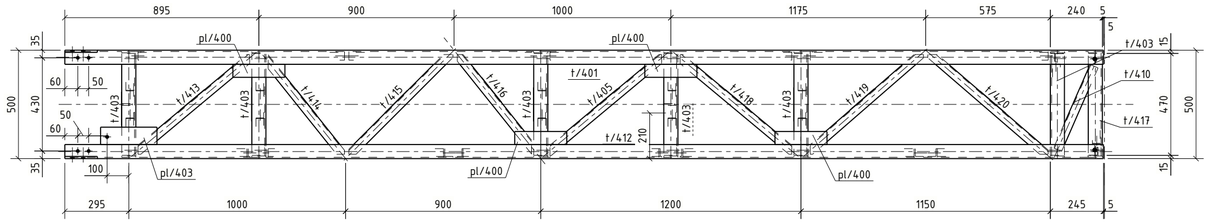

C - C
1:20

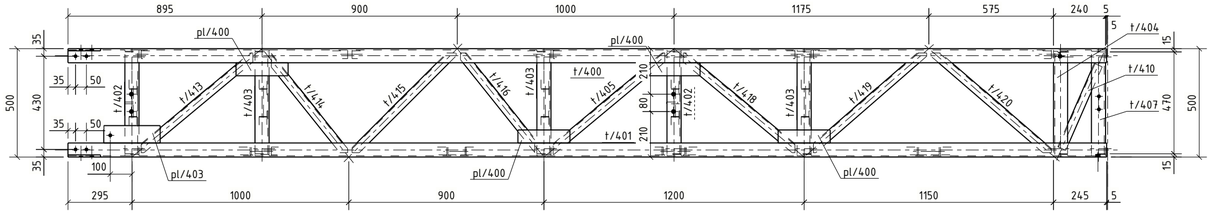

D - D
1:20

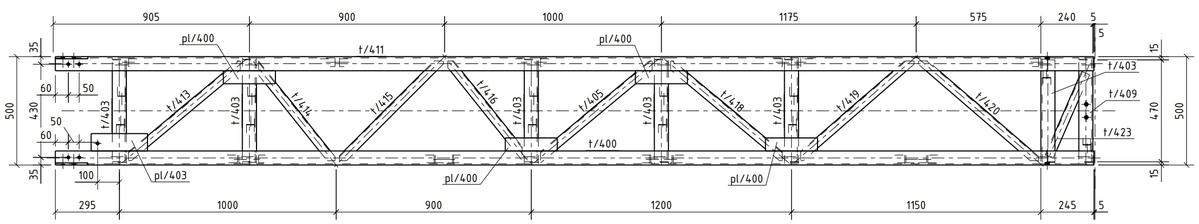

1 - 1
1:10

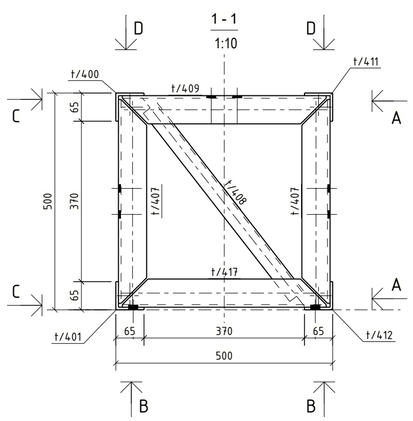

2 - 2
1:10

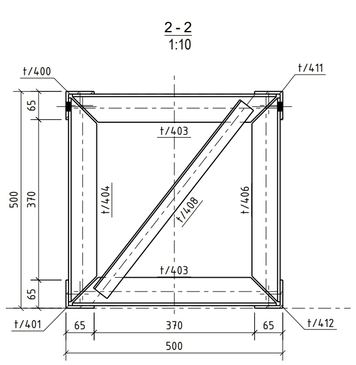

3 - 3
1:10

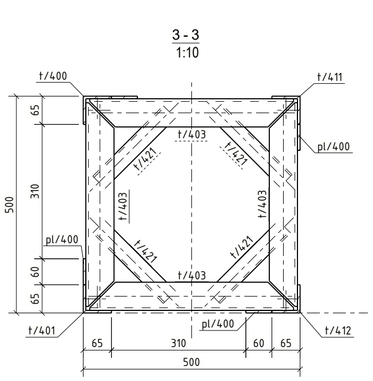

4 - 4
1:10

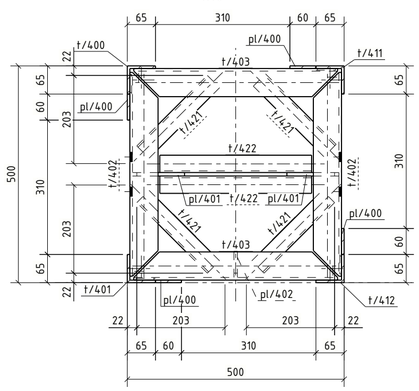

5 - 5
1:10

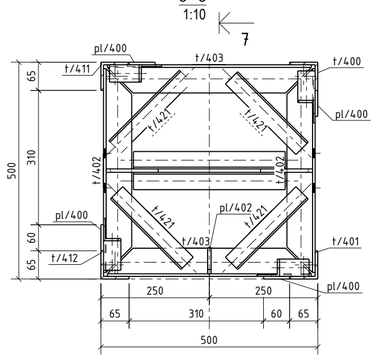

6 - 6
1:10

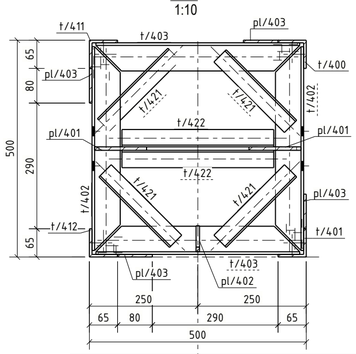

7 - 7
1:10

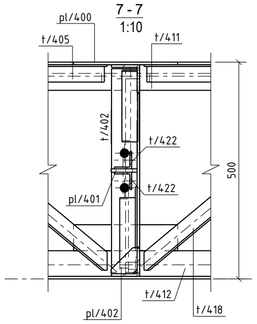

Kiekių žiniaraštis vienai sąrankai

Pozicija	Stadartas / Žymėjimas	Profilis	Ilgis, mm	Klasė	Kiekis, vnt.	Masė (kg)		Cink. paviršius, m2		Pa...
						Vienetui	Viso	Elementui	Viso	
T/400	Gaminio svoris, kg					294.49				
	Gaminių kiekis, vnt.				1					
pl/400	LST EN 10025-2:2019	PL6*60	240	S355J2	16	0.68	10.85	0.03	0.52	C3 (k. cink.)
pl/401	LST EN 10025-2:2019	PL8*60	120	S355J2	4	0.45	1.80	0.02	0.07	C3 (k. cink.)
pl/402	LST EN 10025-2:2019	PL8*60	60	S355J2	2	0.14	0.29	0.01	0.01	C3 (k. cink.)
pl/403	LST EN 10025-2:2019	PL6*80	260	S355J2	4	0.98	3.92	0.05	0.18	C3 (k. cink.)
t/400	LST EN 10056-1:2017	L65*6	4790	S355J2	1	28.31	28.31	1.25	1.25	C3 (k. cink.)
t/401	LST EN 10056-1:2017	L65*6	4790	S355J2	1	28.31	28.31	1.25	1.25	C3 (k. cink.)
t/402	LST EN 10056-1:2017	L65*6	470	S355J2	4	2.78	11.11	0.12	0.47	C3 (k. cink.)
t/403	LST EN 10056-1:2017	L65*6	470	S355J2	18	2.78	50.01	0.12	2.09	C3 (k. cink.)
t/404	LST EN 10056-1:2017	L65*6	470	S355J2	1	2.78	2.78	0.12	0.12	C3 (k. cink.)
t/405	LST EN 10056-1:2017	L40*4	695	S355J2	4	1.68	6.72	0.11	0.43	C3 (k. cink.)
t/406	LST EN 10056-1:2017	L65*6	470	S355J2	1	2.78	2.78	0.12	0.12	C3 (k. cink.)
t/407	LST EN 10056-1:2017	L65*6	470	S355J2	2	2.78	5.56	0.12	0.23	C3 (k. cink.)
t/408	LST EN 10056-1:2017	L40*4	550	S355J2	2	1.33	2.66	0.09	0.18	C3 (k. cink.)
t/409	LST EN 10056-1:2017	L65*6	470	S355J2	1	2.78	2.78	0.12	0.12	C3 (k. cink.)
t/410	LST EN 10056-1:2017	L40*4	420	S355J2	3	1.02	3.05	0.07	0.20	C3 (k. cink.)
t/411	LST EN 10056-1:2017	L65*6	4790	S355J2	1	28.31	28.31	1.25	1.25	C3 (k. cink.)
t/412	LST EN 10056-1:2017	L65*6	4790	S355J2	1	28.31	28.31	1.25	1.25	C3 (k. cink.)
t/413	LST EN 10056-1:2017	L40*4	690	S355J2	4	1.67	6.67	0.11	0.43	C3 (k. cink.)
t/414	LST EN 10056-1:2017	L40*4	579	S355J2	4	1.40	5.60	0.09	0.36	C3 (k. cink.)
t/415	LST EN 10056-1:2017	L40*4	665	S355J2	4	1.61	6.43	0.10	0.41	C3 (k. cink.)
t/416	LST EN 10056-1:2017	L40*4	572	S355J2	4	1.38	5.53	0.08	0.34	C3 (k. cink.)
t/417	LST EN 10056-1:2017	L65*6	470	S355J2	1	2.78	2.78	0.12	0.12	C3 (k. cink.)
t/418	LST EN 10056-1:2017	L40*4	690	S355J2	4	1.67	6.67	0.11	0.43	C3 (k. cink.)
t/419	LST EN 10056-1:2017	L40*4	696	S355J2	4	1.68	6.73	0.11	0.42	C3 (k. cink.)
t/420	LST EN 10056-1:2017	L40*4	721	S355J2	4	1.74	6.97	0.11	0.44	C3 (k. cink.)
t/421	LST EN 10056-1:2017	L40*4	230	S355J2	20	0.56	11.12	0.04	0.75	C3 (k. cink.)
t/422	LST EN 10056-1:2017	L40*4	350	S355J2	4	0.85	3.38	0.06	0.23	C3 (k. cink.)
t/423	LST EN 10056-1:2017	L40*4	420	S355J2	1	1.02	1.02	0.06	0.06	C3 (k. cink.)
						Suvirinimui: 2,0%	5.61	Viso, m2	13.70	
						Cinkavimui: 3,0%	8.41			

Bendrosios pastabos

Korozijos klasė	C3 (LST EN ISO 9223)	NDT patikra	EN 1090 – 2
Antikorozinis padengimas	Karštas cinkavimas	Tolerancijų klasė	A
Paviršiaus paruošimas	ISO 8501-3 Sa 2 1/3 + ISO8501-1 P2	Gamyklinės medžiagos	LST EN ISO 14341-A G42
Cinkavimo reikalavimai	LST EN ISO 1461:2009	Saugos klasė	RC2
Konstrukcijų klasė	EXC2 (EN 1090-2)	Tarnavimo trukmė	50 metų

1. Siūlių storis a, nebent pažymėta kitaip
2. Nenurodytų siūlės, a=0,8† (†-ploniausio elemento storis)
3. Profilių sujungimo vietas derinti su projektuotojais)
4. Detalės virinti visu lietimosi paviršiumi
5. Suvirinimo siulių paruošimas pagal LST EN ISO 9692-1

0	2026-02-06	Statybai
LAIDA	IŠLEID. DATA	LAIDOS STATUSAS. KEITIMŲ PRIEŽASTIS (JEI TAIKOMA)

KVAL. PATV. DOK. NR.

UAB "TETAS"
PLANAVIMO IR KONTROLĖS DEPARTAMENTAS
PROJEKTAVIMO SKYRIUS

STATINIO PROJEKTO PAVADINIMAS
INŽINERINIŲ TINKLŲ (ELEKTROS TINKLŲ) – 110/10 KV VANDŽIOGALOS TP, MĖKLOS G.13, VANDŽIOGALA, KAUNO RAJ. SAV., SKIRSTYKLOS REKONSTRAVIMO PROJEKTAS

DOKUMENTO PAVADINIMAS
Virsutinė sekcija T/400

Laida: 0

UŽSAKOVAS/STATYTOJAS
LT
LITGRID AB

DOKUMENTO ŽYMUO
269-XX-TDP-SK-T1.B-T/400

Lapas	Lapų
1	1

PDF-XChange Editor
Click to BUY NOW!
www.pdf-xchange.com

Vaizdas iš viršaus
1:5

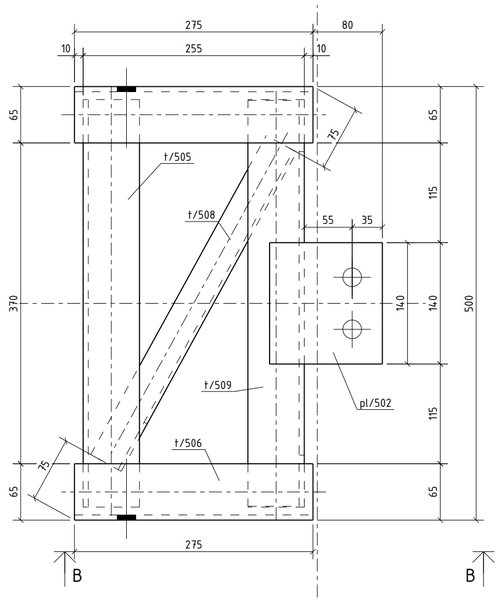

B – B
1:5

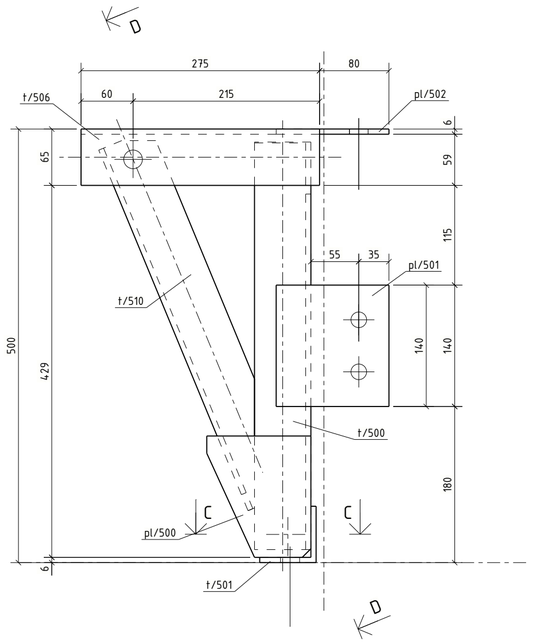

D – D
1:5

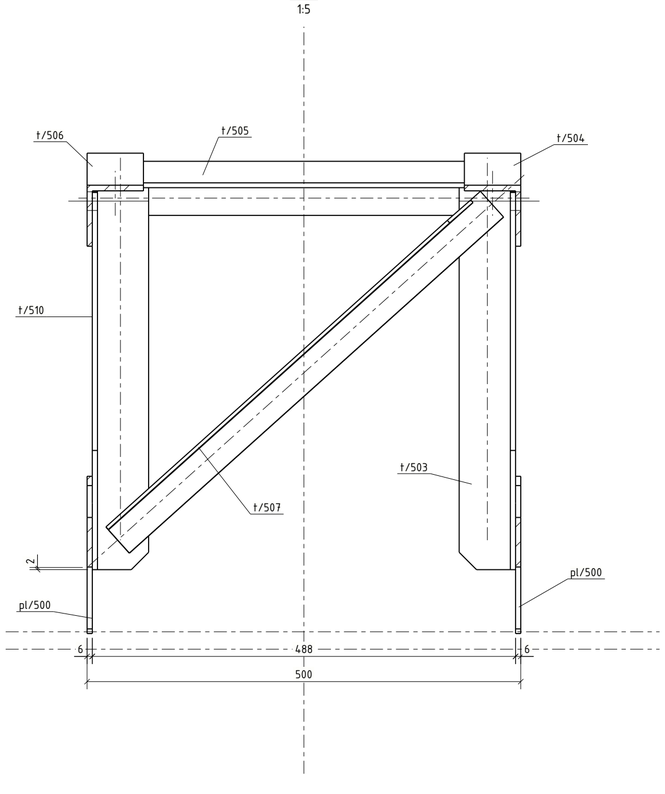

t/501
C – C
1:5

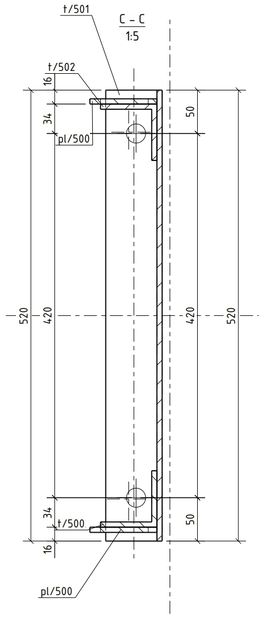

Kiekių žiniaraštis vienai sąrankai

Pozicija	Stadartas / Žymėjimas	Profilis	Ilgis, mm	Klasė	Kiekis, vnt.	Masė (kg)		Cink. paviršius, m2		Pa...
						Vienetui	Viso	Elementui	Viso	
T/500	Gaminio svoris, kg					30.46				
	Gaminių kiekis, vnt.				1					
pl/500	LST EN 10025-2:2019	PL6*120	140	S355J2	2	0.63	1.27	0.03	0.06	C3 (k. cink.)
pl/501	LST EN 10025-2:2019	PL6*130	140	S355J2	2	0.86	1.71	0.04	0.08	C3 (k. cink.)
pl/502	LST EN 10025-2:2019	PL6*130	140	S355J2	1	0.86	0.86	0.04	0.04	C3 (k. cink.)
t/500	LST EN 10056-1:2017	L65*6	470	S355J2	1	2.78	2.78	0.12	0.12	C3 (k. cink.)
t/501	LST EN 10056-1:2017	L65*6	520	S355J2	1	3.07	3.07	0.14	0.14	C3 (k. cink.)
t/502	LST EN 10056-1:2017	L65*6	470	S355J2	1	2.78	2.78	0.12	0.12	C3 (k. cink.)
t/503	LST EN 10056-1:2017	L65*6	450	S355J2	1	2.66	2.66	0.11	0.11	C3 (k. cink.)
t/504	LST EN 10056-1:2017	L65*6	275	S355J2	1	1.63	1.63	0.07	0.07	C3 (k. cink.)
t/505	LST EN 10056-1:2017	L65*6	470	S355J2	1	2.78	2.78	0.12	0.12	C3 (k. cink.)
t/506	LST EN 10056-1:2017	L65*6	275	S355J2	1	1.63	1.63	0.07	0.07	C3 (k. cink.)
t/507	LST EN 10056-1:2017	L40*4	580	S355J2	1	1.40	1.40	0.09	0.09	C3 (k. cink.)
t/508	LST EN 10056-1:2017	L40*4	420	S355J2	1	1.02	1.02	0.07	0.07	C3 (k. cink.)
t/509	LST EN 10056-1:2017	L65*6	470	S355J2	1	2.78	2.78	0.12	0.12	C3 (k. cink.)
t/510	LST EN 10056-1:2017	L65*6	450	S355J2	1	2.66	2.66	0.11	0.11	C3 (k. cink.)
						Suvirinimui: 2,0%	0.58	Viso, m2	1.32	
						Cinkavimui: 3,0%	0.87			

Bendrosios pastabos

Korozijos klasė	C3 (LST EN ISO 9223)	NDT patikra	EN 1090 - 2
Antikorozinis padengimas	Karštas cinkavimas	Tolerancijų klasė	A
Paviršiaus paruošimas	ISO 8501-3 Sa 2 1/3 + ISO8501-1 P2	Gamyklinės medžiagos	LST EN ISO 14341-A G42
Cinkavimo reikalavimai	LST EN ISO 1461:2009	Saugos klasė	RC2
Konstrukcijų klasė	EXC2 (EN 1090-2)	Tarnavimo trukmė	50 metų

1. Siūlių storis a, nebent pažymėta kitaip
2. Nenurodytų siūlės, a=0,8t (t-ploniausio elemento storis)
3. Profilių sujungimo vietas derinti su projektuotojais)
4. Detales virinti visu liečiamosi paviršiumi
5. Suvirinimo siulių paruošimas pagal LST EN ISO 9692-1

0	2026-02-06	Statybai
LAIDA	IŠLEID. DATA	LAIDOS STATUSAS. KEITIMŲ PRIEŽASTIS (JEI TAIKOMA)

KVAL. PATV. DOK. NR.

UAB "TETAS"
PLANAVIMO IR KONTROLĖS DEPARTAMENTAS
PROJEKTAVIMO SKYRIUS

STATINIO PROJEKTO PAVADINIMAS
INŽINERINIŲ TINKLŲ (ELEKTROS TINKLŲ) – 110/10 KV VANDŽIOGALOS TP, MĖKLOS G.13, VANDŽIOGALA, KAUNO RAJ. SAV., SKIRSTYKLOS REKONSTRAVIMO PROJEKTAS

DOKUMENTO PAVADINIMAS
Virsutinė sekcija T/500

Laida
0

UŽSAKOVAS/STATYTOJAS
LT
LITGRID AB

DOKUMENTO ŽYMUO
269-XX-TDP-SK-T1.B-T/500

Lapas	Lapų
1	1

pdf-XChange Editor
Click to BUY NOW!
www.pdf-xchange.com

Vaizdas iš šono
1:10

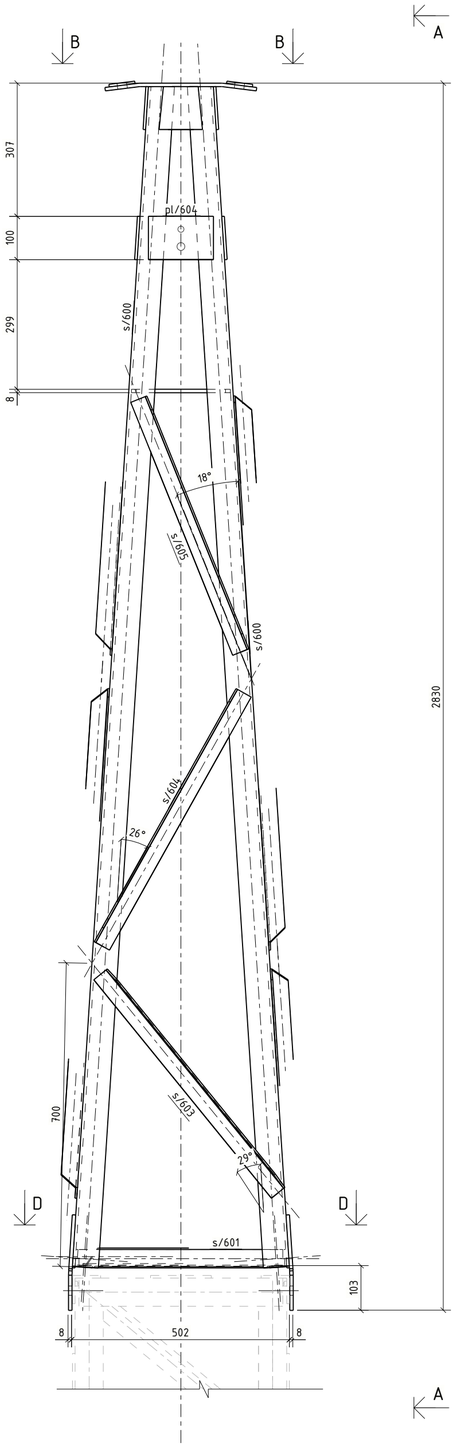

A – A
1:10

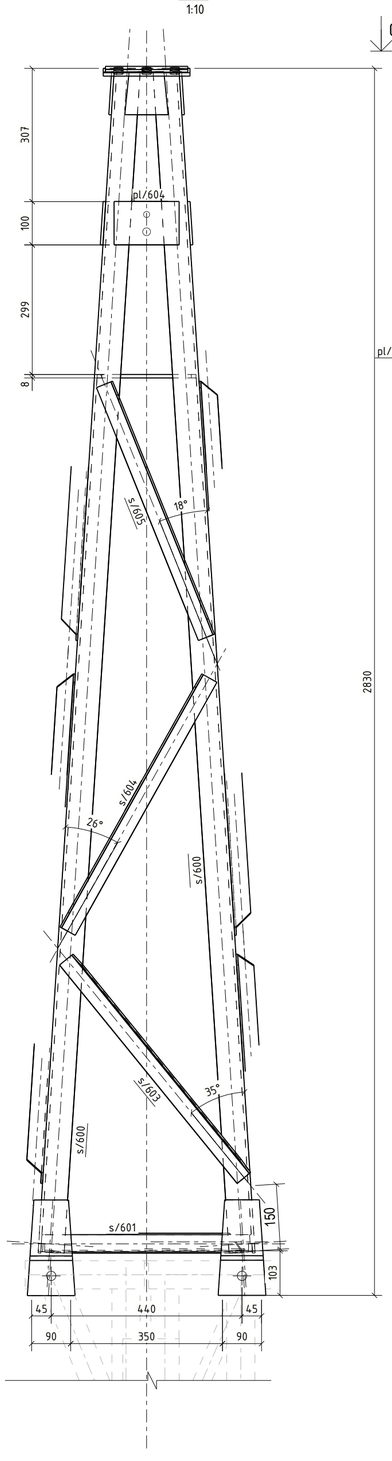

B – B
1:5

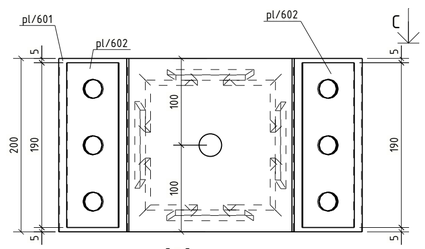

C – C
1:5

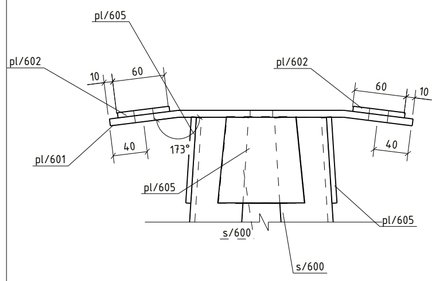

D – D
1:5

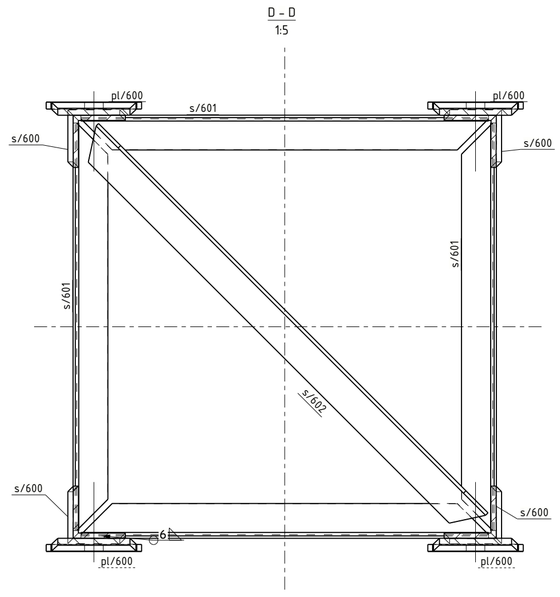

Kiekių žiniaraštis vienai sąrankai

Pozicija	Stadartas / Žymėjimas	Profilis	Ilgis, mm	Klasė	Kiekis, vnt.	Masė (kg)		Cink. paviršius, m2		Pa...
						Vienetui	Viso	Elementui	Viso	
S/600	Gaminio svoris, kg					107.64				
	Gaminių kiekis, vnt.				1					
pl/600	LST EN 10025-2:2019	PL8*110	221	S355J2	4	1.32	5.26	0.05	0.19	C3 (k. cink.)
pl/601	LST EN 10025-2:2019	PL8*200	350	S355J2	1	4.23	4.23	0.15	0.15	C3 (k. cink.)
pl/602	LST EN 10025-2:2019	PL6*60	190	S355J2	2	0.49	0.97	0.02	0.05	C3 (k. cink.)
pl/603	LST EN 10025-2:2019	PL8*228	228	S355J2	1	3.25	3.25	0.11	0.11	C3 (k. cink.)
pl/604	LST EN 10025-2:2019	PL6*100	150	S355J2	4	0.71	2.83	0.03	0.13	C3 (k. cink.)
pl/605	LST EN 10025-2:2019	PL6*100	108	S355J2	4	0.42	1.69	0.02	0.08	C3 (k. cink.)
s/600	LST EN 10056-1:2017	L60*6	2735	S355J2	4	14.84	59.34	0.66	2.63	C3 (k. cink.)
s/601	LST EN 10056-1:2017	L40*4	470	S355J2	4	1.14	4.55	0.07	0.29	C3 (k. cink.)
s/602	LST EN 10056-1:2017	L40*4	635	S355J2	1	1.54	1.54	0.10	0.10	C3 (k. cink.)
s/603	LST EN 10056-1:2017	L40*4	650	S355J2	4	1.57	6.29	0.10	0.41	C3 (k. cink.)
s/604	LST EN 10056-1:2017	L40*4	670	S355J2	4	1.62	6.48	0.11	0.42	C3 (k. cink.)
s/605	LST EN 10056-1:2017	L40*4	630	S355J2	4	1.52	6.09	0.10	0.39	C3 (k. cink.)
						Suvirinimui: 2,0%	2.05	Viso, m2	4.95	
						Cinkavimui: 3,0%	3.08			

Bendrosios pastabos

Korozijos klasė	C3 (LST EN ISO 9223)	NDT patikra	EN 1090 - 2
Antikorozinis padengimas	Karštas cinkavimas	Tolerancijų klasė	A
Paviršiaus paruošimas	ISO 8501-3 Sa 2 1/3 + ISO8501-1 P2	Gamyklinės medžiagos	LST EN ISO 14341-A G42
Cinkavimo reikalavimai	LST EN ISO 1461:2009	Saugos klasė	RC2
Konstrukcijų klasė	EXC2 (EN 1090-2)	Tarnavimo trukmė	50 metų

1. Siūlių storis a, nebent pažymėta kitaip
2. Nenurodytų siūlės, a=0,8t (t-ploniausio elemento storis)
3. Profilių sujungimo vietas derinti su projektuotojais)
4. Detales virinti visu liečimosi paviršiumi
5. Suvirinimo siulių paruošimas pagal LST EN ISO 9692-1

0	2026-02-06	Statybai
LAIDA	IŠLEID. DATA	LAIDOS STATUSAS. KEITIMŲ PRIEŽASTIS (JEI TAIKOMA)

KVAL. PATV. DOK. NR.

UAB "TETAS"
PLANAVIMO IR KONTROLĖS DEPARTAMENTAS
PROJEKTAVIMO SKYRIUS

STATINIO PROJEKTO PAVADINIMAS
INŽINERINIŲ TINKLŲ (ELEKTROS TINKLŲ) – 110/10 KV VANDŽIOGALOS TP, MĖKLOS G.13, VANDŽIOGALA, KAUNO RAJ. SAV., SKIRSTYKLOS REKONSTRAVIMO PROJEKTAS

DOKUMENTO PAVADINIMAS
Viršūnė S/600

Laida
0

UŽSAKOVAS/STATYTOJAS
LT
LITGRID AB

DOKUMENTO ŽYMUO
269-XX-TDP-SK-T1.B-S/600

Lapas 1 | Lapų 1

PDF-XChange Editor Click to BUY NOW! www.pdf-xchange.com

Kiekių žiniaraštis vienai sąrankai

Pozicija	Stadartas / žymėjimas	Profilis	Ilgis, mm	Klasė	Kiekis, vnt.	Masė (kg)		Cink. paviršius, m2		Pa...
						Vienetui	Viso	Elementui	Viso	
ŽB/700	Gaminio svoris, kg					34.02				
	Gaminių kiekis, vnt.				1					
ž.pl/700	LST EN 10025-2:2019	PL6*50	2000	S355J2	3	4.64	13.92	0.22	0.66	C3 (k. cink.)
žb.s/700	LST EN 10056-1:2017	D24	5560	S355J2	1	18.48	18.48	0.41	0.41	C3 (k. cink.)
						Suvirinimui: 2,0%	0.65	Viso, m2	1.07	
						Cinkavimui: 3,0%	0.97			

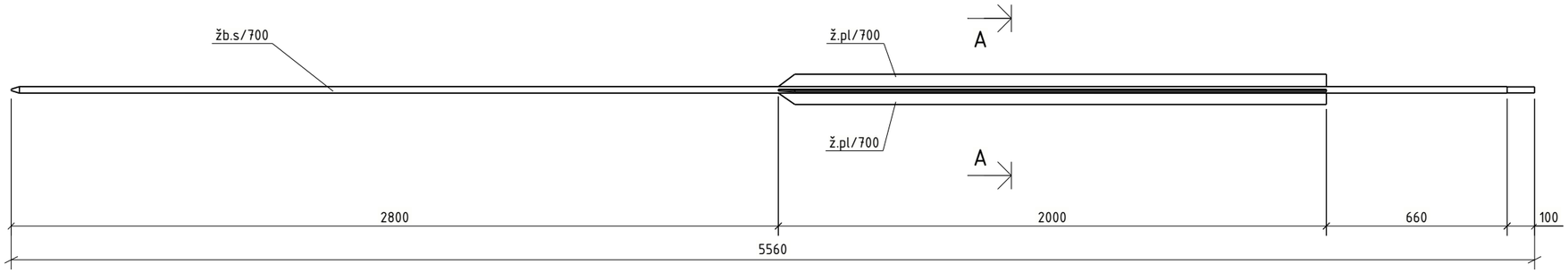

A - A
1:2

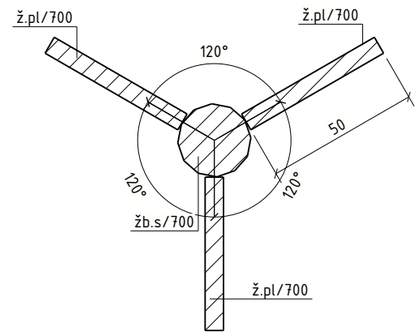

B

ž.pl/700

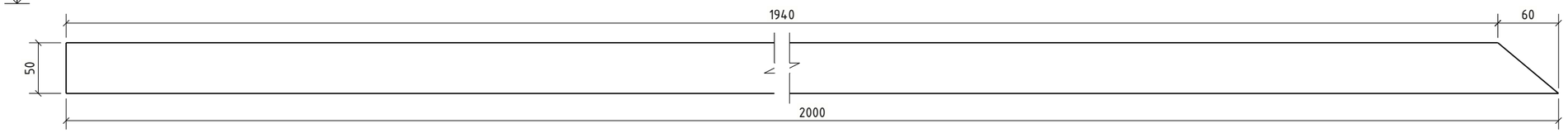

B

B - B
1:5

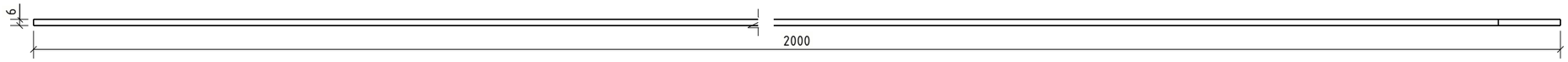

žb.s/700

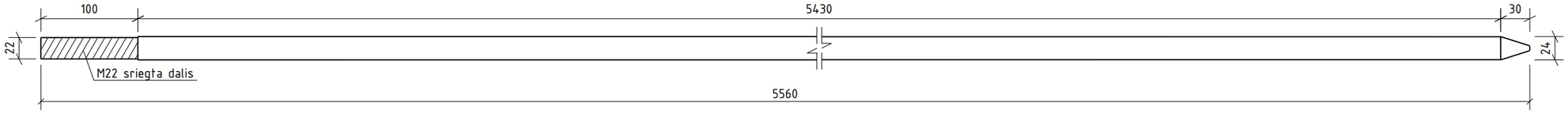

Bendrosios pastabos				
Korozijos klasė	C3 (LST EN ISO 9223)	NDT patikra	EN 1090 - 2	1. Siūlių storis a, nebent pažymėta kitaip
Antikorozinis padengimas	Karštas cinkavimas	Tolerancijų klasė	A	2. Nenurodytų siūlės, a=0,8t (t-ploniausio elemento storis)
Paviršiaus paruošimas	ISO 8501-3 Sa 2 1/3 + ISO8501-1 P2	Gamyklinės medžiagos	LST EN ISO 14341-A G42	3. Profilių sujungimo vietas derinti su projektuotojais)
Cinkavimo reikalavimai	LST EN ISO 1461:2009	Saugos klasė	RC2	4. Detales virinti visu lietimosi paviršiumi
Konstrukcijų klasė	EXC2 (EN 1090-2)	Tarnavimo trukmė	50 metų	5. Suvirinimo siulių paruošimas pagal LST EN ISO 9692-1

0	2026-02-06	Statybai
LAIDA	IŠLEID. DATA	LAIDOS STATUSAS. KEITIMŲ PRIEŽASTIS (JEI TAIKOMA)

KVAL. PATV. DOK. NR.

UAB "TETAS"
PLANAVIMO IR KONTROLĖS DEPARTAMENTAS
PROJEKTAVIMO SKYRIUS

STATINIO PROJEKTO PAVADINIMAS
INŽINERINIŲ TINKLŲ (ELEKTROS TINKLŲ) - 110/10 KV VANDŽIOGALOS TP, MĖKLOS G.13, VANDŽIOGALA, KAUNO RAJ. SAV., SKIRSTYKLOS REKONSTRAVIMO PROJEKTAS

DOKUMENTO PAVADINIMAS
Žaibolaidis ŽB/700

Laida: 0

LT

UŽSAKOVAS/STATYTOJAS
LITGRID AB

DOKUMENTO ŽYMUO
269-XX-TDP-SK-T1.B-ŽB/700

Lapas: 1
Lapų: 1

PDF-XChange Editor
Click to BUY NOW!
www.pdf-xchange.com

Kojos padas
M 1:5

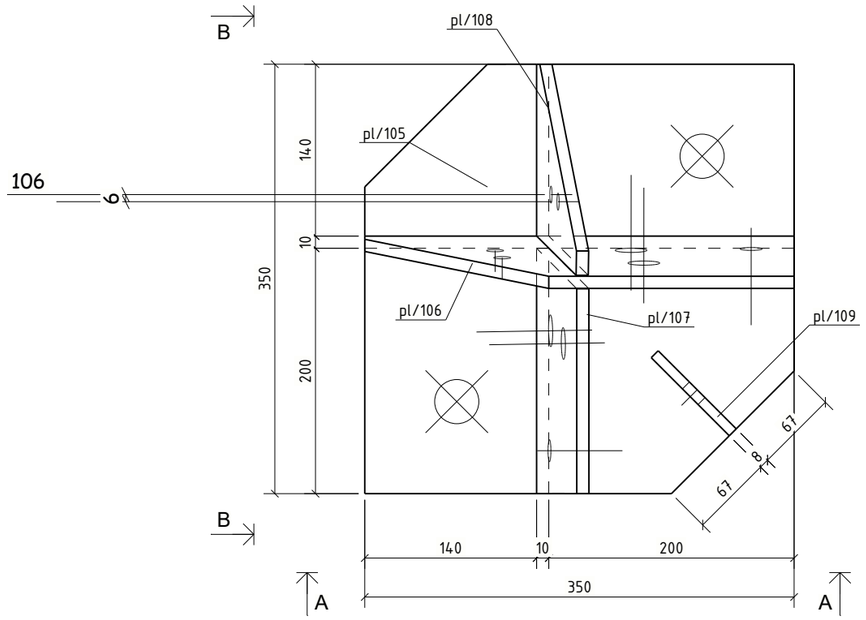

B – B
1:10

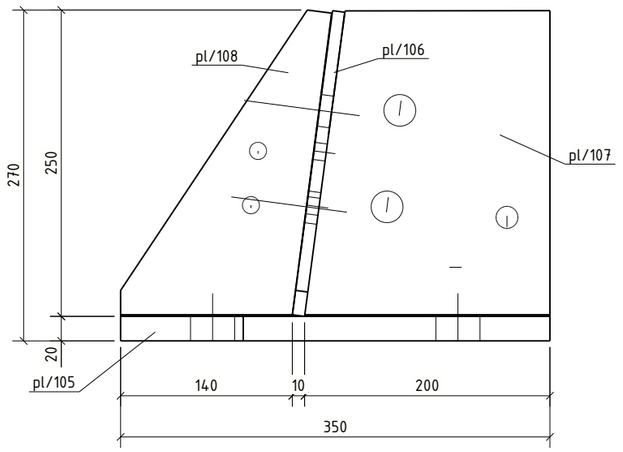

A – A
1:10

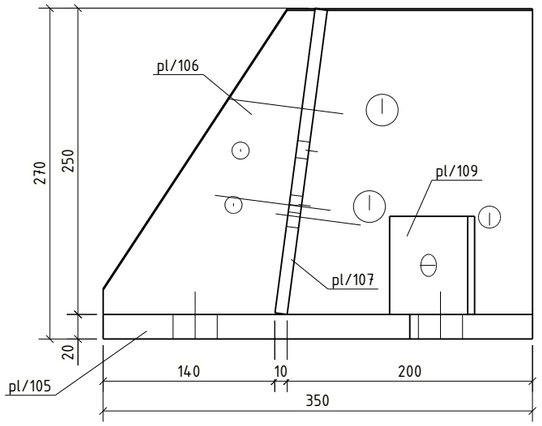

KVAL. PATV. DOK. NR.	UAB "TETAS" PLANAVIMO IR KONTROLĖS DEPARTAMENTAS PROJEKTAVIMO SKYRIUS	STATINIO PROJEKTO PAVADINIMAS: INŽINERINIŲ TINKLŲ (ELEKTROS TINKLŲ) – 110/10 KV VANDŽIOGALOS TP, MĖKLOS G.13, VANDŽIOGALA, KAUNO RAJ. SAV., SKIRSTYKLOS REKONSTRAVIMO PROJEKTAS	
		DOKUMENTO PAVADINIMAS: Kojos padas D/100	Laida: 0
LT	UŽSAKOVAS/STATYTOJAS: LITGRID AB	DOKUMENTO ŽYMUO: 269-XX-TDP-SK-T1.B-D/100	Lapas: 1 / Lapų: 2

PDF-XChange Editor
Click to BUY NOW!
www.pdf-xchange.com

pl/105

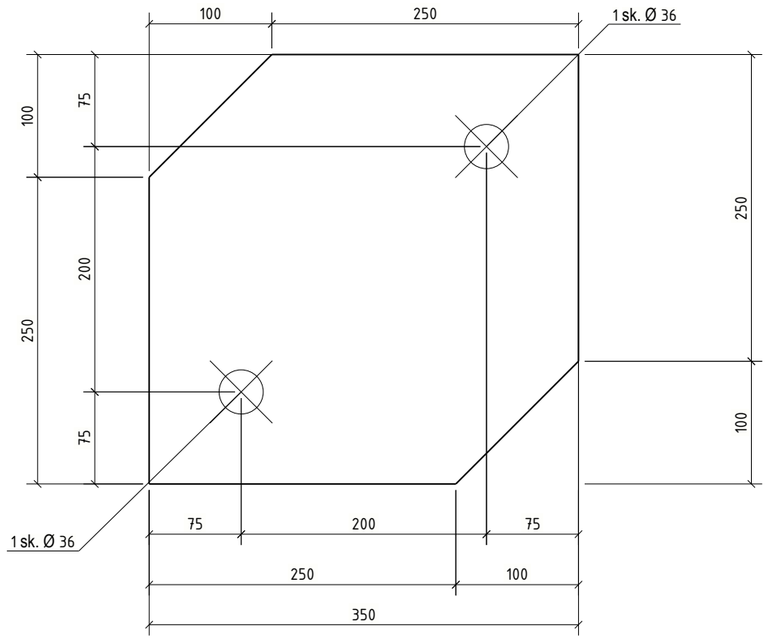

pl/109

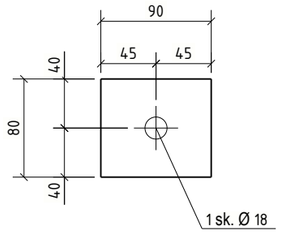

pl/107

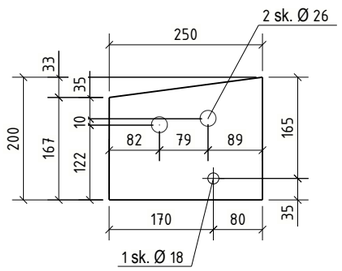

pl/108

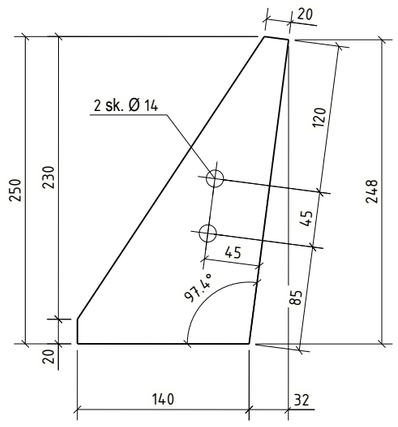

pl/106

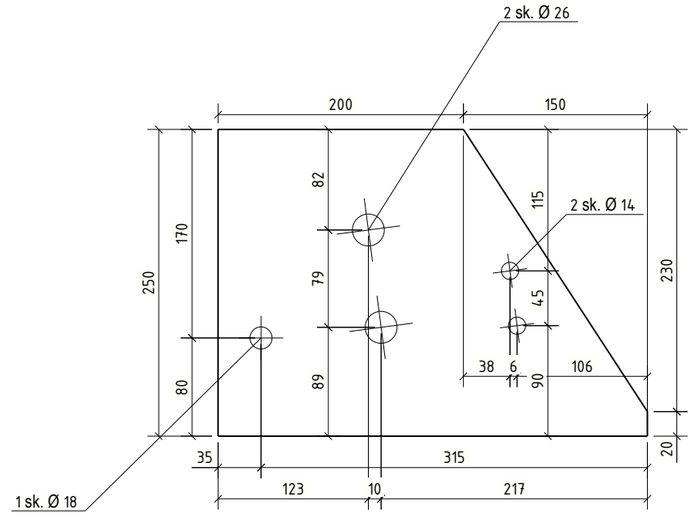

Sąrankos medžiagų žiniaraštis vienai detalei

Pozicija	Žymėjimas	Profilis	Ilgis, mm	Klasė	Kiekis, vnt.	Masė (kg)		Paviršius, m2		Pa...
						Vienetui	Viso	Elementui	Viso	
D/100	Gaminio svoris, kg						30.37			
	Gaminių kiekis, vnt.				1					
pl/105	LST EN 10025-2:2019	PL20*350	350	S355J2+Z25	1	17.66	17.66	0.25	0.25	C3 (k. cink.)
pl/106	LST EN 10025-2:2019	PL10*250	350	S355J2	1	5.51	5.51	0.15	0.15	C3 (k. cink.)
pl/107	LST EN 10025-2:2019	PL10*200	250	S355J2	1	3.60	3.60	0.10	0.10	C3 (k. cink.)
pl/108	LST EN 10025-2:2019	PL10*141	268	S355J2	1	1.69	1.69	0.05	0.05	C3 (k. cink.)
pl/109	LST EN 10025-2:2019	PL8*80	90	S355J2	1	0.45	0.45	0.02	0.02	C3 (k. cink.)
						Suvirinimui: 2,0%	0.58	Viso, m2	0.57	
						Cinkavimui: 3,0%	0.87			

Bendrosios pastabos

Korozijos klasė	C3 (LST EN ISO 9223)	NDT patikra	EN 1090 - 2	1. Siūlių storis a, nebent pažymėta kitaip
Antikorozinis padengimas	Karštas cinkavimas	Tolerancijų klasė	A	2. Nenurodytų siūlės, a=0,8t (t-ploniausio elemento storis)
Paviršiaus paruošimas	ISO 8501-3 Sa 2 1/3 + ISO8501-1 P2	Gamyklinės medžiagos	LST EN ISO 14341-A G42	3. Profilių sujungimo vietas derinti su projektuotojais)
Cinkavimo reikalavimai	LST EN ISO 1461:2009	Saugos klasė	RC2	4. Detales virinti visu lietimosi paviršiumi
Konstrukcijų klasė	EXC2 (EN 1090-2)	Tarnavimo trukmė	50 metų	5. Suvirinimo siulių paruošimas pagal LST EN ISO 9692-1

0	2026-02-06	Statybai
LAIDA	IŠLEID. DATA	LAIDOS STATUSAS. KEITIMŲ PRIEŽASTIS (JEI TAIKOMA)

KVAL. PATV. DOK. NR.

UAB "TETAS"
PLANAVIMO IR KONTROLĖS DEPARTAMENTAS
PROJEKTAVIMO SKYRIUS

STATINIO PROJEKTO PAVADINIMAS
INŽINERINIŲ TINKLŲ (ELEKTROS TINKLŲ) - 110/10 KV VANDŽIOGALOS TP, MĖKLOS G.13, VANDŽIOGALA, KAUNO RAJ. SAV., SKIRSTYKLOS REKONSTRAVIMO PROJEKTAS

DOKUMENTO PAVADINIMAS
Kojos padas D/100

Laida: 0

LT

UŽSAKOVAS/STATYTOJAS
LITGRID AB

DOKUMENTO ŽYMUO
269-XX-TDP-SK-T1.B-D/100

Lapas: 2
Lapų: 2

PDF-XChange Editor Click to BUY NOW! www.pdf-xchange.com

Žiniaraštis

Pozicija	Standartas / žymėjimas	Profilis	Klasė	Ilgis (mm)	Kiekis, vnt.	Masė, kg/vnt.	Visų (kg)	Past
						4.0	63.2	Įvertinus … ama
pl/100	LST EN 10025-2:2019	PL8*170	S355J2	443	16	3.84	61.38	
						Cinkavimui: 3,0%	0.12	

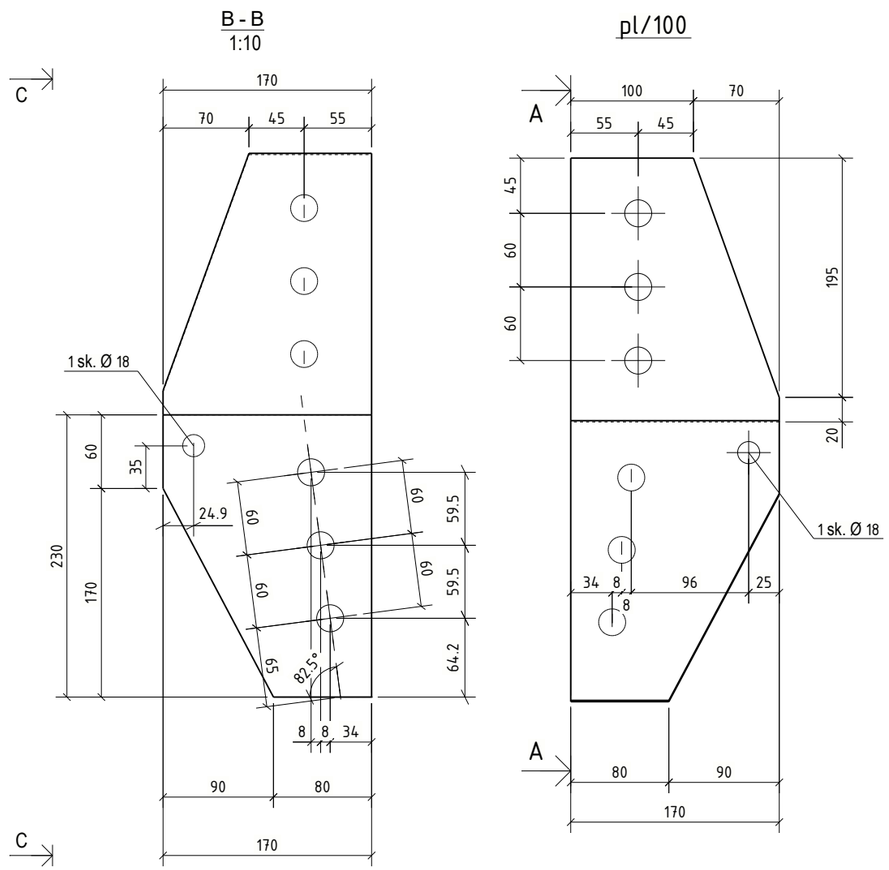

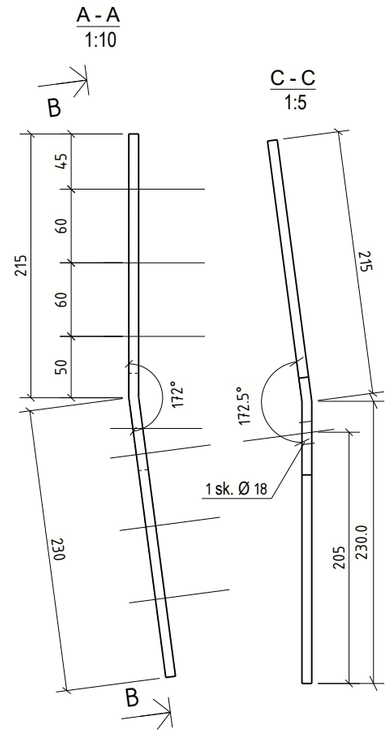

Bendrosios pastabos

Korozijos klasė	C3 (LST EN ISO 9223)	NDT patikra	EN 1090-2
Antikorozinis padengimas	Karštas cinkavimas	Tolerancijų klasė	A
Paviršiaus paruošimas	ISO 8501-3 Sa 2½ + ISO8501-1 P2	Gamyklinės medžiagos	LST EN ISO 14341-A G42
Cinkavimo reikalavimai	LST EN ISO 1461:2009	Saugos klasė	RC2
Konstrukcijų klasė	EXC2 (EN 1090-2)	Tarnavimo trukmė	50 metų.

1. Siūlių storis a, nebent pažymėta kitaip.
2. Nenurodytų siūlės, a=0,8t (t -ploniausio elemento storis).
3. Profilių sujungimo vietas derinti su projektuotojais.
4. Suvirinimo siulių paruošimas pagal LST EN ISO 9692-1;
5. Detales virinti visu lietimosi paviršiumi;

LAIDA	IŠLEID. DATA	LAIDOS STATUSAS. KEITIMŲ PRIEŽASTIS (JEI TAIKOMA)
0	2026-02-06	Statybai

KVAL. PATV. DOK. NR.

UAB "TETAS"
PLANAVIMO IR KONTROLĖS DEPARTAMENTAS
PROJEKTAVIMO SKYRIUS

STATINIO PROJEKTO PAVADINIMAS
INŽINERINIŲ TINKLŲ (ELEKTROS TINKLŲ) - 110/10 KV VANDŽIOGALOS TP,
MĖKLOS G.13, VANDŽIOGALA, KAUNO RAJ. SAV.,
SKIRSTYKLOS REKONSTRAVIMO PROJEKTAS

DOKUMENTO PAVADINIMAS: Plokštelė pl/100

Laida: 0

LT

UŽSAKOVAS/STATYTOJAS: LITGRID AB

DOKUMENTO ŽYMUO: 269-XX-TDP-SK-T1.B-pl/100

Lapas: 1

Lapų: 1

PDF-XChange Editor
Click to BUY NOW!
www.pdf-xchange.com

Žiniaraštis								
Pozicija	Standartas / žymėjimas	Profilis	Klasė	Ilgis (mm)	Kiekis, vnt.	Masė, kg/vnt.	Visų (kg)	Past
						5.5	87.4	Įvertinus [illegible]ma
pl/101	LST EN 10025-2:2019	PL8*443	S355J2	240	16	5.30	84.82	
						Cinkavimui: 3,0%	0.16	

pl/101

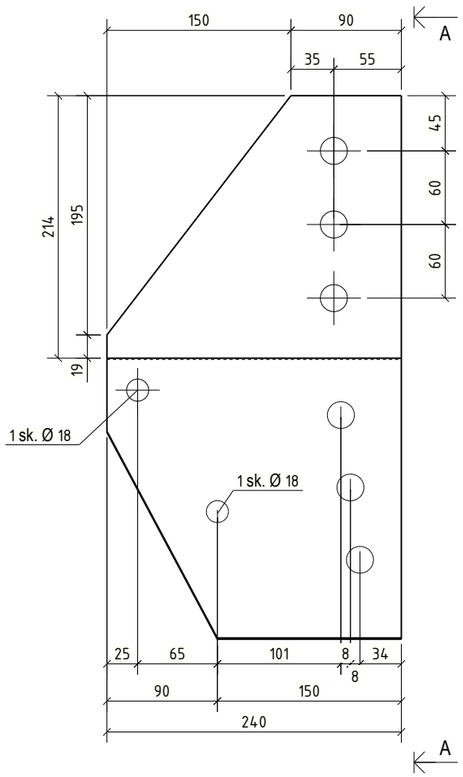

A - A
1:5

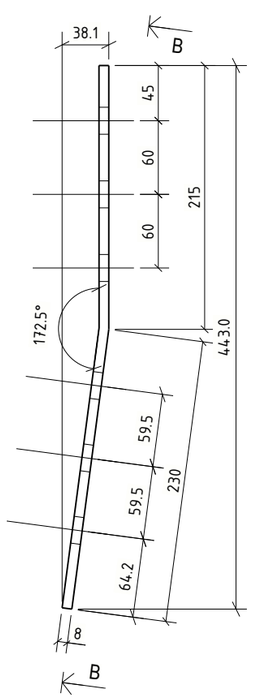

B - B
1:5

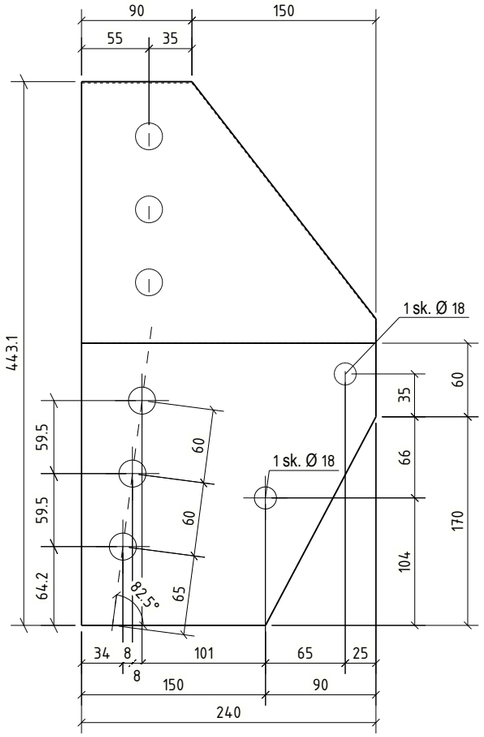

Bendrosios pastabos

Korozijos klasė	C3 (LST EN ISO 9223)	NDT patikra	EN 1090-2
Antikorozinis padengimas	Karštas cinkavimas	Tolerancijų klasė	A
Paviršiaus paruošimas	ISO 8501-3 Sa 2½ + ISO8501-1 P2	Gamyklinės medžiagos	LST EN ISO 14341-A G42
Cinkavimo reikalavimai	LST EN ISO 1461:2009	Saugos klasė	RC2
Konstrukcijų klasė	EXC2 (EN 1090-2)	Tarnavimo trukmė	50 metų.

1. Siūlių storis a, nebent pažymėta kitaip.
2. Nenurodytų siūlės, a=0,8t (t -ploniausio elemento storis).
3. Profilių sujungimo vietas derinti su projektuotojais.
4. Suvirinimo siulių paruošimas pagal LST EN ISO 9692-1;
5. Detales virinti visu lietimosi paviršiumi;

0	2026-02-06	Statybai		
LAIDA	IŠLEID. DATA	LAIDOS STATUSAS. KEITIMŲ PRIEŽASTIS (JEI TAIKOMA)		
KVAL. PATV. DOK. NR.	UAB "TETAS" PLANAVIMO IR KONTROLĖS DEPARTAMENTAS PROJEKTAVIMO SKYRIUS	STATINIO PROJEKTO PAVADINIMAS: INŽINERINIŲ TINKLŲ (ELEKTROS TINKLŲ) - 110/10 KV VANDŽIOGALOS TP, MĖKLOS G.13, VANDŽIOGALA, KAUNO RAJ. SAV., SKIRSTYKLOS REKONSTRAVIMO PROJEKTAS		
		DOKUMENTO PAVADINIMAS: Plokštelė pl/101		Laida: 0
LT	UŽSAKOVAS/STATYTOJAS: LITGRID AB	DOKUMENTO ŽYMUO: 269-XX-TDP-SK-T1.B-pl/101	Lapas: 1	Lapų: 1

PDF-XChange Editor
Click to BUY NOW!
www.pdf-xchange.com

Medžiaraštis

Pozicija	Standartas / Žymėjimas	Profilis	Klasė	Ilgis (mm)	Kiekis, vnt.	Masė, kg/vnt.	Visų (kg)	Past
						5.3	21.3	Įvertinus ... žymą
pl/102	LST EN 10025-2:2019	PL6*410	S355J2	410	4	5.16	20.63	
						Cinkavimui: 3,0%	0.15	

pl/102

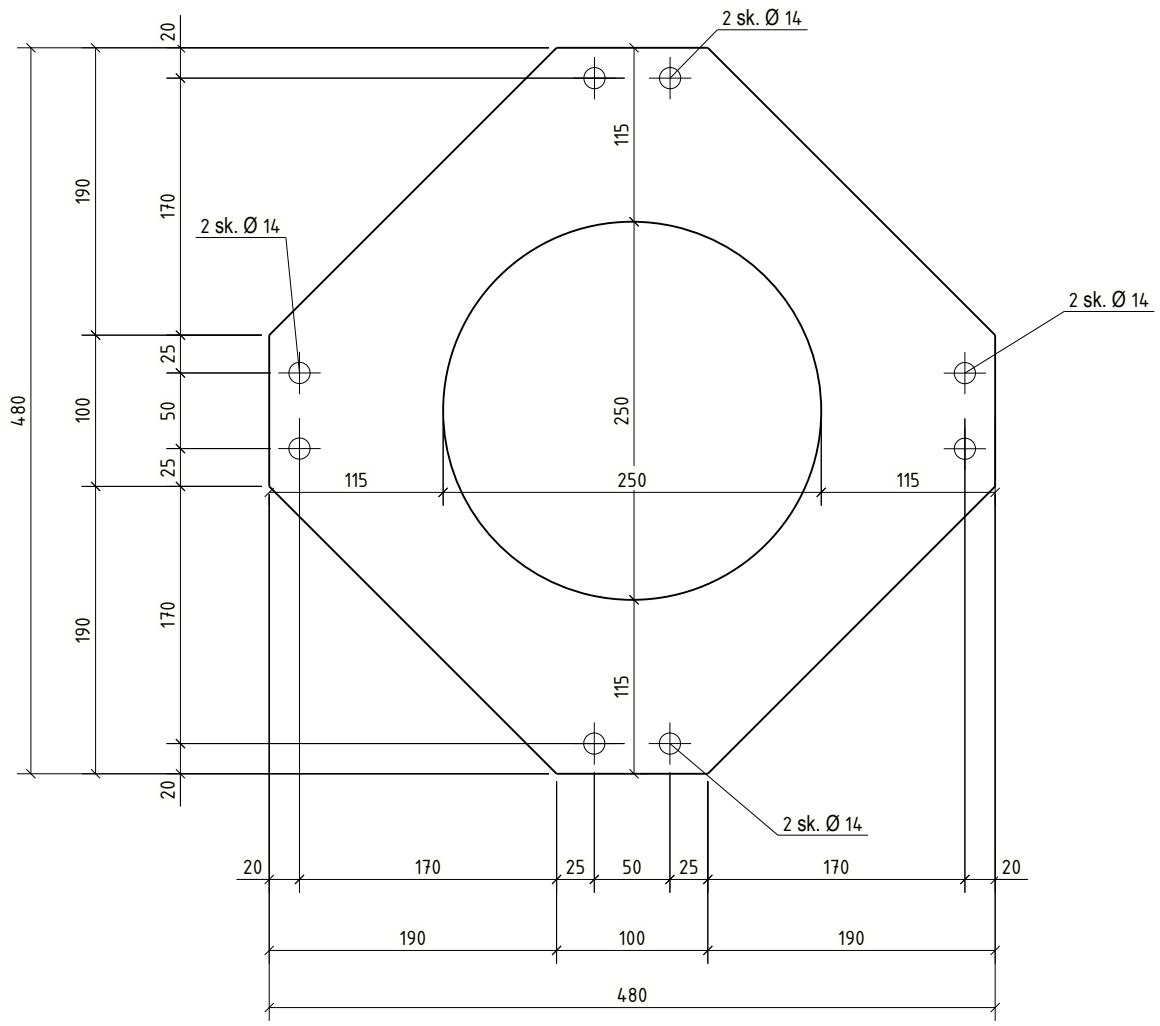

Bendrosios pastabos

Korozijos klasė	C3 (LST EN ISO 9223)	NDT patikra	EN 1090-2
Antikorozinis padengimas	Karštas cinkavimas	Tolerancijų klasė	A
Paviršiaus paruošimas	ISO 8501-3 Sa 2½ + ISO8501-1 P2	Gamyklinės medžiagos	LST EN ISO 14341-A G42
Cinkavimo reikalavimai	LST EN ISO 1461:2009	Saugos klasė	RC2
Konstrukcijų klasė	EXC2 (EN 1090-2)	Tarnavimo trukmė	50 metų.

1. Siūlių storis a, nebent pažymėta kitaip.
2. Nenurodytų siūlės, a=0,8t (t -ploniausio elemento storis).
3. Profilių sujungimo vietas derinti su projektuotojais.
4. Suvirinimo siuliu paruošimas pagal LST EN ISO 9692-1;
5. Detales virinti visu lietimosi paviršiumi;

LAIDA	IŠLEID. DATA	LAIDOS STATUSAS. KEITIMŲ PRIEŽASTIS (JEI TAIKOMA)
0	2026-02-06	Statybai

KVAL. PATV. DOK. NR.

UAB "TETAS"
PLANAVIMO IR KONTROLĖS DEPARTAMENTAS
PROJEKTAVIMO SKYRIUS

STATINIO PROJEKTO PAVADINIMAS

INŽINERINIŲ TINKLŲ (ELEKTROS TINKLŲ) - 110/10 KV VANDŽIOGALOS TP, MĖKLOS G.13, VANDŽIOGALA, KAUNO RAJ. SAV., SKIRSTYKLOS REKONSTRAVIMO PROJEKTAS

DOKUMENTO PAVADINIMAS

Plokštelė pl/102

Laida: 0

LT

UŽSAKOVAS/STATYTOJAS

LITGRID AB

DOKUMENTO ŽYMUO

269-XX-TDP-SK-T1.B-pl/102

Lapas: 1

Lapų: 1

PDF-XChange Editor
Click to BUY NOW!
www.pdf-xchange.com

Kiaraštis

Pozicija	Standartas / žymėjimas	Profilis	Klasė	Ilgis (mm)	Kiekis, vnt.	Masė, kg/vnt.	Visų (kg)	Past
						0.4	6.3	Įvertinus ...ima
pl/103	LST EN 10025-2:2019	PL10*70	S355J2	70	16	0.38	6.15	
						Cinkavimui: 3,0%	0.01	

pl/103

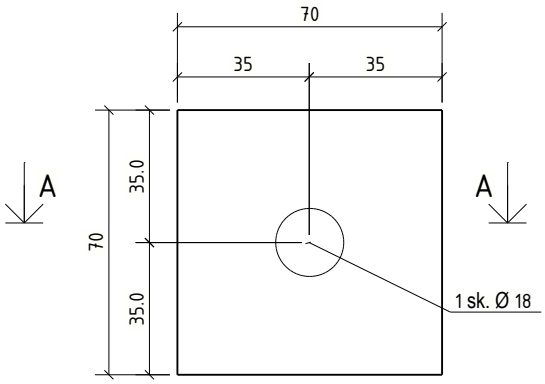

A - A
1:2

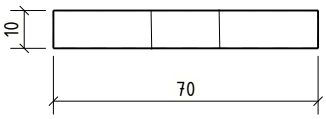

Bendrosios pastabos

Korozijos klasė	C3 (LST EN ISO 9223)	NDT patikra	EN 1090-2
Antikorozinis padengimas	Karštas cinkavimas	Tolerancijų klasė	A
Paviršiaus paruošimas	ISO 8501-3 Sa 2½ + ISO8501-1 P2	Gamyklinės medžiagos	LST EN ISO 14341-A G42
Cinkavimo reikalavimai	LST EN ISO 1461:2009	Saugos klasė	RC2
Konstrukcijų klasė	EXC2 (EN 1090-2)	Tarnavimo trukmė	50 metų.

1. Siūlių storis a, nebent pažymėta kitaip.
2. Nenurodytų siūlės, a=0,8t (t -ploniausio elemento storis).
3. Profilių sujungimo vietas derinti su projektuotojais.
4. Suvirinimo siuliu paruošimas pagal LST EN ISO 9692-1;
5. Detales virinti visu lietimosi paviršiumi;

LAIDA	IŠLEID. DATA	LAIDOS STATUSAS. KEITIMŲ PRIEŽASTIS (JEI TAIKOMA)
0	2026-02-06	Statybai

KVAL. PATV. DOK. NR.

UAB "TETAS"
PLANAVIMO IR KONTROLĖS DEPARTAMENTAS
PROJEKTAVIMO SKYRIUS

STATINIO PROJEKTO PAVADINIMAS

INŽINERINIŲ TINKLŲ (ELEKTROS TINKLŲ) - 110/10 KV VANDŽIOGALOS TP, MĖKLOS G.13, VANDŽIOGALA, KAUNO RAJ. SAV., SKIRSTYKLOS REKONSTRAVIMO PROJEKTAS

DOKUMENTO PAVADINIMAS

Plokštelė pl/103

Laida: 0

LT

UŽSAKOVAS/STATYTOJAS

LITGRID AB

DOKUMENTO ŽYMUO

269-XX-TDP-SK-T1.B-pl/103

Lapas: 1

Lapų: 1

PDF-XChange Editor
Click to BUY NOW!
www.pdf-xchange.com

Medžiaraštis

Pozicija	Standartas / žymėjimas	Profilis	Klasė	Ilgis (mm)	Kiekis, vnt.	Masė, kg/vnt.	Visų (kg)	Past
						0.3	5.1	Įvertinus ...ima
pl/104	LST EN 10025-2:2019	PL8*70	S355J2	70	16	0.31	4.92	
						Cinkavimui: 3,0%	0.01	

pl/104

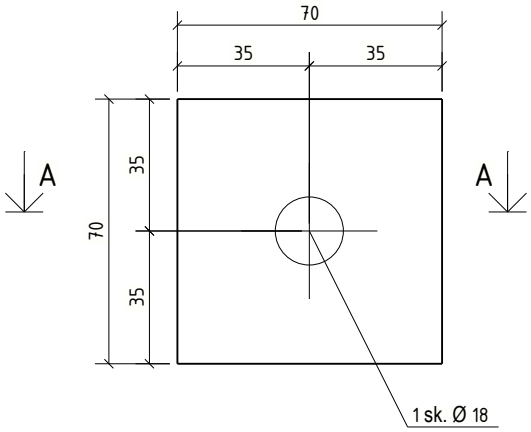

A - A
1:2

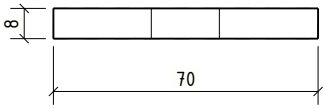

Bendrosios pastabos

Korozijos klasė	C3 (LST EN ISO 9223)	NDT patikra	EN 1090-2
Antikorozinis padengimas	Karštas cinkavimas	Tolerancijų klasė	A
Paviršiaus paruošimas	ISO 8501-3 Sa 2½ + ISO8501-1 P2	Gamyklinės medžiagos	LST EN ISO 14341-A G42
Cinkavimo reikalavimai	LST EN ISO 1461:2009	Saugos klasė	RC2
Konstrukcijų klasė	EXC2 (EN 1090-2)	Tarnavimo trukmė	50 metų.

1. Siūlių storis a, nebent pažymėta kitaip.
2. Nenurodytų siūlės, a=0,8t (t -ploniausio elemento storis).
3. Profilių sujungimo vietas derinti su projektuotojais.
4. Suvirinimo siuliu paruošimas pagal LST EN ISO 9692-1;
5. Detales virinti visu lietimosi paviršiumi;

LAIDA	IŠLEID. DATA	LAIDOS STATUSAS. KEITIMŲ PRIEŽASTIS (JEI TAIKOMA)
0	2026-02-06	Statybai

KVAL. PATV. DOK. NR.

UAB "TETAS"
PLANAVIMO IR KONTROLĖS DEPARTAMENTAS
PROJEKTAVIMO SKYRIUS

STATINIO PROJEKTO PAVADINIMAS

INŽINERINIŲ TINKLŲ (ELEKTROS TINKLŲ) - 110/10 KV VANDŽIOGALOS TP, MĖKLOS G.13, VANDŽIOGALA, KAUNO RAJ. SAV., SKIRSTYKLOS REKONSTRAVIMO PROJEKTAS

DOKUMENTO PAVADINIMAS

Plokštelė pl/104

Laida: 0

LT

UŽSAKOVAS/STATYTOJAS

LITGRID AB

DOKUMENTO ŽYMUO

269-XX-TDP-SK-T1.B-pl/104

Lapas: 1

Lapų: 1

PDF-XChange Editor
Click to BUY NOW!
www.pdf-xchange.com

Žiniaraštis

Pozicija	Standartas / žymėjimas	Profilis	Klasė	Ilgis (mm)	Kiekis, vnt.	Masė, kg/vnt.	Visų (kg)	Past
						1.7	27.9	Įvertinus ...ima
pl/200	LST EN 10025-2:2019	PL10*120	S355J2	180	16	1.70	27.13	
						Cinkavimui: 3,0%	0.05	

pl/200

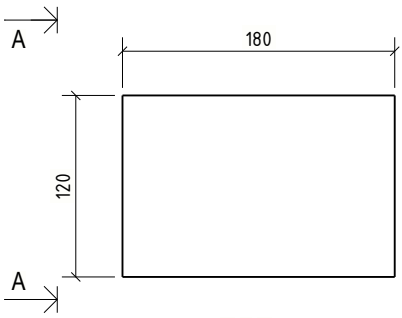

A – A
1:5

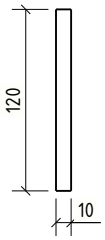

Bendrosios pastabos

Korozijos klasė	C3 (LST EN ISO 9223)	NDT patikra	EN 1090-2
Antikorozinis padengimas	Karštas cinkavimas	Tolerancijų klasė	A
Paviršiaus paruošimas	ISO 8501-3 Sa 2½ + ISO8501-1 P2	Gamyklinės medžiagos	LST EN ISO 14341-A G42
Cinkavimo reikalavimai	LST EN ISO 1461:2009	Saugos klasė	RC2
Konstrukcijų klasė	EXC2 (EN 1090-2)	Tarnavimo trukmė	50 metų.

1. Siūlių storis a, nebent pažymėta kitaip.
2. Nenurodytų siūlės, a=0,8t (t -ploniausio elemento storis).
3. Profilių sujungimo vietas derinti su projektuotojais.
4. Suvirinimo siuliu paruošimas pagal LST EN ISO 9692-1;
5. Detales virinti visu lietimosi paviršiumi;

LAIDA	IŠLEID. DATA	LAIDOS STATUSAS. KEITIMŲ PRIEŽASTIS (JEI TAIKOMA)
0	2026-02-06	Statybai

KVAL. PATV. DOK. NR.

UAB "TETAS"
PLANAVIMO IR KONTROLĖS DEPARTAMENTAS
PROJEKTAVIMO SKYRIUS

STATINIO PROJEKTO PAVADINIMAS

INŽINERINIŲ TINKLŲ (ELEKTROS TINKLŲ) – 110/10 KV VANDŽIOGALOS TP, MĖKLOS G.13, VANDŽIOGALA, KAUNO RAJ. SAV., SKIRSTYKLOS REKONSTRAVIMO PROJEKTAS

DOKUMENTO PAVADINIMAS

Plokštelė pl/200

Laida: 0

LT

UŽSAKOVAS/STATYTOJAS

LITGRID AB

DOKUMENTO ŽYMUO

269-XX-TDP-SK-T1.B-pl/200

Lapas: 1 | Lapų: 1

PDF-XChange Editor
Click to BUY NOW!
www.pdf-xchange.com

Medžiaraštis

Pozicija	Standartas / Žymėjimas	Profilis	Klasė	Ilgis (mm)	Kiekis, vnt.	Masė, kg/vnt.	Visų (kg)	Past
						0.7	5.8	Įvertinus ...ima
pl/201	LST EN 10025-2:2019	PL8*70	S355J2	160	8	0.70	5.63	
						Cinkavimui: 3,0%	0.02	

pl/201

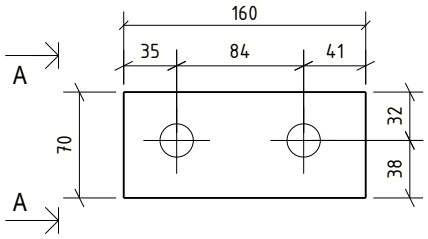

A – A
1:5

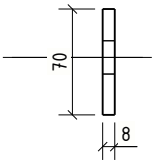

Bendrosios pastabos

Korozijos klasė	C3 (LST EN ISO 9223)	NDT patikra	EN 1090-2
Antikorozinis padengimas	Karštas cinkavimas	Tolerancijų klasė	A
Paviršiaus paruošimas	ISO 8501-3 Sa 2½ + ISO8501-1 P2	Gamyklinės medžiagos	LST EN ISO 14341-A G42
Cinkavimo reikalavimai	LST EN ISO 1461:2009	Saugos klasė	RC2
Konstrukcijų klasė	EXC2 (EN 1090-2)	Tarnavimo trukmė	50 metų.

1. Siūlių storis a, nebent pažymėta kitaip.
2. Nenurodytų siūlės, a=0,8t (t -ploniausio elemento storis).
3. Profilių sujungimo vietas derinti su projektuotojais.
4. Suvirinimo siuliu paruošimas pagal LST EN ISO 9692-1;
5. Detales virinti visu lietimosi paviršiumi;

LAIDA	IŠLEID. DATA	LAIDOS STATUSAS. KEITIMŲ PRIEŽASTIS (JEI TAIKOMA)
0	2026-02-06	Statybai

KVAL. PATV. DOK. NR.

UAB "TETAS"
PLANAVIMO IR KONTROLĖS DEPARTAMENTAS
PROJEKTAVIMO SKYRIUS

STATINIO PROJEKTO PAVADINIMAS

INŽINERINIŲ TINKLŲ (ELEKTROS TINKLŲ) – 110/10 KV VANDŽIOGALOS TP, MĖKLOS G.13, VANDŽIOGALA, KAUNO RAJ. SAV., SKIRSTYKLOS REKONSTRAVIMO PROJEKTAS

DOKUMENTO PAVADINIMAS

Plokštelė pl/201

Laida: 0

LT

UŽSAKOVAS/STATYTOJAS

LITGRID AB

DOKUMENTO ŽYMUO

269-XX-TDP-SK-T1.B-pl/201

Lapas: 1

Lapų: 1

PDF-XChange Editor
Click to BUY NOW!
www.pdf-xchange.com

Žiniaraštis

Pozicija	Standartas / žymėjimas	Profilis	Klasė	Ilgis (mm)	Kiekis, vnt.	Masė, kg/vnt.	Visų (kg)	Past
						0.3	2.3	Įvertinus ...ima
pl/202	LST EN 10025-2:2019	PL10*60	S355J2	60	8	0.27	2.19	
						Cinkavimui: 3,0%	0.01	

pl/202

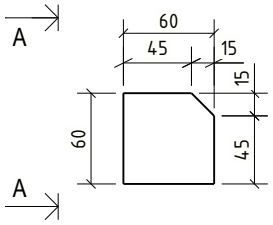

A – A
1:5

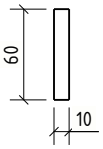

Bendrosios pastabos

Korozijos klasė	C3 (LST EN ISO 9223)	NDT patikra	EN 1090-2
Antikorozinis padengimas	Karštas cinkavimas	Tolerancijų klasė	A
Paviršiaus paruošimas	ISO 8501-3 Sa 2½ + ISO8501-1 P2	Gamyklinės medžiagos	LST EN ISO 14341-A G42
Cinkavimo reikalavimai	LST EN ISO 1461:2009	Saugos klasė	RC2
Konstrukcijų klasė	EXC2 (EN 1090-2)	Tarnavimo trukmė	50 metų.

1. Siūlių storis a, nebent pažymėta kitaip.
2. Nenurodytų siūlės, a=0,8t (t -ploniausio elemento storis).
3. Profilių sujungimo vietas derinti su projektuotojais.
4. Suvirinimo siuliu paruošimas pagal LST EN ISO 9692-1;
5. Detales virinti visu lietimosi paviršiumi;

LAIDA	IŠLEID. DATA	LAIDOS STATUSAS. KEITIMŲ PRIEŽASTIS (JEI TAIKOMA)
0	2026-02-06	Statybai

KVAL. PATV. DOK. NR.

UAB "TETAS"
PLANAVIMO IR KONTROLĖS DEPARTAMENTAS
PROJEKTAVIMO SKYRIUS

STATINIO PROJEKTO PAVADINIMAS

INŽINERINIŲ TINKLŲ (ELEKTROS TINKLŲ) - 110/10 KV VANDŽIOGALOS TP, MĖKLOS G.13, VANDŽIOGALA, KAUNO RAJ. SAV., SKIRSTYKLOS REKONSTRAVIMO PROJEKTAS

DOKUMENTO PAVADINIMAS

Plokštelė pl/202

Laida: 0

LT

UŽSAKOVAS/STATYTOJAS

LITGRID AB

DOKUMENTO ŽYMUO

269-XX-TDP-SK-T1.B-pl/202

Lapas: 1

Lapų: 1

PDF-XChange Editor
Click to BUY NOW!
www.pdf-xchange.com

Žiniaraštis

Pozicija	Standartas / žymėjimas	Profilis	Klasė	Ilgis (mm)	Kiekis, vnt.	Masė, kg/vnt.	Visų (kg)	Past
						0.9	14.5	Įvertinus ...ima
pl/203	LST EN 10025-2:2019	PL8*70	S355J2	200	16	0.88	14.07	
						Cinkavimui: 3,0%	0.03	

pl/203

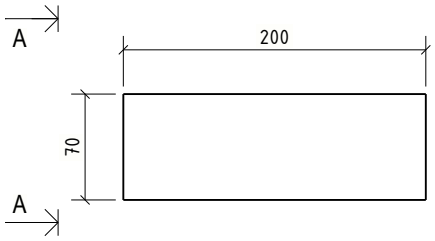

A – A
1:5

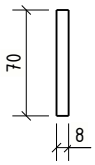

Bendrosios pastabos

Korozijos klasė	C3 (LST EN ISO 9223)	NDT patikra	EN 1090-2
Antikorozinis padengimas	Karštas cinkavimas	Tolerancijų klasė	A
Paviršiaus paruošimas	ISO 8501-3 Sa 2½ + ISO8501-1 P2	Gamyklinės medžiagos	LST EN ISO 14341-A G42
Cinkavimo reikalavimai	LST EN ISO 1461:2009	Saugos klasė	RC2
Konstrukcijų klasė	EXC2 (EN 1090-2)	Tarnavimo trukmė	50 metų.

1. Siūlių storis a, nebent pažymėta kitaip.
2. Nenurodytų siūlės, a=0,8t (t -ploniausio elemento storis).
3. Profilių sujungimo vietas derinti su projektuotojais.
4. Suvirinimo siuliu paruošimas pagal LST EN ISO 9692-1;
5. Detales virinti visu lietimosi paviršiumi;

LAIDA	IŠLEID. DATA	LAIDOS STATUSAS. KEITIMŲ PRIEŽASTIS (JEI TAIKOMA)
0	2026-02-06	Statybai

KVAL. PATV. DOK. NR.

UAB "TETAS"
PLANAVIMO IR KONTROLĖS DEPARTAMENTAS
PROJEKTAVIMO SKYRIUS

STATINIO PROJEKTO PAVADINIMAS

INŽINERINIŲ TINKLŲ (ELEKTROS TINKLŲ) – 110/10 KV VANDŽIOGALOS TP, MĖKLOS G.13, VANDŽIOGALA, KAUNO RAJ. SAV., SKIRSTYKLOS REKONSTRAVIMO PROJEKTAS

DOKUMENTO PAVADINIMAS

Plokštelė pl/203

Laida: 0

LT

UŽSAKOVAS/STATYTOJAS

LITGRID AB

DOKUMENTO ŽYMUO

269-XX-TDP-SK-T1.B-pl/203

Lapas: 1 | Lapų: 1

PDF-XChange Editor
Click to BUY NOW!
www.pdf-xchange.com

Medžiaraštis

Pozicija	Standartas / Žymėjimas	Profilis	Klasė	Ilgis (mm)	Kiekis, vnt.	Masė, kg/vnt.	Visų (kg)	Past…
						0.7	16.8	Įvertinus … žymą
pl/300	LST EN 10025-2:2019	PL6*60	S355J2	240	24	0.68	16.28	
						Cinkavimui: 3,0%	0.02	

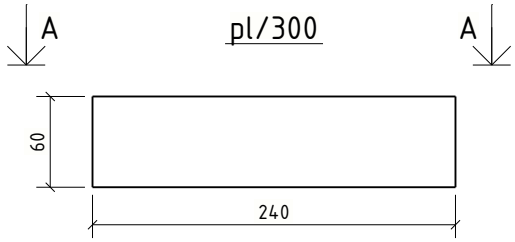

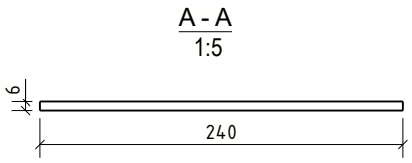

Bendrosios pastabos

Korozijos klasė	C3 (LST EN ISO 9223)	NDT patikra	EN 1090-2
Antikorozinis padengimas	Karštas cinkavimas	Tolerancijų klasė	A
Paviršiaus paruošimas	ISO 8501-3 Sa 2½ + ISO8501-1 P2	Gamyklinės medžiagos	LST EN ISO 14341-A G42
Cinkavimo reikalavimai	LST EN ISO 1461:2009	Saugos klasė	RC2
Konstrukcijų klasė	EXC2 (EN 1090-2)	Tarnavimo trukmė	50 metų.

1. Siūlių storis a, nebent pažymėta kitaip.
2. Nenurodytų siūlės, a=0,8t (t -ploniausio elemento storis).
3. Profilių sujungimo vietas derinti su projektuotojais.
4. Suvirinimo siuliu paruošimas pagal LST EN ISO 9692-1;
5. Detales virinti visu lietimosi paviršiumi;

LAIDA	IŠLEID. DATA	LAIDOS STATUSAS. KEITIMŲ PRIEŽASTIS (JEI TAIKOMA)
0	2026-02-06	Statybai

KVAL. PATV. DOK. NR.

UAB "TETAS"
PLANAVIMO IR KONTROLĖS DEPARTAMENTAS
PROJEKTAVIMO SKYRIUS

STATINIO PROJEKTO PAVADINIMAS

INŽINERINIŲ TINKLŲ (ELEKTROS TINKLŲ) - 110/10 KV VANDŽIOGALOS TP, MĖKLOS G.13, VANDŽIOGALA, KAUNO RAJ. SAV., SKIRSTYKLOS REKONSTRAVIMO PROJEKTAS

DOKUMENTO PAVADINIMAS

Plokštelė pl/300

Laida: 0

LT

UŽSAKOVAS/STATYTOJAS

LITGRID AB

DOKUMENTO ŽYMUO

269-XX-TDP-SK-T1.B-pl/300

Lapas: 1

Lapų: 1

PDF-XChange Editor
Click to BUY NOW!
www.pdf-xchange.com

Medžiaraštis

Pozicija	Standartas / Žymėjimas	Profilis	Klasė	Ilgis (mm)	Kiekis, vnt.	Masė, kg/vnt.	Visų (kg)	Past
						1.0	8.1	Įvertinus ...ima
pl/301	LST EN 10025-2:2019	PL6*80	S355J2	260	8	0.98	7.84	
						Cinkavimui: 3,0%	0.03	

pl/301

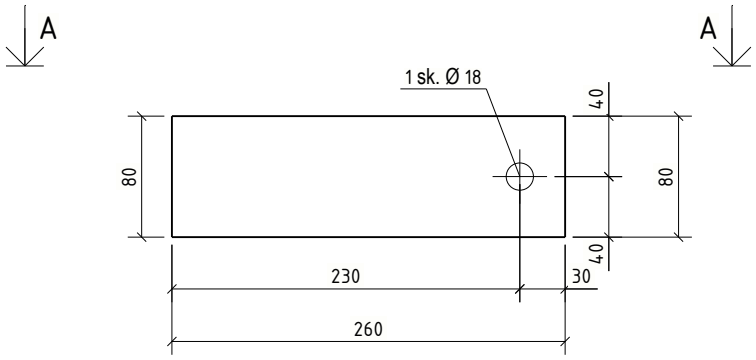

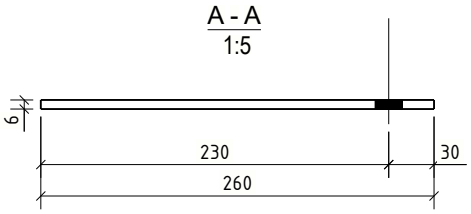

Bendrosios pastabos

Korozijos klasė	C3 (LST EN ISO 9223)	NDT patikra	EN 1090-2
Antikorozinis padengimas	Karštas cinkavimas	Tolerancijų klasė	A
Paviršiaus paruošimas	ISO 8501-3 Sa 2½ + ISO8501-1 P2	Gamyklinės medžiagos	LST EN ISO 14341-A G42
Cinkavimo reikalavimai	LST EN ISO 1461:2009	Saugos klasė	RC2
Konstrukcijų klasė	EXC2 (EN 1090-2)	Tarnavimo trukmė	50 metų.

1. Siūlių storis a, nebent pažymėta kitaip.
2. Nenurodytų siūlės, a=0,8t (t -ploniausio elemento storis).
3. Profilių sujungimo vietas derinti su projektuotojais.
4. Suvirinimo siulių paruošimas pagal LST EN ISO 9692-1;
5. Detales virinti visu lietimosi paviršiumi;

LAIDA	IŠLEID. DATA	LAIDOS STATUSAS. KEITIMŲ PRIEŽASTIS (JEI TAIKOMA)
0	2026-02-06	Statybai

KVAL. PATV. DOK. NR.

UAB "TETAS"
PLANAVIMO IR KONTROLĖS DEPARTAMENTAS
PROJEKTAVIMO SKYRIUS

STATINIO PROJEKTO PAVADINIMAS

INŽINERINIŲ TINKLŲ (ELEKTROS TINKLŲ) - 110/10 KV VANDŽIOGALOS TP, MĖKLOS G.13, VANDŽIOGALA, KAUNO RAJ. SAV., SKIRSTYKLOS REKONSTRAVIMO PROJEKTAS

DOKUMENTO PAVADINIMAS

Plokštelė pl/301

Laida: 0

LT

UŽSAKOVAS/STATYTOJAS

LITGRID AB

DOKUMENTO ŽYMUO

269-XX-TDP-SK-T1.B-pl/301

Lapas: 1

Lapų: 1

PDF-XChange Editor
Click to BUY NOW!
www.pdf-xchange.com

Medžiaraštis

Pozicija	Standartas / žymėjimas	Profilis	Klasė	Ilgis (mm)	Kiekis, vnt.	Masė, kg/vnt.	Visų (kg)	Past
						0.3	1.4	Įvertinus
pl/302	LST EN 10025-2:2019	PL6*60	S355J2	120	4	0.34	1.35	
						Cinkavimui: 3,0%	0.01	

pl/302

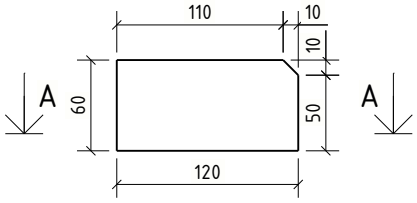

A - A
1:5

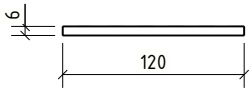

Bendrosios pastabos

Korozijos klasė	C3 (LST EN ISO 9223)	NDT patikra	EN 1090-2
Antikorozinis padengimas	Karštas cinkavimas	Tolerancijų klasė	A
Paviršiaus paruošimas	ISO 8501-3 Sa 2½ + ISO8501-1 P2	Gamyklinės medžiagos	LST EN ISO 14341-A G42
Cinkavimo reikalavimai	LST EN ISO 1461:2009	Saugos klasė	RC2
Konstrukcijų klasė	EXC2 (EN 1090-2)	Tarnavimo trukmė	50 metų.

1. Siūlių storis a, nebent pažymėta kitaip.
2. Nenurodytų siūlės, a=0,8t (t -ploniausio elemento storis).
3. Profilių sujungimo vietas derinti su projektuotojais.
4. Suvirinimo siuliu paruošimas pagal LST EN ISO 9692-1;
5. Detales virinti visu lietimosi paviršiumi;

LAIDA	IŠLEID. DATA	LAIDOS STATUSAS. KEITIMŲ PRIEŽASTIS (JEI TAIKOMA)
0	2026-02-06	Statybai

KVAL. PATV. DOK. NR.

UAB "TETAS"
PLANAVIMO IR KONTROLĖS DEPARTAMENTAS
PROJEKTAVIMO SKYRIUS

STATINIO PROJEKTO PAVADINIMAS

INŽINERINIŲ TINKLŲ (ELEKTROS TINKLŲ) - 110/10 KV VANDŽIOGALOS TP, MĖKLOS G.13, VANDŽIOGALA, KAUNO RAJ. SAV., SKIRSTYKLOS REKONSTRAVIMO PROJEKTAS

DOKUMENTO PAVADINIMAS

Plokštelė pl/302

Laida: 0

LT

UŽSAKOVAS/STATYTOJAS

LITGRID AB

DOKUMENTO ŽYMUO

269-XX-TDP-SK-T1.B-pl/302

Lapas: 1

Lapų: 1

PDF-XChange Editor
Click to BUY NOW!
www.pdf-xchange.com

Kiekių žiniaraštis

Pozicija	Standartas / žymėjimas	Profilis	Klasė	Ilgis (mm)	Kiekis, vnt.	Masė, kg/vnt.	Visų (kg)	Past
						0.1	0.2	Įvertinus
pl/303	LST EN 10025-2:2019	PL6*60	S355J2	60	2	0.11	0.22	
						Cinkavimui: 3,0%	0.00	

pl/303

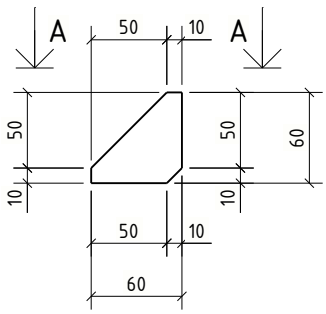

A - A
1:5

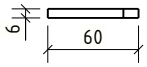

Bendrosios pastabos

Korozijos klasė	C3 (LST EN ISO 9223)	NDT patikra	EN 1090-2
Antikorozinis padengimas	Karštas cinkavimas	Tolerancijų klasė	A
Paviršiaus paruošimas	ISO 8501-3 Sa 2½ + ISO8501-1 P2	Gamyklinės medžiagos	LST EN ISO 14341-A G42
Cinkavimo reikalavimai	LST EN ISO 1461:2009	Saugos klasė	RC2
Konstrukcijų klasė	EXC2 (EN 1090-2)	Tarnavimo trukmė	50 metų.

1. Siūlių storis a, nebent pažymėta kitaip.
2. Nenurodytų siūlės, a=0,8t (t -ploniausio elemento storis).
3. Profilių sujungimo vietas derinti su projektuotojais.
4. Suvirinimo siuliu paruošimas pagal LST EN ISO 9692-1;
5. Detales virinti visu lietimosi paviršiumi;

LAIDA	IŠLEID. DATA	LAIDOS STATUSAS. KEITIMŲ PRIEŽASTIS (JEI TAIKOMA)
0	2026-02-06	Statybai

KVAL. PATV. DOK. NR.

UAB "TETAS"
PLANAVIMO IR KONTROLĖS DEPARTAMENTAS
PROJEKTAVIMO SKYRIUS

STATINIO PROJEKTO PAVADINIMAS

INŽINERINIŲ TINKLŲ (ELEKTROS TINKLŲ) - 110/10 KV VANDŽIOGALOS TP, MĖKLOS G.13, VANDŽIOGALA, KAUNO RAJ. SAV., SKIRSTYKLOS REKONSTRAVIMO PROJEKTAS

DOKUMENTO PAVADINIMAS

Plokštelė pl/303

Laida: 0

LT

UŽSAKOVAS/STATYTOJAS

LITGRID AB

DOKUMENTO ŽYMUO

269-XX-TDP-SK-T1.B-pl/303

Lapas: 1

Lapų: 1

PDF-XChange Editor
Click to BUY NOW!
www.pdf-xchange.com

Žiniaraštis

Pozicija	Standartas / žymėjimas	Profilis	Klasė	Ilgis (mm)	Kiekis, vnt.	Masė, kg/vnt.	Visų (kg)	Past
						0.7	22.4	Įvertinus
pl/400	LST EN 10025-2:2019	PL6*60	S355J2	240	32	0.68	21.70	
						Cinkavimui: 3,0%	0.02	

pl/400

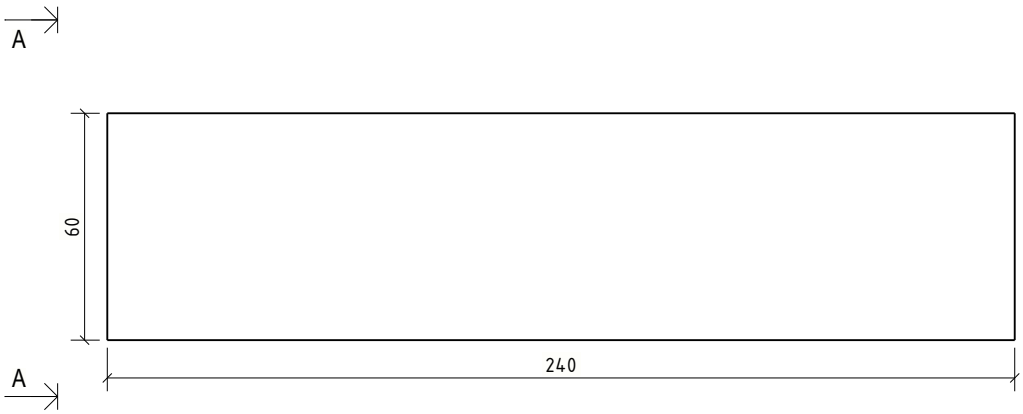

A - A



Bendrosios pastabos

Korozijos klasė	C3 (LST EN ISO 9223)	NDT patikra	EN 1090-2
Antikorozinis padengimas	Karštas cinkavimas	Tolerancijų klasė	A
Paviršiaus paruošimas	ISO 8501-3 Sa 2½ + ISO8501-1 P2	Gamyklinės medžiagos	LST EN ISO 14341-A G42
Cinkavimo reikalavimai	LST EN ISO 1461:2009	Saugos klasė	RC2
Konstrukcijų klasė	EXC2 (EN 1090-2)	Tarnavimo trukmė	50 metų.

1. Siūlių storis a, nebent pažymėta kitaip.
2. Nenurodytų siūlės, a=0,8t (t -ploniausio elemento storis).
3. Profilių sujungimo vietas derinti su projektuotojais.
4. Suvirinimo siuliu paruošimas pagal LST EN ISO 9692-1;
5. Detales virinti visu lietimosi paviršiumi;

LAIDA	IŠLEID. DATA	LAIDOS STATUSAS. KEITIMŲ PRIEŽASTIS (JEI TAIKOMA)
0	2026-02-06	Statybai

KVAL. PATV. DOK. NR.

UAB "TETAS"
PLANAVIMO IR KONTROLĖS DEPARTAMENTAS
PROJEKTAVIMO SKYRIUS

STATINIO PROJEKTO PAVADINIMAS

INŽINERINIŲ TINKLŲ (ELEKTROS TINKLŲ) - 110/10 KV VANDŽIOGALOS TP, MĖKLOS G.13, VANDŽIOGALA, KAUNO RAJ. SAV., SKIRSTYKLOS REKONSTRAVIMO PROJEKTAS

DOKUMENTO PAVADINIMAS

Plokštelė pl/400

Laida: 0

LT

UŽSAKOVAS/STATYTOJAS

LITGRID AB

DOKUMENTO ŽYMUO

269-XX-TDP-SK-T1.B-pl/400

Lapas: 1

Lapų: 1

PDF-XChange Editor
Click to BUY NOW!
www.pdf-xchange.com

Medžiaraštis

Pozicija	Standartas / žymėjimas	Profilis	Klasė	Ilgis (mm)	Kiekis, vnt.	Masė, kg/vnt.	Visų (kg)	Past
						0.5	3.7	Įvertinus
pl/401	LST EN 10025-2:2019	PL8*60	S355J2	120	8	0.45	3.59	
						Cinkavimui: 3,0%	0.01	

pl/401

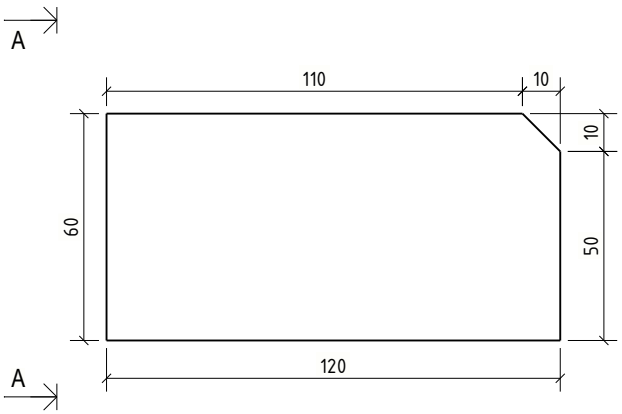

A – A
1:2

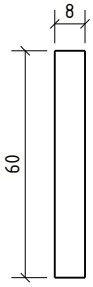

Bendrosios pastabos

Korozijos klasė	C3 (LST EN ISO 9223)	NDT patikra	EN 1090-2
Antikorozinis padengimas	Karštas cinkavimas	Tolerancijų klasė	A
Paviršiaus paruošimas	ISO 8501-3 Sa 2½ + ISO8501-1 P2	Gamyklinės medžiagos	LST EN ISO 14341-A G42
Cinkavimo reikalavimai	LST EN ISO 1461:2009	Saugos klasė	RC2
Konstrukcijų klasė	EXC2 (EN 1090-2)	Tarnavimo trukmė	50 metų.

1. Siūlių storis a, nebent pažymėta kitaip.
2. Nenurodytų siūlės, a=0,8t (t -ploniausio elemento storis).
3. Profilių sujungimo vietas derinti su projektuotojais.
4. Suvirinimo siuliu paruošimas pagal LST EN ISO 9692-1;
5. Detales virinti visu lietimosi paviršiumi;

LAIDA	IŠLEID. DATA	LAIDOS STATUSAS. KEITIMŲ PRIEŽASTIS (JEI TAIKOMA)
0	2026-02-06	Statybai

KVAL. PATV. DOK. NR.

UAB "TETAS"
PLANAVIMO IR KONTROLĖS DEPARTAMENTAS
PROJEKTAVIMO SKYRIUS

STATINIO PROJEKTO PAVADINIMAS

INŽINERINIŲ TINKLŲ (ELEKTROS TINKLŲ) – 110/10 KV VANDŽIOGALOS TP, MĖKLOS G.13, VANDŽIOGALA, KAUNO RAJ. SAV., SKIRSTYKLOS REKONSTRAVIMO PROJEKTAS

DOKUMENTO PAVADINIMAS

Plokštelė pl/401

Laida: 0

LT

UŽSAKOVAS/STATYTOJAS

LITGRID AB

DOKUMENTO ŽYMUO

269-XX-TDP-SK-T1.B-pl/401

Lapas: 1

Lapų: 1

PDF-XChange Editor
Click to BUY NOW!
www.pdf-xchange.com

Medžiaraštis

Pozicija	Standartas / Žymėjimas	Profilis	Klasė	Ilgis (mm)	Kiekis, vnt.	Masė, kg/vnt.	Visų (kg)	Past
						0.1	0.6	Įvertinus ...ima
pl/402	LST EN 10025-2:2019	PL8*60	S355J2	60	4	0.14	0.58	
						Cinkavimui: 3,0%	0.00	

pl/402

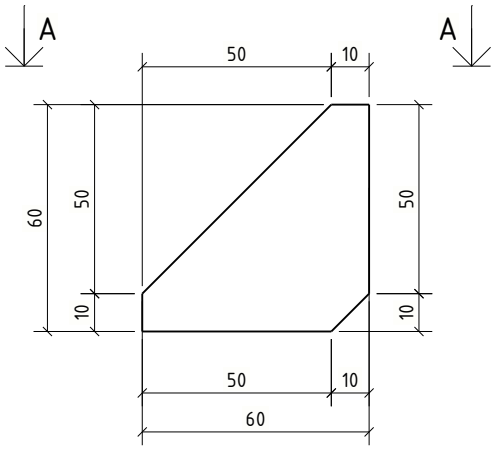

A - A
1:2

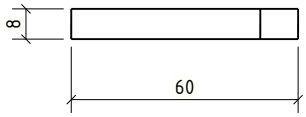

Bendrosios pastabos

Korozijos klasė	C3 (LST EN ISO 9223)	NDT patikra	EN 1090-2
Antikorozinis padengimas	Karštas cinkavimas	Tolerancijų klasė	A
Paviršiaus paruošimas	ISO 8501-3 Sa 2½ + ISO8501-1 P2	Gamyklinės medžiagos	LST EN ISO 14341-A G42
Cinkavimo reikalavimai	LST EN ISO 1461:2009	Saugos klasė	RC2
Konstrukcijų klasė	EXC2 (EN 1090-2)	Tarnavimo trukmė	50 metų.

1. Siūlių storis a, nebent pažymėta kitaip.
2. Nenurodytų siūlės, a=0,8t (t -ploniausio elemento storis).
3. Profilių sujungimo vietas derinti su projektuotojais.
4. Suvirinimo siuliu paruošimas pagal LST EN ISO 9692-1;
5. Detales virinti visu lietimosi paviršiumi;

LAIDA	IŠLEID. DATA	LAIDOS STATUSAS. KEITIMŲ PRIEŽASTIS (JEI TAIKOMA)
0	2026-02-06	Statybai

KVAL. PATV. DOK. NR.

UAB "TETAS"
PLANAVIMO IR KONTROLĖS DEPARTAMENTAS
PROJEKTAVIMO SKYRIUS

STATINIO PROJEKTO PAVADINIMAS

INŽINERINIŲ TINKLŲ (ELEKTROS TINKLŲ) - 110/10 KV VANDŽIOGALOS TP, MĖKLOS G.13, VANDŽIOGALA, KAUNO RAJ. SAV., SKIRSTYKLOS REKONSTRAVIMO PROJEKTAS

DOKUMENTO PAVADINIMAS

Plokštelė pl/402

LT

UŽSAKOVAS/STATYTOJAS

LITGRID AB

DOKUMENTO ŽYMUO

269-XX-TDP-SK-T1.B-pl/402

Lapas	Lapų
1	1

PDF-XChange Editor
Click to BUY NOW!
www.pdf-xchange.com

Medžiaraštis

Pozicija	Standartas / žymėjimas	Profilis	Klasė	Ilgis (mm)	Kiekis, vnt.	Masė, kg/vnt.	Visų (kg)	Past
						1.0	8.1	Įvertinus
pl/403	LST EN 10025-2:2019	PL6*80	S355J2	260	8	0.98	7.84	
						Cinkavimui: 3,0%	0.03	

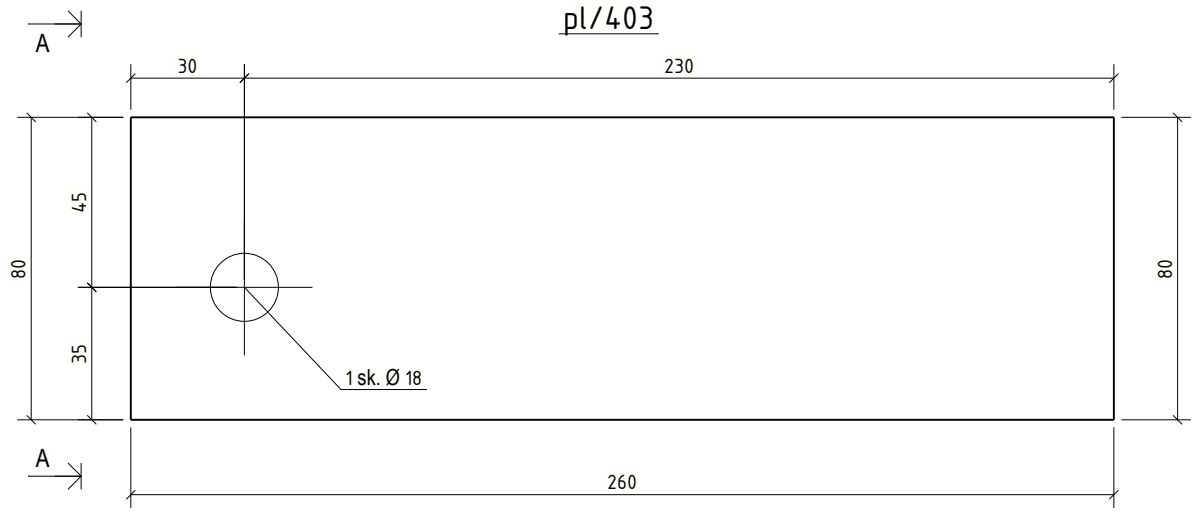

A - A

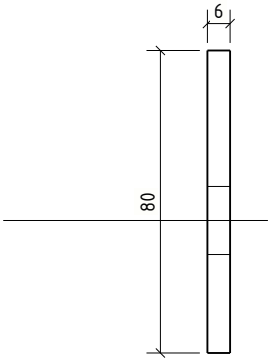

Bendrosios pastabos

Korozijos klasė	C3 (LST EN ISO 9223)	NDT patikra	EN 1090-2
Antikorozinis padengimas	Karštas cinkavimas	Tolerancijų klasė	A
Paviršiaus paruošimas	ISO 8501-3 Sa 2½ + ISO8501-1 P2	Gamyklinės medžiagos	LST EN ISO 14341-A G42
Cinkavimo reikalavimai	LST EN ISO 1461:2009	Saugos klasė	RC2
Konstrukcijų klasė	EXC2 (EN 1090-2)	Tarnavimo trukmė	50 metų.

1. Siūlių storis a, nebent pažymėta kitaip.
2. Nenurodytų siūlės, a=0,8t (t -ploniausio elemento storis).
3. Profilių sujungimo vietas derinti su projektuotojais.
4. Suvirinimo siuliu paruošimas pagal LST EN ISO 9692-1;
5. Detales virinti visu lietimosi paviršiumi;

LAIDA	IŠLEID. DATA	LAIDOS STATUSAS. KEITIMŲ PRIEŽASTIS (JEI TAIKOMA)
0	2026-02-06	Statybai

KVAL. PATV. DOK. NR.

UAB "TETAS"
PLANAVIMO IR KONTROLĖS DEPARTAMENTAS
PROJEKTAVIMO SKYRIUS

STATINIO PROJEKTO PAVADINIMAS

INŽINERINIŲ TINKLŲ (ELEKTROS TINKLŲ) - 110/10 KV VANDŽIOGALOS TP, MĖKLOS G.13, VANDŽIOGALA, KAUNO RAJ. SAV., SKIRSTYKLOS REKONSTRAVIMO PROJEKTAS

DOKUMENTO PAVADINIMAS

Plokštelė pl/403

LT	UŽSAKOVAS/STATYTOJAS	DOKUMENTO ŽYMUO	Lapas	Lapų
	LITGRID AB	269-XX-TDP-SK-T1.B-pl/403	1	1

PDF-XChange Editor
Click to BUY NOW!
www.pdf-xchange.com

Žiniaraštis

Pozicija	Standartas / žymėjimas	Profilis	Klasė	Ilgis (mm)	Kiekis, vnt.	Masė, kg/vnt.	Visų (kg)	Past…
						0.7	5.2	Įvertinus … žymą
pl/500	LST EN 10025-2:2019	PL6*120	S355J2	140	8	0.63	5.07	
						Cinkavimui: 3,0%	0.02	

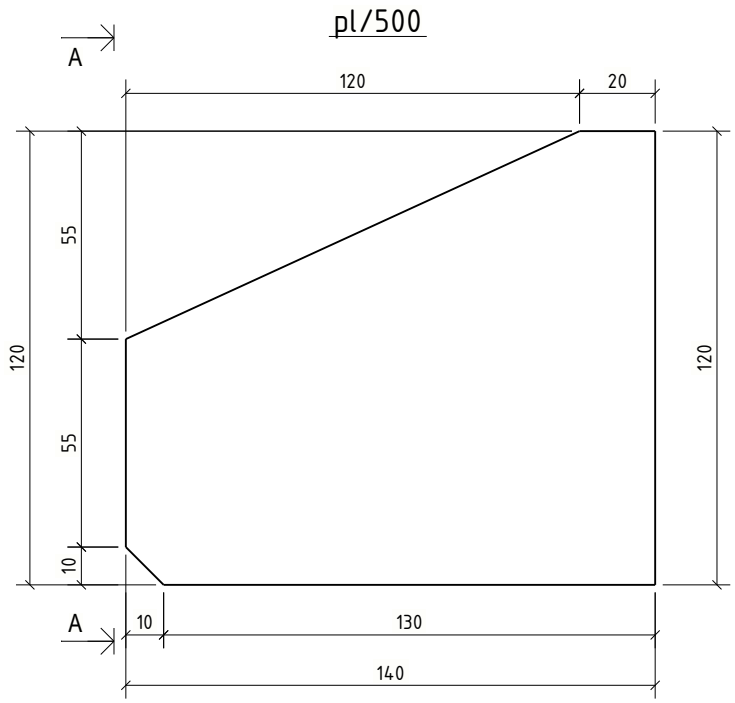

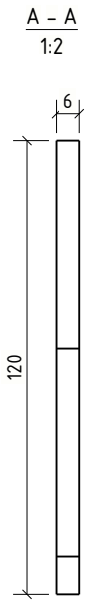

Bendrosios pastabos

Korozijos klasė	C3 (LST EN ISO 9223)	NDT patikra	EN 1090-2
Antikorozinis padengimas	Karštas cinkavimas	Tolerancijų klasė	A
Paviršiaus paruošimas	ISO 8501-3 Sa 2½ + ISO8501-1 P2	Gamyklinės medžiagos	LST EN ISO 14341-A G42
Cinkavimo reikalavimai	LST EN ISO 1461:2009	Saugos klasė	RC2
Konstrukcijų klasė	EXC2 (EN 1090-2)	Tarnavimo trukmė	50 metų.

1. Siūlių storis a, nebent pažymėta kitaip.
2. Nenurodytų siūlės, a=0,8t (t -ploniausio elemento storis).
3. Profilių sujungimo vietas derinti su projektuotojais.
4. Suvirinimo siuliu paruošimas pagal LST EN ISO 9692-1;
5. Detales virinti visu lietimosi paviršiumi;

LAIDA	IŠLEID. DATA	LAIDOS STATUSAS. KEITIMŲ PRIEŽASTIS (JEI TAIKOMA)
0	2026-02-06	Statybai

KVAL. PATV. DOK. NR.

UAB "TETAS"
PLANAVIMO IR KONTROLĖS DEPARTAMENTAS
PROJEKTAVIMO SKYRIUS

STATINIO PROJEKTO PAVADINIMAS

INŽINERINIŲ TINKLŲ (ELEKTROS TINKLŲ) – 110/10 KV VANDŽIOGALOS TP, MĖKLOS G.13, VANDŽIOGALA, KAUNO RAJ. SAV., SKIRSTYKLOS REKONSTRAVIMO PROJEKTAS

	PV		
	PDV		

DOKUMENTO PAVADINIMAS

Plokštelė pl/500

LT

UŽSAKOVAS/STATYTOJAS

LITGRID AB

DOKUMENTO ŽYMUO

269-XX-TDP-SK-T1.B-pl/500

Lapas	Lapų
1	1

PDF-XChange Editor
Click to BUY NOW!
www.pdf-xchange.com

Žiniaraštis

Pozicija	Standartas / žymėjimas	Profilis	Klasė	Ilgis (mm)	Kiekis, vnt.	Masė, kg/vnt.	Visų (kg)	Past
						0.9	7.1	Įvertinus ...ima
pl/501	LST EN 10025-2:2019	PL6*130	S355J2	140	8	0.86	6.86	
						Cinkavimui: 3,0%	0.03	

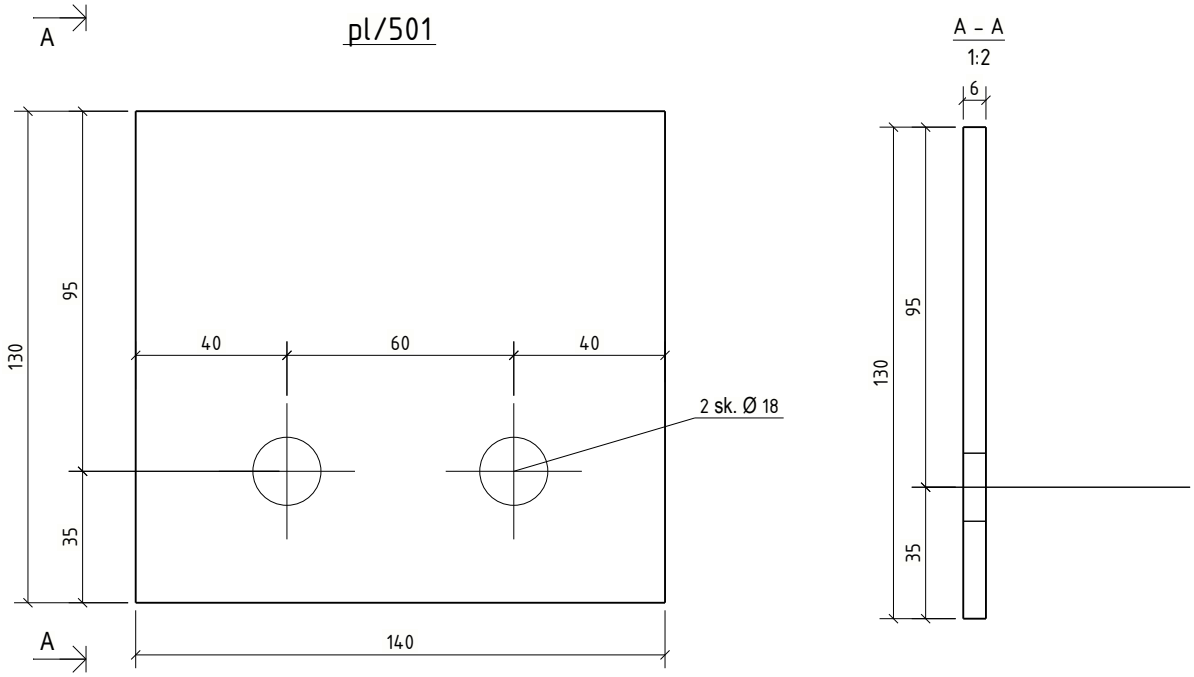

Bendrosios pastabos

Korozijos klasė	C3 (LST EN ISO 9223)	NDT patikra	EN 1090-2
Antikorozinis padengimas	Karštas cinkavimas	Tolerancijų klasė	A
Paviršiaus paruošimas	ISO 8501-3 Sa 2½ + ISO8501-1 P2	Gamyklinės medžiagos	LST EN ISO 14341-A G42
Cinkavimo reikalavimai	LST EN ISO 1461:2009	Saugos klasė	RC2
Konstrukcijų klasė	EXC2 (EN 1090-2)	Tarnavimo trukmė	50 metų.

1. Siūlių storis a, nebent pažymėta kitaip.
2. Nenurodytų siūlės, a=0,8t (t -ploniausio elemento storis).
3. Profilių sujungimo vietas derinti su projektuotojais.
4. Suvirinimo siuliu paruošimas pagal LST EN ISO 9692-1;
5. Detales virinti visu lietimosi paviršiumi;

LAIDA	IŠLEID. DATA	LAIDOS STATUSAS. KEITIMŲ PRIEŽASTIS (JEI TAIKOMA)
0	2026-02-06	Statybai

KVAL. PATV. DOK. NR.

UAB "TETAS"
PLANAVIMO IR KONTROLĖS DEPARTAMENTAS
PROJEKTAVIMO SKYRIUS

STATINIO PROJEKTO PAVADINIMAS

INŽINERINIŲ TINKLŲ (ELEKTROS TINKLŲ) – 110/10 KV VANDŽIOGALOS TP, MĖKLOS G.13, VANDŽIOGALA, KAUNO RAJ. SAV., SKIRSTYKLOS REKONSTRAVIMO PROJEKTAS

	PV		
	PDV		

DOKUMENTO PAVADINIMAS

Plokštelė pl/501

LT

UŽSAKOVAS/STATYTOJAS

LITGRID AB

DOKUMENTO ŽYMUO

269-XX-TDP-SK-T1.B-pl/501

Lapas	Lapų
1	1

PDF-XChange Editor
Click to BUY NOW!
www.pdf-xchange.com

Medžiaraštis

Pozicija	Standartas / Žymėjimas	Profilis	Klasė	Ilgis (mm)	Kiekis, vnt.	Masė, kg/vnt.	Visų (kg)	Past
						0.9	3.5	Įvertinus ...ima
pl/502	LST EN 10025-2:2019	PL6*130	S355J2	140	4	0.86	3.43	
						Cinkavimui: 3,0%	0.03	

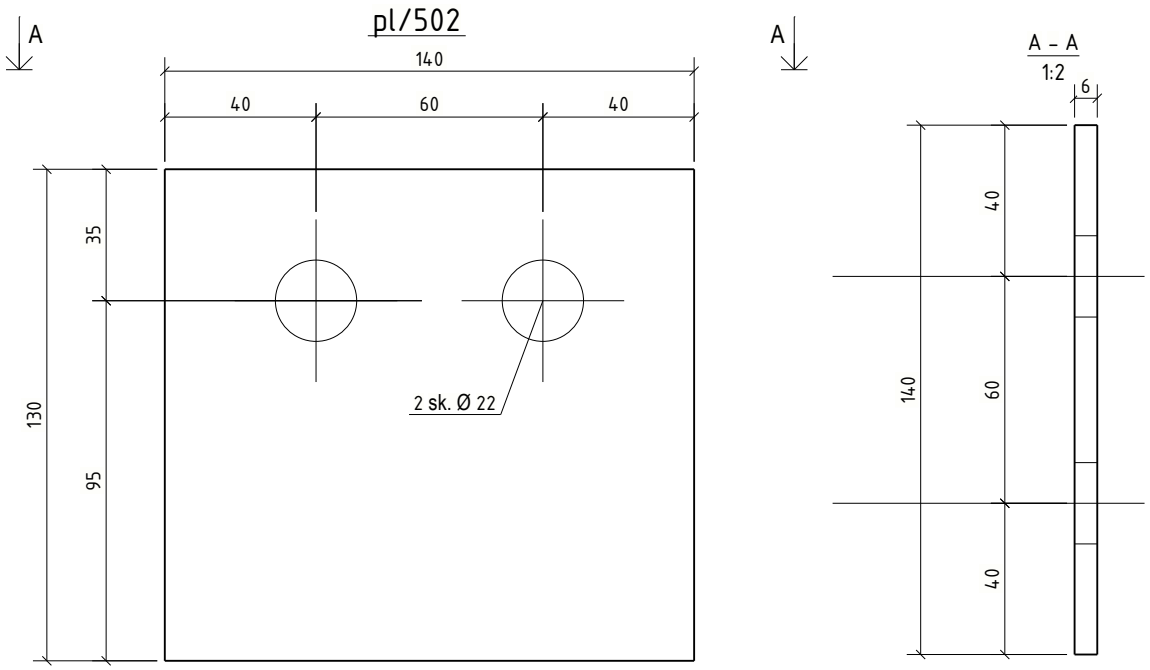

Bendrosios pastabos

Korozijos klasė	C3 (LST EN ISO 9223)	NDT patikra	EN 1090-2
Antikorozinis padengimas	Karštas cinkavimas	Tolerancijų klasė	A
Paviršiaus paruošimas	ISO 8501-3 Sa 2½ + ISO8501-1 P2	Gamyklinės medžiagos	LST EN ISO 14341-A G42
Cinkavimo reikalavimai	LST EN ISO 1461:2009	Saugos klasė	RC2
Konstrukcijų klasė	EXC2 (EN 1090-2)	Tarnavimo trukmė	50 metų.

1. Siūlių storis a, nebent pažymėta kitaip.
2. Nenurodytų siūlės, a=0,8t (t -ploniausio elemento storis).
3. Profilių sujungimo vietas derinti su projektuotojais.
4. Suvirinimo siuliu paruošimas pagal LST EN ISO 9692-1;
5. Detales virinti visu lietimosi paviršiumi;

LAIDA	IŠLEID. DATA	LAIDOS STATUSAS. KEITIMŲ PRIEŽASTIS (JEI TAIKOMA)
0	2026-02-06	Statybai

KVAL. PATV. DOK. NR.

UAB "TETAS"
PLANAVIMO IR KONTROLĖS DEPARTAMENTAS
PROJEKTAVIMO SKYRIUS

STATINIO PROJEKTO PAVADINIMAS

INŽINERINIŲ TINKLŲ (ELEKTROS TINKLŲ) – 110/10 KV VANDŽIOGALOS TP, MĖKLOS G.13, VANDŽIOGALA, KAUNO RAJ. SAV., SKIRSTYKLOS REKONSTRAVIMO PROJEKTAS

	PV		
	PDV		

DOKUMENTO PAVADINIMAS

Plokštelė pl/502

LT

UŽSAKOVAS/STATYTOJAS

LITGRID AB

DOKUMENTO ŽYMUO

269-XX-TDP-SK-T1.B-pl/502

Lapas	Lapų
1	1

PDF-XChange Editor
Click to BUY NOW!
www.pdf-xchange.com

Žiniaraštis

Pozicija	Standartas / Žymėjimas	Profilis	Klasė	Ilgis (mm)	Kiekis, vnt.	Masė, kg/vnt.	Visų (kg)	Past
						1.4	21.7	Įvertinus ...ima
pl/600	LST EN 10025-2:2019	PL8*110	S355J2	221	16	1.32	21.05	
						Cinkavimui: 3,0%	0.04	

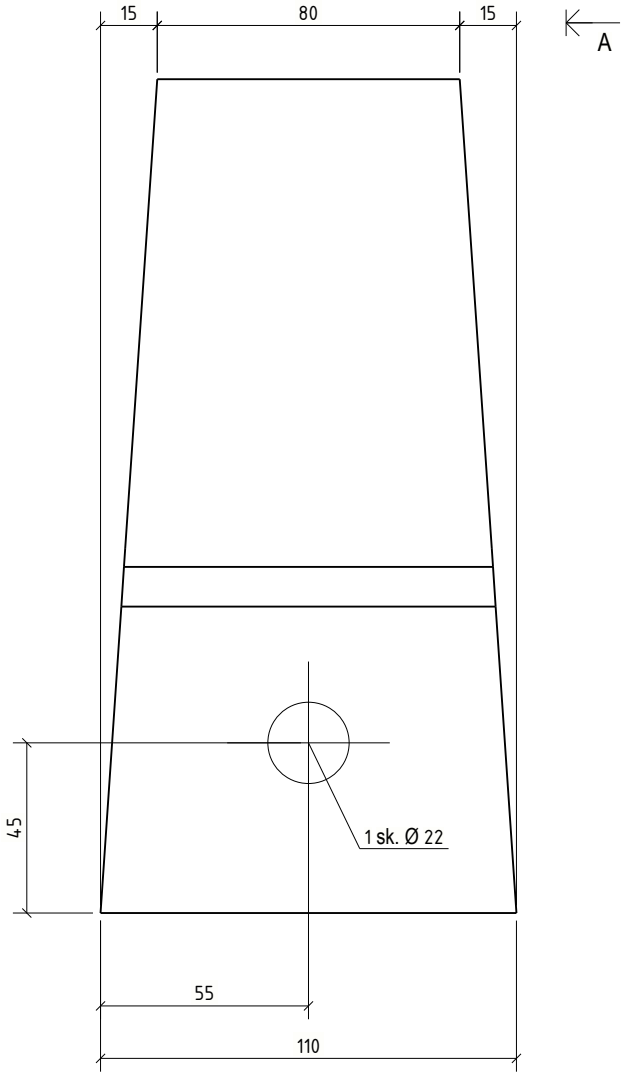

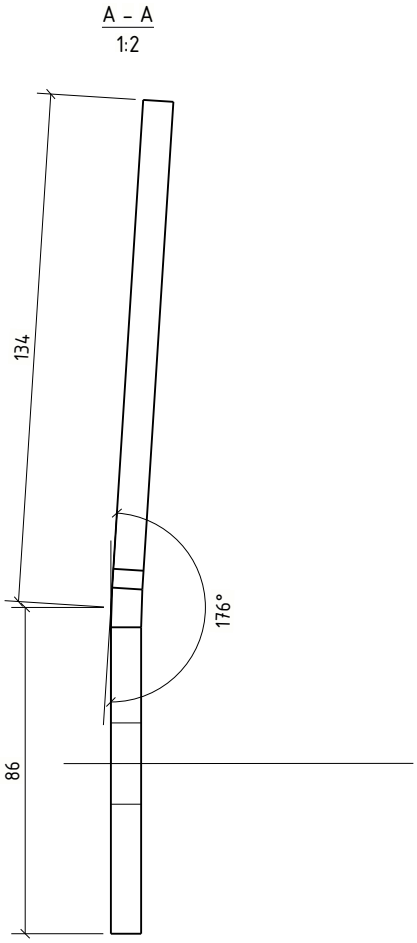

Bendrosios pastabos

Korozijos klasė	C3 (LST EN ISO 9223)	NDT patikra	EN 1090-2
Antikorozinis padengimas	Karštas cinkavimas	Tolerancijų klasė	A
Paviršiaus paruošimas	ISO 8501-3 Sa 2½ + ISO8501-1 P2	Gamyklinės medžiagos	LST EN ISO 14341-A G42
Cinkavimo reikalavimai	LST EN ISO 1461:2009	Saugos klasė	RC2
Konstrukcijų klasė	EXC2 (EN 1090-2)	Tarnavimo trukmė	50 metų.

1. Siūlių storis a, nebent pažymėta kitaip.
2. Nenurodytų siūlės, a=0,8t (t -ploniausio elemento storis).
3. Profilių sujungimo vietas derinti su projektuotojais.
4. Suvirinimo siuliu paruošimas pagal LST EN ISO 9692-1;
5. Detales virinti visu lietimosi paviršiumi;

A pl/600

LAIDA	IŠLEID. DATA	LAIDOS STATUSAS. KEITIMŲ PRIEŽASTIS (JEI TAIKOMA)
0	2026-02-06	Statybai

KVAL. PATV. DOK. NR.

UAB "TETAS"
PLANAVIMO IR KONTROLĖS DEPARTAMENTAS
PROJEKTAVIMO SKYRIUS

STATINIO PROJEKTO PAVADINIMAS

INŽINERINIŲ TINKLŲ (ELEKTROS TINKLŲ) - 110/10 KV VANDŽIOGALOS TP, MĖKLOS G.13, VANDŽIOGALA, KAUNO RAJ. SAV., SKIRSTYKLOS REKONSTRAVIMO PROJEKTAS

DOKUMENTO PAVADINIMAS

Plokštelė pl/600

LT

UŽSAKOVAS/STATYTOJAS

LITGRID AB

DOKUMENTO ŽYMUO

269-XX-TDP-SK-T1.B-pl/600

Lapas	Lapų
1	1

PDF-XChange Editor
Click to BUY NOW!
www.pdf-xchange.com

Žiniaraštis

Pozicija	Standartas / žymėjimas	Profilis	Klasė	Ilgis (mm)	Kiekis, vnt.	Masė, kg/vnt.	Visų (kg)	Past
						4.4	17.4	Įvertinus ...ima
pl/601	LST EN 10025-2:2019	PL8*200	S355J2	350	4	4.23	16.92	
						Cinkavimui: 3,0%	0.13	

pl/601

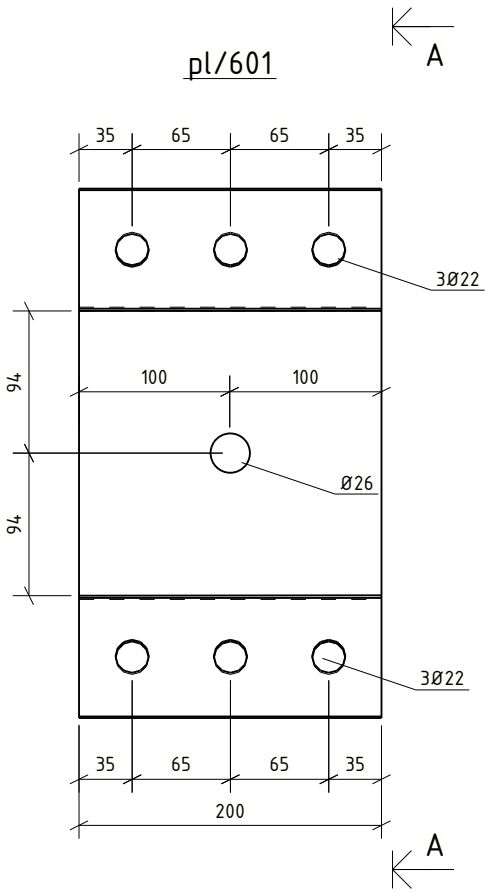

A - A
1:5

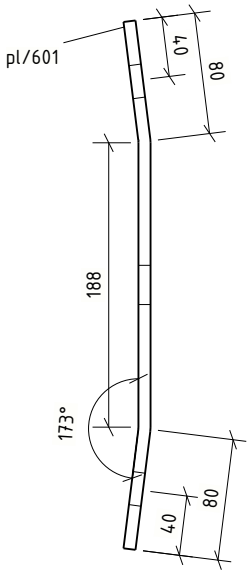

Bendrosios pastabos

Korozijos klasė	C3 (LST EN ISO 9223)	NDT patikra	EN 1090-2
Antikorozinis padengimas	Karštas cinkavimas	Tolerancijų klasė	A
Paviršiaus paruošimas	ISO 8501-3 Sa 2½ + ISO8501-1 P2	Gamyklinės medžiagos	LST EN ISO 14341-A G42
Cinkavimo reikalavimai	LST EN ISO 1461:2009	Saugos klasė	RC2
Konstrukcijų klasė	EXC2 (EN 1090-2)	Tarnavimo trukmė	50 metų.

1. Siūlių storis a, nebent pažymėta kitaip.
2. Nenurodytų siūlės, a=0,8t (t -ploniausio elemento storis).
3. Profilių sujungimo vietas derinti su projektuotojais.
4. Suvirinimo siuliu paruošimas pagal LST EN ISO 9692-1;
5. Detales virinti visu lietimosi paviršiumi;

LAIDA	IŠLEID. DATA	LAIDOS STATUSAS. KEITIMŲ PRIEŽASTIS (JEI TAIKOMA)
0	2026-02-06	Statybai

KVAL. PATV. DOK. NR.

UAB "TETAS"
PLANAVIMO IR KONTROLĖS DEPARTAMENTAS
PROJEKTAVIMO SKYRIUS

STATINIO PROJEKTO PAVADINIMAS

INŽINERINIŲ TINKLŲ (ELEKTROS TINKLŲ) - 110/10 KV VANDŽIOGALOS TP, MĖKLOS G.13, VANDŽIOGALA, KAUNO RAJ. SAV., SKIRSTYKLOS REKONSTRAVIMO PROJEKTAS

DOKUMENTO PAVADINIMAS

Plokštelė pl/601

Laida: 0

LT

UŽSAKOVAS/STATYTOJAS

LITGRID AB

DOKUMENTO ŽYMUO

269-XX-TDP-SK-T1.B-pl/601

Lapas: 1

Lapų: 1

PDF-XChange Editor
Click to BUY NOW!
www.pdf-xchange.com

Medžiaraštis

Pozicija	Standartas / Žymėjimas	Profilis	Klasė	Ilgis (mm)	Kiekis, vnt.	Masė, kg/vnt.	Visų (kg)	Past
						0.5	4.0	Įvertinus ...ima
pl/602	LST EN 10025-2:2019	PL6*60	S355J2	190	8	0.49	3.89	
						Cinkavimui: 3,0%	0.01	

pl/602

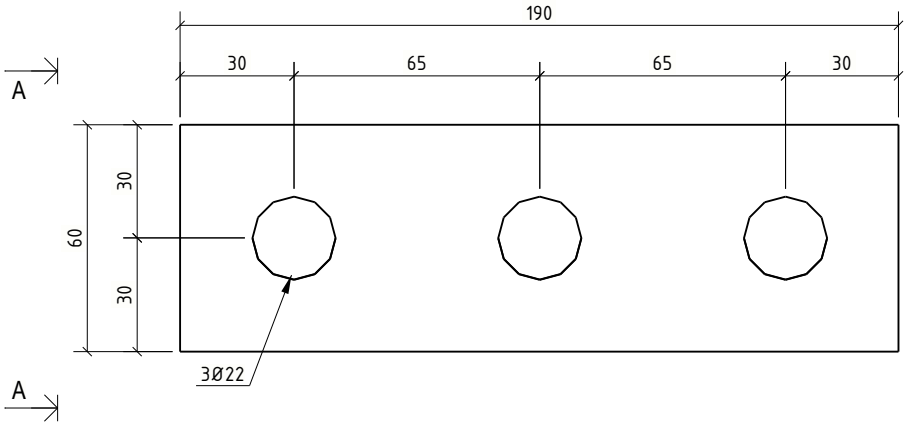

A - A



Bendrosios pastabos

Korozijos klasė	C3 (LST EN ISO 9223)	NDT patikra	EN 1090-2
Antikorozinis padengimas	Karštas cinkavimas	Tolerancijų klasė	A
Paviršiaus paruošimas	ISO 8501-3 Sa 2½ + ISO8501-1 P2	Gamyklinės medžiagos	LST EN ISO 14341-A G42
Cinkavimo reikalavimai	LST EN ISO 1461:2009	Saugos klasė	RC2
Konstrukcijų klasė	EXC2 (EN 1090-2)	Tarnavimo trukmė	50 metų.

1. Siūlių storis a, nebent pažymėta kitaip.
2. Nenurodytų siūlės, a=0,8t (t -ploniausio elemento storis).
3. Profilių sujungimo vietas derinti su projektuotojais.
4. Suvirinimo siuliu paruošimas pagal LST EN ISO 9692-1;
5. Detales virinti visu lietimosi paviršiumi;

LAIDA	IŠLEID. DATA	LAIDOS STATUSAS. KEITIMŲ PRIEŽASTIS (JEI TAIKOMA)
0	2026-02-06	Statybai

KVAL. PATV. DOK. NR.

UAB "TETAS"
PLANAVIMO IR KONTROLĖS DEPARTAMENTAS
PROJEKTAVIMO SKYRIUS

STATINIO PROJEKTO PAVADINIMAS

INŽINERINIŲ TINKLŲ (ELEKTROS TINKLŲ) - 110/10 KV VANDŽIOGALOS TP, MĖKLOS G.13, VANDŽIOGALA, KAUNO RAJ. SAV., SKIRSTYKLOS REKONSTRAVIMO PROJEKTAS

DOKUMENTO PAVADINIMAS

Plokštelė pl/602

Laida: 0

LT

UŽSAKOVAS/STATYTOJAS

LITGRID AB

DOKUMENTO ŽYMUO

269-XX-TDP-SK-T1.B-pl/602

Lapas: 1

Lapų: 1

PDF-XChange Editor
Click to BUY NOW!
www.pdf-xchange.com

Medžiaraštis

Pozicija	Standartas / žymėjimas	Profilis	Klasė	Ilgis (mm)	Kiekis, vnt.	Masė, kg/vnt.	Visų (kg)	Past
						3.3	13.4	Įvertinus
pl/603	LST EN 10025-2:2019	PL8*228	S355J2	228	4	3.25	13.00	
						Cinkavimui: 3,0%	0.10	

pl/603

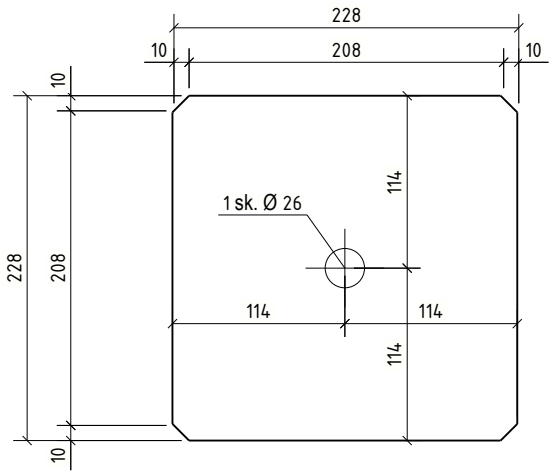

Bendrosios pastabos

Korozijos klasė	C3 (LST EN ISO 9223)	NDT patikra	EN 1090-2
Antikorozinis padengimas	Karštas cinkavimas	Tolerancijų klasė	A
Paviršiaus paruošimas	ISO 8501-3 Sa 2½ + ISO8501-1 P2	Gamyklinės medžiagos	LST EN ISO 14341-A G42
Cinkavimo reikalavimai	LST EN ISO 1461:2009	Saugos klasė	RC2
Konstrukcijų klasė	EXC2 (EN 1090-2)	Tarnavimo trukmė	50 metų.

1. Siūlių storis a, nebent pažymėta kitaip.
2. Nenurodytų siūlės, a=0,8t (t -ploniausio elemento storis).
3. Profilių sujungimo vietas derinti su projektuotojais.
4. Suvirinimo siuliu paruošimas pagal LST EN ISO 9692-1;
5. Detales virinti visu lietimosi paviršiumi;

LAIDA	IŠLEID. DATA	LAIDOS STATUSAS. KEITIMŲ PRIEŽASTIS (JEI TAIKOMA)
0	2026-02-06	Statybai

KVAL. PATV. DOK. NR.

UAB "TETAS"
PLANAVIMO IR KONTROLĖS DEPARTAMENTAS
PROJEKTAVIMO SKYRIUS

STATINIO PROJEKTO PAVADINIMAS

INŽINERINIŲ TINKLŲ (ELEKTROS TINKLŲ) - 110/10 KV VANDŽIOGALOS TP, MĖKLOS G.13, VANDŽIOGALA, KAUNO RAJ. SAV., SKIRSTYKLOS REKONSTRAVIMO PROJEKTAS

DOKUMENTO PAVADINIMAS

Plokštelė pl/603

Laida: 0

LT

UŽSAKOVAS/STATYTOJAS

LITGRID AB

DOKUMENTO ŽYMUO

269-XX-TDP-SK-T1.B-pl/603

Lapas: 1

Lapų: 1

PDF-XChange Editor
Click to BUY NOW!
www.pdf-xchange.com

Medžiaraštis

Pozicija	Standartas / Žymėjimas	Profilis	Klasė	Ilgis (mm)	Kiekis, vnt.	Masė, kg/vnt.	Visų (kg)	Past
						0.7	11.6	Įvertinus ...ima
pl/604	LST EN 10025-2:2019	PL6*100	S355J2	150	16	0.71	11.30	
						Cinkavimui: 3,0%	0.02	

pl/604

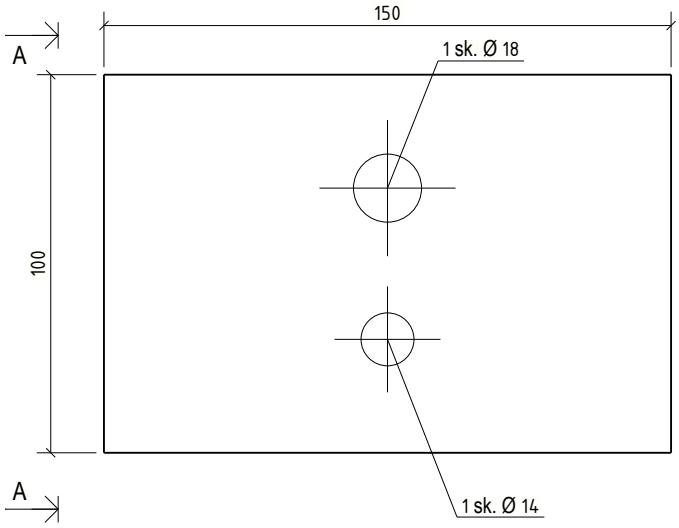

A - A

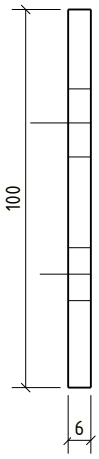

Bendrosios pastabos

Korozijos klasė	C3 (LST EN ISO 9223)	NDT patikra	EN 1090-2
Antikorozinis padengimas	Karštas cinkavimas	Tolerancijų klasė	A
Paviršiaus paruošimas	ISO 8501-3 Sa 2½ + ISO8501-1 P2	Gamyklinės medžiagos	LST EN ISO 14341-A G42
Cinkavimo reikalavimai	LST EN ISO 1461:2009	Saugos klasė	RC2
Konstrukcijų klasė	EXC2 (EN 1090-2)	Tarnavimo trukmė	50 metų.

1. Siūlių storis a, nebent pažymėta kitaip.
2. Nenurodytų siūlės, a=0,8t (t -ploniausio elemento storis).
3. Profilių sujungimo vietas derinti su projektuotojais.
4. Suvirinimo siuliu paruošimas pagal LST EN ISO 9692-1;
5. Detales virinti visu lietimosi paviršiumi;

LAIDA	IŠLEID. DATA	LAIDOS STATUSAS. KEITIMŲ PRIEŽASTIS (JEI TAIKOMA)
0	2026-02-06	Statybai

KVAL. PATV. DOK. NR.

UAB "TETAS"
PLANAVIMO IR KONTROLĖS DEPARTAMENTAS
PROJEKTAVIMO SKYRIUS

STATINIO PROJEKTO PAVADINIMAS

INŽINERINIŲ TINKLŲ (ELEKTROS TINKLŲ) - 110/10 KV VANDŽIOGALOS TP, MĖKLOS G.13, VANDŽIOGALA, KAUNO RAJ. SAV., SKIRSTYKLOS REKONSTRAVIMO PROJEKTAS

DOKUMENTO PAVADINIMAS

Plokštelė pl/604

Laida: 0

LT

UŽSAKOVAS/STATYTOJAS

LITGRID AB

DOKUMENTO ŽYMUO

269-XX-TDP-SK-T1.B-pl/604

Lapas: 1

Lapų: 1

PDF-XChange Editor
Click to BUY NOW!
www.pdf-xchange.com

Medžiaraštis

Pozicija	Standartas / žymėjimas	Profilis	Klasė	Ilgis (mm)	Kiekis, vnt.	Masė, kg/vnt.	Visų (kg)	Past
						0.4	7.0	Įvertinus ...ima
pl/605	LST EN 10025-2:2019	PL6*100	S355J2	108	16	0.42	6.77	
						Cinkavimui: 3,0%	0.01	

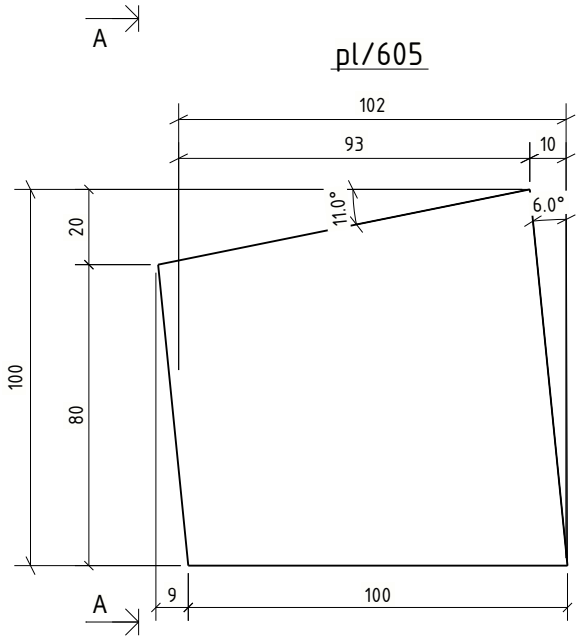

A - A



Bendrosios pastabos

Korozijos klasė	C3 (LST EN ISO 9223)	NDT patikra	EN 1090-2
Antikorozinis padengimas	Karštas cinkavimas	Tolerancijų klasė	A
Paviršiaus paruošimas	ISO 8501-3 Sa 2½ + ISO8501-1 P2	Gamyklinės medžiagos	LST EN ISO 14341-A G42
Cinkavimo reikalavimai	LST EN ISO 1461:2009	Saugos klasė	RC2
Konstrukcijų klasė	EXC2 (EN 1090-2)	Tarnavimo trukmė	50 metų.

1. Siūlių storis a, nebent pažymėta kitaip.
2. Nenurodytų siūlės, a=0,8t (t -ploniausio elemento storis).
3. Profilių sujungimo vietas derinti su projektuotojais.
4. Suvirinimo siuliu paruošimas pagal LST EN ISO 9692-1;
5. Detales virinti visu lietimosi paviršiumi;

LAIDA	IŠLEID. DATA	LAIDOS STATUSAS. KEITIMŲ PRIEŽASTIS (JEI TAIKOMA)
0	2026-02-06	Statybai

KVAL. PATV. DOK. NR.

UAB "TETAS"
PLANAVIMO IR KONTROLĖS DEPARTAMENTAS
PROJEKTAVIMO SKYRIUS

STATINIO PROJEKTO PAVADINIMAS

INŽINERINIŲ TINKLŲ (ELEKTROS TINKLŲ) - 110/10 KV VANDŽIOGALOS TP, MĖKLOS G.13, VANDŽIOGALA, KAUNO RAJ. SAV., SKIRSTYKLOS REKONSTRAVIMO PROJEKTAS

DOKUMENTO PAVADINIMAS

Plokštelė pl/605

Laida: 0

LT

UŽSAKOVAS/STATYTOJAS

LITGRID AB

DOKUMENTO ŽYMUO

269-XX-TDP-SK-T1.B-pl/605

Lapas: 1 | Lapų: 1

PDF-XChange Editor
Click to BUY NOW!
www.pdf-xchange.com

Žiniaraštis

Pozicija	Standartas / žymėjimas	Profilis	Klasė	Ilgis (mm)	Kiekis, vnt.	Masė, kg/vnt.	Visų (kg)	Past
						67.2	1074.8	Įvertinus
s/100	LST EN 10056-1:2017	L100×8	S355J2	5360	16	65.22	1043.48	
						Cinkavimui: 3,0%	1.96	

s/100

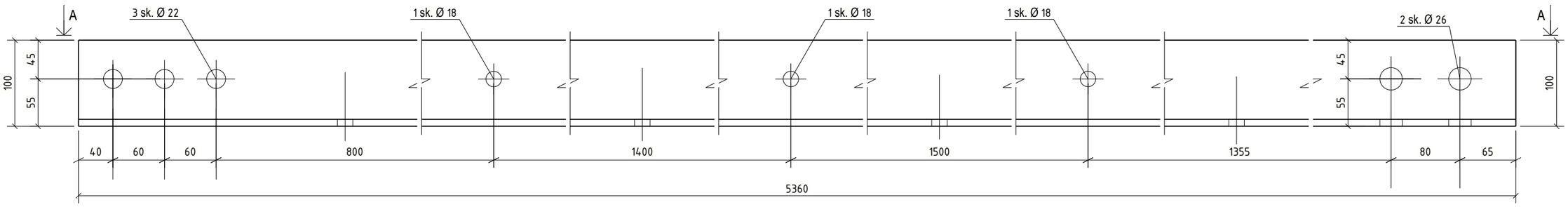

A - A
1:10

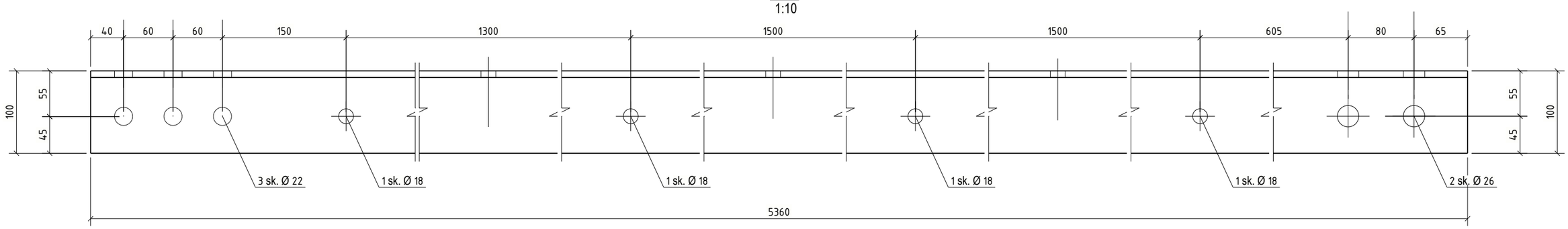

Bendrosios pastabos

Korozijos klasė	C3 (LST EN ISO 9223)	NDT patikra	EN 1090-2
Antikorozinis padengimas	Karštas cinkavimas	Tolerancijų klasė	A
Paviršiaus paruošimas	ISO 8501-3 Sa 2½ + ISO8501-1 P2	Gamyklinės medžiagos	LST EN ISO 14341-A G42
Cinkavimo reikalavimai	LST EN ISO 1461:2009	Saugos klasė	RC2
Konstrukcijų klasė	EXC2 (EN 1090-2)	Tarnavimo trukmė	50 metų.

1. Siūlių storis a, nebent pažymėta kitaip.
2. Nenurodytų siūlės, a=0,8t (t -ploniausio elemento storis).
3. Profilių sujungimo vietas derinti su projektuotojais.
4. Suvirinimo siulių paruošimas pagal LST EN ISO 9692-1;
5. Detales virinti visu lietimosi paviršiumi;

0	2026-02-06	Statybai
LAIDA	IŠLEID. DATA	LAIDOS STATUSAS. KEITIMŲ PRIEŽASTIS (JEI TAIKOMA)

KVAL. PATV. DOK. NR.

UAB "TETAS"
PLANAVIMO IR KONTROLĖS DEPARTAMENTAS
PROJEKTAVIMO SKYRIUS

STATINIO PROJEKTO PAVADINIMAS
INŽINERINIŲ TINKLŲ (ELEKTROS TINKLŲ) - 110/10 KV VANDŽIOGALOS TP, MĖKLOS G.13, VANDŽIOGALA, KAUNO RAJ. SAV., SKIRSTYKLOS REKONSTRAVIMO PROJEKTAS

DOKUMENTO PAVADINIMAS
Tinklelelio elementas s/100

Laida: 0

LT

UŽSAKOVAS/STATYTOJAS
LITGRID AB

DOKUMENTO ŽYMUO
269-XX-TDP-SK-T1.B- s/100

Lapas: 1
Lapų: 1

PDF-XChange Editor
Click to BUY NOW!
www.pdf-xchange.com

Žiniaraštis

Pozicija	Standartas / žymėjimas	Profilis	Klasė	Ilgis (mm)	Kiekis, vnt.	Masė, kg/vnt.	Visų (kg)	Past
						0.8	12.4	Įvertinus ...žima
s/101	LST EN 10056-1:2017	L50*5	S355J2	200	16	0.75	12.06	
						Cinkavimui: 3,0%	0.02	

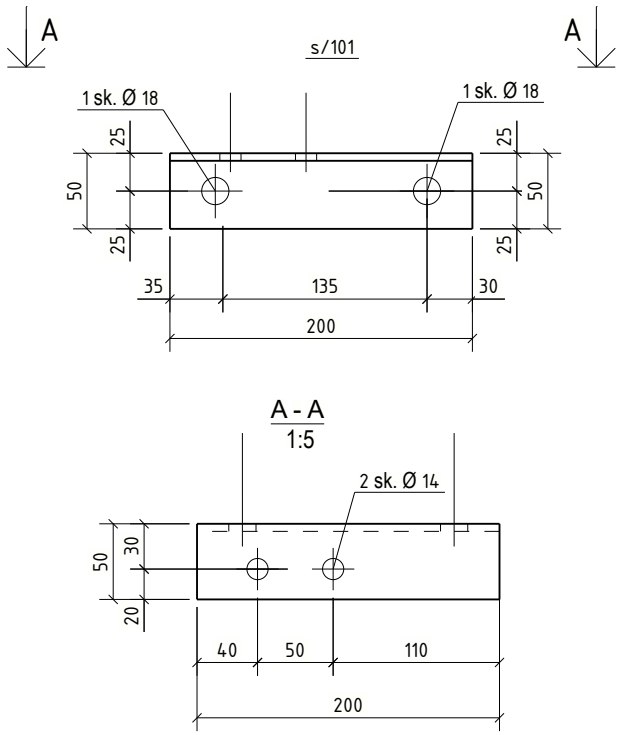

Bendrosios pastabos

Korozijos klasė	C3 (LST EN ISO 9223)	NDT patikra	EN 1090-2
Antikorozinis padengimas	Karštas cinkavimas	Tolerancijų klasė	A
Paviršiaus paruošimas	ISO 8501-3 Sa 2½ + ISO8501-1 P2	Gamyklinės medžiagos	LST EN ISO 14341-A G42
Cinkavimo reikalavimai	LST EN ISO 1461:2009	Saugos klasė	RC2
Konstrukcijų klasė	EXC2 (EN 1090-2)	Tarnavimo trukmė	50 metų.

1. Siūlių storis a, nebent pažymėta kitaip.
2. Nenurodytų siūlės, a=0,8t (t -ploniausio elemento storis).
3. Profilių sujungimo vietas derinti su projektuotojais.
4. Suvirinimo siuliu paruošimas pagal LST EN ISO 9692-1;
5. Detales virinti visu lietimosi paviršiumi;

LAIDA	IŠLEID. DATA	LAIDOS STATUSAS. KEITIMŲ PRIEŽASTIS (JEI TAIKOMA)
0	2026-02-06	Statybai

KVAL. PATV. DOK. NR.

UAB "TETAS"
PLANAVIMO IR KONTROLĖS DEPARTAMENTAS
PROJEKTAVIMO SKYRIUS

STATINIO PROJEKTO PAVADINIMAS

INŽINERINIŲ TINKLŲ (ELEKTROS TINKLŲ) - 110/10 KV VANDŽIOGALOS TP, MĖKLOS G.13, VANDŽIOGALA, KAUNO RAJ. SAV., SKIRSTYKLOS REKONSTRAVIMO PROJEKTAS

DOKUMENTO PAVADINIMAS

Tinklelelio elementas s/101

Laida: 0

LT

UŽSAKOVAS/STATYTOJAS

LITGRID AB

DOKUMENTO ŽYMUO

269-XX-TDP-SK-T1.B-s/101

Lapas: 1

Lapų: 1

PDF-XChange Editor
Click to BUY NOW!
www.pdf-xchange.com

Žiniaraštis

Pozicija	Standartas / Žymėjimas	Profilis	Klasė	Ilgis (mm)	Kiekis, vnt.	Masė, kg/vnt.	Visų (kg)	Past
						18.4	73.7	Įvertinus ...ima
s/102	LST EN 10056-1:2017	L70*7	S355J2	2423	4	17.88	71.51	
						Cinkavimui: 3,0%	0.54	

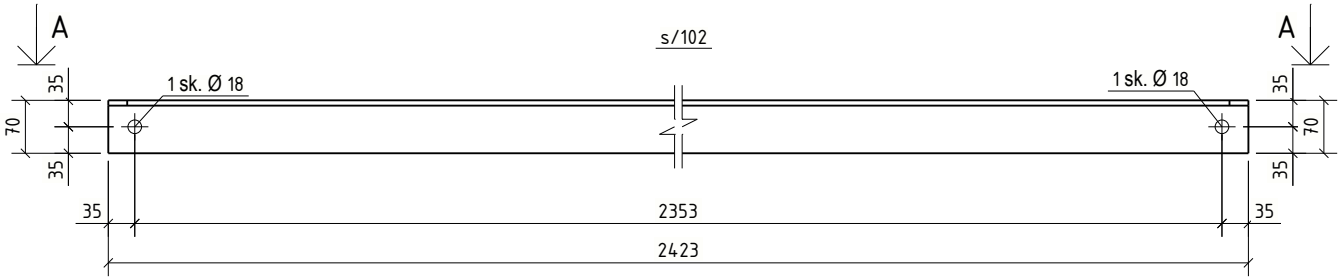

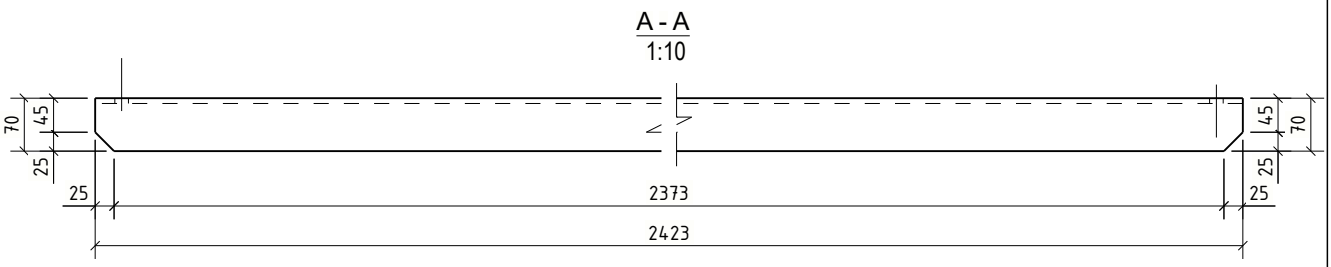

Bendrosios pastabos

Korozijos klasė	C3 (LST EN ISO 9223)	NDT patikra	EN 1090-2
Antikorozinis padengimas	Karštas cinkavimas	Tolerancijų klasė	A
Paviršiaus paruošimas	ISO 8501-3 Sa 2½ + ISO8501-1 P2	Gamyklinės medžiagos	LST EN ISO 14341-A G42
Cinkavimo reikalavimai	LST EN ISO 1461:2009	Saugos klasė	RC2
Konstrukcijų klasė	EXC2 (EN 1090-2)	Tarnavimo trukmė	50 metų.

1. Siūlių storis a, nebent pažymėta kitaip.
2. Nenurodytų siūlės, a=0,8t (t -ploniausio elemento storis).
3. Profilių sujungimo vietas derinti su projektuotojais.
4. Suvirinimo siuliu paruošimas pagal LST EN ISO 9692-1;
5. Detales virinti visu lietimosi paviršiumi;

LAIDA	IŠLEID. DATA	LAIDOS STATUSAS. KEITIMŲ PRIEŽASTIS (JEI TAIKOMA)
0	2026-02-06	Statybai

KVAL. PATV. DOK. NR.

UAB "TETAS"
PLANAVIMO IR KONTROLĖS DEPARTAMENTAS
PROJEKTAVIMO SKYRIUS

STATINIO PROJEKTO PAVADINIMAS

INŽINERINIŲ TINKLŲ (ELEKTROS TINKLŲ) - 110/10 KV VANDŽIOGALOS TP, MĖKLOS G.13, VANDŽIOGALA, KAUNO RAJ. SAV., SKIRSTYKLOS REKONSTRAVIMO PROJEKTAS

DOKUMENTO PAVADINIMAS

Tinklelelio elementas s/102

Laida: 0

LT

UŽSAKOVAS/STATYTOJAS

LITGRID AB

DOKUMENTO ŽYMUO

269-XX-TDP-SK-T1.B-s/102

Lapas: 1

Lapų: 1

PDF-XChange Editor
Click to BUY NOW!
www.pdf-xchange.com

Medžiaraštis

Pozicija	Standartas / Žymėjimas	Profilis	Klasė	Ilgis (mm)	Kiekis, vnt.	Masė, kg/vnt.	Visų (kg)	Past
						6.7	107.8	Įvertinus ...ima
s/103	LST EN 10056-1:2017	L50*5	S355J2	1736	16	6.54	104.65	
						Cinkavimui: 3,0%	0.20	

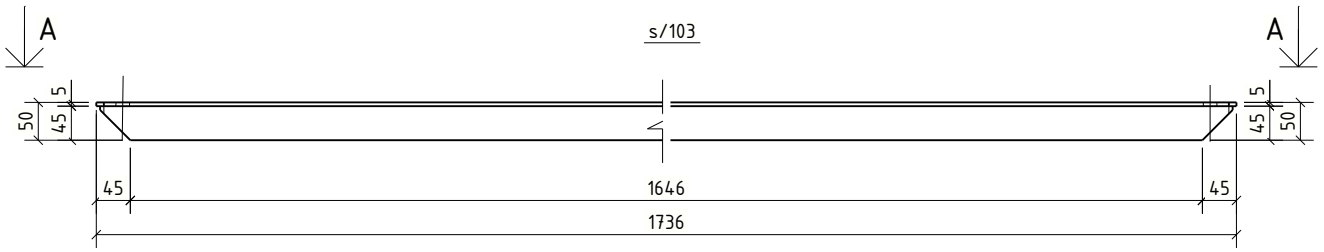

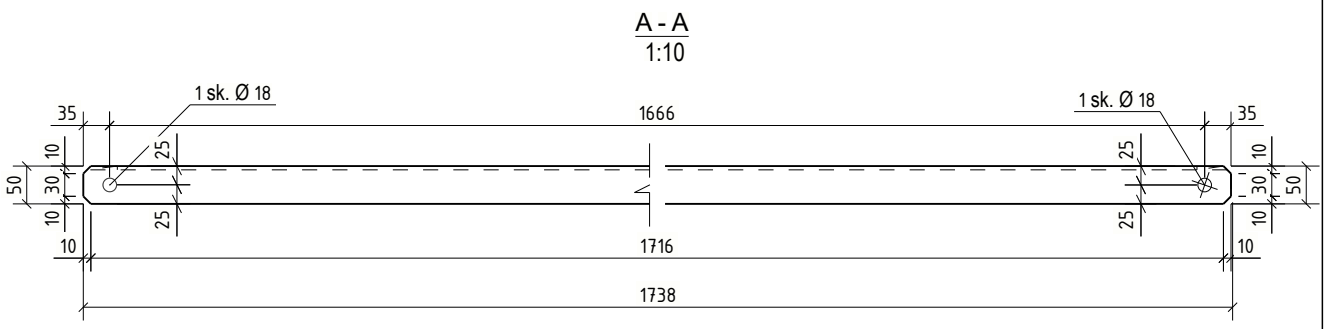

Bendrosios pastabos

Korozijos klasė	C3 (LST EN ISO 9223)	NDT patikra	EN 1090-2
Antikorozinis padengimas	Karštas cinkavimas	Tolerancijų klasė	A
Paviršiaus paruošimas	ISO 8501-3 Sa 2½ + ISO8501-1 P2	Gamyklinės medžiagos	LST EN ISO 14341-A G42
Cinkavimo reikalavimai	LST EN ISO 1461:2009	Saugos klasė	RC2
Konstrukcijų klasė	EXC2 (EN 1090-2)	Tarnavimo trukmė	50 metų.

1. Siūlių storis a, nebent pažymėta kitaip.
2. Nenurodytų siūlės, a=0,8t (t -ploniausio elemento storis).
3. Profilių sujungimo vietas derinti su projektuotojais.
4. Suvirinimo siuliu paruošimas pagal LST EN ISO 9692-1;
5. Detales virinti visu lietimosi paviršiumi;

LAIDA	IŠLEID. DATA	LAIDOS STATUSAS. KEITIMŲ PRIEŽASTIS (JEI TAIKOMA)
0	2026-02-06	Statybai

KVAL. PATV. DOK. NR.

UAB "TETAS"
PLANAVIMO IR KONTROLĖS DEPARTAMENTAS
PROJEKTAVIMO SKYRIUS

STATINIO PROJEKTO PAVADINIMAS

INŽINERINIŲ TINKLŲ (ELEKTROS TINKLŲ) - 110/10 KV VANDŽIOGALOS TP, MĖKLOS G.13, VANDŽIOGALA, KAUNO RAJ. SAV., SKIRSTYKLOS REKONSTRAVIMO PROJEKTAS

DOKUMENTO PAVADINIMAS

Tinklelelio elementas s/103

Laida: 0

LT

UŽSAKOVAS/STATYTOJAS

LITGRID AB

DOKUMENTO ŽYMUO

269-XX-TDP-SK-T1.B-s/103

Lapas: 1

Lapų: 1

PDF-XChange Editor
Click to BUY NOW!
www.pdf-xchange.com

Ženklinimo aprašas

Pozicija	Standartas / žymėjimas	Profilis	Klasė	Ilgis (mm)	Kiekis, vnt.	Masė, kg/vnt.	Visų (kg)	Past
						6.1	97.1	Įvertinus [illegible]žima
s/104	LST EN 10056-1:2017	L50*5	S355J2	1564	16	5.89	94.30	
						Cinkavimui: 3,0%	0.18	

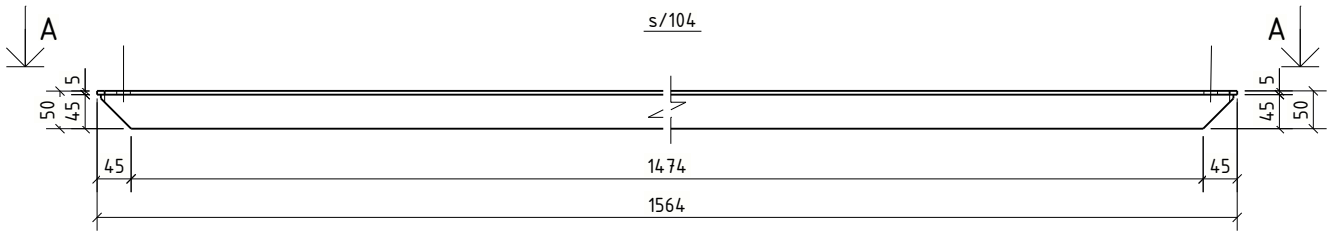

A - A
1:10

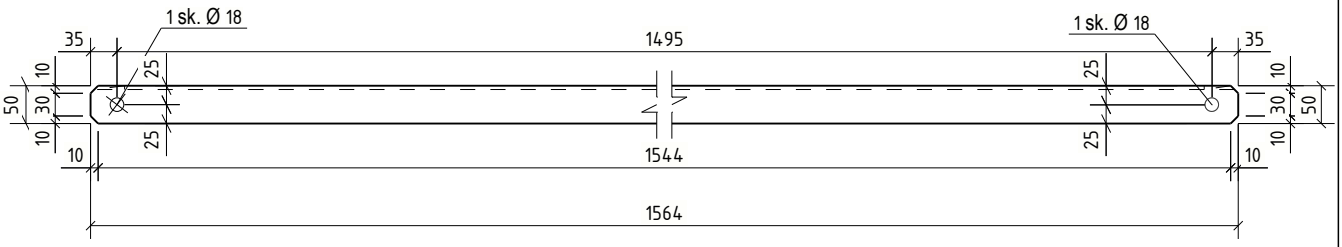

Bendrosios pastabos

Korozijos klasė	C3 (LST EN ISO 9223)	NDT patikra	EN 1090-2
Antikorozinis padengimas	Karštas cinkavimas	Tolerancijų klasė	A
Paviršiaus paruošimas	ISO 8501-3 Sa 2½ + ISO8501-1 P2	Gamyklinės medžiagos	LST EN ISO 14341-A G42
Cinkavimo reikalavimai	LST EN ISO 1461:2009	Saugos klasė	RC2
Konstrukcijų klasė	EXC2 (EN 1090-2)	Tarnavimo trukmė	50 metų.

1. Siūlių storis a, nebent pažymėta kitaip.
2. Nenurodytų siūlės, a=0,8t (t -ploniausio elemento storis).
3. Profilių sujungimo vietas derinti su projektuotojais.
4. Suvirinimo siuliu paruošimas pagal LST EN ISO 9692-1;
5. Detales virinti visu lietimosi paviršiumi;

LAIDA	IŠLEID. DATA	LAIDOS STATUSAS. KEITIMŲ PRIEŽASTIS (JEI TAIKOMA)
0	2026-02-06	Statybai

KVAL. PATV. DOK. NR.

UAB "TETAS"
PLANAVIMO IR KONTROLĖS DEPARTAMENTAS
PROJEKTAVIMO SKYRIUS

STATINIO PROJEKTO PAVADINIMAS

INŽINERINIŲ TINKLŲ (ELEKTROS TINKLŲ) - 110/10 KV VANDŽIOGALOS TP, MĖKLOS G.13, VANDŽIOGALA, KAUNO RAJ. SAV., SKIRSTYKLOS REKONSTRAVIMO PROJEKTAS

DOKUMENTO PAVADINIMAS

Tinklelelio elementas s/104

Laida: 0

LT

UŽSAKOVAS/STATYTOJAS

LITGRID AB

DOKUMENTO ŽYMUO

269-XX-TDP-SK-T1.B-s/104

Lapas: 1

Lapų: 1

PDF-XChange Editor
Click to BUY NOW!
www.pdf-xchange.com

Ruošinių žiniaraštis

Pozicija	Standartas / žymėjimas	Profilis	Klasė	Ilgis (mm)	Kiekis, vnt.	Masė, kg/vnt.	Visų (kg)	Past
						5.4	86.9	Įvertinus
s/105	LST EN 10056-1:2017	L50*5	S355J2	1399	16	5.27	84.33	
						Cinkavimui: 3,0%	0.16	

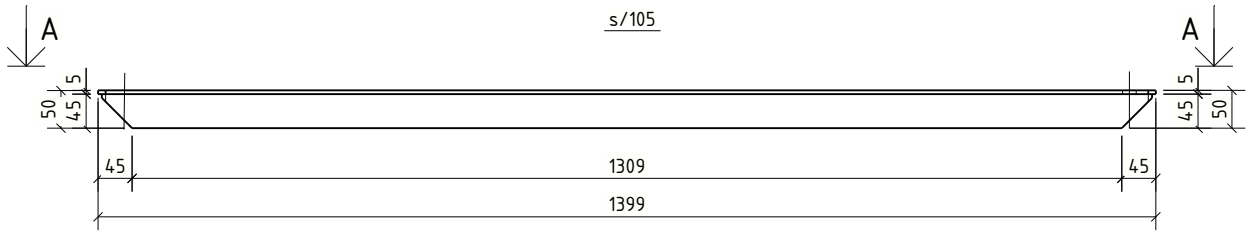

A - A
1:10

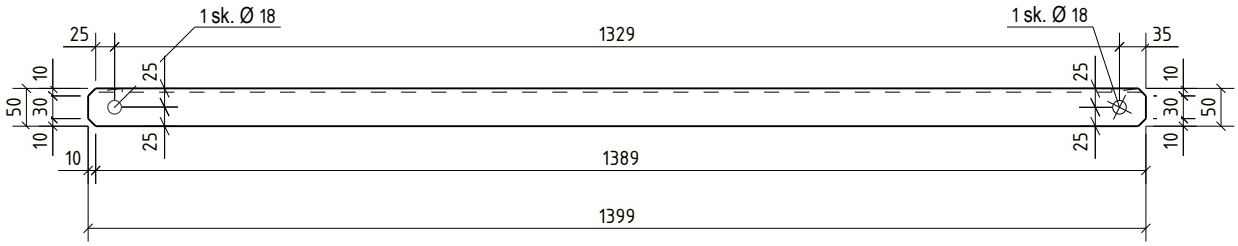

Bendrosios pastabos

Korozijos klasė	C3 (LST EN ISO 9223)	NDT patikra	EN 1090-2
Antikorozinis padengimas	Karštas cinkavimas	Tolerancijų klasė	A
Paviršiaus paruošimas	ISO 8501-3 Sa 2½ + ISO8501-1 P2	Gamyklinės medžiagos	LST EN ISO 14341-A G42
Cinkavimo reikalavimai	LST EN ISO 1461:2009	Saugos klasė	RC2
Konstrukcijų klasė	EXC2 (EN 1090-2)	Tarnavimo trukmė	50 metų.

1. Siūlių storis a, nebent pažymėta kitaip.
2. Nenurodytų siūlės, a=0,8t (t -ploniausio elemento storis).
3. Profilių sujungimo vietas derinti su projektuotojais.
4. Suvirinimo siuliu paruošimas pagal LST EN ISO 9692-1;
5. Detales virinti visu lietimosi paviršiumi;

LAIDA	IŠLEID. DATA	LAIDOS STATUSAS. KEITIMŲ PRIEŽASTIS (JEI TAIKOMA)
0	2026-02-06	Statybai

KVAL. PATV. DOK. NR.

UAB "TETAS"
PLANAVIMO IR KONTROLĖS DEPARTAMENTAS
PROJEKTAVIMO SKYRIUS

STATINIO PROJEKTO PAVADINIMAS

INŽINERINIŲ TINKLŲ (ELEKTROS TINKLŲ) - 110/10 KV VANDŽIOGALOS TP, MĖKLOS G.13, VANDŽIOGALA, KAUNO RAJ. SAV., SKIRSTYKLOS REKONSTRAVIMO PROJEKTAS

DOKUMENTO PAVADINIMAS

Tinklelelio elementas s/105

Laida: 0

LT

UŽSAKOVAS/STATYTOJAS

LITGRID AB

DOKUMENTO ŽYMUO

269-XX-TDP-SK-T1.B-s/105

Lapas: 1

Lapų: 1

PDF-XChange Editor
Click to BUY NOW!
www.pdf-xchange.com

Ruošinių žiniaraštis

Pozicija	Standartas / Žymėjimas	Profilis	Klasė	Ilgis (mm)	Kiekis, vnt.	Masė, kg/vnt.	Visų (kg)	Past
						9.4	151.1	Įvertinus
s/106	LST EN 10056-1:2017	L70*7	S355J2	1242	16	9.17	146.68	
						Cinkavimui: 3,0%	0.28	

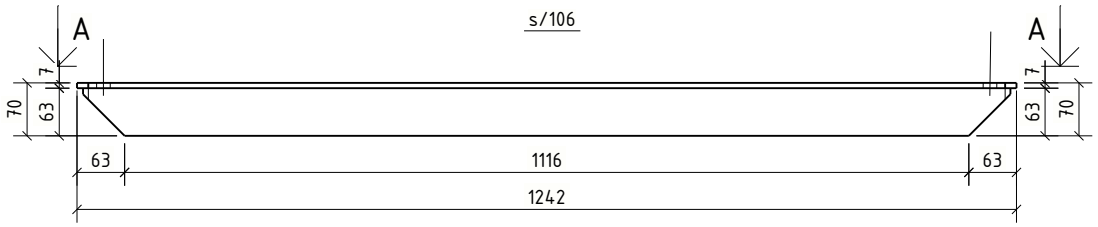

A - A
1:10

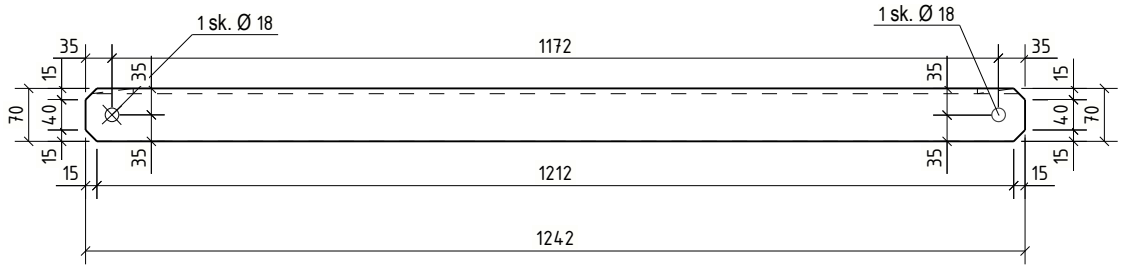

Bendrosios pastabos

Korozijos klasė	C3 (LST EN ISO 9223)	NDT patikra	EN 1090-2
Antikorozinis padengimas	Karštas cinkavimas	Tolerancijų klasė	A
Paviršiaus paruošimas	ISO 8501-3 Sa 2½ + ISO8501-1 P2	Gamyklinės medžiagos	LST EN ISO 14341-A G42
Cinkavimo reikalavimai	LST EN ISO 1461:2009	Saugos klasė	RC2
Konstrukcijų klasė	EXC2 (EN 1090-2)	Tarnavimo trukmė	50 metų.

1. Siūlių storis a, nebent pažymėta kitaip.
2. Nenurodytų siūlės, a=0,8t (t -ploniausio elemento storis).
3. Profilių sujungimo vietas derinti su projektuotojais.
4. Suvirinimo siuliu paruošimas pagal LST EN ISO 9692-1;
5. Detales virinti visu lietimosi paviršiumi;

LAIDA	IŠLEID. DATA	LAIDOS STATUSAS. KEITIMŲ PRIEŽASTIS (JEI TAIKOMA)
0	2026-02-06	Statybai

KVAL. PATV. DOK. NR.

UAB "TETAS"
PLANAVIMO IR KONTROLĖS DEPARTAMENTAS
PROJEKTAVIMO SKYRIUS

STATINIO PROJEKTO PAVADINIMAS

INŽINERINIŲ TINKLŲ (ELEKTROS TINKLŲ) - 110/10 KV VANDŽIOGALOS TP, MĖKLOS G.13, VANDŽIOGALA, KAUNO RAJ. SAV., SKIRSTYKLOS REKONSTRAVIMO PROJEKTAS

DOKUMENTO PAVADINIMAS

Tinklelelio elementas s/106

Laida: 0

LT

UŽSAKOVAS/STATYTOJAS

LITGRID AB

DOKUMENTO ŽYMUO

269-XX-TDP-SK-T1.B-s/106

Lapas: 1

Lapų: 1

PDF-XChange Editor
Click to BUY NOW!
www.pdf-xchange.com

Medžiaraštis

Pozicija	Standartas / žymėjimas	Profilis	Klasė	Ilgis (mm)	Kiekis, vnt.	Masė, kg/vnt.	Visų (kg)	Past
						7.9	126.5	Įvertinus
s/107	LST EN 10056-1:2017	L70*7	S355J2	1040	16	7.67	122.77	
						Cinkavimui: 3,0%	0.23	

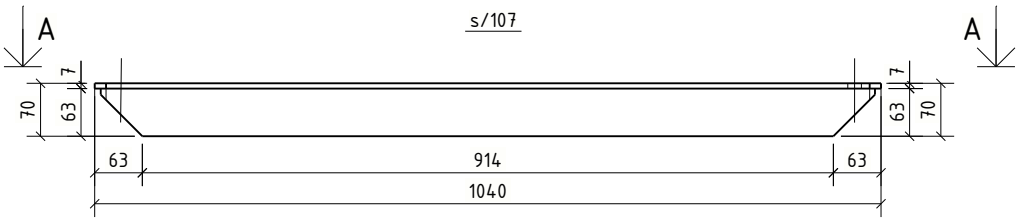

A - A
1:10

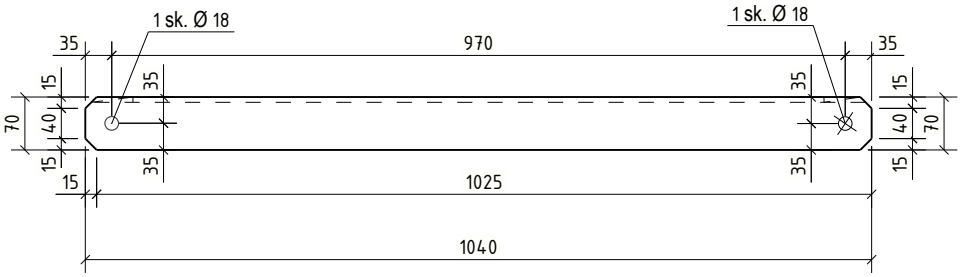

Bendrosios pastabos

Korozijos klasė	C3 (LST EN ISO 9223)	NDT patikra	EN 1090-2
Antikorozinis padengimas	Karštas cinkavimas	Tolerancijų klasė	A
Paviršiaus paruošimas	ISO 8501-3 Sa 2½ + ISO8501-1 P2	Gamyklinės medžiagos	LST EN ISO 14341-A G42
Cinkavimo reikalavimai	LST EN ISO 1461:2009	Saugos klasė	RC2
Konstrukcijų klasė	EXC2 (EN 1090-2)	Tarnavimo trukmė	50 metų.

1. Siūlių storis a, nebent pažymėta kitaip.
2. Nenurodytų siūlės, a=0,8t (t -ploniausio elemento storis).
3. Profilių sujungimo vietas derinti su projektuotojais.
4. Suvirinimo siuliu paruošimas pagal LST EN ISO 9692-1;
5. Detales virinti visu lietimosi paviršiumi;

LAIDA	IŠLEID. DATA	LAIDOS STATUSAS. KEITIMŲ PRIEŽASTIS (JEI TAIKOMA)
0	2026-02-06	Statybai

KVAL. PATV. DOK. NR.

UAB "TETAS"
PLANAVIMO IR KONTROLĖS DEPARTAMENTAS
PROJEKTAVIMO SKYRIUS

STATINIO PROJEKTO PAVADINIMAS

INŽINERINIŲ TINKLŲ (ELEKTROS TINKLŲ) - 110/10 KV VANDŽIOGALOS TP, MĖKLOS G.13, VANDŽIOGALA, KAUNO RAJ. SAV., SKIRSTYKLOS REKONSTRAVIMO PROJEKTAS

DOKUMENTO PAVADINIMAS

Tinklelelio elementas s/107

Laida: 0

LT

UŽSAKOVAS/STATYTOJAS

LITGRID AB

DOKUMENTO ŽYMUO

269-XX-TDP-SK-T1.B-s/107

Lapas: 1

Lapų: 1

PDF-XChange Editor
Click to BUY NOW!
www.pdf-xchange.com

Medžiaraštis

Pozicija	Standartas / Žymėjimas	Profilis	Klasė	Ilgis (mm)	Kiekis, vnt.	Masė, kg/vnt.	Visų (kg)	Past
						7.0	112.0	Įvertinus ... ima
s/108	LST EN 10056-1:2017	L70*7	S355J2	921	16	6.80	108.74	
						Cinkavimui: 3,0%	0.20	

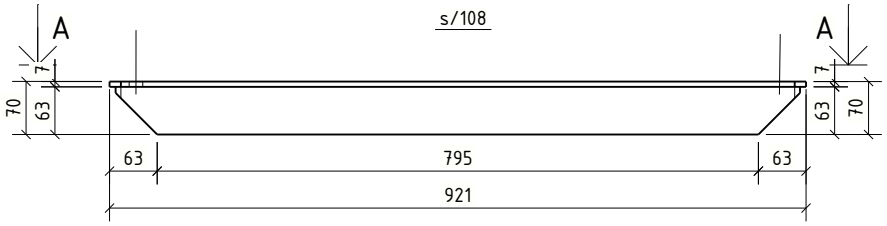

A - A
1:10

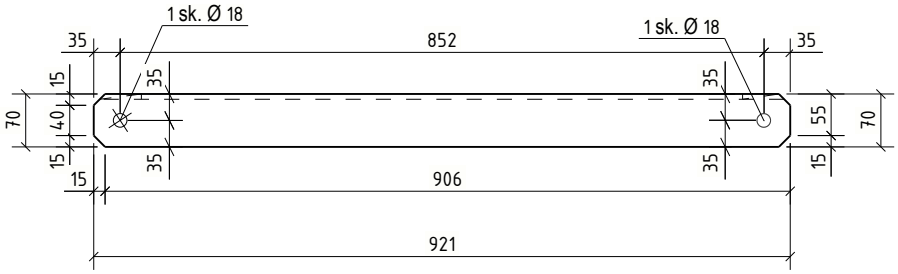

Bendrosios pastabos

Korozijos klasė	C3 (LST EN ISO 9223)	NDT patikra	EN 1090-2
Antikorozinis padengimas	Karštas cinkavimas	Tolerancijų klasė	A
Paviršiaus paruošimas	ISO 8501-3 Sa 2½ + ISO8501-1 P2	Gamyklinės medžiagos	LST EN ISO 14341-A G42
Cinkavimo reikalavimai	LST EN ISO 1461:2009	Saugos klasė	RC2
Konstrukcijų klasė	EXC2 (EN 1090-2)	Tarnavimo trukmė	50 metų.

1. Siūlių storis a, nebent pažymėta kitaip.
2. Nenurodytų siūlės, a=0,8t (t -ploniausio elemento storis).
3. Profilių sujungimo vietas derinti su projektuotojais.
4. Suvirinimo siuliu paruošimas pagal LST EN ISO 9692-1;
5. Detales virinti visu lietimosi paviršiumi;

LAIDA	IŠLEID. DATA	LAIDOS STATUSAS. KEITIMŲ PRIEŽASTIS (JEI TAIKOMA)
0	2026-02-06	Statybai

KVAL. PATV. DOK. NR.

UAB "TETAS"
PLANAVIMO IR KONTROLĖS DEPARTAMENTAS
PROJEKTAVIMO SKYRIUS

STATINIO PROJEKTO PAVADINIMAS

INŽINERINIŲ TINKLŲ (ELEKTROS TINKLŲ) - 110/10 KV VANDŽIOGALOS TP, MĖKLOS G.13, VANDŽIOGALA, KAUNO RAJ. SAV., SKIRSTYKLOS REKONSTRAVIMO PROJEKTAS

DOKUMENTO PAVADINIMAS

Tinklelelio elementas s/108

Laida: 0

LT

UŽSAKOVAS/STATYTOJAS

LITGRID AB

DOKUMENTO ŽYMUO

269-XX-TDP-SK-T1.B-s/108

Lapas: 1

Lapų: 1

PDF-XChange Editor
Click to BUY NOW!
www.pdf-xchange.com

Medžiaraštis

Pozicija	Standartas / žymėjimas	Profilis	Klasė	Ilgis (mm)	Kiekis, vnt.	Masė, kg/vnt.	Visų (kg)	Past
						6.4	101.8	Įvertinus ...ima
s/109	LST EN 10056-1:2017	L50*5	S355J2	1640	16	6.18	98.87	
						Cinkavimui: 3,0%	0.19	

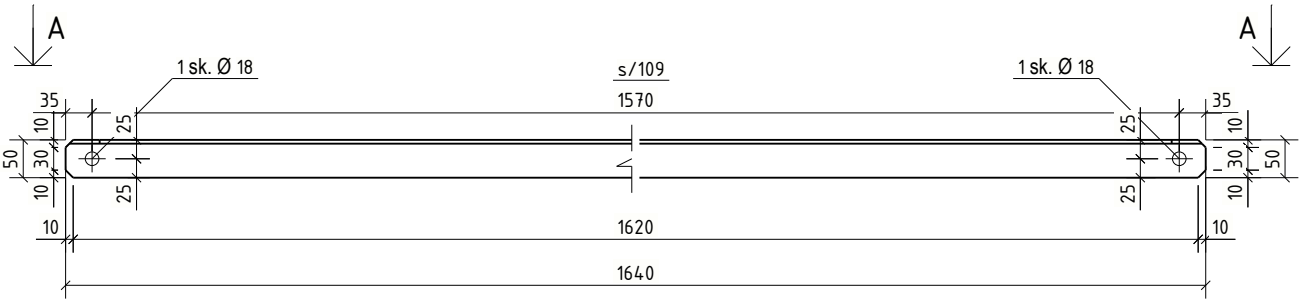

A - A
1:10

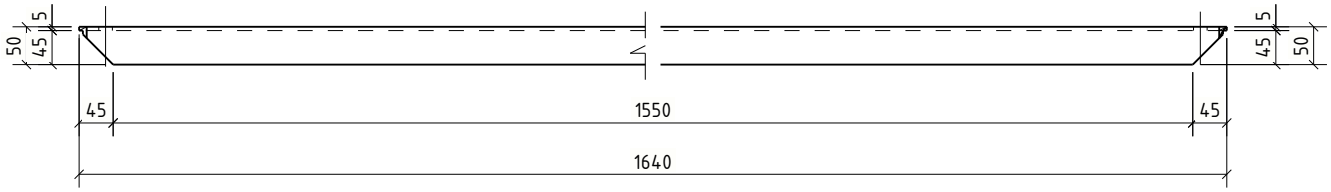

Bendrosios pastabos

Korozijos klasė	C3 (LST EN ISO 9223)	NDT patikra	EN 1090-2
Antikorozinis padengimas	Karštas cinkavimas	Tolerancijų klasė	A
Paviršiaus paruošimas	ISO 8501-3 Sa 2½ + ISO8501-1 P2	Gamyklinės medžiagos	LST EN ISO 14341-A G42
Cinkavimo reikalavimai	LST EN ISO 1461:2009	Saugos klasė	RC2
Konstrukcijų klasė	EXC2 (EN 1090-2)	Tarnavimo trukmė	50 metų.

1. Siūlių storis a, nebent pažymėta kitaip.
2. Nenurodytų siūlės, a=0,8t (t -ploniausio elemento storis).
3. Profilių sujungimo vietas derinti su projektuotojais.
4. Suvirinimo siuliu paruošimas pagal LST EN ISO 9692-1;
5. Detales virinti visu lietimosi paviršiumi;

LAIDA	IŠLEID. DATA	LAIDOS STATUSAS. KEITIMŲ PRIEŽASTIS (JEI TAIKOMA)
0	2026-02-06	Statybai

KVAL. PATV. DOK. NR.

UAB "TETAS"
PLANAVIMO IR KONTROLĖS DEPARTAMENTAS
PROJEKTAVIMO SKYRIUS

STATINIO PROJEKTO PAVADINIMAS

INŽINERINIŲ TINKLŲ (ELEKTROS TINKLŲ) - 110/10 KV VANDŽIOGALOS TP, MĖKLOS G.13, VANDŽIOGALA, KAUNO RAJ. SAV., SKIRSTYKLOS REKONSTRAVIMO PROJEKTAS

DOKUMENTO PAVADINIMAS

Tinklelelio elementas s/109

Laida: 0

LT

UŽSAKOVAS/STATYTOJAS

LITGRID AB

DOKUMENTO ŽYMUO

269-XX-TDP-SK-T1.B-s/109

Lapas: 1

Lapų: 1

PDF-XChange Editor
Click to BUY NOW!
www.pdf-xchange.com

Medžiaraštis

Pozicija	Standartas / Žymėjimas	Profilis	Klasė	Ilgis (mm)	Kiekis, vnt.	Masė, kg/vnt.	Visų (kg)	Past...
						3.5	55.4	Įvertinus ...ima
s/110	LST EN 10056-1:2017	L70*7	S355J2	455	16	3.36	53.74	
						Cinkavimui: 3,0%	0.10	

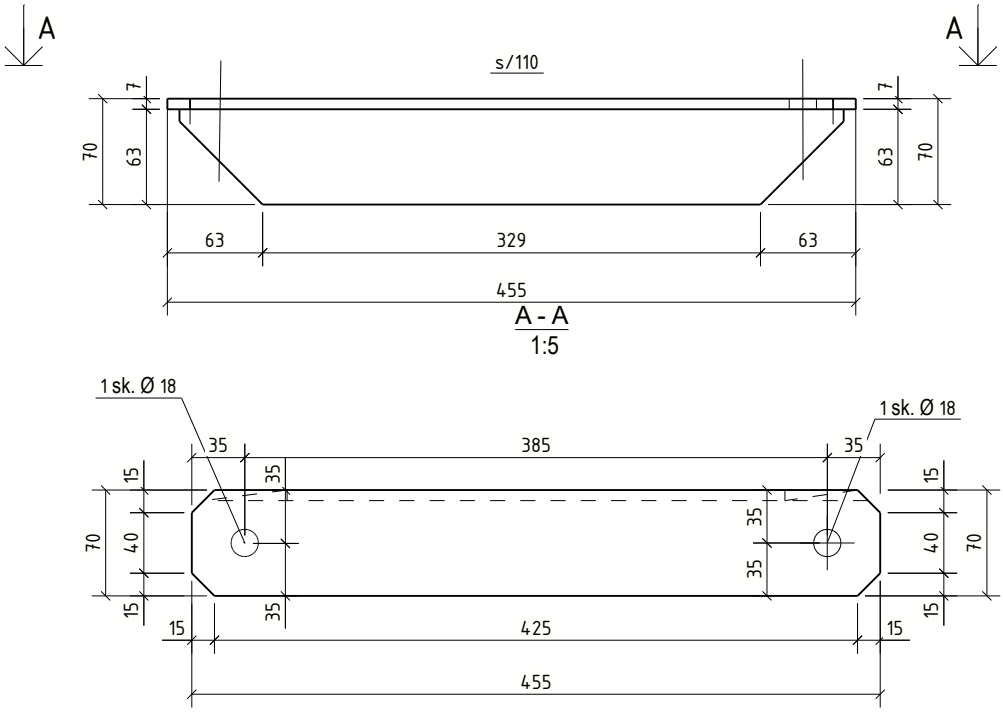

Bendrosios pastabos

Korozijos klasė	C3 (LST EN ISO 9223)	NDT patikra	EN 1090-2
Antikorozinis padengimas	Karštas cinkavimas	Tolerancijų klasė	A
Paviršiaus paruošimas	ISO 8501-3 Sa 2½ + ISO8501-1 P2	Gamyklinės medžiagos	LST EN ISO 14341-A G42
Cinkavimo reikalavimai	LST EN ISO 1461:2009	Saugos klasė	RC2
Konstrukcijų klasė	EXC2 (EN 1090-2)	Tarnavimo trukmė	50 metų.

1. Siūlių storis a, nebent pažymėta kitaip.
2. Nenurodytų siūlės, a=0,8t (t -ploniausio elemento storis).
3. Profilių sujungimo vietas derinti su projektuotojais.
4. Suvirinimo siuliu paruošimas pagal LST EN ISO 9692-1;
5. Detales virinti visu lietimosi paviršiumi;

LAIDA	IŠLEID. DATA	LAIDOS STATUSAS. KEITIMŲ PRIEŽASTIS (JEI TAIKOMA)
0	2026-02-06	Statybai

KVAL. PATV. DOK. NR.

UAB "TETAS"
PLANAVIMO IR KONTROLĖS DEPARTAMENTAS
PROJEKTAVIMO SKYRIUS

STATINIO PROJEKTO PAVADINIMAS

INŽINERINIŲ TINKLŲ (ELEKTROS TINKLŲ) - 110/10 KV VANDŽIOGALOS TP, MĖKLOS G.13, VANDŽIOGALA, KAUNO RAJ. SAV., SKIRSTYKLOS REKONSTRAVIMO PROJEKTAS

DOKUMENTO PAVADINIMAS

Tinklelelio elementas s/110

Laida: 0

LT

UŽSAKOVAS/STATYTOJAS

LITGRID AB

DOKUMENTO ŽYMUO

269-XX-TDP-SK-T1.B-s/110

Lapas: 1

Lapų: 1

PDF-XChange Editor
Click to BUY NOW!
www.pdf-xchange.com

Medžiaraštis

Pozicija	Standartas / Žymėjimas	Profilis	Klasė	Ilgis (mm)	Kiekis, vnt.	Masė, kg/vnt.	Visų (kg)	Past
						13.6	217.9	Įvertinus
s/111	LST EN 10056-1:2017	L70*7	S355J2	1792	16	13.22	211.56	
						Cinkavimui: 3,0%	0.40	

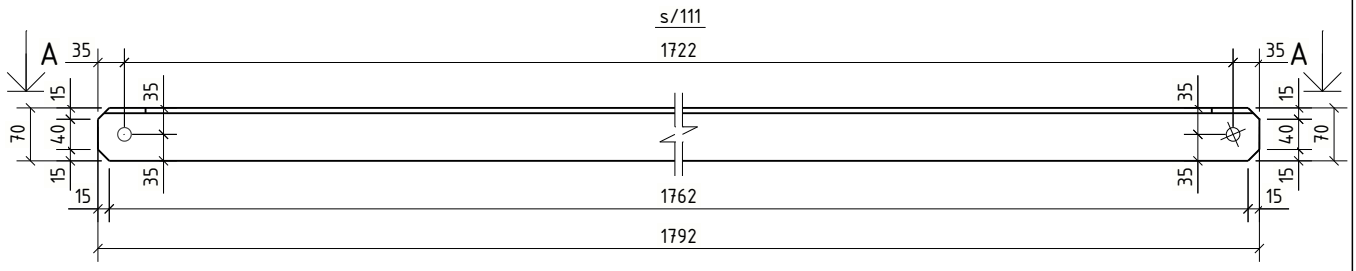

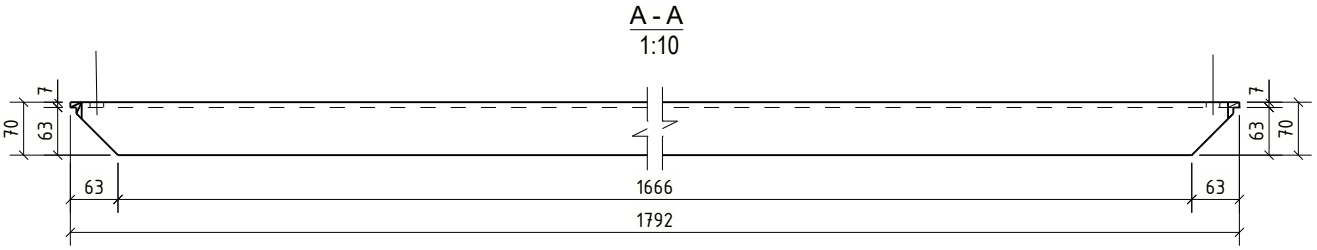

Bendrosios pastabos

Korozijos klasė	C3 (LST EN ISO 9223)	NDT patikra	EN 1090-2
Antikorozinis padengimas	Karštas cinkavimas	Tolerancijų klasė	A
Paviršiaus paruošimas	ISO 8501-3 Sa 2½ + ISO8501-1 P2	Gamyklinės medžiagos	LST EN ISO 14341-A G42
Cinkavimo reikalavimai	LST EN ISO 1461:2009	Saugos klasė	RC2
Konstrukcijų klasė	EXC2 (EN 1090-2)	Tarnavimo trukmė	50 metų.

1. Siūlių storis a, nebent pažymėta kitaip.
2. Nenurodytų siūlės, a=0,8t (t -ploniausio elemento storis).
3. Profilių sujungimo vietas derinti su projektuotojais.
4. Suvirinimo siuliu paruošimas pagal LST EN ISO 9692-1;
5. Detales virinti visu lietimosi paviršiumi;

LAIDA	IŠLEID. DATA	LAIDOS STATUSAS. KEITIMŲ PRIEŽASTIS (JEI TAIKOMA)
0	2026-02-06	Statybai

KVAL. PATV. DOK. NR.

UAB "TETAS"
PLANAVIMO IR KONTROLĖS DEPARTAMENTAS
PROJEKTAVIMO SKYRIUS

STATINIO PROJEKTO PAVADINIMAS

INŽINERINIŲ TINKLŲ (ELEKTROS TINKLŲ) - 110/10 KV VANDŽIOGALOS TP, MĖKLOS G.13, VANDŽIOGALA, KAUNO RAJ. SAV., SKIRSTYKLOS REKONSTRAVIMO PROJEKTAS

DOKUMENTO PAVADINIMAS

Tinklelelio elementas s/111

Laida: 0

LT

UŽSAKOVAS/STATYTOJAS

LITGRID AB

DOKUMENTO ŽYMUO

269-XX-TDP-SK-T1.B-s/111

Lapas: 1

Lapų: 1

PDF-XChange Editor
Click to BUY NOW!
www.pdf-xchange.com

Medžiaraštis

Pozicija	Standartas / Žymėjimas	Profilis	Klasė	Ilgis (mm)	Kiekis, vnt.	Masė, kg/vnt.	Visų (kg)	Past
						1.1	17.1	Įvertinus ...ima
s/200	LST EN 10056-1:2017	L40*4	S355J2	430	16	1.04	16.63	
						Cinkavimui: 3,0%	0.03	

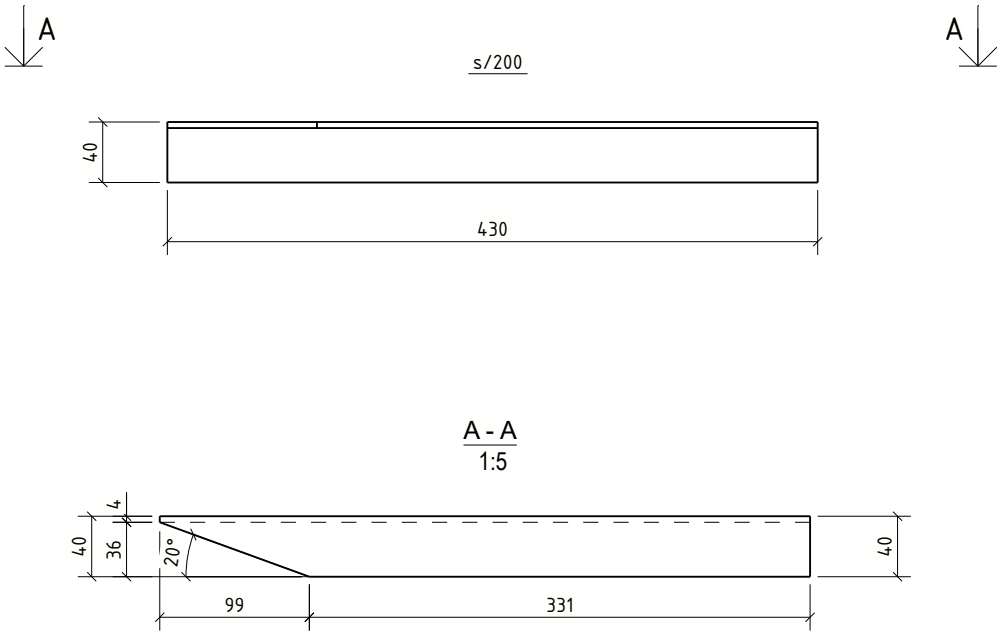

Bendrosios pastabos

Korozijos klasė	C3 (LST EN ISO 9223)	NDT patikra	EN 1090-2
Antikorozinis padengimas	Karštas cinkavimas	Tolerancijų klasė	A
Paviršiaus paruošimas	ISO 8501-3 Sa 2½ + ISO8501-1 P2	Gamyklinės medžiagos	LST EN ISO 14341-A G42
Cinkavimo reikalavimai	LST EN ISO 1461:2009	Saugos klasė	RC2
Konstrukcijų klasė	EXC2 (EN 1090-2)	Tarnavimo trukmė	50 metų.

1. Siūlių storis a, nebent pažymėta kitaip.
2. Nenurodytų siūlės, a=0,8t (t -ploniausio elemento storis).
3. Profilių sujungimo vietas derinti su projektuotojais.
4. Suvirinimo siuliu paruošimas pagal LST EN ISO 9692-1;
5. Detales virinti visu lietimosi paviršiumi;

LAIDA	IŠLEID. DATA	LAIDOS STATUSAS. KEITIMŲ PRIEŽASTIS (JEI TAIKOMA)
0	2026-02-06	Statybai

KVAL. PATV. DOK. NR.

UAB "TETAS"
PLANAVIMO IR KONTROLĖS DEPARTAMENTAS
PROJEKTAVIMO SKYRIUS

STATINIO PROJEKTO PAVADINIMAS

INŽINERINIŲ TINKLŲ (ELEKTROS TINKLŲ) - 110/10 KV VANDŽIOGALOS TP, MĖKLOS G.13, VANDŽIOGALA, KAUNO RAJ. SAV., SKIRSTYKLOS REKONSTRAVIMO PROJEKTAS

DOKUMENTO PAVADINIMAS

Tinklelelio elementas s/200

Laida: 0

LT

UŽSAKOVAS/STATYTOJAS

LITGRID AB

DOKUMENTO ŽYMUO

269-XX-TDP-SK-T1.B-s/200

Lapas: 1

Lapų: 1

PDF-XChange Editor
Click to BUY NOW!
www.pdf-xchange.com

Medžiaraštis

Pozicija	Standartas / Žymėjimas	Profilis	Klasė	Ilgis (mm)	Kiekis, vnt.	Masė, kg/vnt.	Visų (kg)	Past
						1.1	17.1	Įvertinus ...ima
s/201	LST EN 10056-1:2017	L40*4	S355J2	430	16	1.04	16.63	
						Cinkavimui: 3,0%	0.03	

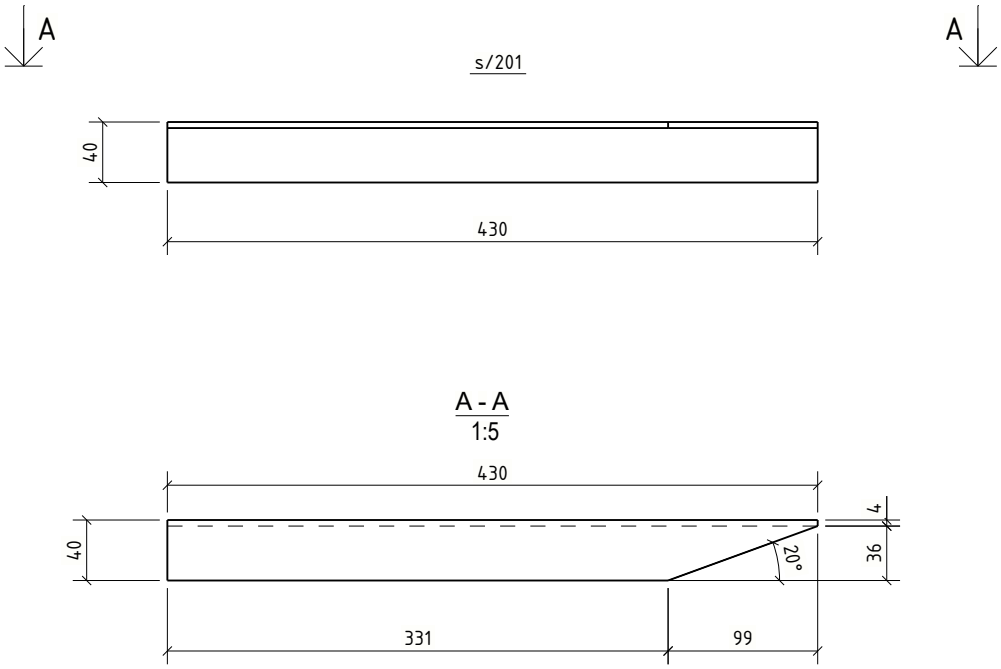

Bendrosios pastabos

Korozijos klasė	C3 (LST EN ISO 9223)	NDT patikra	EN 1090-2
Antikorozinis padengimas	Karštas cinkavimas	Tolerancijų klasė	A
Paviršiaus paruošimas	ISO 8501-3 Sa 2½ + ISO8501-1 P2	Gamyklinės medžiagos	LST EN ISO 14341-A G42
Cinkavimo reikalavimai	LST EN ISO 1461:2009	Saugos klasė	RC2
Konstrukcijų klasė	EXC2 (EN 1090-2)	Tarnavimo trukmė	50 metų.

1. Siūlių storis a, nebent pažymėta kitaip.
2. Nenurodytų siūlės, a=0,8t (t -ploniausio elemento storis).
3. Profilių sujungimo vietas derinti su projektuotojais.
4. Suvirinimo siuliu paruošimas pagal LST EN ISO 9692-1;
5. Detales virinti visu lietimosi paviršiumi;

LAIDA	IŠLEID. DATA	LAIDOS STATUSAS. KEITIMŲ PRIEŽASTIS (JEI TAIKOMA)
0	2026-02-06	Statybai

KVAL. PATV. DOK. NR.

UAB "TETAS"
PLANAVIMO IR KONTROLĖS DEPARTAMENTAS
PROJEKTAVIMO SKYRIUS

STATINIO PROJEKTO PAVADINIMAS

INŽINERINIŲ TINKLŲ (ELEKTROS TINKLŲ) - 110/10 KV VANDŽIOGALOS TP, MĖKLOS G.13, VANDŽIOGALA, KAUNO RAJ. SAV., SKIRSTYKLOS REKONSTRAVIMO PROJEKTAS

DOKUMENTO PAVADINIMAS

Tinklelelio elementas s/201

Laida: 0

LT

UŽSAKOVAS/STATYTOJAS

LITGRID AB

DOKUMENTO ŽYMUO

269-XX-TDP-SK-T1.B-s/201

Lapas: 1

Lapų: 1

PDF-XChange Editor
Click to BUY NOW!
www.pdf-xchange.com

Žiniaraštis

Pozicija	Standartas / žymėjimas	Profilis	Klasė	Ilgis (mm)	Kiekis, vnt.	Masė, kg/vnt.	Visų (kg)	Past
						62.5	999.8	Įvertinus … ma
s/202	LST EN 10056-1:2017	L90×8	S355J2	5560	16	60.67	970.69	
						Cinkavimui: 3,0%	1.82	

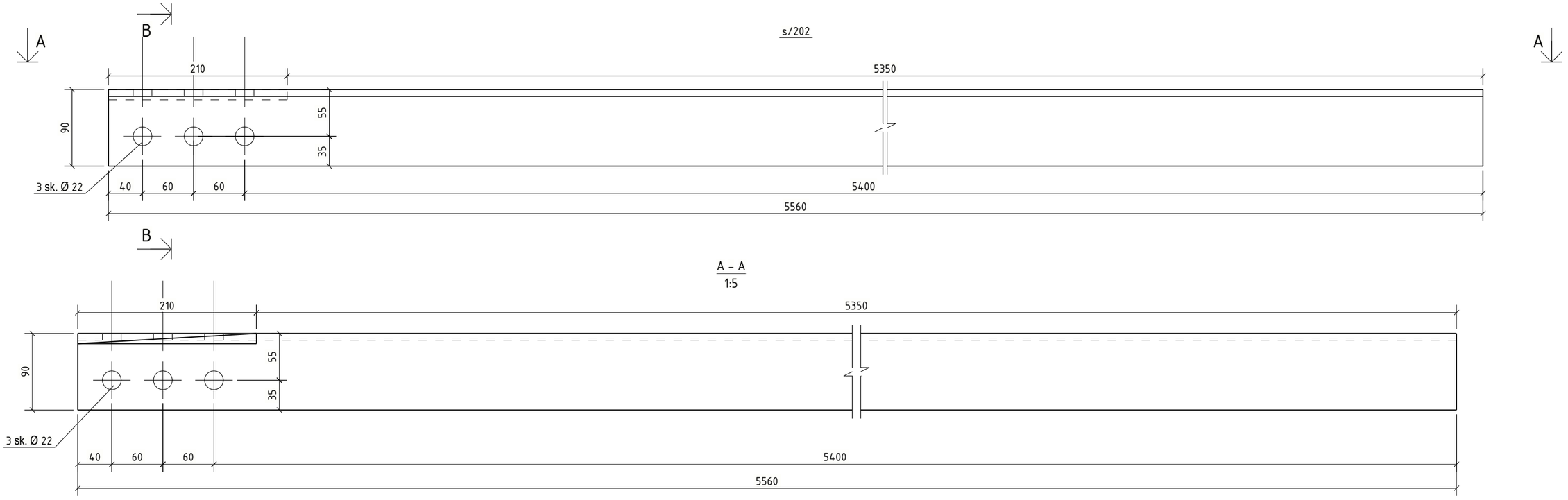

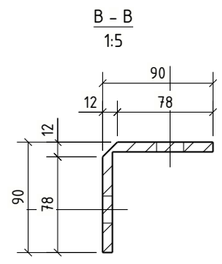

Bendrosios pastabos

Korozijos klasė	C3 (LST EN ISO 9223)	NDT patikra	EN 1090-2
Antikorozinis padengimas	Karštas cinkavimas	Tolerancijų klasė	A
Paviršiaus paruošimas	ISO 8501-3 Sa 2½ + ISO8501-1 P2	Gamyklinės medžiagos	LST EN ISO 14341-A G42
Cinkavimo reikalavimai	LST EN ISO 1461:2009	Saugos klasė	RC2
Konstrukcijų klasė	EXC2 (EN 1090-2)	Tarnavimo trukmė	50 metų.

1. Siūlių storis a, nebent pažymėta kitaip.
2. Nenurodytų siūlės, a=0,8t (t -ploniausio elemento storis).
3. Profilių sujungimo vietas derinti su projektuotojais.
4. Suvirinimo siuliu paruošimas pagal LST EN ISO 9692-1;
5. Detales virinti visu lietimosi paviršiumi;

0	2026-02-06	Statybai
LAIDA	IŠLEID. DATA	LAIDOS STATUSAS. KEITIMŲ PRIEŽASTIS (JEI TAIKOMA)

KVAL. PATV. DOK. NR.

UAB "TETAS"
PLANAVIMO IR KONTROLĖS DEPARTAMENTAS
PROJEKTAVIMO SKYRIUS

STATINIO PROJEKTO PAVADINIMAS
INŽINERINIŲ TINKLŲ (ELEKTROS TINKLŲ) - 110/10 KV VANDŽIOGALOS TP, MĖKLOS G.13, VANDŽIOGALA, KAUNO RAJ. SAV., SKIRSTYKLOS REKONSTRAVIMO PROJEKTAS

DOKUMENTO PAVADINIMAS
Tinklelelio elementas s/202

Laida: 0

LT

UŽSAKOVAS/STATYTOJAS
LITGRID AB

DOKUMENTO ŽYMUO
269-XX-TDP-SK-T1.B-s/202

Lapas: 1
Lapų: 1

PDF-XChange Editor
Click to BUY NOW!
www.pdf-xchange.com

Medžiaraštis

Pozicija	Standartas / Žymėjimas	Profilis	Klasė	Ilgis (mm)	Kiekis, vnt.	Masė, kg/vnt.	Visų (kg)	Past
						3.0	24.2	Įvertinus
s/203	LST EN 10056-1:2017	L70*6	S355J2	460	8	2.94	23.49	
						Cinkavimui: 3,0%	0.09	

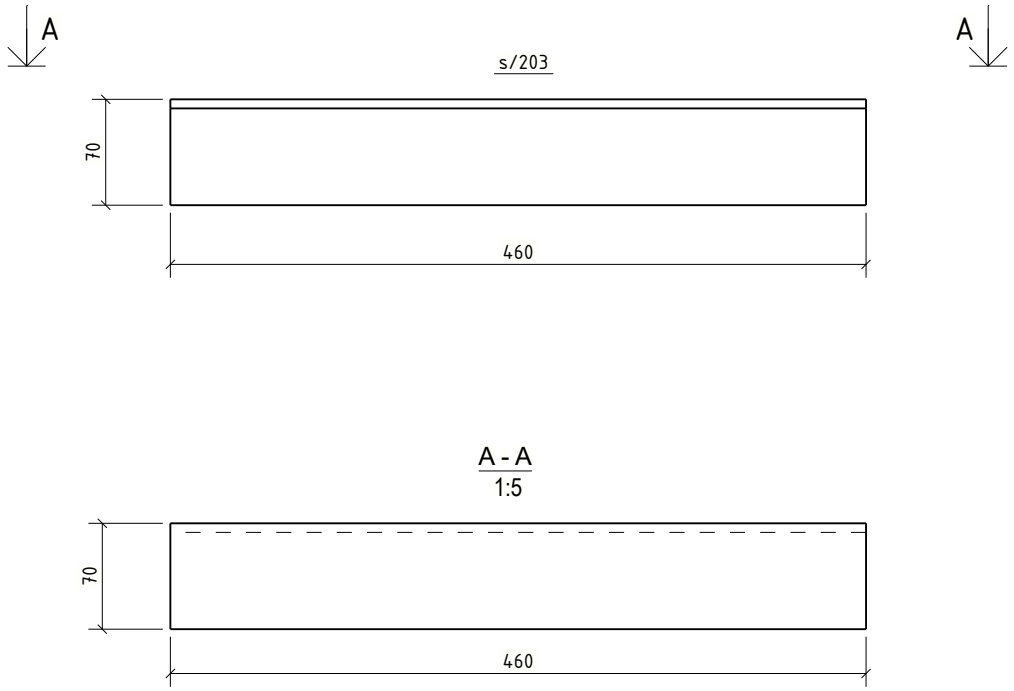

Bendrosios pastabos

Korozijos klasė	C3 (LST EN ISO 9223)	NDT patikra	EN 1090-2
Antikorozinis padengimas	Karštas cinkavimas	Tolerancijų klasė	A
Paviršiaus paruošimas	ISO 8501-3 Sa 2½ + ISO8501-1 P2	Gamyklinės medžiagos	LST EN ISO 14341-A G42
Cinkavimo reikalavimai	LST EN ISO 1461:2009	Saugos klasė	RC2
Konstrukcijų klasė	EXC2 (EN 1090-2)	Tarnavimo trukmė	50 metų.

1. Siūlių storis a, nebent pažymėta kitaip.
2. Nenurodytų siūlės, a=0,8t (t -ploniausio elemento storis).
3. Profilių sujungimo vietas derinti su projektuotojais.
4. Suvirinimo siuliu paruošimas pagal LST EN ISO 9692-1;
5. Detales virinti visu lietimosi paviršiumi;

LAIDA	IŠLEID. DATA	LAIDOS STATUSAS. KEITIMŲ PRIEŽASTIS (JEI TAIKOMA)
0	2026-02-06	Statybai

KVAL. PATV. DOK. NR.

UAB "TETAS"
PLANAVIMO IR KONTROLĖS DEPARTAMENTAS
PROJEKTAVIMO SKYRIUS

STATINIO PROJEKTO PAVADINIMAS

INŽINERINIŲ TINKLŲ (ELEKTROS TINKLŲ) - 110/10 KV VANDŽIOGALOS TP, MĖKLOS G.13, VANDŽIOGALA, KAUNO RAJ. SAV., SKIRSTYKLOS REKONSTRAVIMO PROJEKTAS

DOKUMENTO PAVADINIMAS

Tinklelelio elementas s/203

Laida: 0

LT

UŽSAKOVAS/STATYTOJAS

LITGRID AB

DOKUMENTO ŽYMUO

269-XX-TDP-SK-T1.B-s/203

Lapas: 1

Lapų: 1

PDF-XChange Editor
Click to BUY NOW!
www.pdf-xchange.com

Pozicija	Standartas / žymėjimas	Profilis	Klasė	Ilgis (mm)	Kiekis, vnt.	Masė, kg/vnt.	Visų (kg)	Past
						3.0	12.1	Įvertinus
s/204	LST EN 10056-1:2017	L70*6	S355J2	460	4	2.94	11.74	
						Cinkavimui: 3,0%	0.09	

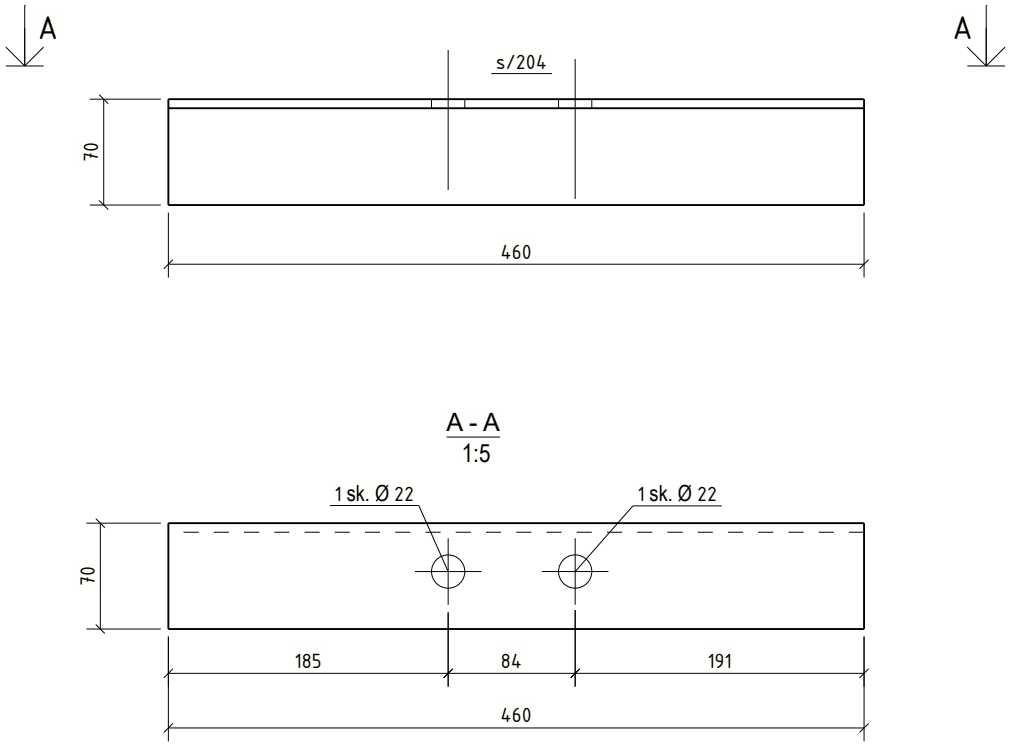

Bendrosios pastabos

Korozijos klasė	C3 (LST EN ISO 9223)	NDT patikra	EN 1090-2
Antikorozinis padengimas	Karštas cinkavimas	Tolerancijų klasė	A
Paviršiaus paruošimas	ISO 8501-3 Sa 2½ + ISO8501-1 P2	Gamyklinės medžiagos	LST EN ISO 14341-A G42
Cinkavimo reikalavimai	LST EN ISO 1461:2009	Saugos klasė	RC2
Konstrukcijų klasė	EXC2 (EN 1090-2)	Tarnavimo trukmė	50 metų.

1. Siūlių storis a, nebent pažymėta kitaip.
2. Nenurodytų siūlės, a=0,8t (t -ploniausio elemento storis).
3. Profilių sujungimo vietas derinti su projektuotojais.
4. Suvirinimo siuliu paruošimas pagal LST EN ISO 9692-1;
5. Detales virinti visu lietimosi paviršiumi;

LAIDA	IŠLEID. DATA	LAIDOS STATUSAS. KEITIMŲ PRIEŽASTIS (JEI TAIKOMA)
0	2026-02-06	Statybai

KVAL. PATV. DOK. NR.

UAB "TETAS"
PLANAVIMO IR KONTROLĖS DEPARTAMENTAS
PROJEKTAVIMO SKYRIUS

STATINIO PROJEKTO PAVADINIMAS

INŽINERINIŲ TINKLŲ (ELEKTROS TINKLŲ) - 110/10 KV VANDŽIOGALOS TP, MĖKLOS G.13, VANDŽIOGALA, KAUNO RAJ. SAV., SKIRSTYKLOS REKONSTRAVIMO PROJEKTAS

DOKUMENTO PAVADINIMAS

Tinklelelio elementas s/204

Laida: 0

LT

UŽSAKOVAS/STATYTOJAS

LITGRID AB

DOKUMENTO ŽYMUO

269-XX-TDP-SK-T1.B-s/204

Lapas: 1

Lapų: 1

PDF-XChange Editor
Click to BUY NOW!
www.pdf-xchange.com

Žiniaraštis

Pozicija	Standartas / žymėjimas	Profilis	Klasė	Ilgis (mm)	Kiekis, vnt.	Masė, kg/vnt.	Visų (kg)	Past
						3.0	12.1	Įvertinus ...ima
s/205	LST EN 10056-1:2017	L70*6	S355J2	460	4	2.94	11.74	
						Cinkavimui: 3,0%	0.09	

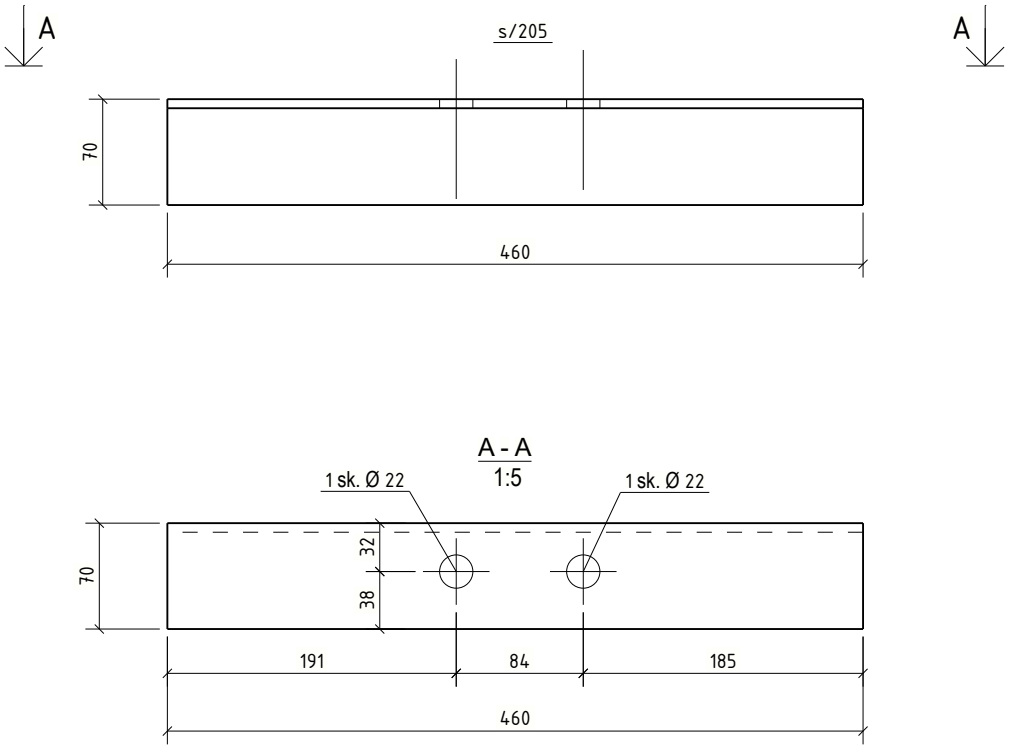

Bendrosios pastabos

Korozijos klasė	C3 (LST EN ISO 9223)	NDT patikra	EN 1090-2
Antikorozinis padengimas	Karštas cinkavimas	Tolerancijų klasė	A
Paviršiaus paruošimas	ISO 8501-3 Sa 2½ + ISO8501-1 P2	Gamyklinės medžiagos	LST EN ISO 14341-A G42
Cinkavimo reikalavimai	LST EN ISO 1461:2009	Saugos klasė	RC2
Konstrukcijų klasė	EXC2 (EN 1090-2)	Tarnavimo trukmė	50 metų.

1. Siūlių storis a, nebent pažymėta kitaip.
2. Nenurodytų siūlės, a=0,8t (t -ploniausio elemento storis).
3. Profilių sujungimo vietas derinti su projektuotojais.
4. Suvirinimo siuliu paruošimas pagal LST EN ISO 9692-1;
5. Detales virinti visu lietimosi paviršiumi;

LAIDA	IŠLEID. DATA	LAIDOS STATUSAS. KEITIMŲ PRIEŽASTIS (JEI TAIKOMA)
0	2026-02-06	Statybai

KVAL. PATV. DOK. NR.

UAB "TETAS"
PLANAVIMO IR KONTROLĖS DEPARTAMENTAS
PROJEKTAVIMO SKYRIUS

STATINIO PROJEKTO PAVADINIMAS

INŽINERINIŲ TINKLŲ (ELEKTROS TINKLŲ) - 110/10 KV VANDŽIOGALOS TP, MĖKLOS G.13, VANDŽIOGALA, KAUNO RAJ. SAV., SKIRSTYKLOS REKONSTRAVIMO PROJEKTAS

DOKUMENTO PAVADINIMAS

Tinklelelio elementas s/205

Laida: 0

LT

UŽSAKOVAS/STATYTOJAS

LITGRID AB

DOKUMENTO ŽYMUO

269-XX-TDP-SK-T1.B-s/205

Lapas: 1

Lapų: 1

PDF-XChange Editor
Click to BUY NOW!
www.pdf-xchange.com

Medžiaraštis

Pozicija	Standartas / Žymėjimas	Profilis	Klasė	Ilgis (mm)	Kiekis, vnt.	Masė, kg/vnt.	Visų (kg)	Past
						1.5	224.8	Įvertinus
s/206	LST EN 10056-1:2017	L40*4	S355J2	610	148	1.47	218.28	
						Cinkavimui: 3,0%	0.04	

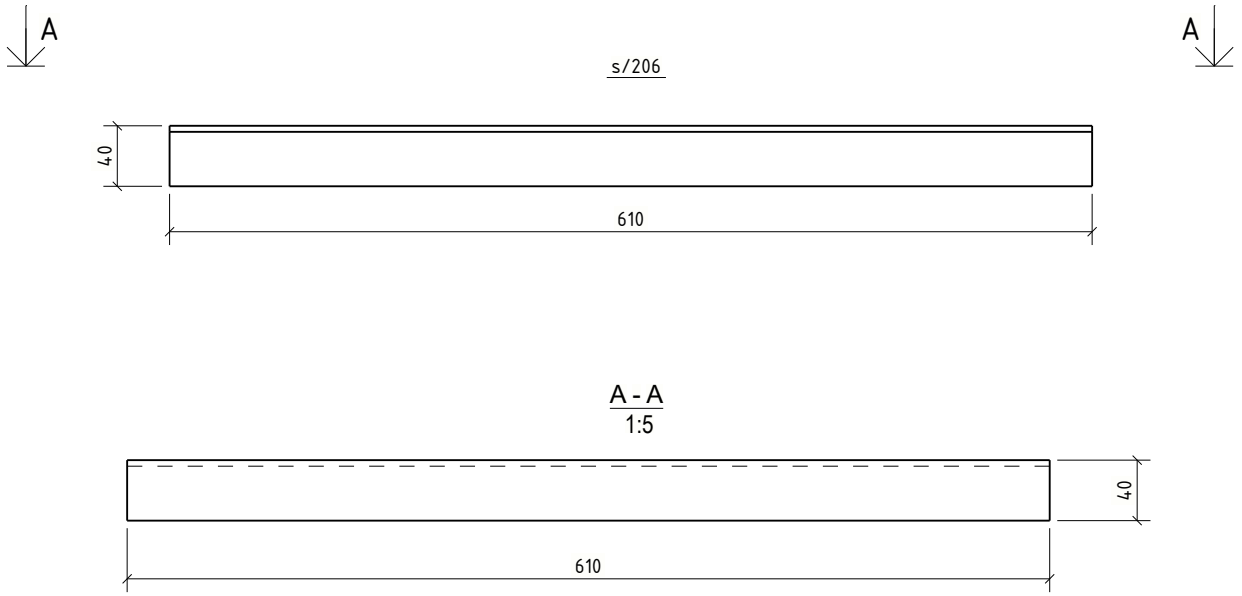

Bendrosios pastabos

Korozijos klasė	C3 (LST EN ISO 9223)	NDT patikra	EN 1090-2
Antikorozinis padengimas	Karštas cinkavimas	Tolerancijų klasė	A
Paviršiaus paruošimas	ISO 8501-3 Sa 2½ + ISO8501-1 P2	Gamyklinės medžiagos	LST EN ISO 14341-A G42
Cinkavimo reikalavimai	LST EN ISO 1461:2009	Saugos klasė	RC2
Konstrukcijų klasė	EXC2 (EN 1090-2)	Tarnavimo trukmė	50 metų.

1. Siūlių storis a, nebent pažymėta kitaip.
2. Nenurodytų siūlės, a=0,8t (t -ploniausio elemento storis).
3. Profilių sujungimo vietas derinti su projektuotojais.
4. Suvirinimo siuliu paruošimas pagal LST EN ISO 9692-1;
5. Detales virinti visu lietimosi paviršiumi;

LAIDA	IŠLEID. DATA	LAIDOS STATUSAS. KEITIMŲ PRIEŽASTIS (JEI TAIKOMA)
0	2026-02-06	Statybai

KVAL. PATV. DOK. NR.

UAB "TETAS"
PLANAVIMO IR KONTROLĖS DEPARTAMENTAS
PROJEKTAVIMO SKYRIUS

STATINIO PROJEKTO PAVADINIMAS

INŽINERINIŲ TINKLŲ (ELEKTROS TINKLŲ) - 110/10 KV VANDŽIOGALOS TP, MĖKLOS G.13, VANDŽIOGALA, KAUNO RAJ. SAV., SKIRSTYKLOS REKONSTRAVIMO PROJEKTAS

DOKUMENTO PAVADINIMAS

Tinklelelio elementas s/206

Laida: 0

LT

UŽSAKOVAS/STATYTOJAS

LITGRID AB

DOKUMENTO ŽYMUO

269-XX-TDP-SK-T1.B-s/206

Lapas: 1

Lapų: 1

PDF-XChange Editor
Click to BUY NOW!
www.pdf-xchange.com

Medžiaraštis

Pozicija	Standartas / Žymėjimas	Profilis	Klasė	Ilgis (mm)	Kiekis, vnt.	Masė, kg/vnt.	Visų (kg)	Past...
						1.3	20.3	Įvertinus ...žima
s/207	LST EN 10056-1:2017	L40*4	S355J2	510	16	1.23	19.73	
						Cinkavimui: 3,0%	0.04	

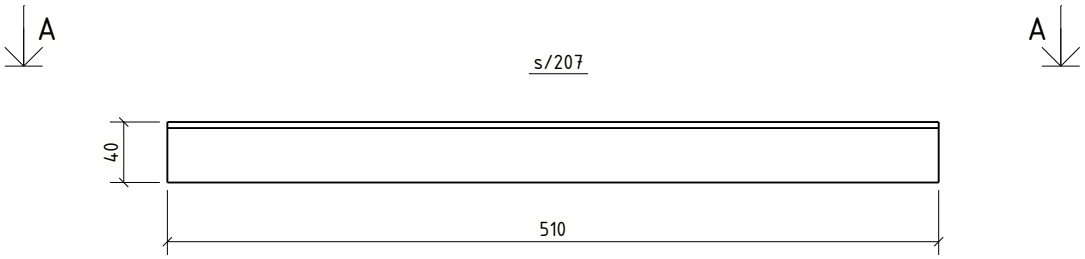

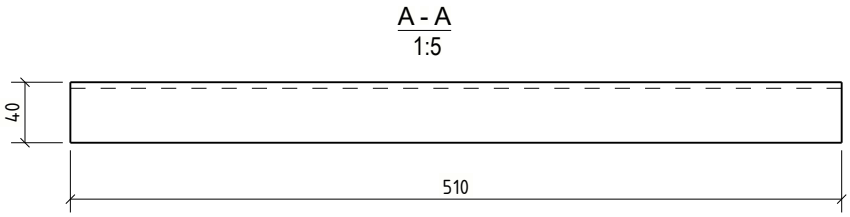

Bendrosios pastabos

Korozijos klasė	C3 (LST EN ISO 9223)	NDT patikra	EN 1090-2
Antikorozinis padengimas	Karštas cinkavimas	Tolerancijų klasė	A
Paviršiaus paruošimas	ISO 8501-3 Sa 2½ + ISO8501-1 P2	Gamyklinės medžiagos	LST EN ISO 14341-A G42
Cinkavimo reikalavimai	LST EN ISO 1461:2009	Saugos klasė	RC2
Konstrukcijų klasė	EXC2 (EN 1090-2)	Tarnavimo trukmė	50 metų.

1. Siūlių storis a, nebent pažymėta kitaip.
2. Nenurodytų siūlės, a=0,8t (t -ploniausio elemento storis).
3. Profilių sujungimo vietas derinti su projektuotojais.
4. Suvirinimo siuliu paruošimas pagal LST EN ISO 9692-1;
5. Detales virinti visu lietimosi paviršiumi;

LAIDA	IŠLEID. DATA	LAIDOS STATUSAS. KEITIMŲ PRIEŽASTIS (JEI TAIKOMA)
0	2026-02-06	Statybai

KVAL. PATV. DOK. NR.

UAB "TETAS"
PLANAVIMO IR KONTROLĖS DEPARTAMENTAS
PROJEKTAVIMO SKYRIUS

STATINIO PROJEKTO PAVADINIMAS

INŽINERINIŲ TINKLŲ (ELEKTROS TINKLŲ) - 110/10 KV VANDŽIOGALOS TP, MĖKLOS G.13, VANDŽIOGALA, KAUNO RAJ. SAV., SKIRSTYKLOS REKONSTRAVIMO PROJEKTAS

DOKUMENTO PAVADINIMAS

Tinklelelio elementas s/207

Laida: 0

LT

UŽSAKOVAS/STATYTOJAS

LITGRID AB

DOKUMENTO ŽYMUO

269-XX-TDP-SK-T1.B-s/207

Lapas: 1

Lapų: 1

PDF-XChange Editor
Click to BUY NOW!
www.pdf-xchange.com

Medžiaraštis

Pozicija	Standartas / žymėjimas	Profilis	Klasė	Ilgis (mm)	Kiekis, vnt.	Masė, kg/vnt.	Visų (kg)	Past
						1.2	57.4	Įvertinus ...ima
s/208	LST EN 10056-1:2017	L40*4	S355J2	480	48	1.16	55.71	
						Cinkavimui: 3,0%	0.03	

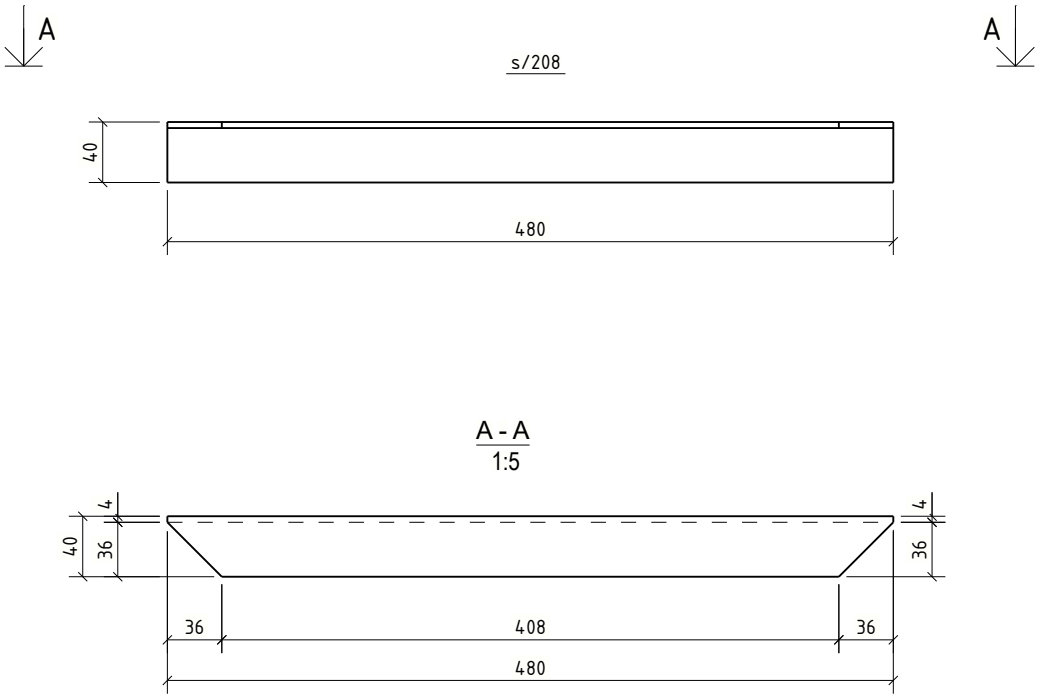

Bendrosios pastabos

Korozijos klasė	C3 (LST EN ISO 9223)	NDT patikra	EN 1090-2
Antikorozinis padengimas	Karštas cinkavimas	Tolerancijų klasė	A
Paviršiaus paruošimas	ISO 8501-3 Sa 2½ + ISO8501-1 P2	Gamyklinės medžiagos	LST EN ISO 14341-A G42
Cinkavimo reikalavimai	LST EN ISO 1461:2009	Saugos klasė	RC2
Konstrukcijų klasė	EXC2 (EN 1090-2)	Tarnavimo trukmė	50 metų.

1. Siūlių storis a, nebent pažymėta kitaip.
2. Nenurodytų siūlės, a=0,8t (t -ploniausio elemento storis).
3. Profilių sujungimo vietas derinti su projektuotojais.
4. Suvirinimo siuliu paruošimas pagal LST EN ISO 9692-1;
5. Detales virinti visu lietimosi paviršiumi;

LAIDA	IŠLEID. DATA	LAIDOS STATUSAS. KEITIMŲ PRIEŽASTIS (JEI TAIKOMA)
0	2026-02-06	Statybai

KVAL. PATV. DOK. NR.

UAB "TETAS"
PLANAVIMO IR KONTROLĖS DEPARTAMENTAS
PROJEKTAVIMO SKYRIUS

STATINIO PROJEKTO PAVADINIMAS

INŽINERINIŲ TINKLŲ (ELEKTROS TINKLŲ) - 110/10 KV VANDŽIOGALOS TP, MĖKLOS G.13, VANDŽIOGALA, KAUNO RAJ. SAV., SKIRSTYKLOS REKONSTRAVIMO PROJEKTAS

DOKUMENTO PAVADINIMAS

Tinklelelio elementas s/208

Laida: 0

LT

UŽSAKOVAS/STATYTOJAS

LITGRID AB

DOKUMENTO ŽYMUO

269-XX-TDP-SK-T1.B-s/208

Lapas: 1

Lapų: 1

PDF-XChange Editor
Click to BUY NOW!
www.pdf-xchange.com

Medžiaraštis

Pozicija	Standartas / Žymėjimas	Profilis	Klasė	Ilgis (mm)	Kiekis, vnt.	Masė, kg/vnt.	Visų (kg)	Past
						1.5	18.4	Įvertinus
s/209	LST EN 10056-1:2017	L40*4	S355J2	615	12	1.49	17.84	
						Cinkavimui: 3,0%	0.04	

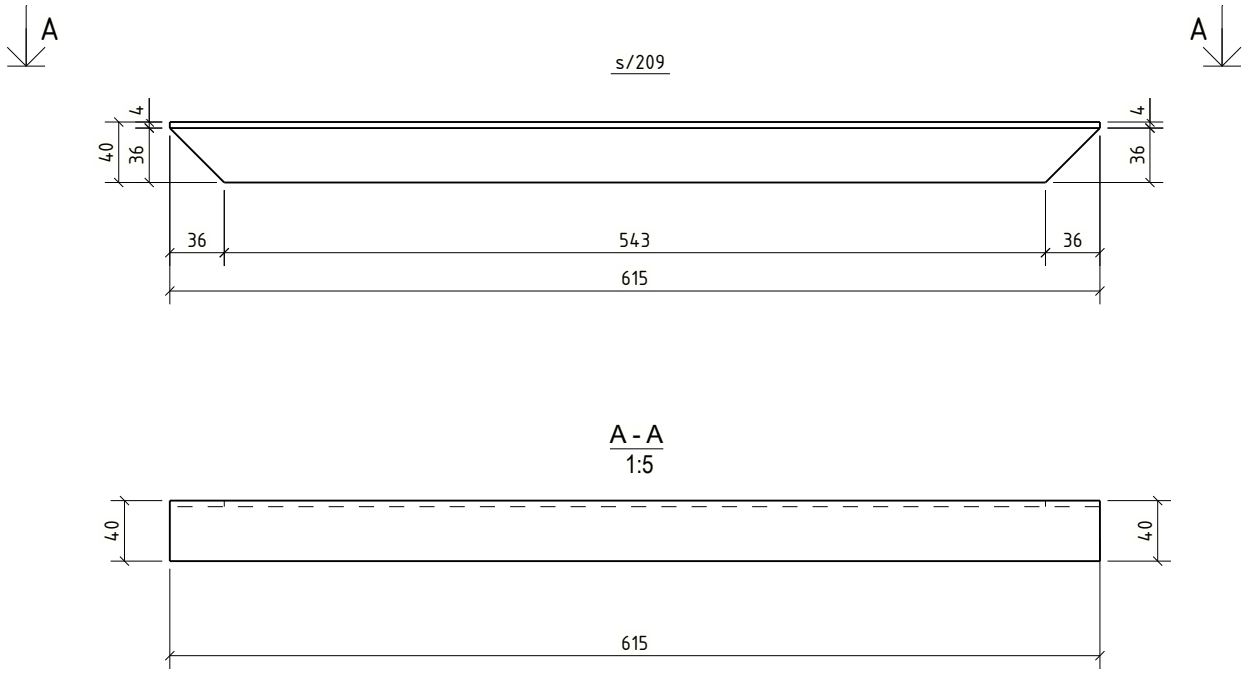

Bendrosios pastabos

Korozijos klasė	C3 (LST EN ISO 9223)	NDT patikra	EN 1090-2
Antikorozinis padengimas	Karštas cinkavimas	Tolerancijų klasė	A
Paviršiaus paruošimas	ISO 8501-3 Sa 2½ + ISO8501-1 P2	Gamyklinės medžiagos	LST EN ISO 14341-A G42
Cinkavimo reikalavimai	LST EN ISO 1461:2009	Saugos klasė	RC2
Konstrukcijų klasė	EXC2 (EN 1090-2)	Tarnavimo trukmė	50 metų.

1. Siūlių storis a, nebent pažymėta kitaip.
2. Nenurodytų siūlės, a=0,8t (t -ploniausio elemento storis).
3. Profilių sujungimo vietas derinti su projektuotojais.
4. Suvirinimo siuliu paruošimas pagal LST EN ISO 9692-1;
5. Detales virinti visu lietimosi paviršiumi;

LAIDA	IŠLEID. DATA	LAIDOS STATUSAS. KEITIMŲ PRIEŽASTIS (JEI TAIKOMA)
0	2026-02-06	Statybai

KVAL. PATV. DOK. NR.

UAB "TETAS"
PLANAVIMO IR KONTROLĖS DEPARTAMENTAS
PROJEKTAVIMO SKYRIUS

STATINIO PROJEKTO PAVADINIMAS

INŽINERINIŲ TINKLŲ (ELEKTROS TINKLŲ) - 110/10 KV VANDŽIOGALOS TP, MĖKLOS G.13, VANDŽIOGALA, KAUNO RAJ. SAV., SKIRSTYKLOS REKONSTRAVIMO PROJEKTAS

DOKUMENTO PAVADINIMAS

Tinklelelio elementas s/209

Laida: 0

LT

UŽSAKOVAS/STATYTOJAS

LITGRID AB

DOKUMENTO ŽYMUO

269-XX-TDP-SK-T1.B-s/209

Lapas: 1

Lapų: 1

PDF-XChange Editor
Click to BUY NOW!
www.pdf-xchange.com

Žiniaraštis

Pozicija	Standartas / žymėjimas	Profilis	Klasė	Ilgis (mm)	Kiekis, vnt.	Masė, kg/vnt.	Visų (kg)	Past
						15.3	244.5	Įvertinus
s/600	LST EN 10056-1:2017	L60*6	S355J2	2735	16	14.84	237.36	
						Cinkavimui: 3,0%	0.45	

s/600

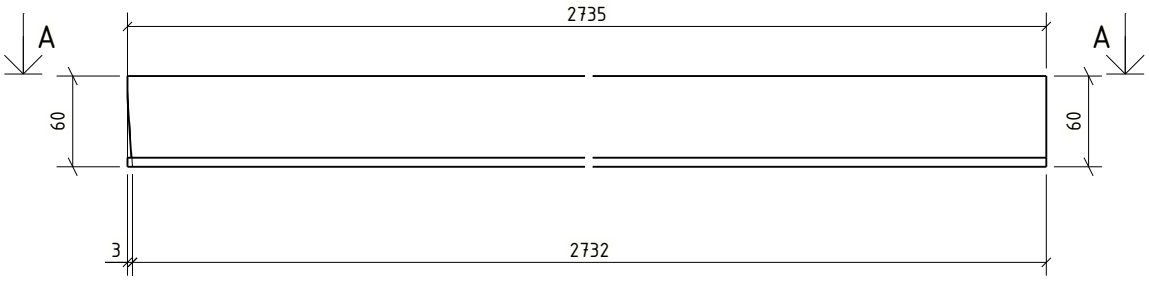

A - A
1:5

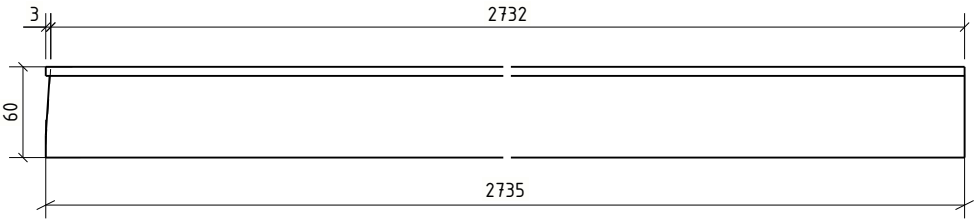

Bendrosios pastabos

Korozijos klasė	C3 (LST EN ISO 9223)	NDT patikra	EN 1090-2
Antikorozinis padengimas	Karštas cinkavimas	Tolerancijų klasė	A
Paviršiaus paruošimas	ISO 8501-3 Sa 2½ + ISO8501-1 P2	Gamyklinės medžiagos	LST EN ISO 14341-A G42
Cinkavimo reikalavimai	LST EN ISO 1461:2009	Saugos klasė	RC2
Konstrukcijų klasė	EXC2 (EN 1090-2)	Tarnavimo trukmė	50 metų.

1. Siūlių storis a, nebent pažymėta kitaip.
2. Nenurodytų siūlės, a=0,8t (t -ploniausio elemento storis).
3. Profilių sujungimo vietas derinti su projektuotojais.
4. Suvirinimo siuliu paruošimas pagal LST EN ISO 9692-1;
5. Detales virinti visu lietimosi paviršiumi;

LAIDA	IŠLEID. DATA	LAIDOS STATUSAS. KEITIMŲ PRIEŽASTIS (JEI TAIKOMA)
0	2026-02-06	Statybai

KVAL. PATV. DOK. NR.

UAB "TETAS"
PLANAVIMO IR KONTROLĖS DEPARTAMENTAS
PROJEKTAVIMO SKYRIUS

STATINIO PROJEKTO PAVADINIMAS

INŽINERINIŲ TINKLŲ (ELEKTROS TINKLŲ) - 110/10 KV VANDŽIOGALOS TP, MĖKLOS G.13, VANDŽIOGALA, KAUNO RAJ. SAV., SKIRSTYKLOS REKONSTRAVIMO PROJEKTAS

DOKUMENTO PAVADINIMAS

Tinklelelio elementas s/600

Laida: 0

LT

UŽSAKOVAS/STATYTOJAS

LITGRID AB

DOKUMENTO ŽYMUO

269-XX-TDP-SK-T1.B-s/600

Lapas: 1

Lapų: 1

PDF-XChange Editor
Click to BUY NOW!
www.pdf-xchange.com

Žiniaraštis

Pozicija	Standartas / žymėjimas	Profilis	Klasė	Ilgis (mm)	Kiekis, vnt.	Masė, kg/vnt.	Visų (kg)	Past...
						1.2	18.7	Įvertinus ...žima
s/601	LST EN 10056-1:2017	L40*4	S355J2	470	16	1.14	18.18	
						Cinkavimui: 3,0%	0.03	

s/601

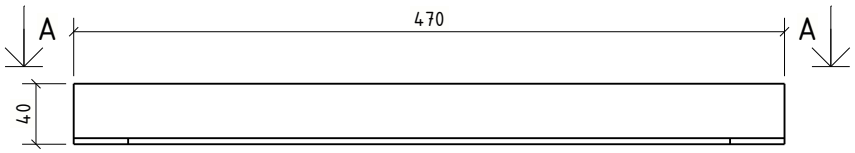

A - A
1:5

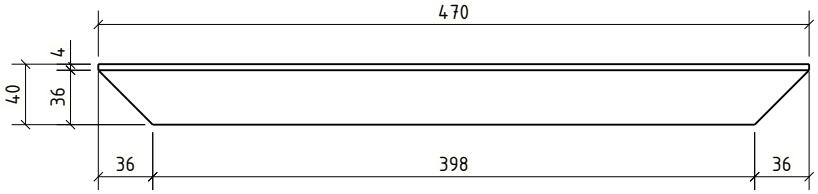

Bendrosios pastabos

Korozijos klasė	C3 (LST EN ISO 9223)	NDT patikra	EN 1090-2
Antikorozinis padengimas	Karštas cinkavimas	Tolerancijų klasė	A
Paviršiaus paruošimas	ISO 8501-3 Sa 2½ + ISO8501-1 P2	Gamyklinės medžiagos	LST EN ISO 14341-A G42
Cinkavimo reikalavimai	LST EN ISO 1461:2009	Saugos klasė	RC2
Konstrukcijų klasė	EXC2 (EN 1090-2)	Tarnavimo trukmė	50 metų.

1. Siūlių storis a, nebent pažymėta kitaip.
2. Nenurodytų siūlės, a=0,8t (t -ploniausio elemento storis).
3. Profilių sujungimo vietas derinti su projektuotojais.
4. Suvirinimo siuliu paruošimas pagal LST EN ISO 9692-1;
5. Detales virinti visu lietimosi paviršiumi;

LAIDA	IŠLEID. DATA	LAIDOS STATUSAS. KEITIMŲ PRIEŽASTIS (JEI TAIKOMA)
0	2026-02-06	Statybai

KVAL. PATV. DOK. NR.

UAB "TETAS"
PLANAVIMO IR KONTROLĖS DEPARTAMENTAS
PROJEKTAVIMO SKYRIUS

STATINIO PROJEKTO PAVADINIMAS

INŽINERINIŲ TINKLŲ (ELEKTROS TINKLŲ) - 110/10 KV VANDŽIOGALOS TP, MĖKLOS G.13, VANDŽIOGALA, KAUNO RAJ. SAV., SKIRSTYKLOS REKONSTRAVIMO PROJEKTAS

DOKUMENTO PAVADINIMAS

Tinklelelio elementas s/601

Laida: 0

LT

UŽSAKOVAS/STATYTOJAS

LITGRID AB

DOKUMENTO ŽYMUO

269-XX-TDP-SK-T1.B-s/601

Lapas: 1

Lapų: 1

PDF-XChange Editor
Click to BUY NOW!
www.pdf-xchange.com

Žiniaraštis

Pozicija	Standartas / žymėjimas	Profilis	Klasė	Ilgis (mm)	Kiekis, vnt.	Masė, kg/vnt.	Visų (kg)	Past
						1.6	6.3	Įvertinus ...ima
s/602	LST EN 10056-1:2017	L40*4	S355J2	635	4	1.54	6.14	
						Cinkavimui: 3,0%	0.05	

s/602

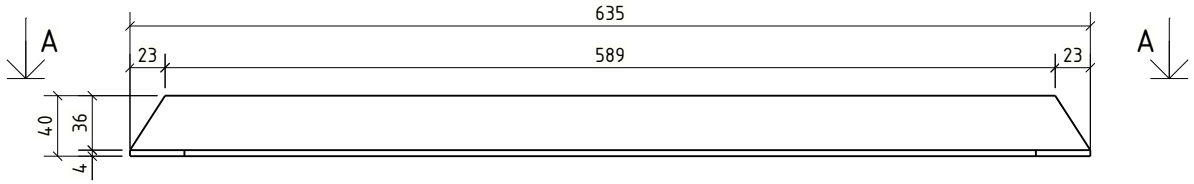

A - A
1:5

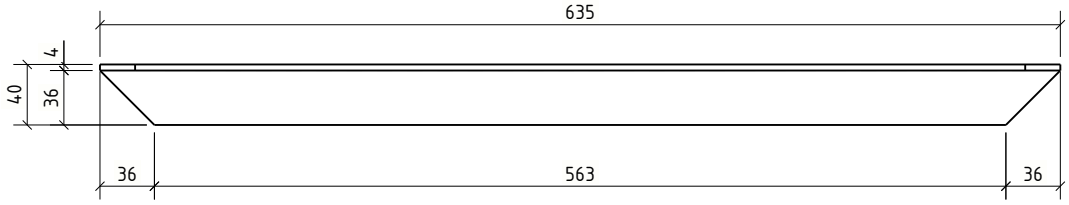

Bendrosios pastabos

Korozijos klasė	C3 (LST EN ISO 9223)	NDT patikra	EN 1090-2
Antikorozinis padengimas	Karštas cinkavimas	Tolerancijų klasė	A
Paviršiaus paruošimas	ISO 8501-3 Sa 2½ + ISO8501-1 P2	Gamyklinės medžiagos	LST EN ISO 14341-A G42
Cinkavimo reikalavimai	LST EN ISO 1461:2009	Saugos klasė	RC2
Konstrukcijų klasė	EXC2 (EN 1090-2)	Tarnavimo trukmė	50 metų.

1. Siūlių storis a, nebent pažymėta kitaip.
2. Nenurodytų siūlės, a=0,8t (t -ploniausio elemento storis).
3. Profilių sujungimo vietas derinti su projektuotojais.
4. Suvirinimo siuliu paruošimas pagal LST EN ISO 9692-1;
5. Detales virinti visu lietimosi paviršiumi;

LAIDA	IŠLEID. DATA	LAIDOS STATUSAS. KEITIMŲ PRIEŽASTIS (JEI TAIKOMA)
0	2026-02-06	Statybai

KVAL. PATV. DOK. NR.

UAB "TETAS"
PLANAVIMO IR KONTROLĖS DEPARTAMENTAS
PROJEKTAVIMO SKYRIUS

STATINIO PROJEKTO PAVADINIMAS

INŽINERINIŲ TINKLŲ (ELEKTROS TINKLŲ) - 110/10 KV VANDŽIOGALOS TP, MĖKLOS G.13, VANDŽIOGALA, KAUNO RAJ. SAV., SKIRSTYKLOS REKONSTRAVIMO PROJEKTAS

DOKUMENTO PAVADINIMAS

Tinklelelio elementas s/602

Laida: 0

LT

UŽSAKOVAS/STATYTOJAS

LITGRID AB

DOKUMENTO ŽYMUO

269-XX-TDP-SK-T1.B-s/602

Lapas: 1

Lapų: 1

PDF-XChange Editor
Click to BUY NOW!
www.pdf-xchange.com

Medžiaraštis

Pozicija	Standartas / Žymėjimas	Profilis	Klasė	Ilgis (mm)	Kiekis, vnt.	Masė, kg/vnt.	Visų (kg)	Past
						1.6	25.9	Įvertinus
s/603	LST EN 10056-1:2017	L40*4	S355J2	650	16	1.57	25.15	
						Cinkavimui: 3,0%	0.05	

s/603

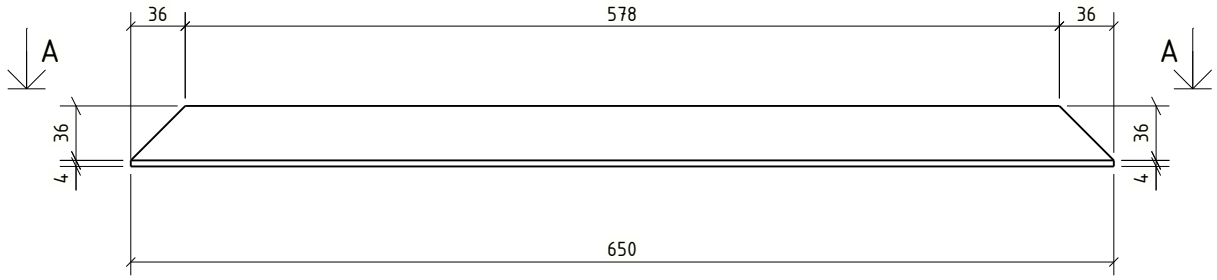

A - A
1:5

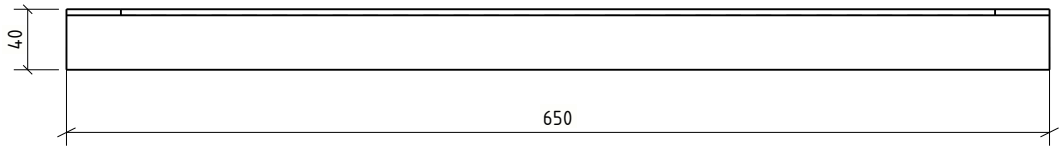

Bendrosios pastabos

Korozijos klasė	C3 (LST EN ISO 9223)	NDT patikra	EN 1090-2
Antikorozinis padengimas	Karštas cinkavimas	Tolerancijų klasė	A
Paviršiaus paruošimas	ISO 8501-3 Sa 2½ + ISO8501-1 P2	Gamyklinės medžiagos	LST EN ISO 14341-A G42
Cinkavimo reikalavimai	LST EN ISO 1461:2009	Saugos klasė	RC2
Konstrukcijų klasė	EXC2 (EN 1090-2)	Tarnavimo trukmė	50 metų.

1. Siūlių storis a, nebent pažymėta kitaip.
2. Nenurodytų siūlės, a=0,8t (t -ploniausio elemento storis).
3. Profilių sujungimo vietas derinti su projektuotojais.
4. Suvirinimo siuliu paruošimas pagal LST EN ISO 9692-1;
5. Detales virinti visu lietimosi paviršiumi;

LAIDA	IŠLEID. DATA	LAIDOS STATUSAS. KEITIMŲ PRIEŽASTIS (JEI TAIKOMA)
0	2026-02-06	Statybai

KVAL. PATV. DOK. NR.

UAB "TETAS"
PLANAVIMO IR KONTROLĖS DEPARTAMENTAS
PROJEKTAVIMO SKYRIUS

STATINIO PROJEKTO PAVADINIMAS

INŽINERINIŲ TINKLŲ (ELEKTROS TINKLŲ) - 110/10 KV VANDŽIOGALOS TP, MĖKLOS G.13, VANDŽIOGALA, KAUNO RAJ. SAV., SKIRSTYKLOS REKONSTRAVIMO PROJEKTAS

DOKUMENTO PAVADINIMAS

Tinklelelio elementas s/603

Laida: 0

LT

UŽSAKOVAS/STATYTOJAS

LITGRID AB

DOKUMENTO ŽYMUO

269-XX-TDP-SK-T1.B-s/603

Lapas: 1

Lapų: 1

PDF-XChange Editor
Click to BUY NOW!
www.pdf-xchange.com

Medžiaraštis

Pozicija	Standartas / Žymėjimas	Profilis	Klasė	Ilgis (mm)	Kiekis, vnt.	Masė, kg/vnt.	Visų (kg)	Past...
						1.7	26.7	Įvertinus ...ima
s/604	LST EN 10056-1:2017	L40*4	S355J2	670	16	1.62	25.92	
						Cinkavimui: 3,0%	0.05	

s/604

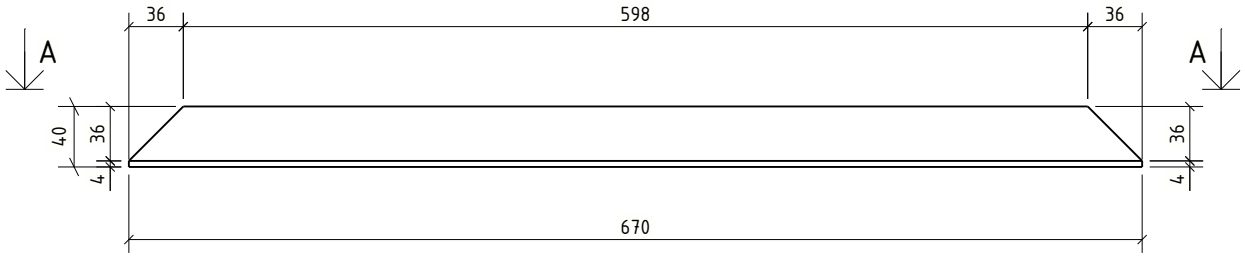

A - A
1:5

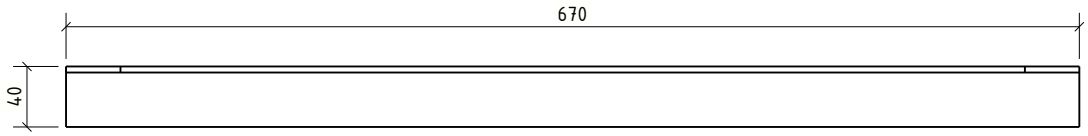

Bendrosios pastabos

Korozijos klasė	C3 (LST EN ISO 9223)	NDT patikra	EN 1090-2
Antikorozinis padengimas	Karštas cinkavimas	Tolerancijų klasė	A
Paviršiaus paruošimas	ISO 8501-3 Sa 2½ + ISO8501-1 P2	Gamyklinės medžiagos	LST EN ISO 14341-A G42
Cinkavimo reikalavimai	LST EN ISO 1461:2009	Saugos klasė	RC2
Konstrukcijų klasė	EXC2 (EN 1090-2)	Tarnavimo trukmė	50 metų.

1. Siūlių storis a, nebent pažymėta kitaip.
2. Nenurodytų siūlės, a=0,8t (t -ploniausio elemento storis).
3. Profilių sujungimo vietas derinti su projektuotojais.
4. Suvirinimo siuliu paruošimas pagal LST EN ISO 9692-1;
5. Detales virinti visu lietimosi paviršiumi;

LAIDA	IŠLEID. DATA	LAIDOS STATUSAS. KEITIMŲ PRIEŽASTIS (JEI TAIKOMA)
0	2026-02-06	Statybai

KVAL. PATV. DOK. NR.

UAB "TETAS"
PLANAVIMO IR KONTROLĖS DEPARTAMENTAS
PROJEKTAVIMO SKYRIUS

STATINIO PROJEKTO PAVADINIMAS

INŽINERINIŲ TINKLŲ (ELEKTROS TINKLŲ) - 110/10 KV VANDŽIOGALOS TP, MĖKLOS G.13, VANDŽIOGALA, KAUNO RAJ. SAV., SKIRSTYKLOS REKONSTRAVIMO PROJEKTAS

DOKUMENTO PAVADINIMAS

Tinklelelio elementas s/604

Laida: 0

LT

UŽSAKOVAS/STATYTOJAS

LITGRID AB

DOKUMENTO ŽYMUO

269-XX-TDP-SK-T1.B-s/604

Lapas: 1

Lapų: 1

PDF-XChange Editor
Click to BUY NOW!
www.pdf-xchange.com

...iaraštis								
...ozicija	Standartas / žymėjimas	Profilis	Klasė	Ilgis (mm)	Kiekis, vnt.	Masė, kg/vnt.	Visų (kg)	Past...
						1.6	25.1	Įvertinus ...ima
s/605	LST EN 10056-1:2017	L40*4	S355J2	630	16	1.52	24.37	
						Cinkavimui: 3,0%	0.05	

s/605

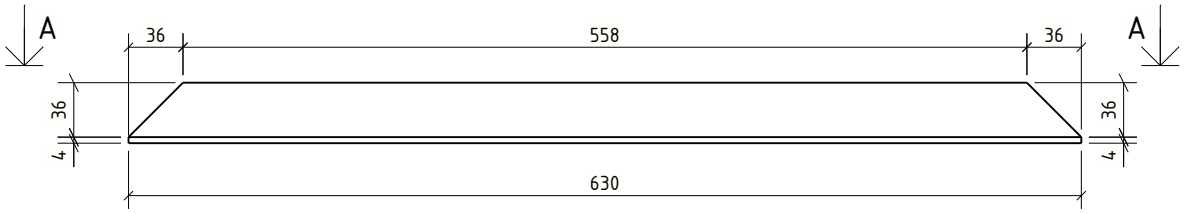

A - A
1:5

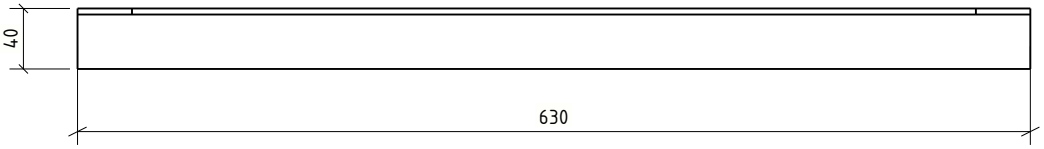

Bendrosios pastabos

Korozijos klasė	C3 (LST EN ISO 9223)	NDT patikra	EN 1090-2
Antikorozinis padengimas	Karštas cinkavimas	Tolerancijų klasė	A
Paviršiaus paruošimas	ISO 8501-3 Sa 2½ + ISO8501-1 P2	Gamyklinės medžiagos	LST EN ISO 14341-A G42
Cinkavimo reikalavimai	LST EN ISO 1461:2009	Saugos klasė	RC2
Konstrukcijų klasė	EXC2 (EN 1090-2)	Tarnavimo trukmė	50 metų.

1. Siūlių storis a, nebent pažymėta kitaip.
2. Nenurodytų siūlės, a=0,8t (t -ploniausio elemento storis).
3. Profilių sujungimo vietas derinti su projektuotojais.
4. Suvirinimo siuliu paruošimas pagal LST EN ISO 9692-1;
5. Detales virinti visu lietimosi paviršiumi;

LAIDA	IŠLEID. DATA	LAIDOS STATUSAS. KEITIMŲ PRIEŽASTIS (JEI TAIKOMA)
0	2026-02-06	Statybai

KVAL. PATV. DOK. NR.

UAB "TETAS"
PLANAVIMO IR KONTROLĖS DEPARTAMENTAS
PROJEKTAVIMO SKYRIUS

STATINIO PROJEKTO PAVADINIMAS

INŽINERINIŲ TINKLŲ (ELEKTROS TINKLŲ) - 110/10 KV VANDŽIOGALOS TP, MĖKLOS G.13, VANDŽIOGALA, KAUNO RAJ. SAV., SKIRSTYKLOS REKONSTRAVIMO PROJEKTAS

DOKUMENTO PAVADINIMAS

Tinklelelio elementas s/605

Laida: 0

LT

UŽSAKOVAS/STATYTOJAS

LITGRID AB

DOKUMENTO ŽYMUO

269-XX-TDP-SK-T1.B-s/605

Lapas: 1

Lapų: 1

PDF-XChange Editor
Click to BUY NOW!
www.pdf-xchange.com

Medžiaraštis

Pozicija	Standartas / žymėjimas	Profilis	Klasė	Ilgis (mm)	Kiekis, vnt.	Masė, kg/vnt.	Visų (kg)	Past
						25.5	51.0	Įvertinus
t/300	LST EN 10056-1:2017	L65*6	S355J2	4190	2	24.77	49.53	
						Cinkavimui: 3,0%	0.74	

t/300

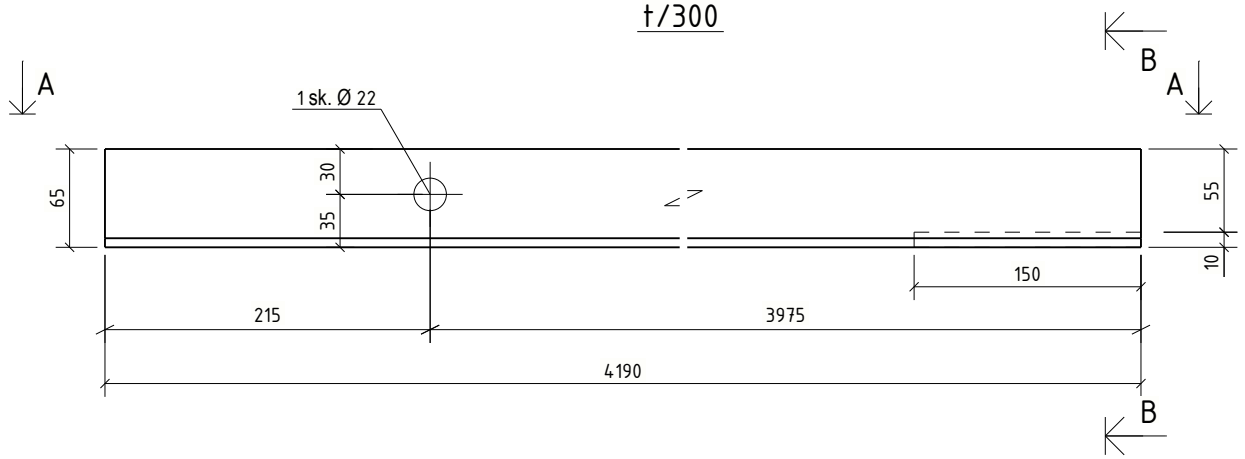

A - A
1:5

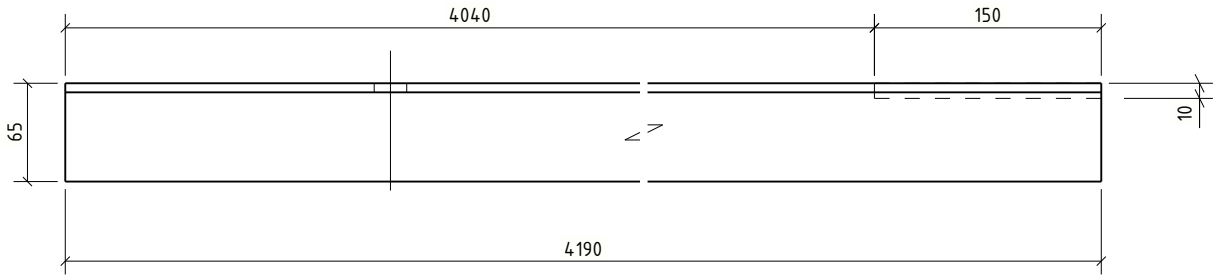

B - B
1:5

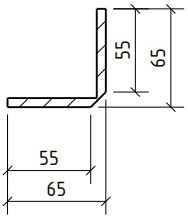

Bendrosios pastabos

Korozijos klasė	C3 (LST EN ISO 9223)	NDT patikra	EN 1090-2
Antikorozinis padengimas	Karštas cinkavimas	Tolerancijų klasė	A
Paviršiaus paruošimas	ISO 8501-3 Sa 2½ + ISO8501-1 P2	Gamyklinės medžiagos	LST EN ISO 14341-A G42
Cinkavimo reikalavimai	LST EN ISO 1461:2009	Saugos klasė	RC2
Konstrukcijų klasė	EXC2 (EN 1090-2)	Tarnavimo trukmė	50 metų.

1. Siūlių storis a, nebent pažymėta kitaip.
2. Nenurodytų siūlės, a=0,8t (t -ploniausio elemento storis).
3. Profilių sujungimo vietas derinti su projektuotojais.
4. Suvirinimo siuliu paruošimas pagal LST EN ISO 9692-1;
5. Detales virinti visu lietimosi paviršiumi;

LAIDA	IŠLEID. DATA	LAIDOS STATUSAS. KEITIMŲ PRIEŽASTIS (JEI TAIKOMA)
0	2026-02-06	Statybai

KVAL. PATV. DOK. NR.

UAB "TETAS"
PLANAVIMO IR KONTROLĖS DEPARTAMENTAS
PROJEKTAVIMO SKYRIUS

STATINIO PROJEKTO PAVADINIMAS

INŽINERINIŲ TINKLŲ (ELEKTROS TINKLŲ) - 110/10 KV VANDŽIOGALOS TP, MĖKLOS G.13, VANDŽIOGALA, KAUNO RAJ. SAV., SKIRSTYKLOS REKONSTRAVIMO PROJEKTAS

DOKUMENTO PAVADINIMAS

Tinklelelio elementas t/300

Laida: 0

LT

UŽSAKOVAS/STATYTOJAS

LITGRID AB

DOKUMENTO ŽYMUO

269-XX-TDP-SK-T1.B-t/300

Lapas: 1

Lapų: 1

PDF-XChange Editor
Click to BUY NOW!
www.pdf-xchange.com

Inžinerinių tinklų (elektros tinklų) – 110/10 kV vandžiogalos TP, Mėklos g.13, Vandžiogala, Kauno raj. sav., skirstyklos rekonstravimo projektas

PDF-XChange Editor
Click to BUY NOW!
www.pdf-xchange.com

Žiniaraštis

Pozicija	Standartas / žymėjimas	Profilis	Klasė	Ilgis (mm)	Kiekis, vnt.	Masė, kg/vnt.	Visų (kg)	Past
						2.9	91.6	Įvertinus
t/302	LST EN 10056-1:2017	L65*6	S355J2	470	32	2.78	88.90	
						Cinkavimui: 3,0%	0.08	

t/302

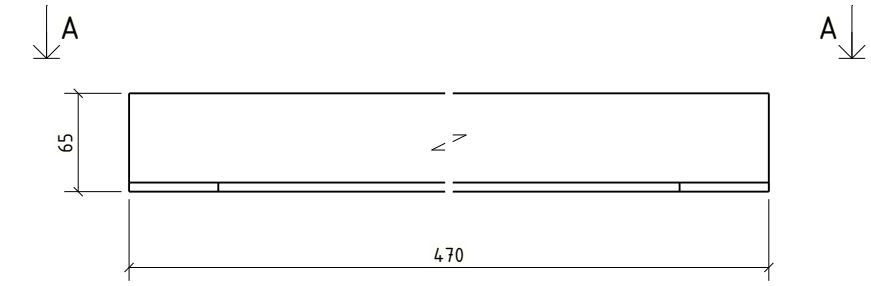

A - A
1:5

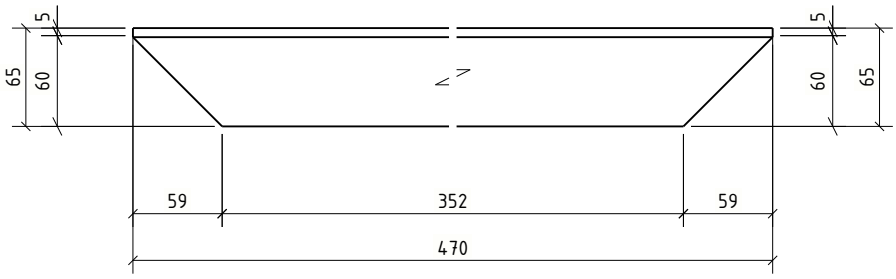

Bendrosios pastabos

Korozijos klasė	C3 (LST EN ISO 9223)	NDT patikra	EN 1090-2
Antikorozinis padengimas	Karštas cinkavimas	Tolerancijų klasė	A
Paviršiaus paruošimas	ISO 8501-3 Sa 2½ + ISO8501-1 P2	Gamyklinės medžiagos	LST EN ISO 14341-A G42
Cinkavimo reikalavimai	LST EN ISO 1461:2009	Saugos klasė	RC2
Konstrukcijų klasė	EXC2 (EN 1090-2)	Tarnavimo trukmė	50 metų.

1. Siūlių storis a, nebent pažymėta kitaip.
2. Nenurodytų siūlės, a=0,8t (t -ploniausio elemento storis).
3. Profilių sujungimo vietas derinti su projektuotojais.
4. Suvirinimo siuliu paruošimas pagal LST EN ISO 9692-1;
5. Detales virinti visu lietimosi paviršiumi;

LAIDA	IŠLEID. DATA	LAIDOS STATUSAS. KEITIMŲ PRIEŽASTIS (JEI TAIKOMA)
0	2026-02-06	Statybai

KVAL. PATV. DOK. NR.

UAB "TETAS"
PLANAVIMO IR KONTROLĖS DEPARTAMENTAS
PROJEKTAVIMO SKYRIUS

STATINIO PROJEKTO PAVADINIMAS

INŽINERINIŲ TINKLŲ (ELEKTROS TINKLŲ) - 110/10 KV VANDŽIOGALOS TP, MĖKLOS G.13, VANDŽIOGALA, KAUNO RAJ. SAV., SKIRSTYKLOS REKONSTRAVIMO PROJEKTAS

DOKUMENTO PAVADINIMAS

Tinklelelio elementas t/302

Laida: 0

LT

UŽSAKOVAS/STATYTOJAS

LITGRID AB

DOKUMENTO ŽYMUO

269-XX-TDP-SK-T1.B-t/302

Lapas: 1

Lapų: 1

PDF-XChange Editor
Click to BUY NOW!
www.pdf-xchange.com

Žiniaraštis

Pozicija	Standartas / žymėjimas	Profilis	Klasė	Ilgis (mm)	Kiekis, vnt.	Masė, kg/vnt.	Visų (kg)	Past...
						2.9	11.4	Įvertinus ...ima
t/303	LST EN 10056-1:2017	L65*6	S355J2	470	4	2.78	11.11	
						Cinkavimui: 3,0%	0.08	

t/303

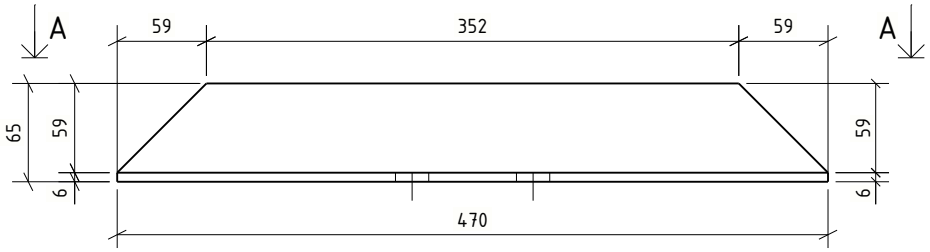

A - A
1:5

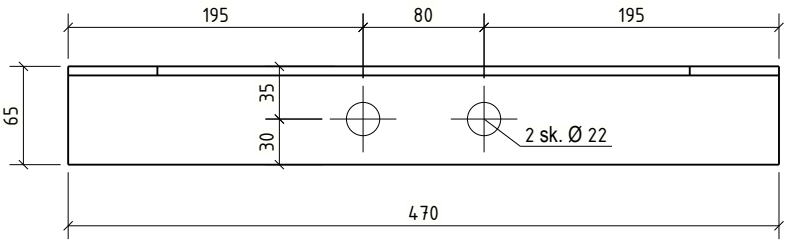

Bendrosios pastabos

Korozijos klasė	C3 (LST EN ISO 9223)	NDT patikra	EN 1090-2
Antikorozinis padengimas	Karštas cinkavimas	Tolerancijų klasė	A
Paviršiaus paruošimas	ISO 8501-3 Sa 2½ + ISO8501-1 P2	Gamyklinės medžiagos	LST EN ISO 14341-A G42
Cinkavimo reikalavimai	LST EN ISO 1461:2009	Saugos klasė	RC2
Konstrukcijų klasė	EXC2 (EN 1090-2)	Tarnavimo trukmė	50 metų.

1. Siūlių storis a, nebent pažymėta kitaip.
2. Nenurodytų siūlės, a=0,8t (t -ploniausio elemento storis).
3. Profilių sujungimo vietas derinti su projektuotojais.
4. Suvirinimo siuliu paruošimas pagal LST EN ISO 9692-1;
5. Detales virinti visu lietimosi paviršiumi;

LAIDA	IŠLEID. DATA	LAIDOS STATUSAS. KEITIMŲ PRIEŽASTIS (JEI TAIKOMA)
0	2026-02-06	Statybai

KVAL. PATV. DOK. NR.

UAB "TETAS"
PLANAVIMO IR KONTROLĖS DEPARTAMENTAS
PROJEKTAVIMO SKYRIUS

STATINIO PROJEKTO PAVADINIMAS

INŽINERINIŲ TINKLŲ (ELEKTROS TINKLŲ) - 110/10 KV VANDŽIOGALOS TP, MĖKLOS G.13, VANDŽIOGALA, KAUNO RAJ. SAV., SKIRSTYKLOS REKONSTRAVIMO PROJEKTAS

DOKUMENTO PAVADINIMAS

Tinklelelio elementas t/303

Laida: 0

LT

UŽSAKOVAS/STATYTOJAS

LITGRID AB

DOKUMENTO ŽYMUO

269-XX-TDP-SK-T1.B-t/303

Lapas: 1

Lapų: 1

PDF-XChange Editor
Click to BUY NOW!
www.pdf-xchange.com

Žiniaraštis

Pozicija	Standartas / žymėjimas	Profilis	Klasė	Ilgis (mm)	Kiekis, vnt.	Masė, kg/vnt.	Visų (kg)	Past
						2.9	5.7	Įvertinus ...ima
t/304	LST EN 10056-1:2017	L65*6	S355J2	470	2	2.78	5.56	
						Cinkavimui: 3,0%	0.08	

t/304

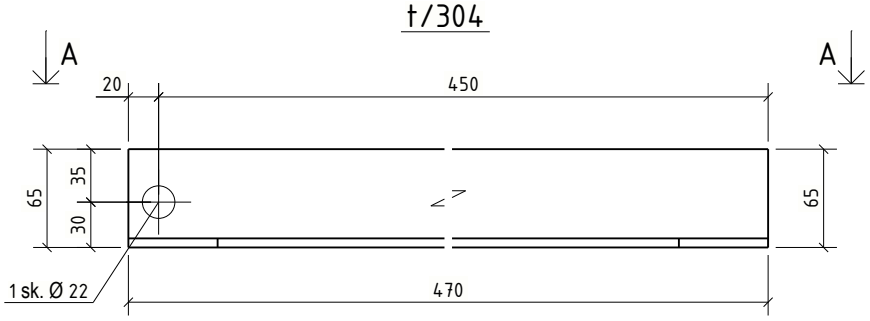

A - A
1:5

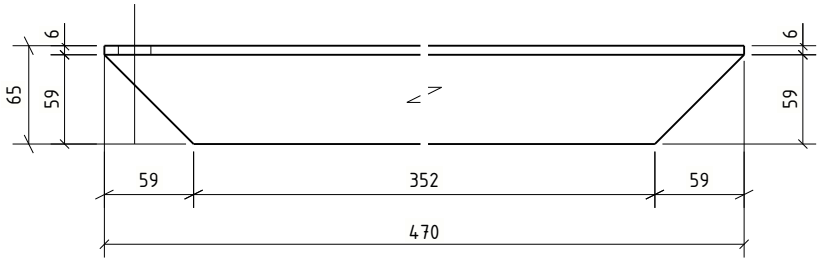

Bendrosios pastabos

Korozijos klasė	C3 (LST EN ISO 9223)	NDT patikra	EN 1090-2
Antikorozinis padengimas	Karštas cinkavimas	Tolerancijų klasė	A
Paviršiaus paruošimas	ISO 8501-3 Sa 2½ + ISO8501-1 P2	Gamyklinės medžiagos	LST EN ISO 14341-A G42
Cinkavimo reikalavimai	LST EN ISO 1461:2009	Saugos klasė	RC2
Konstrukcijų klasė	EXC2 (EN 1090-2)	Tarnavimo trukmė	50 metų.

1. Siūlių storis a, nebent pažymėta kitaip.
2. Nenurodytų siūlės, a=0,8t (t -ploniausio elemento storis).
3. Profilių sujungimo vietas derinti su projektuotojais.
4. Suvirinimo siuliu paruošimas pagal LST EN ISO 9692-1;
5. Detales virinti visu lietimosi paviršiumi;

LAIDA	IŠLEID. DATA	LAIDOS STATUSAS. KEITIMŲ PRIEŽASTIS (JEI TAIKOMA)
0	2026-02-06	Statybai

KVAL. PATV. DOK. NR.

UAB "TETAS"
PLANAVIMO IR KONTROLĖS DEPARTAMENTAS
PROJEKTAVIMO SKYRIUS

STATINIO PROJEKTO PAVADINIMAS

INŽINERINIŲ TINKLŲ (ELEKTROS TINKLŲ) - 110/10 KV VANDŽIOGALOS TP, MĖKLOS G.13, VANDŽIOGALA, KAUNO RAJ. SAV., SKIRSTYKLOS REKONSTRAVIMO PROJEKTAS

DOKUMENTO PAVADINIMAS

Tinklelelio elementas t/304

Laida: 0

LT

UŽSAKOVAS/STATYTOJAS

LITGRID AB

DOKUMENTO ŽYMUO

269-XX-TDP-SK-T1.B-t/304

Lapas: 1

Lapų: 1

PDF-XChange Editor
Click to BUY NOW!
www.pdf-xchange.com

Žiniaraštis

Pozicija	Standartas / žymėjimas	Profilis	Klasė	Ilgis (mm)	Kiekis, vnt.	Masė, kg/vnt.	Visų (kg)	Past
						2.9	5.7	Įvertinus ...ima
t/305	LST EN 10056-1:2017	L65*6	S355J2	470	2	2.78	5.56	
						Cinkavimui: 3,0%	0.08	

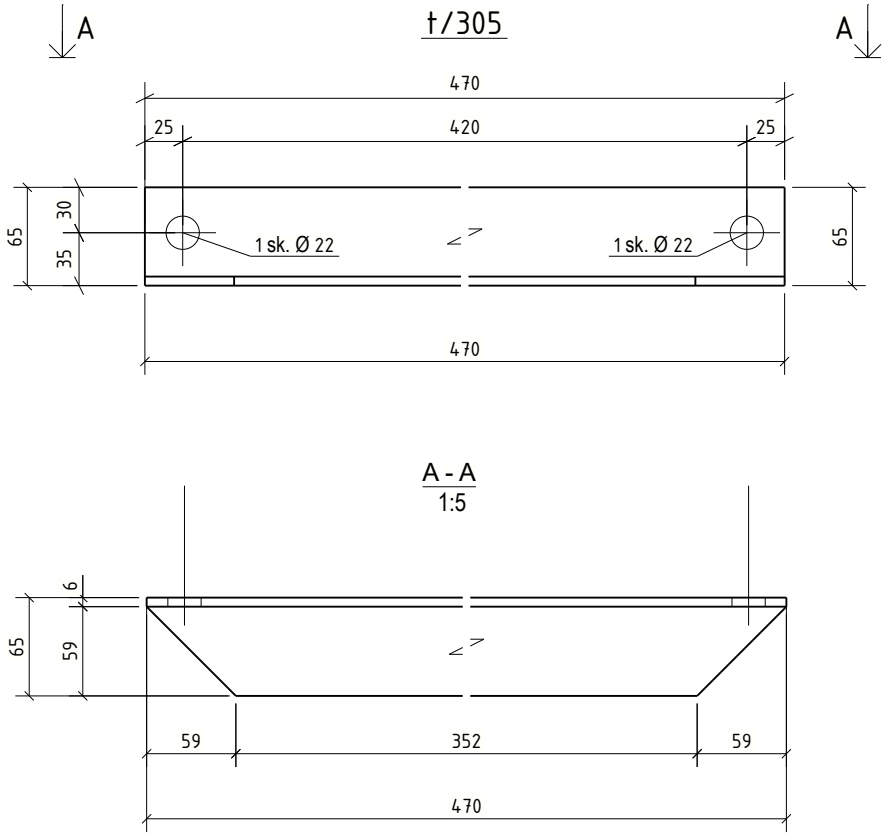

Bendrosios pastabos

Korozijos klasė	C3 (LST EN ISO 9223)	NDT patikra	EN 1090-2
Antikorozinis padengimas	Karštas cinkavimas	Tolerancijų klasė	A
Paviršiaus paruošimas	ISO 8501-3 Sa 2½ + ISO8501-1 P2	Gamyklinės medžiagos	LST EN ISO 14341-A G42
Cinkavimo reikalavimai	LST EN ISO 1461:2009	Saugos klasė	RC2
Konstrukcijų klasė	EXC2 (EN 1090-2)	Tarnavimo trukmė	50 metų.

1. Siūlių storis a, nebent pažymėta kitaip.
2. Nenurodytų siūlės, a=0,8t (t -ploniausio elemento storis).
3. Profilių sujungimo vietas derinti su projektuotojais.
4. Suvirinimo siuliu paruošimas pagal LST EN ISO 9692-1;
5. Detales virinti visu lietimosi paviršiumi;

LAIDA	IŠLEID. DATA	LAIDOS STATUSAS. KEITIMŲ PRIEŽASTIS (JEI TAIKOMA)
0	2026-02-06	Statybai

KVAL. PATV. DOK. NR.

UAB "TETAS"
PLANAVIMO IR KONTROLĖS DEPARTAMENTAS
PROJEKTAVIMO SKYRIUS

STATINIO PROJEKTO PAVADINIMAS
INŽINERINIŲ TINKLŲ (ELEKTROS TINKLŲ) - 110/10 KV VANDŽIOGALOS TP, MĖKLOS G.13, VANDŽIOGALA, KAUNO RAJ. SAV., SKIRSTYKLOS REKONSTRAVIMO PROJEKTAS

DOKUMENTO PAVADINIMAS
Tinklelelio elementas t/305

Laida: 0

LT

UŽSAKOVAS/STATYTOJAS
LITGRID AB

DOKUMENTO ŽYMUO
269-XX-TDP-SK-T1.B-t/305

Lapas: 1

Lapų: 1

PDF-XChange Editor
Click to BUY NOW!
www.pdf-xchange.com

Medžiaga: aptaras

Pozicija	Standartas / Žymėjimas	Profilis	Klasė	Ilgis (mm)	Kiekis, vnt.	Masė, kg/vnt.	Visų (kg)	Past
						2.9	5.7	Įvertinus
t/306	LST EN 10056-1:2017	L65*6	S355J2	470	2	2.78	5.56	
						Cinkavimui: 3,0%	0.08	

t/306

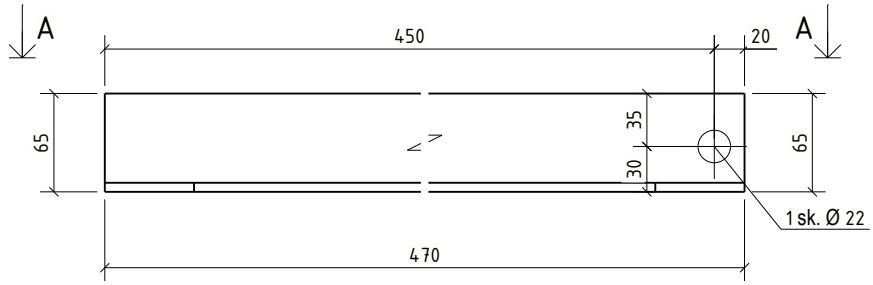

A - A
1:5

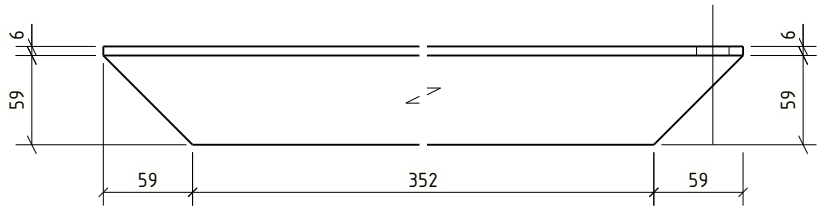

Bendrosios pastabos

Korozijos klasė	C3 (LST EN ISO 9223)	NDT patikra	EN 1090-2
Antikorozinis padengimas	Karštas cinkavimas	Tolerancijų klasė	A
Paviršiaus paruošimas	ISO 8501-3 Sa 2½ + ISO8501-1 P2	Gamyklinės medžiagos	LST EN ISO 14341-A G42
Cinkavimo reikalavimai	LST EN ISO 1461:2009	Saugos klasė	RC2
Konstrukcijų klasė	EXC2 (EN 1090-2)	Tarnavimo trukmė	50 metų.

1. Siūlių storis a, nebent pažymėta kitaip.
2. Nenurodytų siūlės, a=0,8t (t -ploniausio elemento storis).
3. Profilių sujungimo vietas derinti su projektuotojais.
4. Suvirinimo siuliu paruošimas pagal LST EN ISO 9692-1;
5. Detales virinti visu lietimosi paviršiumi;

LAIDA	IŠLEID. DATA	LAIDOS STATUSAS. KEITIMŲ PRIEŽASTIS (JEI TAIKOMA)
0	2026-02-06	Statybai

KVAL. PATV. DOK. NR.

UAB "TETAS"
PLANAVIMO IR KONTROLĖS DEPARTAMENTAS
PROJEKTAVIMO SKYRIUS

STATINIO PROJEKTO PAVADINIMAS

INŽINERINIŲ TINKLŲ (ELEKTROS TINKLŲ) - 110/10 KV VANDŽIOGALOS TP, MĖKLOS G.13, VANDŽIOGALA, KAUNO RAJ. SAV., SKIRSTYKLOS REKONSTRAVIMO PROJEKTAS

DOKUMENTO PAVADINIMAS

Tinklelelio elementas t/306

Laida: 0

LT

UŽSAKOVAS/STATYTOJAS

LITGRID AB

DOKUMENTO ŽYMUO

269-XX-TDP-SK-T1.B-t/306

Lapas: 1

Lapų: 1

PDF-XChange Editor
Click to BUY NOW!
www.pdf-xchange.com

Kiaraštis

Pozicija	Standartas / žymėjimas	Profilis	Klasė	Ilgis (mm)	Kiekis, vnt.	Masė, kg/vnt.	Visų (kg)	Past
						2.9	11.4	Įvertinus
t/307	LST EN 10056-1:2017	L65*6	S355J2	470	4	2.78	11.11	
						Cinkavimui: 3,0%	0.08	

t/307

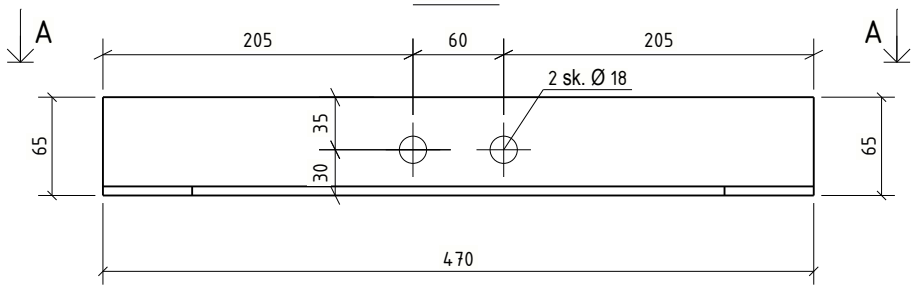

A - A
1:5

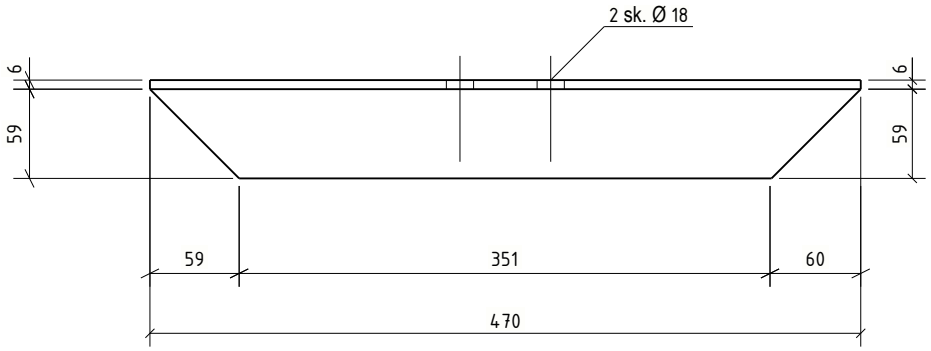

Bendrosios pastabos

Korozijos klasė	C3 (LST EN ISO 9223)	NDT patikra	EN 1090-2
Antikorozinis padengimas	Karštas cinkavimas	Tolerancijų klasė	A
Paviršiaus paruošimas	ISO 8501-3 Sa 2½ + ISO8501-1 P2	Gamyklinės medžiagos	LST EN ISO 14341-A G42
Cinkavimo reikalavimai	LST EN ISO 1461:2009	Saugos klasė	RC2
Konstrukcijų klasė	EXC2 (EN 1090-2)	Tarnavimo trukmė	50 metų.

1. Siūlių storis a, nebent pažymėta kitaip.
2. Nenurodytų siūlės, a=0,8t (t -ploniausio elemento storis).
3. Profilių sujungimo vietas derinti su projektuotojais.
4. Suvirinimo siuliu paruošimas pagal LST EN ISO 9692-1;
5. Detales virinti visu lietimosi paviršiumi;

LAIDA	IŠLEID. DATA	LAIDOS STATUSAS. KEITIMŲ PRIEŽASTIS (JEI TAIKOMA)
0	2026-02-06	Statybai

KVAL. PATV. DOK. NR.

UAB "TETAS"
PLANAVIMO IR KONTROLĖS DEPARTAMENTAS
PROJEKTAVIMO SKYRIUS

STATINIO PROJEKTO PAVADINIMAS

INŽINERINIŲ TINKLŲ (ELEKTROS TINKLŲ) - 110/10 KV VANDŽIOGALOS TP, MĖKLOS G.13, VANDŽIOGALA, KAUNO RAJ. SAV., SKIRSTYKLOS REKONSTRAVIMO PROJEKTAS

DOKUMENTO PAVADINIMAS

Tinklelelio elementas t/307

Laida: 0

LT

UŽSAKOVAS/STATYTOJAS

LITGRID AB

DOKUMENTO ŽYMUO

269-XX-TDP-SK-T1.B-t/307

Lapas: 1

Lapų: 1

PDF-XChange Editor
Click to BUY NOW!
www.pdf-xchange.com

Žiniaraštis

Pozicija	Standartas / Žymėjimas	Profilis	Klasė	Ilgis (mm)	Kiekis, vnt.	Masė, kg/vnt.	Visų (kg)	Past
						1.4	5.5	Įvertinus ...ima
t/308	LST EN 10056-1:2017	L40*4	S355J2	550	4	1.33	5.32	
						Cinkavimui: 3,0%	0.04	

t/308

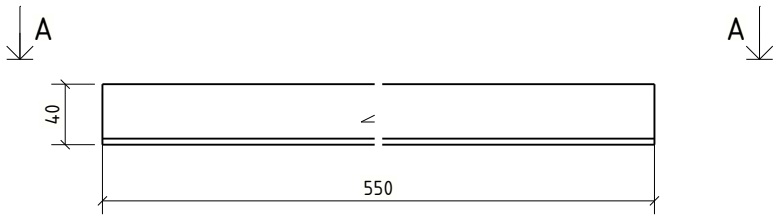

A - A
1:5



Bendrosios pastabos

Korozijos klasė	C3 (LST EN ISO 9223)	NDT patikra	EN 1090-2
Antikorozinis padengimas	Karštas cinkavimas	Tolerancijų klasė	A
Paviršiaus paruošimas	ISO 8501-3 Sa 2½ + ISO8501-1 P2	Gamyklinės medžiagos	LST EN ISO 14341-A G42
Cinkavimo reikalavimai	LST EN ISO 1461:2009	Saugos klasė	RC2
Konstrukcijų klasė	EXC2 (EN 1090-2)	Tarnavimo trukmė	50 metų.

1. Siūlių storis a, nebent pažymėta kitaip.
2. Nenurodytų siūlės, a=0,8t (t -ploniausio elemento storis).
3. Profilių sujungimo vietas derinti su projektuotojais.
4. Suvirinimo siuliu paruošimas pagal LST EN ISO 9692-1;
5. Detales virinti visu lietimosi paviršiumi;

LAIDA	IŠLEID. DATA	LAIDOS STATUSAS. KEITIMŲ PRIEŽASTIS (JEI TAIKOMA)
0	2026-02-06	Statybai

KVAL. PATV. DOK. NR.

UAB "TETAS"
PLANAVIMO IR KONTROLĖS DEPARTAMENTAS
PROJEKTAVIMO SKYRIUS

STATINIO PROJEKTO PAVADINIMAS

INŽINERINIŲ TINKLŲ (ELEKTROS TINKLŲ) - 110/10 KV VANDŽIOGALOS TP, MĖKLOS G.13, VANDŽIOGALA, KAUNO RAJ. SAV., SKIRSTYKLOS REKONSTRAVIMO PROJEKTAS

DOKUMENTO PAVADINIMAS

Tinklelelio elementas t/308

Laida: 0

LT

UŽSAKOVAS/STATYTOJAS

LITGRID AB

DOKUMENTO ŽYMUO

269-XX-TDP-SK-T1.B-t/308

Lapas: 1

Lapų: 1

PDF-XChange Editor
Click to BUY NOW!
www.pdf-xchange.com

Medžiaraštis

Pozicija	Standartas / žymėjimas	Profilis	Klasė	Ilgis (mm)	Kiekis, vnt.	Masė, kg/vnt.	Visų (kg)	Past
						2.9	5.7	Įvertinus
t/309	LST EN 10056-1:2017	L65*6	S355J2	470	2	2.78	5.56	
						Cinkavimui: 3,0%	0.08	

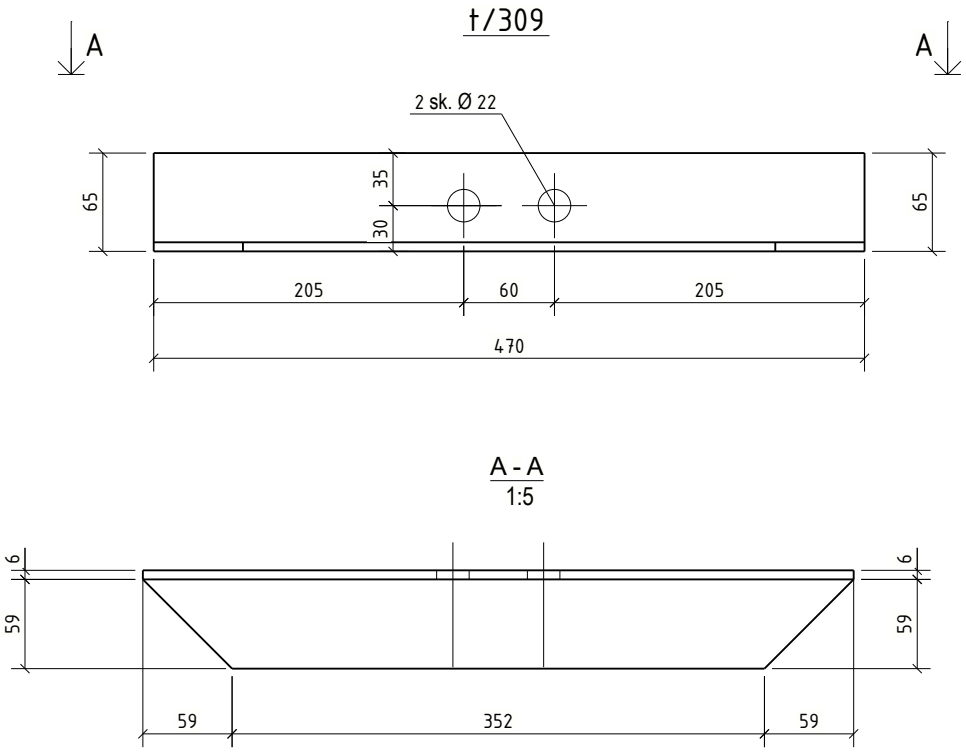

Bendrosios pastabos

Korozijos klasė	C3 (LST EN ISO 9223)	NDT patikra	EN 1090-2
Antikorozinis padengimas	Karštas cinkavimas	Tolerancijų klasė	A
Paviršiaus paruošimas	ISO 8501-3 Sa 2½ + ISO8501-1 P2	Gamyklinės medžiagos	LST EN ISO 14341-A G42
Cinkavimo reikalavimai	LST EN ISO 1461:2009	Saugos klasė	RC2
Konstrukcijų klasė	EXC2 (EN 1090-2)	Tarnavimo trukmė	50 metų.

1. Siūlių storis a, nebent pažymėta kitaip.
2. Nenurodytų siūlės, a=0,8t (t -ploniausio elemento storis).
3. Profilių sujungimo vietas derinti su projektuotojais.
4. Suvirinimo siuliu paruošimas pagal LST EN ISO 9692-1;
5. Detales virinti visu lietimosi paviršiumi;

LAIDA	IŠLEID. DATA	LAIDOS STATUSAS. KEITIMŲ PRIEŽASTIS (JEI TAIKOMA)
0	2026-02-06	Statybai

KVAL. PATV. DOK. NR.

UAB "TETAS"
PLANAVIMO IR KONTROLĖS DEPARTAMENTAS
PROJEKTAVIMO SKYRIUS

STATINIO PROJEKTO PAVADINIMAS

INŽINERINIŲ TINKLŲ (ELEKTROS TINKLŲ) - 110/10 KV VANDŽIOGALOS TP, MĖKLOS G.13, VANDŽIOGALA, KAUNO RAJ. SAV., SKIRSTYKLOS REKONSTRAVIMO PROJEKTAS

DOKUMENTO PAVADINIMAS

Tinklelelio elementas t/309

Laida: 0

LT

UŽSAKOVAS/STATYTOJAS

LITGRID AB

DOKUMENTO ŽYMUO

269-XX-TDP-SK-T1.B-t/309

Lapas: 1

Lapų: 1

PDF-XChange Editor
Click to BUY NOW!
www.pdf-xchange.com

Medžiaraštis

Pozicija	Standartas / Žymėjimas	Profilis	Klasė	Ilgis (mm)	Kiekis, vnt.	Masė, kg/vnt.	Visų (kg)	Past
						1.0	6.3	Įvertinus ...ima
t/310	LST EN 10056-1:2017	L40*4	S355J2	420	6	1.02	6.09	
						Cinkavimui: 3,0%	0.03	

t/310

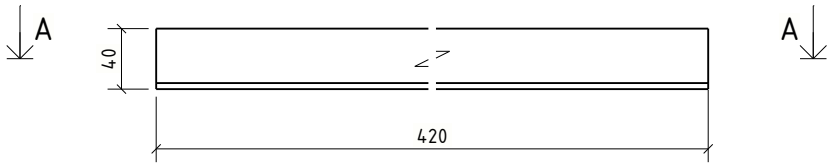

A - A
1:5

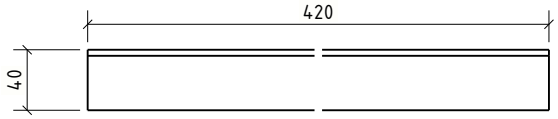

Bendrosios pastabos

Korozijos klasė	C3 (LST EN ISO 9223)	NDT patikra	EN 1090-2
Antikorozinis padengimas	Karštas cinkavimas	Tolerancijų klasė	A
Paviršiaus paruošimas	ISO 8501-3 Sa 2½ + ISO8501-1 P2	Gamyklinės medžiagos	LST EN ISO 14341-A G42
Cinkavimo reikalavimai	LST EN ISO 1461:2009	Saugos klasė	RC2
Konstrukcijų klasė	EXC2 (EN 1090-2)	Tarnavimo trukmė	50 metų.

1. Siūlių storis a, nebent pažymėta kitaip.
2. Nenurodytų siūlės, a=0,8t (t -ploniausio elemento storis).
3. Profilių sujungimo vietas derinti su projektuotojais.
4. Suvirinimo siuliu paruošimas pagal LST EN ISO 9692-1;
5. Detales virinti visu lietimosi paviršiumi;

LAIDA	IŠLEID. DATA	LAIDOS STATUSAS. KEITIMŲ PRIEŽASTIS (JEI TAIKOMA)
0	2026-02-06	Statybai

KVAL. PATV. DOK. NR.

UAB "TETAS"
PLANAVIMO IR KONTROLĖS DEPARTAMENTAS
PROJEKTAVIMO SKYRIUS

STATINIO PROJEKTO PAVADINIMAS

INŽINERINIŲ TINKLŲ (ELEKTROS TINKLŲ) - 110/10 KV VANDŽIOGALOS TP, MĖKLOS G.13, VANDŽIOGALA, KAUNO RAJ. SAV., SKIRSTYKLOS REKONSTRAVIMO PROJEKTAS

DOKUMENTO PAVADINIMAS

Tinklelelio elementas t/310

Laida: 0

LT

UŽSAKOVAS/STATYTOJAS

LITGRID AB

DOKUMENTO ŽYMUO

269-XX-TDP-SK-T1.B-t/310

Lapas: 1

Lapų: 1

PDF-XChange Editor
Click to BUY NOW!
www.pdf-xchange.com

Medžiagų sąrašas

Pozicija	Standartas / žymėjimas	Profilis	Klasė	Ilgis (mm)	Kiekis, vnt.	Masė, kg/vnt.	Visų (kg)	Past
						25.5	51.0	Įvertinus
t/311	LST EN 10056-1:2017	L65*6	S355J2	4190	2	24.77	49.53	
						Cinkavimui: 3,0%	0.74	

t/311

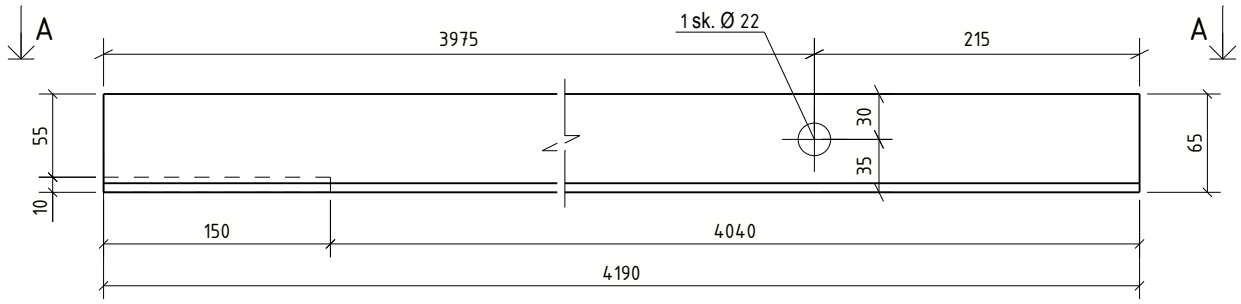

A - A
1:5

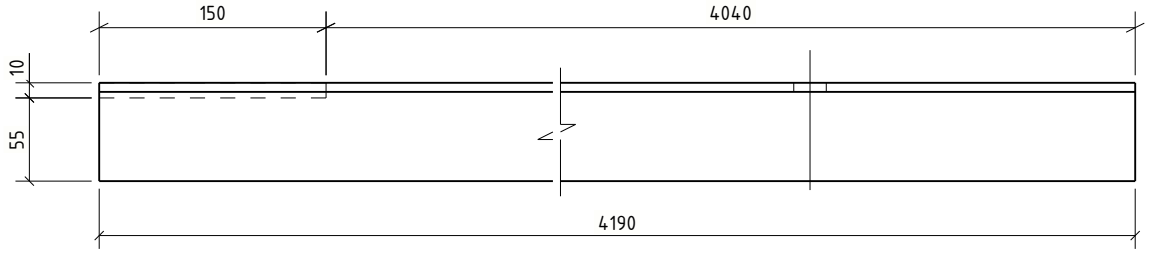

Bendrosios pastabos

Korozijos klasė	C3 (LST EN ISO 9223)	NDT patikra	EN 1090-2
Antikorozinis padengimas	Karštas cinkavimas	Tolerancijų klasė	A
Paviršiaus paruošimas	ISO 8501-3 Sa 2½ + ISO8501-1 P2	Gamyklinės medžiagos	LST EN ISO 14341-A G42
Cinkavimo reikalavimai	LST EN ISO 1461:2009	Saugos klasė	RC2
Konstrukcijų klasė	EXC2 (EN 1090-2)	Tarnavimo trukmė	50 metų.

1. Siūlių storis a, nebent pažymėta kitaip.
2. Nenurodytų siūlės, a=0,8t (t -ploniausio elemento storis).
3. Profilių sujungimo vietas derinti su projektuotojais.
4. Suvirinimo siuliu paruošimas pagal LST EN ISO 9692-1;
5. Detales virinti visu lietimosi paviršiumi;

LAIDA	IŠLEID. DATA	LAIDOS STATUSAS. KEITIMŲ PRIEŽASTIS (JEI TAIKOMA)
0	2026-02-06	Statybai

KVAL. PATV. DOK. NR.

UAB "TETAS"
PLANAVIMO IR KONTROLĖS DEPARTAMENTAS
PROJEKTAVIMO SKYRIUS

STATINIO PROJEKTO PAVADINIMAS

INŽINERINIŲ TINKLŲ (ELEKTROS TINKLŲ) - 110/10 KV VANDŽIOGALOS TP,
MĖKLOS G.13, VANDŽIOGALA, KAUNO RAJ. SAV.,
SKIRSTYKLOS REKONSTRAVIMO PROJEKTAS

DOKUMENTO PAVADINIMAS

Tinklelelio elementas t/311

Laida: 0

LT

UŽSAKOVAS/STATYTOJAS

LITGRID AB

DOKUMENTO ŽYMUO

269-XX-TDP-SK-T1.B-t/311

Lapas: 1

Lapų: 1

PDF-XChange Editor
Click to BUY NOW!
www.pdf-xchange.com

Žiniaraštis

Pozicija	Standartas / žymėjimas	Profilis	Klasė	Ilgis (mm)	Kiekis, vnt.	Masė, kg/vnt.	Visų (kg)	Past
						25.5	51.0	Įvertinus
t/312	LST EN 10056-1:2017	L65*6	S355J2	4190	2	24.77	49.53	
						Cinkavimui: 3,0%	0.74	

t/312

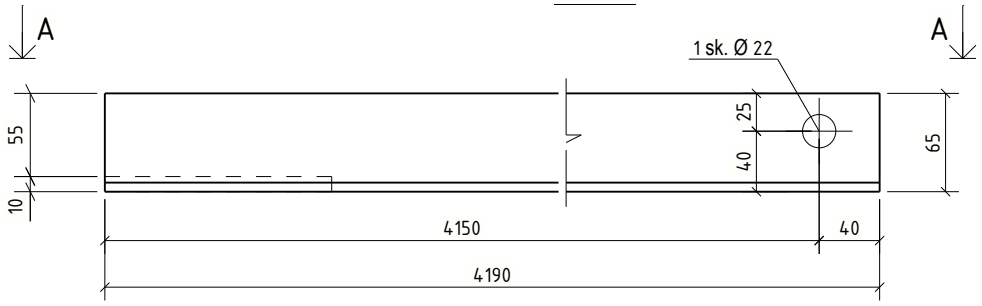

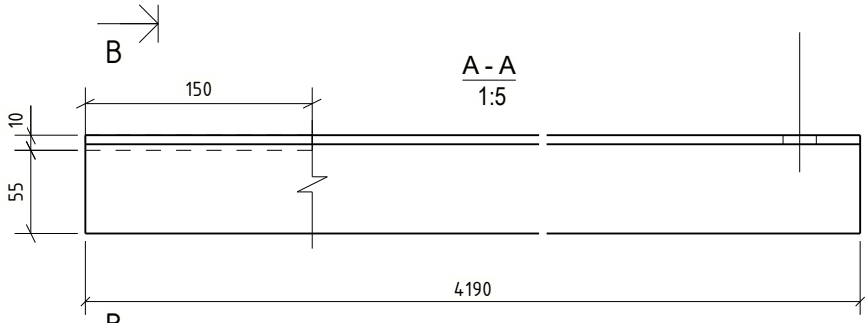

B - B
1:5

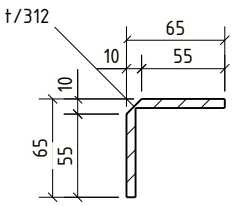

Bendrosios pastabos

Korozijos klasė	C3 (LST EN ISO 9223)	NDT patikra	EN 1090-2
Antikorozinis padengimas	Karštas cinkavimas	Tolerancijų klasė	A
Paviršiaus paruošimas	ISO 8501-3 Sa 2½ + ISO8501-1 P2	Gamyklinės medžiagos	LST EN ISO 14341-A G42
Cinkavimo reikalavimai	LST EN ISO 1461:2009	Saugos klasė	RC2
Konstrukcijų klasė	EXC2 (EN 1090-2)	Tarnavimo trukmė	50 metų.

1. Siūlių storis a, nebent pažymėta kitaip.
2. Nenurodytų siūlės, a=0,8t (t -ploniausio elemento storis).
3. Profilių sujungimo vietas derinti su projektuotojais.
4. Suvirinimo siuliu paruošimas pagal LST EN ISO 9692-1;
5. Detales virinti visu lietimosi paviršiumi;

LAIDA	IŠLEID. DATA	LAIDOS STATUSAS. KEITIMŲ PRIEŽASTIS (JEI TAIKOMA)
0	2026-02-06	Statybai

KVAL. PATV. DOK. NR.

UAB "TETAS"
PLANAVIMO IR KONTROLĖS DEPARTAMENTAS
PROJEKTAVIMO SKYRIUS

STATINIO PROJEKTO PAVADINIMAS

INŽINERINIŲ TINKLŲ (ELEKTROS TINKLŲ) - 110/10 KV VANDŽIOGALOS TP, MĖKLOS G.13, VANDŽIOGALA, KAUNO RAJ. SAV., SKIRSTYKLOS REKONSTRAVIMO PROJEKTAS

DOKUMENTO PAVADINIMAS

Tinklelelio elementas t/312

Laida: 0

LT

UŽSAKOVAS/STATYTOJAS

LITGRID AB

DOKUMENTO ŽYMUO

269-XX-TDP-SK-T1.B-t/312

Lapas: 1

Lapų: 1

PDF-XChange Editor
Click to BUY NOW!
www.pdf-xchange.com

Medžiaraštis

Pozicija	Standartas / Žymėjimas	Profilis	Klasė	Ilgis (mm)	Kiekis, vnt.	Masė, kg/vnt.	Visų (kg)	Past
						0.6	18.3	Įvertinus ...ima
t/313	LST EN 10056-1:2017	L40*4	S355J2	230	32	0.56	17.79	
						Cinkavimui: 3,0%	0.02	

t/313

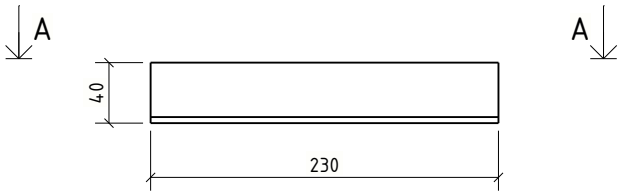

A - A
1:5

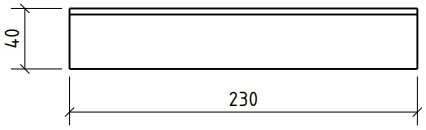

Bendrosios pastabos

Korozijos klasė	C3 (LST EN ISO 9223)	NDT patikra	EN 1090-2
Antikorozinis padengimas	Karštas cinkavimas	Tolerancijų klasė	A
Paviršiaus paruošimas	ISO 8501-3 Sa 2½ + ISO8501-1 P2	Gamyklinės medžiagos	LST EN ISO 14341-A G42
Cinkavimo reikalavimai	LST EN ISO 1461:2009	Saugos klasė	RC2
Konstrukcijų klasė	EXC2 (EN 1090-2)	Tarnavimo trukmė	50 metų.

1. Siūlių storis a, nebent pažymėta kitaip.
2. Nenurodytų siūlės, a=0,8t (t -ploniausio elemento storis).
3. Profilių sujungimo vietas derinti su projektuotojais.
4. Suvirinimo siuliu paruošimas pagal LST EN ISO 9692-1;
5. Detales virinti visu lietimosi paviršiumi;

LAIDA	IŠLEID. DATA	LAIDOS STATUSAS. KEITIMŲ PRIEŽASTIS (JEI TAIKOMA)
0	2026-02-06	Statybai

KVAL. PATV. DOK. NR.

UAB "TETAS"
PLANAVIMO IR KONTROLĖS DEPARTAMENTAS
PROJEKTAVIMO SKYRIUS

STATINIO PROJEKTO PAVADINIMAS

INŽINERINIŲ TINKLŲ (ELEKTROS TINKLŲ) - 110/10 KV VANDŽIOGALOS TP, MĖKLOS G.13, VANDŽIOGALA, KAUNO RAJ. SAV., SKIRSTYKLOS REKONSTRAVIMO PROJEKTAS

DOKUMENTO PAVADINIMAS

Tinklelelio elementas t/313

Laida: 0

DOKUMENTO ŽYMUO

269-XX-TDP-SK-T1.B-t/313

Lapas: 1

Lapų: 1

LT

LITGRID AB

PDF-XChange Editor
Click to BUY NOW!
www.pdf-xchange.com

Medžiaraštis

Pozicija	Standartas / Žymėjimas	Profilis	Klasė	Ilgis (mm)	Kiekis, vnt.	Masė, kg/vnt.	Visų (kg)	Past
						0.9	3.5	Įvertinus
t/314	LST EN 10056-1:2017	L40*4	S355J2	350	4	0.85	3.38	
						Cinkavimui: 3,0%	0.03	

t/314

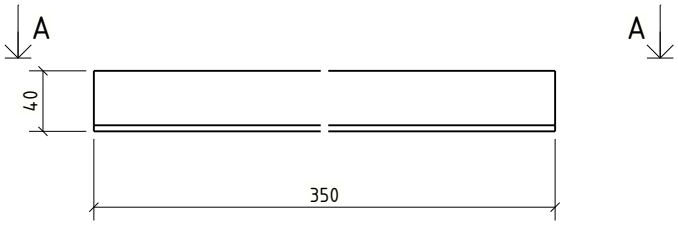

A - A
1:5

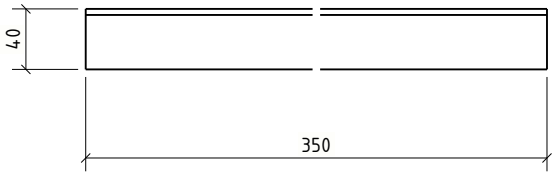

Bendrosios pastabos

Korozijos klasė	C3 (LST EN ISO 9223)	NDT patikra	EN 1090-2
Antikorozinis padengimas	Karštas cinkavimas	Tolerancijų klasė	A
Paviršiaus paruošimas	ISO 8501-3 Sa 2½ + ISO8501-1 P2	Gamyklinės medžiagos	LST EN ISO 14341-A G42
Cinkavimo reikalavimai	LST EN ISO 1461:2009	Saugos klasė	RC2
Konstrukcijų klasė	EXC2 (EN 1090-2)	Tarnavimo trukmė	50 metų.

1. Siūlių storis a, nebent pažymėta kitaip.
2. Nenurodytų siūlės, a=0,8t (t -ploniausio elemento storis).
3. Profilių sujungimo vietas derinti su projektuotojais.
4. Suvirinimo siuliu paruošimas pagal LST EN ISO 9692-1;
5. Detales virinti visu lietimosi paviršiumi;

LAIDA	IŠLEID. DATA	LAIDOS STATUSAS. KEITIMŲ PRIEŽASTIS (JEI TAIKOMA)
0	2026-02-06	Statybai

KVAL. PATV. DOK. NR.

UAB "TETAS"
PLANAVIMO IR KONTROLĖS DEPARTAMENTAS
PROJEKTAVIMO SKYRIUS

STATINIO PROJEKTO PAVADINIMAS

INŽINERINIŲ TINKLŲ (ELEKTROS TINKLŲ) - 110/10 KV VANDŽIOGALOS TP, MĖKLOS G.13, VANDŽIOGALA, KAUNO RAJ. SAV., SKIRSTYKLOS REKONSTRAVIMO PROJEKTAS

DOKUMENTO PAVADINIMAS

Tinklelelio elementas t/314

Laida: 0

DOKUMENTO ŽYMUO

269-XX-TDP-SK-T1.B-t/314

Lapas: 1

Lapų: 1

LT

LITGRID AB

PDF-XChange Editor
Click to BUY NOW!
www.pdf-xchange.com

Žiniaraštis

Pozicija	Standartas / žymėjimas	Profilis	Klasė	Ilgis (mm)	Kiekis, vnt.	Masė, kg/vnt.	Visų (kg)	Past
						1.7	13.7	Įvertinus
t/315	LST EN 10056-1:2017	L40*4	S355J2	690	8	1.67	13.35	
						Cinkavimui: 3,0%	0.05	

t/315

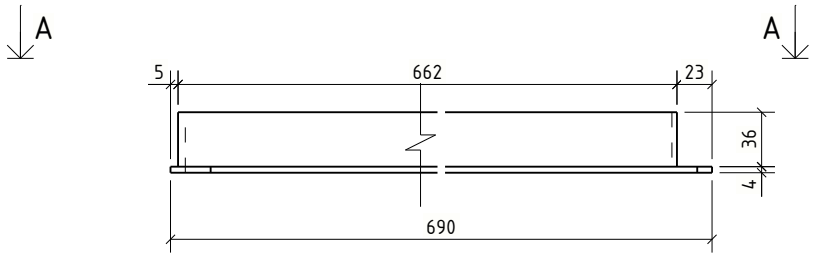

A - A
1:5

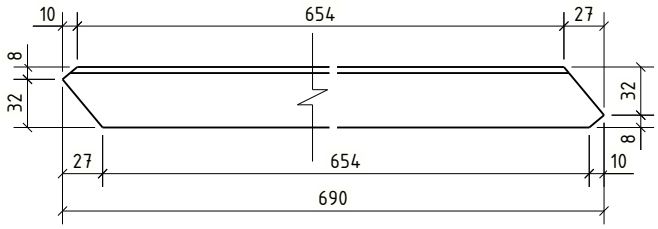

Bendrosios pastabos

Korozijos klasė	C3 (LST EN ISO 9223)	NDT patikra	EN 1090-2
Antikorozinis padengimas	Karštas cinkavimas	Tolerancijų klasė	A
Paviršiaus paruošimas	ISO 8501-3 Sa 2½ + ISO8501-1 P2	Gamyklinės medžiagos	LST EN ISO 14341-A G42
Cinkavimo reikalavimai	LST EN ISO 1461:2009	Saugos klasė	RC2
Konstrukcijų klasė	EXC2 (EN 1090-2)	Tarnavimo trukmė	50 metų.

1. Siūlių storis a, nebent pažymėta kitaip.
2. Nenurodytų siūlės, a=0,8t (t -ploniausio elemento storis).
3. Profilių sujungimo vietas derinti su projektuotojais.
4. Suvirinimo siuliu paruošimas pagal LST EN ISO 9692-1;
5. Detales virinti visu lietimosi paviršiumi;

LAIDA	IŠLEID. DATA	LAIDOS STATUSAS. KEITIMŲ PRIEŽASTIS (JEI TAIKOMA)
0	2026-02-06	Statybai

KVAL. PATV. DOK. NR.

UAB "TETAS"
PLANAVIMO IR KONTROLĖS DEPARTAMENTAS
PROJEKTAVIMO SKYRIUS

STATINIO PROJEKTO PAVADINIMAS

INŽINERINIŲ TINKLŲ (ELEKTROS TINKLŲ) - 110/10 KV VANDŽIOGALOS TP, MĖKLOS G.13, VANDŽIOGALA, KAUNO RAJ. SAV., SKIRSTYKLOS REKONSTRAVIMO PROJEKTAS

DOKUMENTO PAVADINIMAS

Tinklelelio elementas t/315

Laida: 0

LT

UŽSAKOVAS/STATYTOJAS

LITGRID AB

DOKUMENTO ŽYMUO

269-XX-TDP-SK-T1.B-t/315

Lapas: 1

Lapų: 1

PDF-XChange Editor
Click to BUY NOW!
www.pdf-xchange.com

Žiniaraštis

Pozicija	Standartas / žymėjimas	Profilis	Klasė	Ilgis (mm)	Kiekis, vnt.	Masė, kg/vnt.	Visų (kg)	Past
						3.0	11.9	Įvertinus ...ima
t/316	LST EN 10056-1:2017	L80*8	S355J2	300	4	2.90	11.59	
						Cinkavimui: 3,0%	0.09	

t/316

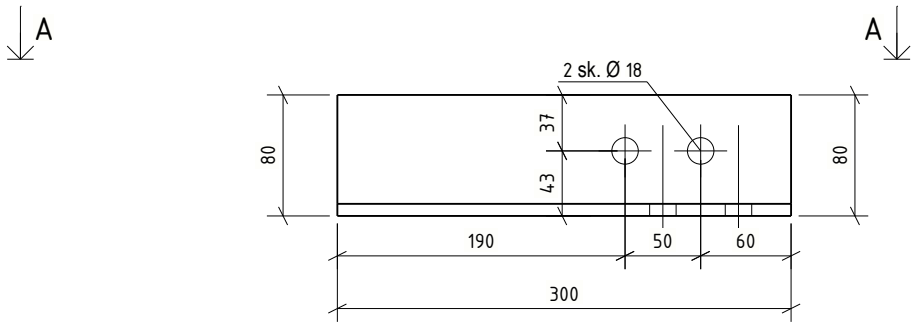

A - A
1:5

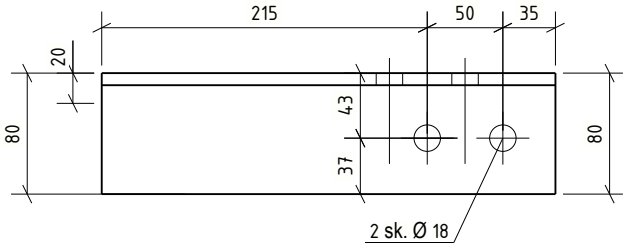

Bendrosios pastabos

Korozijos klasė	C3 (LST EN ISO 9223)	NDT patikra	EN 1090-2
Antikorozinis padengimas	Karštas cinkavimas	Tolerancijų klasė	A
Paviršiaus paruošimas	ISO 8501-3 Sa 2½ + ISO8501-1 P2	Gamyklinės medžiagos	LST EN ISO 14341-A G42
Cinkavimo reikalavimai	LST EN ISO 1461:2009	Saugos klasė	RC2
Konstrukcijų klasė	EXC2 (EN 1090-2)	Tarnavimo trukmė	50 metų.

1. Siūlių storis a, nebent pažymėta kitaip.
2. Nenurodytų siūlės, a=0,8t (t -ploniausio elemento storis).
3. Profilių sujungimo vietas derinti su projektuotojais.
4. Suvirinimo siuliu paruošimas pagal LST EN ISO 9692-1;
5. Detales virinti visu lietimosi paviršiumi;

LAIDA	IŠLEID. DATA	LAIDOS STATUSAS. KEITIMŲ PRIEŽASTIS (JEI TAIKOMA)
0	2026-02-06	Statybai

KVAL. PATV. DOK. NR.

UAB "TETAS"
PLANAVIMO IR KONTROLĖS DEPARTAMENTAS
PROJEKTAVIMO SKYRIUS

STATINIO PROJEKTO PAVADINIMAS

INŽINERINIŲ TINKLŲ (ELEKTROS TINKLŲ) - 110/10 KV VANDŽIOGALOS TP, MĖKLOS G.13, VANDŽIOGALA, KAUNO RAJ. SAV., SKIRSTYKLOS REKONSTRAVIMO PROJEKTAS

DOKUMENTO PAVADINIMAS

Tinklelelio elementas t/316

Laida: 0

LT

UŽSAKOVAS/STATYTOJAS

LITGRID AB

DOKUMENTO ŽYMUO

269-XX-TDP-SK-T1.B-t/316

Lapas: 1

Lapų: 1

PDF-XChange Editor
Click to BUY NOW!
www.pdf-xchange.com

Medžiaraštis

Pozicija	Standartas / Žymėjimas	Profilis	Klasė	Ilgis (mm)	Kiekis, vnt.	Masė, kg/vnt.	Visų (kg)	Past
						3.0	11.9	Įvertinus ...ima
t/317	LST EN 10056-1:2017	L80*8	S355J2	300	4	2.90	11.59	
						Cinkavimui: 3,0%	0.09	

t/317

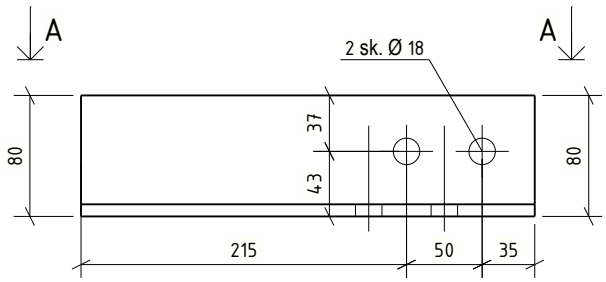

A - A
1:5

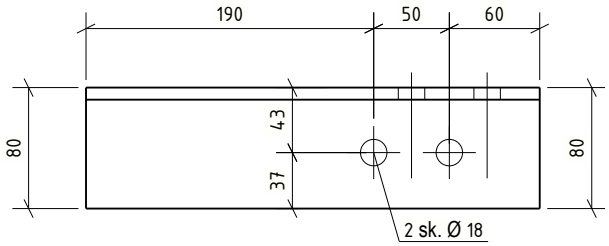

Bendrosios pastabos

Korozijos klasė	C3 (LST EN ISO 9223)	NDT patikra	EN 1090-2
Antikorozinis padengimas	Karštas cinkavimas	Tolerancijų klasė	A
Paviršiaus paruošimas	ISO 8501-3 Sa 2½ + ISO8501-1 P2	Gamyklinės medžiagos	LST EN ISO 14341-A G42
Cinkavimo reikalavimai	LST EN ISO 1461:2009	Saugos klasė	RC2
Konstrukcijų klasė	EXC2 (EN 1090-2)	Tarnavimo trukmė	50 metų.

1. Siūlių storis a, nebent pažymėta kitaip.
2. Nenurodytų siūlės, a=0,8t (t -ploniausio elemento storis).
3. Profilių sujungimo vietas derinti su projektuotojais.
4. Suvirinimo siuliu paruošimas pagal LST EN ISO 9692-1;
5. Detales virinti visu lietimosi paviršiumi;

LAIDA	IŠLEID. DATA	LAIDOS STATUSAS. KEITIMŲ PRIEŽASTIS (JEI TAIKOMA)
0	2026-02-06	Statybai

KVAL. PATV. DOK. NR.

UAB "TETAS"
PLANAVIMO IR KONTROLĖS DEPARTAMENTAS
PROJEKTAVIMO SKYRIUS

STATINIO PROJEKTO PAVADINIMAS

INŽINERINIŲ TINKLŲ (ELEKTROS TINKLŲ) - 110/10 KV VANDŽIOGALOS TP, MĖKLOS G.13, VANDŽIOGALA, KAUNO RAJ. SAV., SKIRSTYKLOS REKONSTRAVIMO PROJEKTAS

DOKUMENTO PAVADINIMAS

Tinklelelio elementas t/317

Laida: 0

LT

UŽSAKOVAS/STATYTOJAS

LITGRID AB

DOKUMENTO ŽYMUO

269-XX-TDP-SK-T1.B-t/317

Lapas: 1

Lapų: 1

PDF-XChange Editor
Click to BUY NOW!
www.pdf-xchange.com

Žiniaraštis

Pozicija	Standartas / žymėjimas	Profilis	Klasė	Ilgis (mm)	Kiekis, vnt.	Masė, kg/vnt.	Visų (kg)	Past…
						1.5	11.6	Įvertinus … žymą
t/318	LST EN 10056-1:2017	L40*4	S355J2	583	8	1.41	11.29	
						Cinkavimui: 3,0%	0.04	

t/318

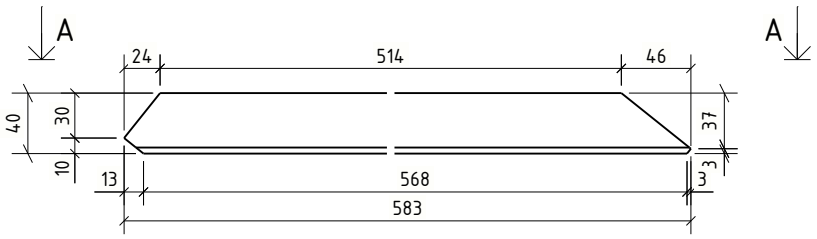

A - A
1:5

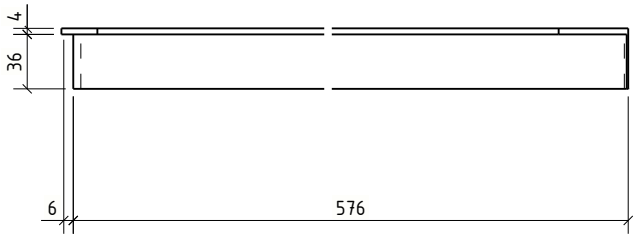

Bendrosios pastabos

Korozijos klasė	C3 (LST EN ISO 9223)	NDT patikra	EN 1090-2
Antikorozinis padengimas	Karštas cinkavimas	Tolerancijų klasė	A
Paviršiaus paruošimas	ISO 8501-3 Sa 2½ + ISO8501-1 P2	Gamyklinės medžiagos	LST EN ISO 14341-A G42
Cinkavimo reikalavimai	LST EN ISO 1461:2009	Saugos klasė	RC2
Konstrukcijų klasė	EXC2 (EN 1090-2)	Tarnavimo trukmė	50 metų.

1. Siūlių storis a, nebent pažymėta kitaip.
2. Nenurodytų siūlės, a=0,8t (t -ploniausio elemento storis).
3. Profilių sujungimo vietas derinti su projektuotojais.
4. Suvirinimo siuliu paruošimas pagal LST EN ISO 9692-1;
5. Detales virinti visu lietimosi paviršiumi;

LAIDA	IŠLEID. DATA	LAIDOS STATUSAS. KEITIMŲ PRIEŽASTIS (JEI TAIKOMA)
0	2026-02-06	Statybai

KVAL. PATV. DOK. NR.

UAB "TETAS"
PLANAVIMO IR KONTROLĖS DEPARTAMENTAS
PROJEKTAVIMO SKYRIUS

STATINIO PROJEKTO PAVADINIMAS

INŽINERINIŲ TINKLŲ (ELEKTROS TINKLŲ) - 110/10 KV VANDŽIOGALOS TP, MĖKLOS G.13, VANDŽIOGALA, KAUNO RAJ. SAV., SKIRSTYKLOS REKONSTRAVIMO PROJEKTAS

DOKUMENTO PAVADINIMAS

Tinklelelio elementas t/318

Laida: 0

LT

UŽSAKOVAS/STATYTOJAS

LITGRID AB

DOKUMENTO ŽYMUO

269-XX-TDP-SK-T1.B-t/318

Lapas: 1

Lapų: 1

PDF-XChange Editor
Click to BUY NOW!
www.pdf-xchange.com

Ženklinimo aprašas

Pozicija	Standartas / žymėjimas	Profilis	Klasė	Ilgis (mm)	Kiekis, vnt.	Masė, kg/vnt.	Visų (kg)	Past
						1.7	13.4	Įvertinus ... ...ima
t/319	LST EN 10056-1:2017	L40*4	S355J2	673	8	1.63	13.02	
						Cinkavimui: 3,0%	0.05	

t/319

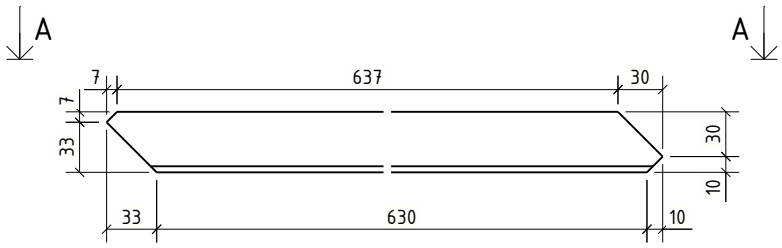

A - A
1:5

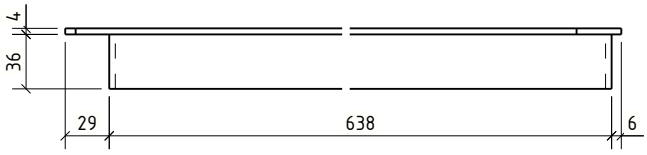

Bendrosios pastabos

Korozijos klasė	C3 (LST EN ISO 9223)	NDT patikra	EN 1090-2
Antikorozinis padengimas	Karštas cinkavimas	Tolerancijų klasė	A
Paviršiaus paruošimas	ISO 8501-3 Sa 2½ + ISO8501-1 P2	Gamyklinės medžiagos	LST EN ISO 14341-A G42
Cinkavimo reikalavimai	LST EN ISO 1461:2009	Saugos klasė	RC2
Konstrukcijų klasė	EXC2 (EN 1090-2)	Tarnavimo trukmė	50 metų.

1. Siūlių storis a, nebent pažymėta kitaip.
2. Nenurodytų siūlės, a=0,8t (t -ploniausio elemento storis).
3. Profilių sujungimo vietas derinti su projektuotojais.
4. Suvirinimo siuliu paruošimas pagal LST EN ISO 9692-1;
5. Detales virinti visu lietimosi paviršiumi;

LAIDA	IŠLEID. DATA	LAIDOS STATUSAS. KEITIMŲ PRIEŽASTIS (JEI TAIKOMA)
0	2026-02-06	Statybai

KVAL. PATV. DOK. NR.

UAB "TETAS"
PLANAVIMO IR KONTROLĖS DEPARTAMENTAS
PROJEKTAVIMO SKYRIUS

STATINIO PROJEKTO PAVADINIMAS

INŽINERINIŲ TINKLŲ (ELEKTROS TINKLŲ) - 110/10 KV VANDŽIOGALOS TP, MĖKLOS G.13, VANDŽIOGALA, KAUNO RAJ. SAV., SKIRSTYKLOS REKONSTRAVIMO PROJEKTAS

DOKUMENTO PAVADINIMAS

Tinklelelio elementas t/319

Laida: 0

LT

UŽSAKOVAS/STATYTOJAS

LITGRID AB

DOKUMENTO ŽYMUO

269-XX-TDP-SK-T1.B-t/319

Lapas: 1

Lapų: 1

PDF-XChange Editor
Click to BUY NOW!
www.pdf-xchange.com

Medžiaraštis

Pozicija	Standartas / žymėjimas	Profilis	Klasė	Ilgis (mm)	Kiekis, vnt.	Masė, kg/vnt.	Visų (kg)	Past
						1.8	14.5	Įvertinus
t/320	LST EN 10056-1:2017	L40*4	S355J2	727	8	1.76	14.06	
						Cinkavimui: 3,0%	0.05	

t/320

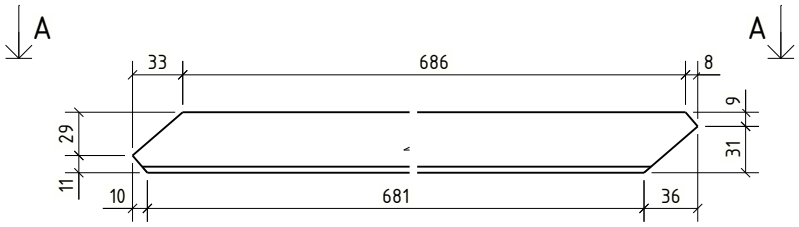

A - A
1:5

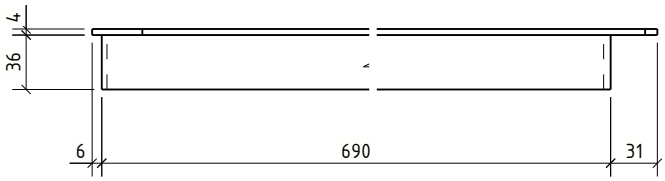

Bendrosios pastabos

Korozijos klasė	C3 (LST EN ISO 9223)	NDT patikra	EN 1090-2
Antikorozinis padengimas	Karštas cinkavimas	Tolerancijų klasė	A
Paviršiaus paruošimas	ISO 8501-3 Sa 2½ + ISO8501-1 P2	Gamyklinės medžiagos	LST EN ISO 14341-A G42
Cinkavimo reikalavimai	LST EN ISO 1461:2009	Saugos klasė	RC2
Konstrukcijų klasė	EXC2 (EN 1090-2)	Tarnavimo trukmė	50 metų.

1. Siūlių storis a, nebent pažymėta kitaip.
2. Nenurodytų siūlės, a=0,8t (t -ploniausio elemento storis).
3. Profilių sujungimo vietas derinti su projektuotojais.
4. Suvirinimo siuliu paruošimas pagal LST EN ISO 9692-1;
5. Detales virinti visu lietimosi paviršiumi;

LAIDA	IŠLEID. DATA	LAIDOS STATUSAS. KEITIMŲ PRIEŽASTIS (JEI TAIKOMA)
0	2026-02-06	Statybai

KVAL. PATV. DOK. NR.

UAB "TETAS"
PLANAVIMO IR KONTROLĖS DEPARTAMENTAS
PROJEKTAVIMO SKYRIUS

STATINIO PROJEKTO PAVADINIMAS

INŽINERINIŲ TINKLŲ (ELEKTROS TINKLŲ) - 110/10 KV VANDŽIOGALOS TP, MĖKLOS G.13, VANDŽIOGALA, KAUNO RAJ. SAV., SKIRSTYKLOS REKONSTRAVIMO PROJEKTAS

DOKUMENTO PAVADINIMAS

Tinklelelio elementas t/320

Laida: 0

LT

UŽSAKOVAS/STATYTOJAS

LITGRID AB

DOKUMENTO ŽYMUO

269-XX-TDP-SK-T1.B-t/320

Lapas: 1

Lapų: 1

PDF-XChange Editor
Click to BUY NOW!
www.pdf-xchange.com

Žiniaraštis

Pozicija	Standartas / žymėjimas	Profilis	Klasė	Ilgis (mm)	Kiekis, vnt.	Masė, kg/vnt.	Visų (kg)	Past
						1.7	13.8	Įvertinus ...ima
t/321	LST EN 10056-1:2017	L40*4	S355J2	695	8	1.68	13.44	
						Cinkavimui: 3,0%	0.05	

t/321

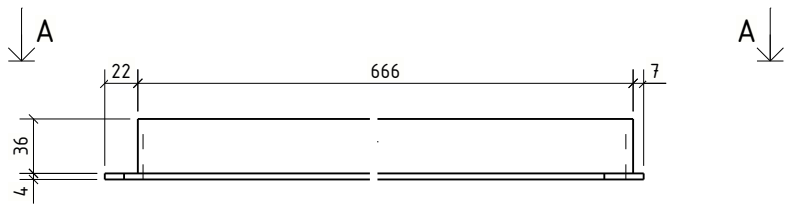

A - A
1:5

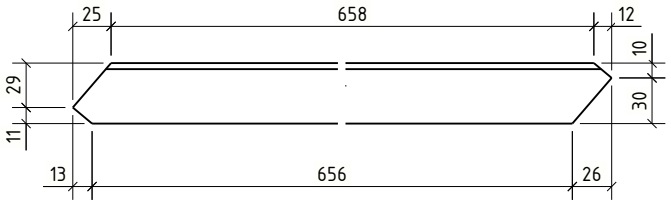

Bendrosios pastabos

Korozijos klasė	C3 (LST EN ISO 9223)	NDT patikra	EN 1090-2
Antikorozinis padengimas	Karštas cinkavimas	Tolerancijų klasė	A
Paviršiaus paruošimas	ISO 8501-3 Sa 2½ + ISO8501-1 P2	Gamyklinės medžiagos	LST EN ISO 14341-A G42
Cinkavimo reikalavimai	LST EN ISO 1461:2009	Saugos klasė	RC2
Konstrukcijų klasė	EXC2 (EN 1090-2)	Tarnavimo trukmė	50 metų.

1. Siūlių storis a, nebent pažymėta kitaip.
2. Nenurodytų siūlės, a=0,8t (t -ploniausio elemento storis).
3. Profilių sujungimo vietas derinti su projektuotojais.
4. Suvirinimo siuliu paruošimas pagal LST EN ISO 9692-1;
5. Detales virinti visu lietimosi paviršiumi;

LAIDA	IŠLEID. DATA	LAIDOS STATUSAS. KEITIMŲ PRIEŽASTIS (JEI TAIKOMA)
0	2026-02-06	Statybai

KVAL. PATV. DOK. NR.

UAB "TETAS"
PLANAVIMO IR KONTROLĖS DEPARTAMENTAS
PROJEKTAVIMO SKYRIUS

STATINIO PROJEKTO PAVADINIMAS

INŽINERINIŲ TINKLŲ (ELEKTROS TINKLŲ) - 110/10 KV VANDŽIOGALOS TP, MĖKLOS G.13, VANDŽIOGALA, KAUNO RAJ. SAV., SKIRSTYKLOS REKONSTRAVIMO PROJEKTAS

DOKUMENTO PAVADINIMAS

Tinklelelio elementas t/321

Laida: 0

LT

UŽSAKOVAS/STATYTOJAS

LITGRID AB

DOKUMENTO ŽYMUO

269-XX-TDP-SK-T1.B-t/321

Lapas: 1

Lapų: 1

PDF-XChange Editor
Click to BUY NOW!
www.pdf-xchange.com

Medžiaraštis

Pozicija	Standartas / Žymėjimas	Profilis	Klasė	Ilgis (mm)	Kiekis, vnt.	Masė, kg/vnt.	Visų (kg)	Past
						2.2	17.6	Įvertinus
t/322	LST EN 10056-1:2017	L50*5	S355J2	567	8	2.14	17.09	
						Cinkavimui: 3,0%	0.06	

t/322

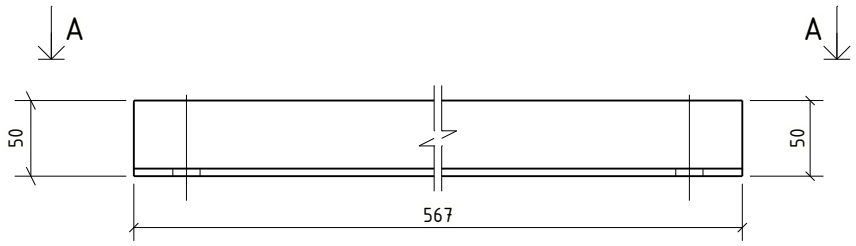

A - A
1:5

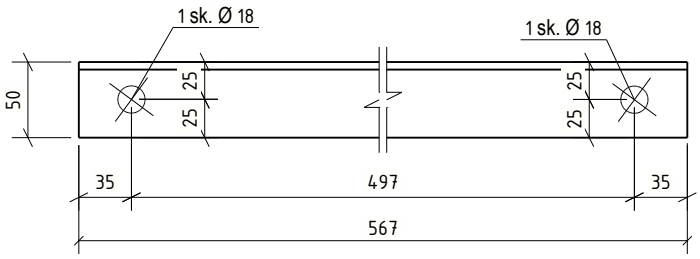

Bendrosios pastabos

Korozijos klasė	C3 (LST EN ISO 9223)	NDT patikra	EN 1090-2
Antikorozinis padengimas	Karštas cinkavimas	Tolerancijų klasė	A
Paviršiaus paruošimas	ISO 8501-3 Sa 2½ + ISO8501-1 P2	Gamyklinės medžiagos	LST EN ISO 14341-A G42
Cinkavimo reikalavimai	LST EN ISO 1461:2009	Saugos klasė	RC2
Konstrukcijų klasė	EXC2 (EN 1090-2)	Tarnavimo trukmė	50 metų.

1. Siūlių storis a, nebent pažymėta kitaip.
2. Nenurodytų siūlės, a=0,8t (t -ploniausio elemento storis).
3. Profilių sujungimo vietas derinti su projektuotojais.
4. Suvirinimo siuliu paruošimas pagal LST EN ISO 9692-1;
5. Detales virinti visu lietimosi paviršiumi;

LAIDA	IŠLEID. DATA	LAIDOS STATUSAS. KEITIMŲ PRIEŽASTIS (JEI TAIKOMA)
0	2026-02-06	Statybai

KVAL. PATV. DOK. NR.

UAB "TETAS"
PLANAVIMO IR KONTROLĖS DEPARTAMENTAS
PROJEKTAVIMO SKYRIUS

STATINIO PROJEKTO PAVADINIMAS

INŽINERINIŲ TINKLŲ (ELEKTROS TINKLŲ) - 110/10 KV VANDŽIOGALOS TP, MĖKLOS G.13, VANDŽIOGALA, KAUNO RAJ. SAV., SKIRSTYKLOS REKONSTRAVIMO PROJEKTAS

DOKUMENTO PAVADINIMAS

Tinklelelio elementas t/322

Laida: 0

LT

UŽSAKOVAS/STATYTOJAS

LITGRID AB

DOKUMENTO ŽYMUO

269-XX-TDP-SK-T1.B-t/322

Lapas: 1

Lapų: 1

PDF-XChange Editor
Click to BUY NOW!
www.pdf-xchange.com

Žiniaraštis

Pozicija	Standartas / žymėjimas	Profilis	Klasė	Ilgis (mm)	Kiekis, vnt.	Masė, kg/vnt.	Visų (kg)	Past
						1.5	11.6	Įvertinus
t/323	LST EN 10056-1:2017	L40*4	S355J2	582	8	1.41	11.27	
						Cinkavimui: 3,0%	0.04	

t/323

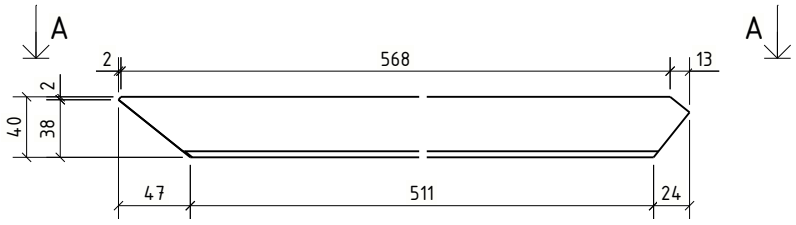

A - A
1:5

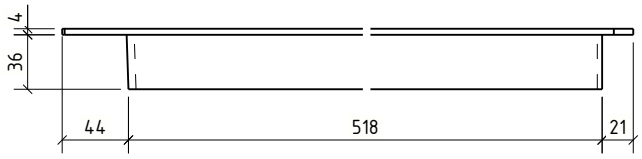

Bendrosios pastabos

Korozijos klasė	C3 (LST EN ISO 9223)	NDT patikra	EN 1090-2
Antikorozinis padengimas	Karštas cinkavimas	Tolerancijų klasė	A
Paviršiaus paruošimas	ISO 8501-3 Sa 2½ + ISO8501-1 P2	Gamyklinės medžiagos	LST EN ISO 14341-A G42
Cinkavimo reikalavimai	LST EN ISO 1461:2009	Saugos klasė	RC2
Konstrukcijų klasė	EXC2 (EN 1090-2)	Tarnavimo trukmė	50 metų.

1. Siūlių storis a, nebent pažymėta kitaip.
2. Nenurodytų siūlės, a=0,8t (t -ploniausio elemento storis).
3. Profilių sujungimo vietas derinti su projektuotojais.
4. Suvirinimo siuliu paruošimas pagal LST EN ISO 9692-1;
5. Detales virinti visu lietimosi paviršiumi;

LAIDA	IŠLEID. DATA	LAIDOS STATUSAS. KEITIMŲ PRIEŽASTIS (JEI TAIKOMA)
0	2026-02-06	Statybai

KVAL. PATV. DOK. NR.

UAB "TETAS"
PLANAVIMO IR KONTROLĖS DEPARTAMENTAS
PROJEKTAVIMO SKYRIUS

STATINIO PROJEKTO PAVADINIMAS

INŽINERINIŲ TINKLŲ (ELEKTROS TINKLŲ) - 110/10 KV VANDŽIOGALOS TP, MĖKLOS G.13, VANDŽIOGALA, KAUNO RAJ. SAV., SKIRSTYKLOS REKONSTRAVIMO PROJEKTAS

DOKUMENTO PAVADINIMAS

Tinklelelio elementas t/323

Laida: 0

LT

UŽSAKOVAS/STATYTOJAS

LITGRID AB

DOKUMENTO ŽYMUO

269-XX-TDP-SK-T1.B-t/323

Lapas: 1

Lapų: 1

PDF-XChange Editor
Click to BUY NOW!
www.pdf-xchange.com

Medžiaga

Pozicija	Standartas / žymėjimas	Profilis	Klasė	Ilgis (mm)	Kiekis, vnt.	Masė, kg/vnt.	Visų (kg)	Past
						1.0	2.1	Įvertinus
t/324	LST EN 10056-1:2017	L40*4	S355J2	420	2	1.02	2.03	
						Cinkavimui: 3,0%	0.03	

t/324

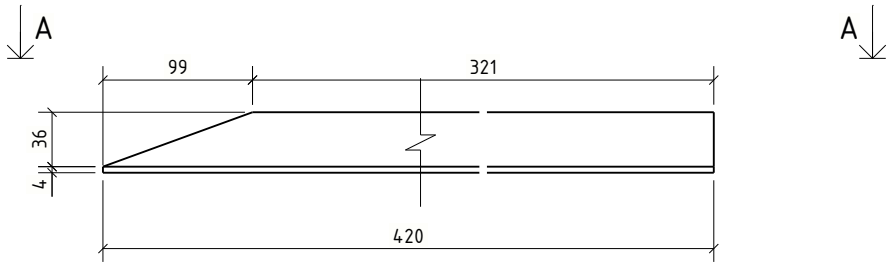

A - A
1:5

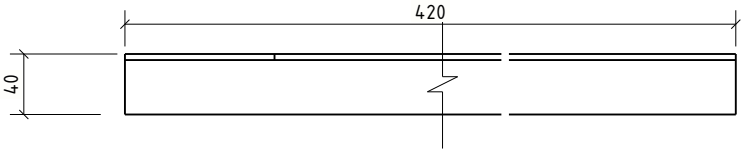

Bendrosios pastabos

Korozijos klasė	C3 (LST EN ISO 9223)	NDT patikra	EN 1090-2
Antikorozinis padengimas	Karštas cinkavimas	Tolerancijų klasė	A
Paviršiaus paruošimas	ISO 8501-3 Sa 2½ + ISO8501-1 P2	Gamyklinės medžiagos	LST EN ISO 14341-A G42
Cinkavimo reikalavimai	LST EN ISO 1461:2009	Saugos klasė	RC2
Konstrukcijų klasė	EXC2 (EN 1090-2)	Tarnavimo trukmė	50 metų.

1. Siūlių storis a, nebent pažymėta kitaip.
2. Nenurodytų siūlės, a=0,8t (t -ploniausio elemento storis).
3. Profilių sujungimo vietas derinti su projektuotojais.
4. Suvirinimo siuliu paruošimas pagal LST EN ISO 9692-1;
5. Detales virinti visu lietimosi paviršiumi;

LAIDA	IŠLEID. DATA	LAIDOS STATUSAS. KEITIMŲ PRIEŽASTIS (JEI TAIKOMA)
0	2026-02-06	Statybai

KVAL. PATV. DOK. NR.

UAB "TETAS"
PLANAVIMO IR KONTROLĖS DEPARTAMENTAS
PROJEKTAVIMO SKYRIUS

STATINIO PROJEKTO PAVADINIMAS

INŽINERINIŲ TINKLŲ (ELEKTROS TINKLŲ) - 110/10 KV VANDŽIOGALOS TP, MĖKLOS G.13, VANDŽIOGALA, KAUNO RAJ. SAV., SKIRSTYKLOS REKONSTRAVIMO PROJEKTAS

DOKUMENTO PAVADINIMAS

Tinklelelio elementas t/324

Laida: 0

LT

UŽSAKOVAS/STATYTOJAS

LITGRID AB

DOKUMENTO ŽYMUO

269-XX-TDP-SK-T1.B-t/324

Lapas: 1

Lapų: 1

PDF-XChange Editor
Click to BUY NOW!
www.pdf-xchange.com

Žiniaraštis

Pozicija	Standartas / žymėjimas	Profilis	Klasė	Ilgis (mm)	Kiekis, vnt.	Masė, kg/vnt.	Visų (kg)	Past
						1.7	13.9	Įvertinus ...ima
t/325	LST EN 10056-1:2017	L40*4	S355J2	695	8	1.68	13.45	
						Cinkavimui: 3,0%	0.05	

t/325

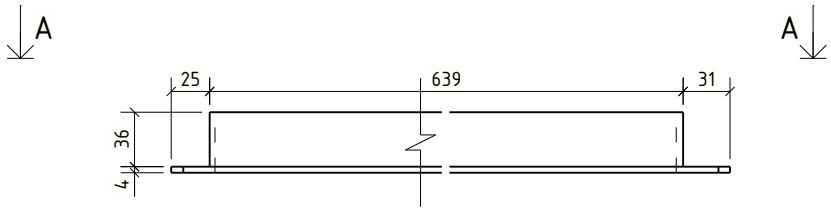

A - A
1:5

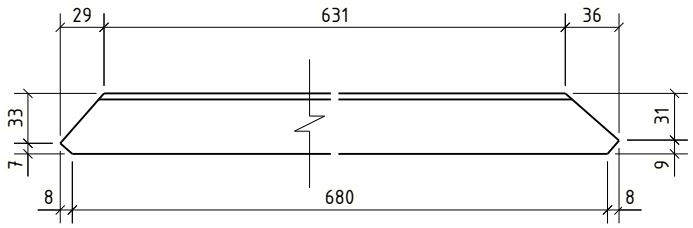

Bendrosios pastabos

Korozijos klasė	C3 (LST EN ISO 9223)	NDT patikra	EN 1090-2
Antikorozinis padengimas	Karštas cinkavimas	Tolerancijų klasė	A
Paviršiaus paruošimas	ISO 8501-3 Sa 2½ + ISO8501-1 P2	Gamyklinės medžiagos	LST EN ISO 14341-A G42
Cinkavimo reikalavimai	LST EN ISO 1461:2009	Saugos klasė	RC2
Konstrukcijų klasė	EXC2 (EN 1090-2)	Tarnavimo trukmė	50 metų.

1. Siūlių storis a, nebent pažymėta kitaip.
2. Nenurodytų siūlės, a=0,8t (t -ploniausio elemento storis).
3. Profilių sujungimo vietas derinti su projektuotojais.
4. Suvirinimo siuliu paruošimas pagal LST EN ISO 9692-1;
5. Detales virinti visu lietimosi paviršiumi;

LAIDA	IŠLEID. DATA	LAIDOS STATUSAS. KEITIMŲ PRIEŽASTIS (JEI TAIKOMA)
0	2026-02-06	Statybai

KVAL. PATV. DOK. NR.

UAB "TETAS"
PLANAVIMO IR KONTROLĖS DEPARTAMENTAS
PROJEKTAVIMO SKYRIUS

STATINIO PROJEKTO PAVADINIMAS

INŽINERINIŲ TINKLŲ (ELEKTROS TINKLŲ) - 110/10 KV VANDŽIOGALOS TP, MĖKLOS G.13, VANDŽIOGALA, KAUNO RAJ. SAV., SKIRSTYKLOS REKONSTRAVIMO PROJEKTAS

DOKUMENTO PAVADINIMAS

Tinklelelio elementas t/325

Laida: 0

LT

UŽSAKOVAS/STATYTOJAS

LITGRID AB

DOKUMENTO ŽYMUO

269-XX-TDP-SK-T1.B-t/325

Lapas: 1

Lapų: 1

PDF-XChange Editor
Click to BUY NOW!
www.pdf-xchange.com

Žiniaraštis

Pozicija	Standartas / žymėjimas	Profilis	Klasė	Ilgis (mm)	Kiekis, vnt.	Masė, kg/vnt.	Visų (kg)	Past
						29.2	58.3	Įvertinus
t/400	LST EN 10056-1:2017	L65*6	S355J2	4790	2	28.31	56.63	
						Cinkavimui: 3,0%	0.85	

t/400

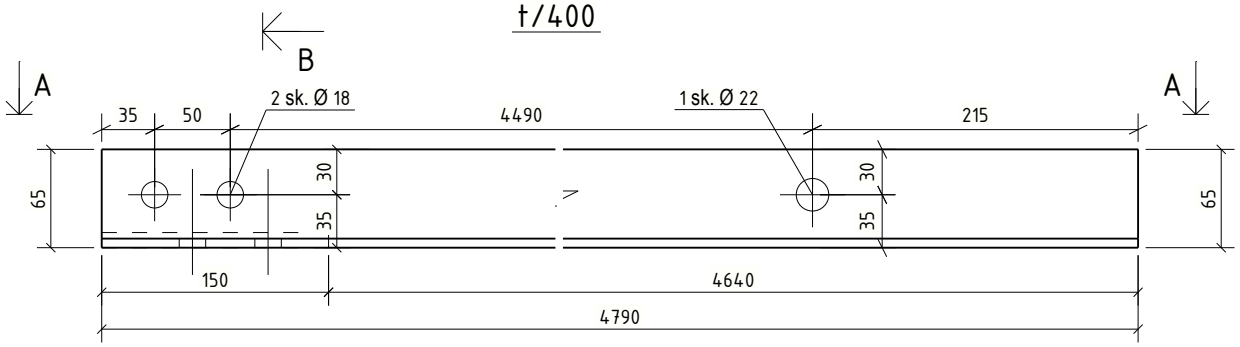

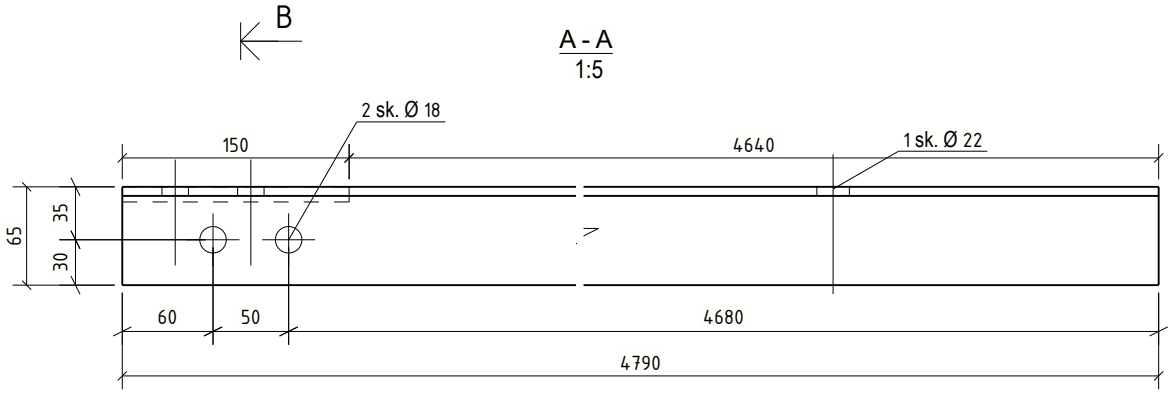

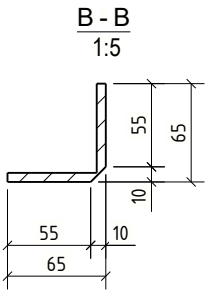

Bendrosios pastabos

Korozijos klasė	C3 (LST EN ISO 9223)	NDT patikra	EN 1090-2
Antikorozinis padengimas	Karštas cinkavimas	Tolerancijų klasė	A
Paviršiaus paruošimas	ISO 8501-3 Sa 2½ + ISO8501-1 P2	Gamyklinės medžiagos	LST EN ISO 14341-A G42
Cinkavimo reikalavimai	LST EN ISO 1461:2009	Saugos klasė	RC2
Konstrukcijų klasė	EXC2 (EN 1090-2)	Tarnavimo trukmė	50 metų.

1. Siūlių storis a, nebent pažymėta kitaip.
2. Nenurodytų siūlės, a=0,8t (t -ploniausio elemento storis).
3. Profilių sujungimo vietas derinti su projektuotojais.
4. Suvirinimo siuliu paruošimas pagal LST EN ISO 9692-1;
5. Detales virinti visu lietimosi paviršiumi;

LAIDA	IŠLEID. DATA	LAIDOS STATUSAS. KEITIMŲ PRIEŽASTIS (JEI TAIKOMA)
0	2026-02-06	Statybai

KVAL. PATV. DOK. NR.

UAB "TETAS"
PLANAVIMO IR KONTROLĖS DEPARTAMENTAS
PROJEKTAVIMO SKYRIUS

STATINIO PROJEKTO PAVADINIMAS

INŽINERINIŲ TINKLŲ (ELEKTROS TINKLŲ) - 110/10 KV VANDŽIOGALOS TP, MĖKLOS G.13, VANDŽIOGALA, KAUNO RAJ. SAV., SKIRSTYKLOS REKONSTRAVIMO PROJEKTAS

DOKUMENTO PAVADINIMAS

Tinklelelio elementas t/400

Laida: 0

LT

UŽSAKOVAS/STATYTOJAS

LITGRID AB

DOKUMENTO ŽYMUO

269-XX-TDP-SK-T1.B-t/400

Lapas: 1

Lapų: 1

PDF-XChange Editor
Click to BUY NOW!
www.pdf-xchange.com

Žiniaraštis

Pozicija	Standartas / Žymėjimas	Profilis	Klasė	Ilgis (mm)	Kiekis, vnt.	Masė, kg/vnt.	Visų (kg)	Past
						29.2	58.3	Įvertinus
t/401	LST EN 10056-1:2017	L65*6	S355J2	4790	2	28.31	56.63	
						Cinkavimui: 3,0%	0.85	

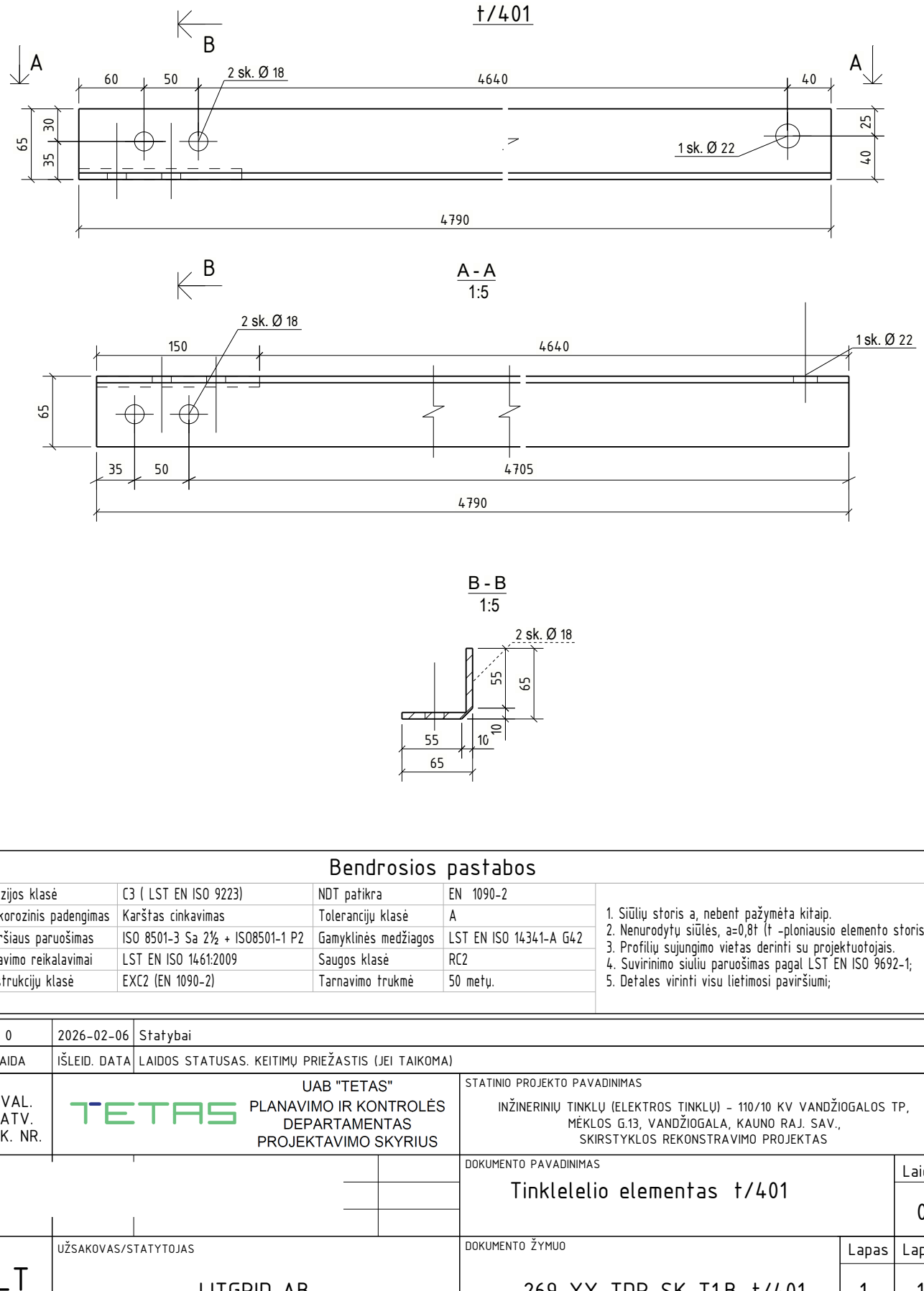

Bendrosios pastabos

Korozijos klasė	C3 (LST EN ISO 9223)	NDT patikra	EN 1090-2
Antikorozinis padengimas	Karštas cinkavimas	Tolerancijų klasė	A
Paviršiaus paruošimas	ISO 8501-3 Sa 2½ + ISO8501-1 P2	Gamyklinės medžiagos	LST EN ISO 14341-A G42
Cinkavimo reikalavimai	LST EN ISO 1461:2009	Saugos klasė	RC2
Konstrukcijų klasė	EXC2 (EN 1090-2)	Tarnavimo trukmė	50 metų.

1. Siūlių storis a, nebent pažymėta kitaip.
2. Nenurodytų siūlės, a=0,8t (t -ploniausio elemento storis).
3. Profilių sujungimo vietas derinti su projektuotojais.
4. Suvirinimo siuliu paruošimas pagal LST EN ISO 9692-1;
5. Detales virinti visu lietimosi paviršiumi;

LAIDA	IŠLEID. DATA	LAIDOS STATUSAS. KEITIMŲ PRIEŽASTIS (JEI TAIKOMA)
0	2026-02-06	Statybai

KVAL. PATV. DOK. NR.

UAB "TETAS"
PLANAVIMO IR KONTROLĖS DEPARTAMENTAS
PROJEKTAVIMO SKYRIUS

STATINIO PROJEKTO PAVADINIMAS

INŽINERINIŲ TINKLŲ (ELEKTROS TINKLŲ) - 110/10 KV VANDŽIOGALOS TP, MĖKLOS G.13, VANDŽIOGALA, KAUNO RAJ. SAV., SKIRSTYKLOS REKONSTRAVIMO PROJEKTAS

DOKUMENTO PAVADINIMAS

Tinklelelio elementas t/401

Laida: 0

LT

UŽSAKOVAS/STATYTOJAS

LITGRID AB

DOKUMENTO ŽYMUO

269-XX-TDP-SK-T1.B-t/401

Lapas: 1

Lapų: 1

PDF-XChange Editor
Click to BUY NOW!
www.pdf-xchange.com

Medžiaraštis

Pozicija	Standartas / žymėjimas	Profilis	Klasė	Ilgis (mm)	Kiekis, vnt.	Masė, kg/vnt.	Visų (kg)	Past...
						2.9	22.9	Įvertinus ...ima
t/402	LST EN 10056-1:2017	L65*6	S355J2	470	8	2.78	22.23	
						Cinkavimui: 3,0%	0.08	

t/402

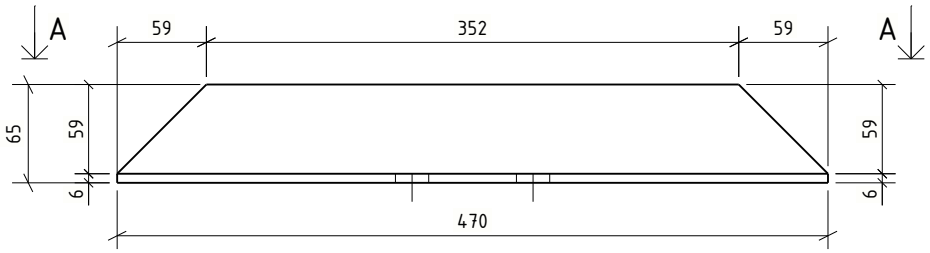

A - A
1:5

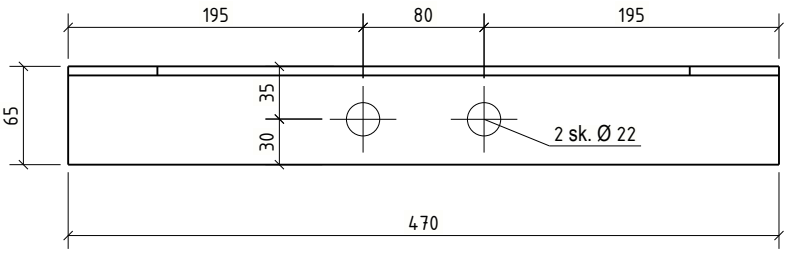

Bendrosios pastabos

Korozijos klasė	C3 (LST EN ISO 9223)	NDT patikra	EN 1090-2
Antikorozinis padengimas	Karštas cinkavimas	Tolerancijų klasė	A
Paviršiaus paruošimas	ISO 8501-3 Sa 2½ + ISO8501-1 P2	Gamyklinės medžiagos	LST EN ISO 14341-A G42
Cinkavimo reikalavimai	LST EN ISO 1461:2009	Saugos klasė	RC2
Konstrukcijų klasė	EXC2 (EN 1090-2)	Tarnavimo trukmė	50 metų.

1. Siūlių storis a, nebent pažymėta kitaip.
2. Nenurodytų siūlės, a=0,8t (t -ploniausio elemento storis).
3. Profilių sujungimo vietas derinti su projektuotojais.
4. Suvirinimo siuliu paruošimas pagal LST EN ISO 9692-1;
5. Detales virinti visu lietimosi paviršiumi;

LAIDA	IŠLEID. DATA	LAIDOS STATUSAS. KEITIMŲ PRIEŽASTIS (JEI TAIKOMA)
0	2026-02-06	Statybai

KVAL. PATV. DOK. NR.

UAB "TETAS"
PLANAVIMO IR KONTROLĖS DEPARTAMENTAS
PROJEKTAVIMO SKYRIUS

STATINIO PROJEKTO PAVADINIMAS

INŽINERINIŲ TINKLŲ (ELEKTROS TINKLŲ) - 110/10 KV VANDŽIOGALOS TP, MĖKLOS G.13, VANDŽIOGALA, KAUNO RAJ. SAV., SKIRSTYKLOS REKONSTRAVIMO PROJEKTAS

DOKUMENTO PAVADINIMAS

Tinklelelio elementas t/402

Laida: 0

LT

UŽSAKOVAS/STATYTOJAS

LITGRID AB

DOKUMENTO ŽYMUO

269-XX-TDP-SK-T1.B-t/402

Lapas: 1

Lapų: 1

PDF-XChange Editor
Click to BUY NOW!
www.pdf-xchange.com

Medžiaraštis

Pozicija	Standartas / Žymėjimas	Profilis	Klasė	Ilgis (mm)	Kiekis, vnt.	Masė, kg/vnt.	Visų (kg)	Past
						2.9	103.0	Įvertinus ... žymą
t/403	LST EN 10056-1:2017	L65*6	S355J2	470	36	2.78	100.01	
						Cinkavimui: 3,0%	0.08	

t/403

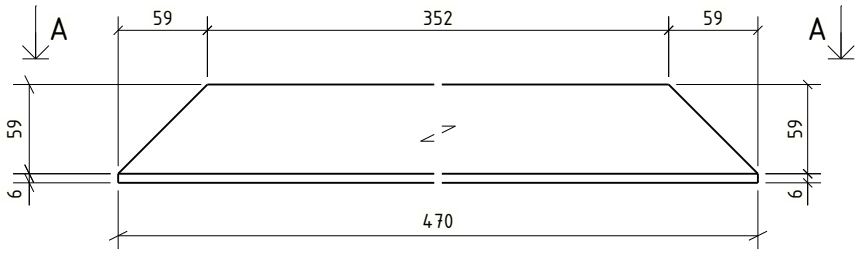

A - A
1:5

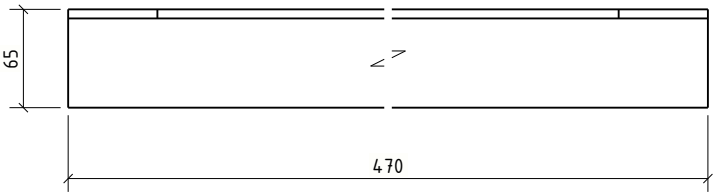

Bendrosios pastabos

Korozijos klasė	C3 (LST EN ISO 9223)	NDT patikra	EN 1090-2
Antikorozinis padengimas	Karštas cinkavimas	Tolerancijų klasė	A
Paviršiaus paruošimas	ISO 8501-3 Sa 2½ + ISO8501-1 P2	Gamyklinės medžiagos	LST EN ISO 14341-A G42
Cinkavimo reikalavimai	LST EN ISO 1461:2009	Saugos klasė	RC2
Konstrukcijų klasė	EXC2 (EN 1090-2)	Tarnavimo trukmė	50 metų.

1. Siūlių storis a, nebent pažymėta kitaip.
2. Nenurodytų siūlės, a=0,8t (t -ploniausio elemento storis).
3. Profilių sujungimo vietas derinti su projektuotojais.
4. Suvirinimo siuliu paruošimas pagal LST EN ISO 9692-1;
5. Detales virinti visu lietimosi paviršiumi;

LAIDA	IŠLEID. DATA	LAIDOS STATUSAS. KEITIMŲ PRIEŽASTIS (JEI TAIKOMA)
0	2026-02-06	Statybai

KVAL. PATV. DOK. NR.

UAB "TETAS"
PLANAVIMO IR KONTROLĖS DEPARTAMENTAS
PROJEKTAVIMO SKYRIUS

STATINIO PROJEKTO PAVADINIMAS

INŽINERINIŲ TINKLŲ (ELEKTROS TINKLŲ) - 110/10 KV VANDŽIOGALOS TP, MĖKLOS G.13, VANDŽIOGALA, KAUNO RAJ. SAV., SKIRSTYKLOS REKONSTRAVIMO PROJEKTAS

DOKUMENTO PAVADINIMAS

Tinklelelio elementas t/403

Laida: 0

LT

UŽSAKOVAS/STATYTOJAS

LITGRID AB

DOKUMENTO ŽYMUO

269-XX-TDP-SK-T1.B-t/403

Lapas: 1

Lapų: 1

PDF-XChange Editor
Click to BUY NOW!
www.pdf-xchange.com

Ženklinimo aprašas

Pozicija	Standartas / žymėjimas	Profilis	Klasė	Ilgis (mm)	Kiekis, vnt.	Masė, kg/vnt.	Visų (kg)	Past
						2.9	5.7	Įvertinus ...ima
t/404	LST EN 10056-1:2017	L65*6	S355J2	470	2	2.78	5.56	
						Cinkavimui: 3,0%	0.08	

t/404

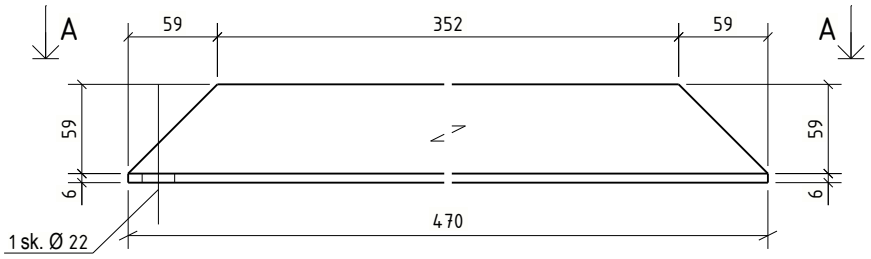

A - A
1:5

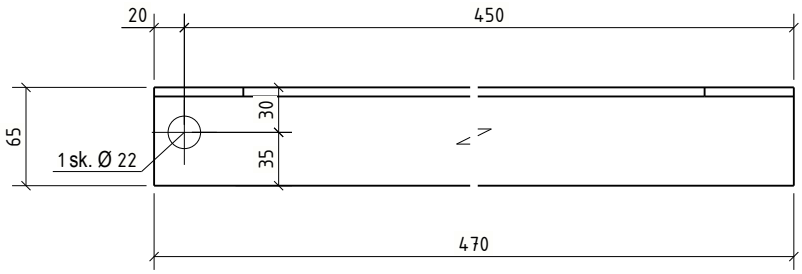

Bendrosios pastabos

Korozijos klasė	C3 (LST EN ISO 9223)	NDT patikra	EN 1090-2
Antikorozinis padengimas	Karštas cinkavimas	Tolerancijų klasė	A
Paviršiaus paruošimas	ISO 8501-3 Sa 2½ + ISO8501-1 P2	Gamyklinės medžiagos	LST EN ISO 14341-A G42
Cinkavimo reikalavimai	LST EN ISO 1461:2009	Saugos klasė	RC2
Konstrukcijų klasė	EXC2 (EN 1090-2)	Tarnavimo trukmė	50 metų.

1. Siūlių storis a, nebent pažymėta kitaip.
2. Nenurodytų siūlės, a=0,8t (t -ploniausio elemento storis).
3. Profilių sujungimo vietas derinti su projektuotojais.
4. Suvirinimo siuliu paruošimas pagal LST EN ISO 9692-1;
5. Detales virinti visu lietimosi paviršiumi;

LAIDA	IŠLEID. DATA	LAIDOS STATUSAS. KEITIMŲ PRIEŽASTIS (JEI TAIKOMA)
0	2026-02-06	Statybai

KVAL. PATV. DOK. NR.

UAB "TETAS"
PLANAVIMO IR KONTROLĖS DEPARTAMENTAS
PROJEKTAVIMO SKYRIUS

STATINIO PROJEKTO PAVADINIMAS

INŽINERINIŲ TINKLŲ (ELEKTROS TINKLŲ) - 110/10 KV VANDŽIOGALOS TP, MĖKLOS G.13, VANDŽIOGALA, KAUNO RAJ. SAV., SKIRSTYKLOS REKONSTRAVIMO PROJEKTAS

DOKUMENTO PAVADINIMAS

Tinklelelio elementas t/404

Laida: 0

LT

UŽSAKOVAS/STATYTOJAS

LITGRID AB

DOKUMENTO ŽYMUO

269-XX-TDP-SK-T1.B-t/404

Lapas: 1

Lapų: 1

PDF-XChange Editor
Click to BUY NOW!
www.pdf-xchange.com

Žiniaraštis

Pozicija	Standartas / žymėjimas	Profilis	Klasė	Ilgis (mm)	Kiekis, vnt.	Masė, kg/vnt.	Visų (kg)	Past
						1.7	13.9	Įvertinus
t/405	LST EN 10056-1:2017	L40*4	S355J2	695	8	1.68	13.45	
						Cinkavimui: 3,0%	0.05	

t/405

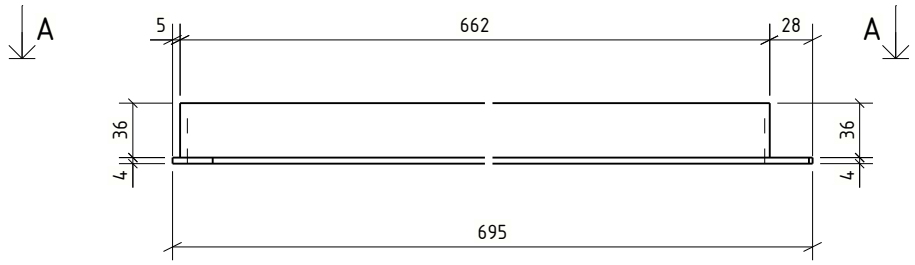

A - A
1:5

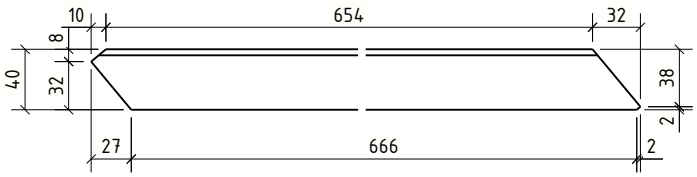

Bendrosios pastabos

Korozijos klasė	C3 (LST EN ISO 9223)	NDT patikra	EN 1090-2
Antikorozinis padengimas	Karštas cinkavimas	Tolerancijų klasė	A
Paviršiaus paruošimas	ISO 8501-3 Sa 2½ + ISO8501-1 P2	Gamyklinės medžiagos	LST EN ISO 14341-A G42
Cinkavimo reikalavimai	LST EN ISO 1461:2009	Saugos klasė	RC2
Konstrukcijų klasė	EXC2 (EN 1090-2)	Tarnavimo trukmė	50 metų.

1. Siūlių storis a, nebent pažymėta kitaip.
2. Nenurodytų siūlės, a=0,8t (t -ploniausio elemento storis).
3. Profilių sujungimo vietas derinti su projektuotojais.
4. Suvirinimo siuliu paruošimas pagal LST EN ISO 9692-1;
5. Detales virinti visu lietimosi paviršiumi;

LAIDA	IŠLEID. DATA	LAIDOS STATUSAS. KEITIMŲ PRIEŽASTIS (JEI TAIKOMA)
0	2026-02-06	Statybai

KVAL. PATV. DOK. NR.

UAB "TETAS"
PLANAVIMO IR KONTROLĖS DEPARTAMENTAS
PROJEKTAVIMO SKYRIUS

STATINIO PROJEKTO PAVADINIMAS

INŽINERINIŲ TINKLŲ (ELEKTROS TINKLŲ) - 110/10 KV VANDŽIOGALOS TP, MĖKLOS G.13, VANDŽIOGALA, KAUNO RAJ. SAV., SKIRSTYKLOS REKONSTRAVIMO PROJEKTAS

DOKUMENTO PAVADINIMAS

Tinklelelio elementas t/405

Laida: 0

LT

UŽSAKOVAS/STATYTOJAS

LITGRID AB

DOKUMENTO ŽYMUO

269-XX-TDP-SK-T1.B-t/405

Lapas: 1

Lapų: 1

PDF-XChange Editor
Click to BUY NOW!
www.pdf-xchange.com

Medžiaraštis

Pozicija	Standartas / žymėjimas	Profilis	Klasė	Ilgis (mm)	Kiekis, vnt.	Masė, kg/vnt.	Visų (kg)	Past
						2.9	5.7	Įvertinus
t/406	LST EN 10056-1:2017	L65*6	S355J2	470	2	2.78	5.56	
						Cinkavimui: 3,0%	0.08	

t/406

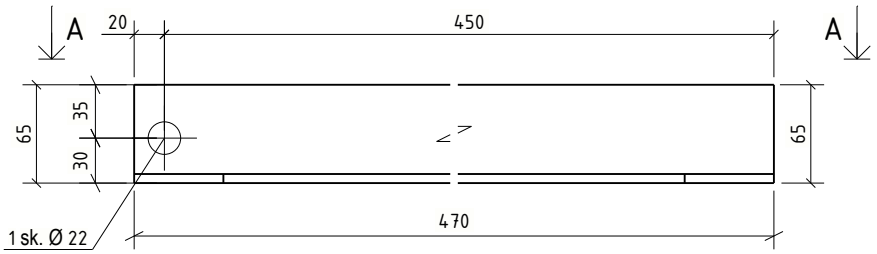

A - A
1:5

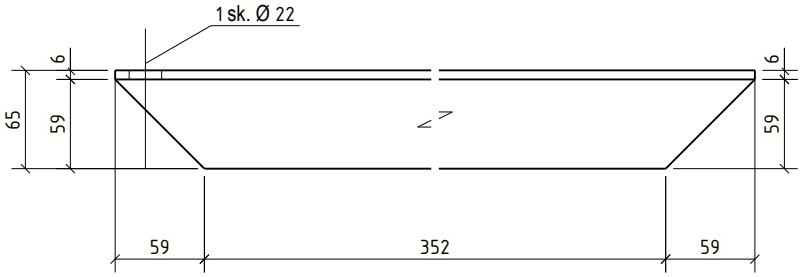

Bendrosios pastabos

Korozijos klasė	C3 (LST EN ISO 9223)	NDT patikra	EN 1090-2
Antikorozinis padengimas	Karštas cinkavimas	Tolerancijų klasė	A
Paviršiaus paruošimas	ISO 8501-3 Sa 2½ + ISO8501-1 P2	Gamyklinės medžiagos	LST EN ISO 14341-A G42
Cinkavimo reikalavimai	LST EN ISO 1461:2009	Saugos klasė	RC2
Konstrukcijų klasė	EXC2 (EN 1090-2)	Tarnavimo trukmė	50 metų.

1. Siūlių storis a, nebent pažymėta kitaip.
2. Nenurodytų siūlės, a=0,8t (t -ploniausio elemento storis).
3. Profilių sujungimo vietas derinti su projektuotojais.
4. Suvirinimo siulių paruošimas pagal LST EN ISO 9692-1;
5. Detales virinti visu lietimosi paviršiumi;

LAIDA	IŠLEID. DATA	LAIDOS STATUSAS. KEITIMŲ PRIEŽASTIS (JEI TAIKOMA)
0	2026-02-06	Statybai

KVAL. PATV. DOK. NR.

TETAS
UAB "TETAS"
PLANAVIMO IR KONTROLĖS DEPARTAMENTAS
PROJEKTAVIMO SKYRIUS

STATINIO PROJEKTO PAVADINIMAS
INŽINERINIŲ TINKLŲ (ELEKTROS TINKLŲ) - 110/10 KV VANDŽIOGALOS TP, MĖKLOS G.13, VANDŽIOGALA, KAUNO RAJ. SAV., SKIRSTYKLOS REKONSTRAVIMO PROJEKTAS

DOKUMENTO PAVADINIMAS
Tinklelelio elementas t/406

Laida: 0

LT

UŽSAKOVAS/STATYTOJAS
LITGRID AB

DOKUMENTO ŽYMUO
269-XX-TDP-SK-T1.B-t/406

Lapas: 1
Lapų: 1

PDF-XChange Editor
Click to BUY NOW!
www.pdf-xchange.com

Žiniaraštis

Pozicija	Standartas / žymėjimas	Profilis	Klasė	Ilgis (mm)	Kiekis, vnt.	Masė, kg/vnt.	Visų (kg)	Past...
						2.9	11.4	Įvertinus ...ima
t/407	LST EN 10056-1:2017	L65*6	S355J2	470	4	2.78	11.11	
						Cinkavimui: 3,0%	0.08	

t/407

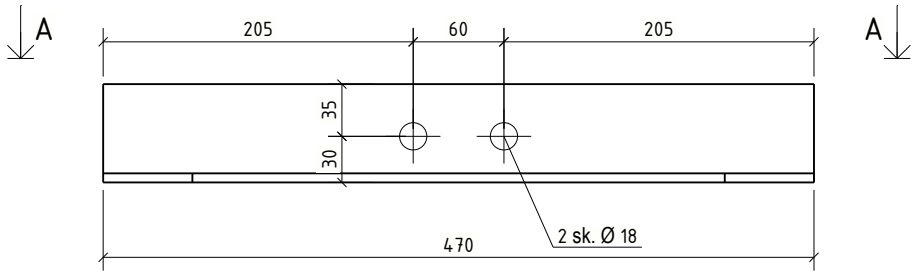

A - A
1:5

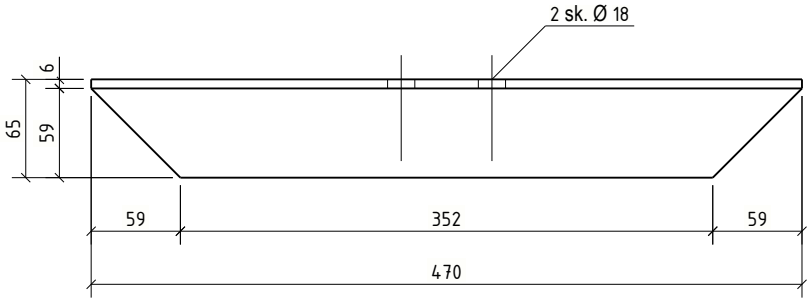

Bendrosios pastabos

Korozijos klasė	C3 (LST EN ISO 9223)	NDT patikra	EN 1090-2
Antikorozinis padengimas	Karštas cinkavimas	Tolerancijų klasė	A
Paviršiaus paruošimas	ISO 8501-3 Sa 2½ + ISO8501-1 P2	Gamyklinės medžiagos	LST EN ISO 14341-A G42
Cinkavimo reikalavimai	LST EN ISO 1461:2009	Saugos klasė	RC2
Konstrukcijų klasė	EXC2 (EN 1090-2)	Tarnavimo trukmė	50 metų.

1. Siūlių storis a, nebent pažymėta kitaip.
2. Nenurodytų siūlės, a=0,8t (t -ploniausio elemento storis).
3. Profilių sujungimo vietas derinti su projektuotojais.
4. Suvirinimo siuliu paruošimas pagal LST EN ISO 9692-1;
5. Detales virinti visu lietimosi paviršiumi;

LAIDA	IŠLEID. DATA	LAIDOS STATUSAS. KEITIMŲ PRIEŽASTIS (JEI TAIKOMA)
0	2026-02-06	Statybai

KVAL. PATV. DOK. NR.

UAB "TETAS"
PLANAVIMO IR KONTROLĖS DEPARTAMENTAS
PROJEKTAVIMO SKYRIUS

STATINIO PROJEKTO PAVADINIMAS

INŽINERINIŲ TINKLŲ (ELEKTROS TINKLŲ) - 110/10 KV VANDŽIOGALOS TP, MĖKLOS G.13, VANDŽIOGALA, KAUNO RAJ. SAV., SKIRSTYKLOS REKONSTRAVIMO PROJEKTAS

DOKUMENTO PAVADINIMAS

Tinklelelio elementas t/407

Laida: 0

LT

UŽSAKOVAS/STATYTOJAS

LITGRID AB

DOKUMENTO ŽYMUO

269-XX-TDP-SK-T1.B-t/407

Lapas: 1

Lapų: 1

PDF-XChange Editor
Click to BUY NOW!
www.pdf-xchange.com

Medžiaraštis

Pozicija	Standartas / Žymėjimas	Profilis	Klasė	Ilgis (mm)	Kiekis, vnt.	Masė, kg/vnt.	Visų (kg)	Past...
						1.4	5.5	Įvertinus ...ima
t/408	LST EN 10056-1:2017	L40*4	S355J2	550	4	1.33	5.32	
						Cinkavimui: 3,0%	0.04	

t/408

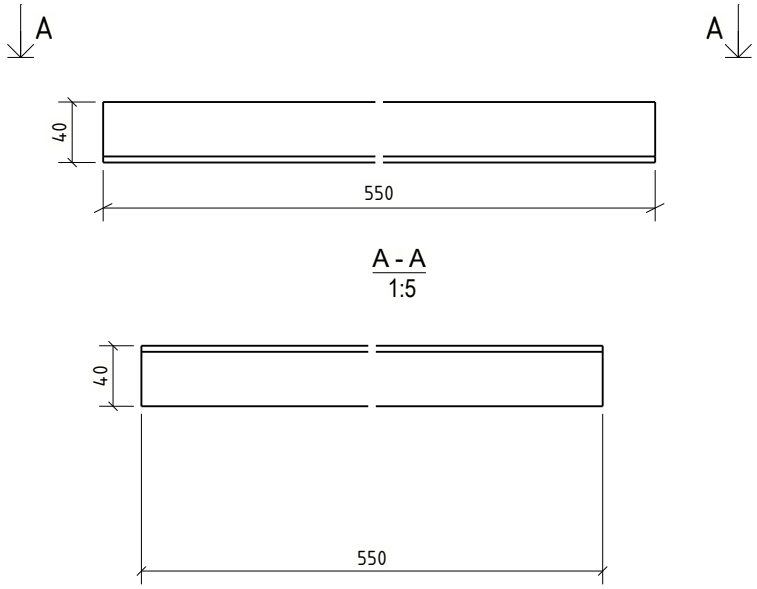

Bendrosios pastabos

Korozijos klasė	C3 (LST EN ISO 9223)	NDT patikra	EN 1090-2
Antikorozinis padengimas	Karštas cinkavimas	Tolerancijų klasė	A
Paviršiaus paruošimas	ISO 8501-3 Sa 2½ + ISO8501-1 P2	Gamyklinės medžiagos	LST EN ISO 14341-A G42
Cinkavimo reikalavimai	LST EN ISO 1461:2009	Saugos klasė	RC2
Konstrukcijų klasė	EXC2 (EN 1090-2)	Tarnavimo trukmė	50 metų.

1. Siūlių storis a, nebent pažymėta kitaip.
2. Nenurodytų siūlės, a=0,8t (t -ploniausio elemento storis).
3. Profilių sujungimo vietas derinti su projektuotojais.
4. Suvirinimo siuliu paruošimas pagal LST EN ISO 9692-1;
5. Detales virinti visu lietimosi paviršiumi;

LAIDA	IŠLEID. DATA	LAIDOS STATUSAS. KEITIMŲ PRIEŽASTIS (JEI TAIKOMA)
0	2026-02-06	Statybai

KVAL. PATV. DOK. NR.

UAB "TETAS"
PLANAVIMO IR KONTROLĖS DEPARTAMENTAS
PROJEKTAVIMO SKYRIUS

STATINIO PROJEKTO PAVADINIMAS

INŽINERINIŲ TINKLŲ (ELEKTROS TINKLŲ) - 110/10 KV VANDŽIOGALOS TP, MĖKLOS G.13, VANDŽIOGALA, KAUNO RAJ. SAV., SKIRSTYKLOS REKONSTRAVIMO PROJEKTAS

DOKUMENTO PAVADINIMAS

Tinklelelio elementas t/408

Laida: 0

LT

UŽSAKOVAS/STATYTOJAS

LITGRID AB

DOKUMENTO ŽYMUO

269-XX-TDP-SK-T1.B-t/408

Lapas: 1

Lapų: 1

PDF-XChange Editor
Click to BUY NOW!
www.pdf-xchange.com

Žiniaraštis

Pozicija	Standartas / žymėjimas	Profilis	Klasė	Ilgis (mm)	Kiekis, vnt.	Masė, kg/vnt.	Visų (kg)	Past
						2.9	5.7	Įvertinus
t/409	LST EN 10056-1:2017	L65*6	S355J2	470	2	2.78	5.56	
						Cinkavimui: 3,0%	0.08	

t/409

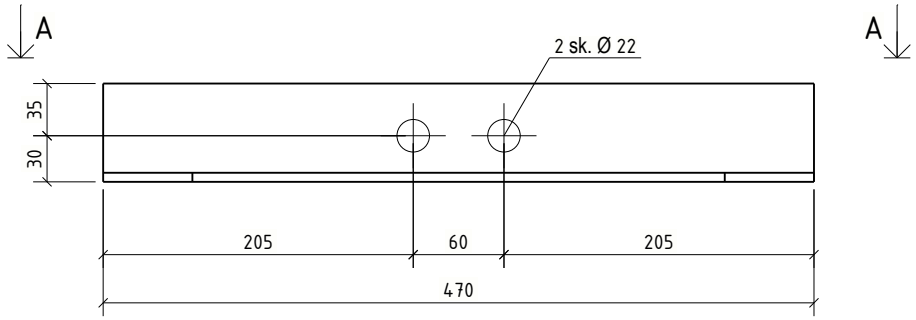

A - A
1:5

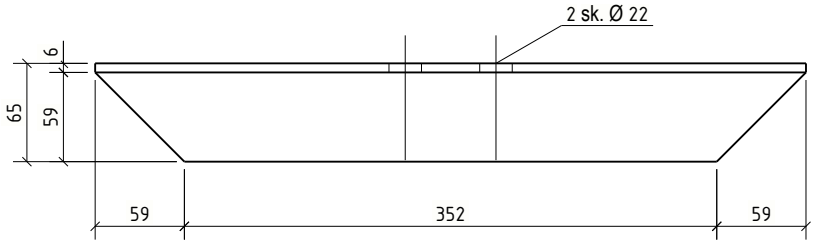

Bendrosios pastabos

Korozijos klasė	C3 (LST EN ISO 9223)	NDT patikra	EN 1090-2
Antikorozinis padengimas	Karštas cinkavimas	Tolerancijų klasė	A
Paviršiaus paruošimas	ISO 8501-3 Sa 2½ + ISO8501-1 P2	Gamyklinės medžiagos	LST EN ISO 14341-A G42
Cinkavimo reikalavimai	LST EN ISO 1461:2009	Saugos klasė	RC2
Konstrukcijų klasė	EXC2 (EN 1090-2)	Tarnavimo trukmė	50 metų.

1. Siūlių storis a, nebent pažymėta kitaip.
2. Nenurodytų siūlės, a=0,8t (t -ploniausio elemento storis).
3. Profilių sujungimo vietas derinti su projektuotojais.
4. Suvirinimo siuliu paruošimas pagal LST EN ISO 9692-1;
5. Detales virinti visu lietimosi paviršiumi;

LAIDA	IŠLEID. DATA	LAIDOS STATUSAS. KEITIMŲ PRIEŽASTIS (JEI TAIKOMA)
0	2026-02-06	Statybai

KVAL. PATV. DOK. NR.

UAB "TETAS"
PLANAVIMO IR KONTROLĖS DEPARTAMENTAS
PROJEKTAVIMO SKYRIUS

STATINIO PROJEKTO PAVADINIMAS

INŽINERINIŲ TINKLŲ (ELEKTROS TINKLŲ) - 110/10 KV VANDŽIOGALOS TP, MĖKLOS G.13, VANDŽIOGALA, KAUNO RAJ. SAV., SKIRSTYKLOS REKONSTRAVIMO PROJEKTAS

DOKUMENTO PAVADINIMAS

Tinklelelio elementas t/409

Laida: 0

LT

UŽSAKOVAS/STATYTOJAS

LITGRID AB

DOKUMENTO ŽYMUO

269-XX-TDP-SK-T1.B-t/409

Lapas: 1

Lapų: 1

PDF-XChange Editor
Click to BUY NOW!
www.pdf-xchange.com

Žiniaraštis

Pozicija	Standartas / žymėjimas	Profilis	Klasė	Ilgis (mm)	Kiekis, vnt.	Masė, kg/vnt.	Visų (kg)	Past…
						1.0	6.3	Įvertinus … žima
t/410	LST EN 10056-1:2017	L40*4	S355J2	420	6	1.02	6.09	
						Cinkavimui: 3,0%	0.03	

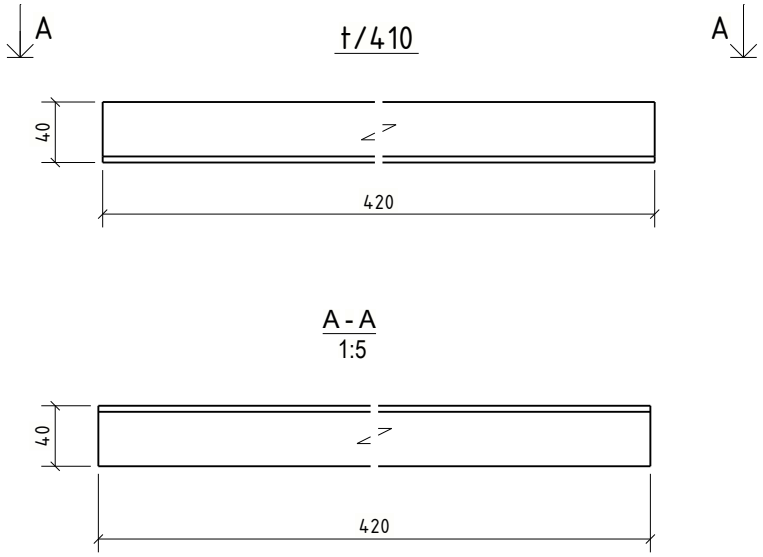

Bendrosios pastabos

Korozijos klasė	C3 (LST EN ISO 9223)	NDT patikra	EN 1090-2
Antikorozinis padengimas	Karštas cinkavimas	Tolerancijų klasė	A
Paviršiaus paruošimas	ISO 8501-3 Sa 2½ + ISO8501-1 P2	Gamyklinės medžiagos	LST EN ISO 14341-A G42
Cinkavimo reikalavimai	LST EN ISO 1461:2009	Saugos klasė	RC2
Konstrukcijų klasė	EXC2 (EN 1090-2)	Tarnavimo trukmė	50 metų.

1. Siūlių storis a, nebent pažymėta kitaip.
2. Nenurodytų siūlės, a=0,8t (t -ploniausio elemento storis).
3. Profilių sujungimo vietas derinti su projektuotojais.
4. Suvirinimo siuliu paruošimas pagal LST EN ISO 9692-1;
5. Detales virinti visu lietimosi paviršiumi;

LAIDA	IŠLEID. DATA	LAIDOS STATUSAS. KEITIMŲ PRIEŽASTIS (JEI TAIKOMA)
0	2026-02-06	Statybai

KVAL. PATV. DOK. NR.

UAB "TETAS"
PLANAVIMO IR KONTROLĖS DEPARTAMENTAS
PROJEKTAVIMO SKYRIUS

STATINIO PROJEKTO PAVADINIMAS

INŽINERINIŲ TINKLŲ (ELEKTROS TINKLŲ) - 110/10 KV VANDŽIOGALOS TP, MĖKLOS G.13, VANDŽIOGALA, KAUNO RAJ. SAV., SKIRSTYKLOS REKONSTRAVIMO PROJEKTAS

DOKUMENTO PAVADINIMAS

Tinklelelio elementas t/410

Laida: 0

LT

UŽSAKOVAS/STATYTOJAS

LITGRID AB

DOKUMENTO ŽYMUO

269-XX-TDP-SK-T1.B-t/410

Lapas: 1

Lapų: 1

PDF-XChange Editor
Click to BUY NOW!
www.pdf-xchange.com

Žiniaraštis

Pozicija	Standartas / žymėjimas	Profilis	Klasė	Ilgis (mm)	Kiekis, vnt.	Masė, kg/vnt.	Visų (kg)	Past
						29.2	58.3	Įvertinus
t/411	LST EN 10056-1:2017	L65*6	S355J2	4790	2	28.31	56.63	
						Cinkavimui: 3,0%	0.85	

t/411

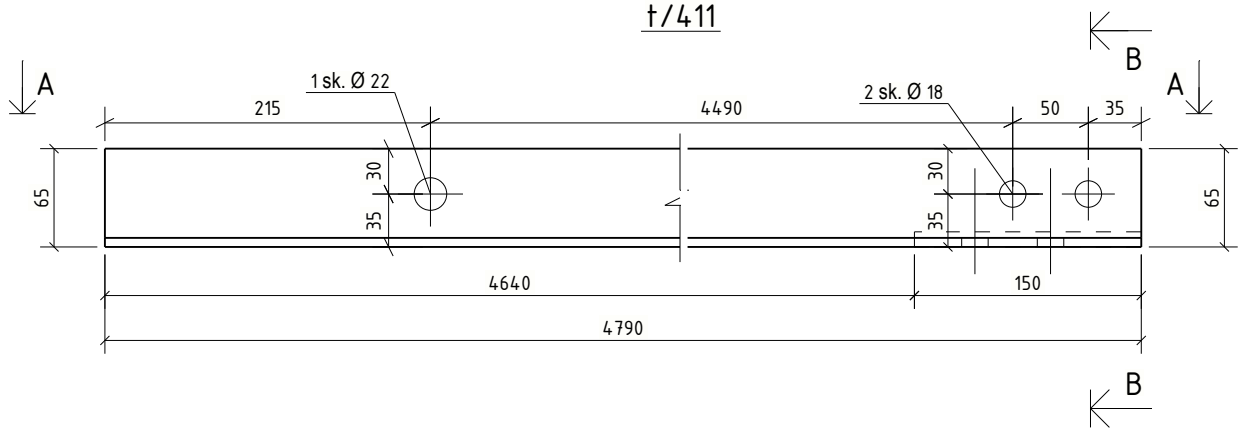

A - A
1:5

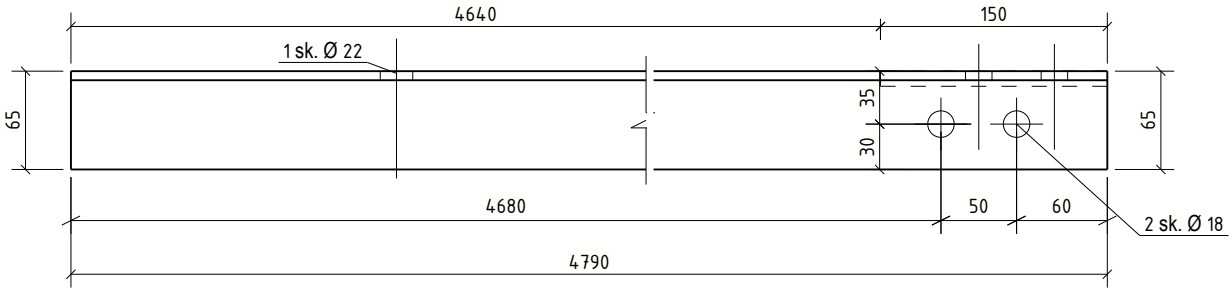

B - B
1:5

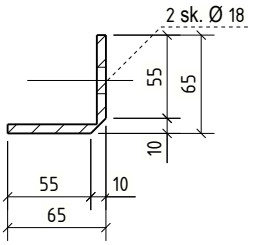

Bendrosios pastabos

Korozijos klasė	C3 (LST EN ISO 9223)	NDT patikra	EN 1090-2
Antikorozinis padengimas	Karštas cinkavimas	Tolerancijų klasė	A
Paviršiaus paruošimas	ISO 8501-3 Sa 2½ + ISO8501-1 P2	Gamyklinės medžiagos	LST EN ISO 14341-A G42
Cinkavimo reikalavimai	LST EN ISO 1461:2009	Saugos klasė	RC2
Konstrukcijų klasė	EXC2 (EN 1090-2)	Tarnavimo trukmė	50 metų.

1. Siūlių storis a, nebent pažymėta kitaip.
2. Nenurodytų siūlės, a=0,8t (t -ploniausio elemento storis).
3. Profilių sujungimo vietas derinti su projektuotojais.
4. Suvirinimo siuliu paruošimas pagal LST EN ISO 9692-1;
5. Detales virinti visu lietimosi paviršiumi;

LAIDA	IŠLEID. DATA	LAIDOS STATUSAS. KEITIMŲ PRIEŽASTIS (JEI TAIKOMA)
0	2026-02-06	Statybai

KVAL. PATV. DOK. NR.

UAB "TETAS"
PLANAVIMO IR KONTROLĖS DEPARTAMENTAS
PROJEKTAVIMO SKYRIUS

STATINIO PROJEKTO PAVADINIMAS

INŽINERINIŲ TINKLŲ (ELEKTROS TINKLŲ) - 110/10 KV VANDŽIOGALOS TP, MĖKLOS G.13, VANDŽIOGALA, KAUNO RAJ. SAV., SKIRSTYKLOS REKONSTRAVIMO PROJEKTAS

DOKUMENTO PAVADINIMAS

Tinklelelio elementas t/411

Laida: 0

LT

UŽSAKOVAS/STATYTOJAS

LITGRID AB

DOKUMENTO ŽYMUO

269-XX-TDP-SK-T1.B-t/411

Lapas: 1

Lapų: 1

PDF-XChange Editor
Click to BUY NOW!
www.pdf-xchange.com

Ženklinimo aprašas

Pozicija	Standartas / žymėjimas	Profilis	Klasė	Ilgis (mm)	Kiekis, vnt.	Masė, kg/vnt.	Visų (kg)	Past…
						29.2	58.3	Įvertinus … žymą
t/412	LST EN 10056-1:2017	L65*6	S355J2	4790	2	28.31	56.63	
						Cinkavimui: 3,0%	0.85	

t/412

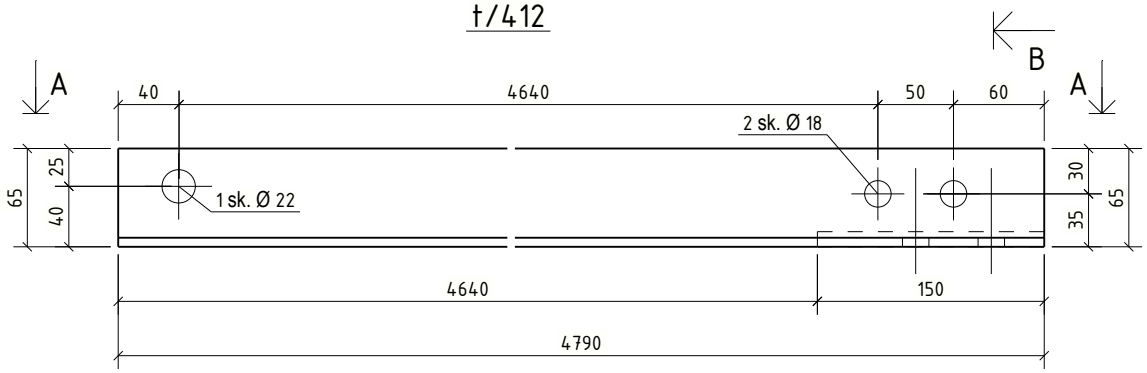

A - A
1:5

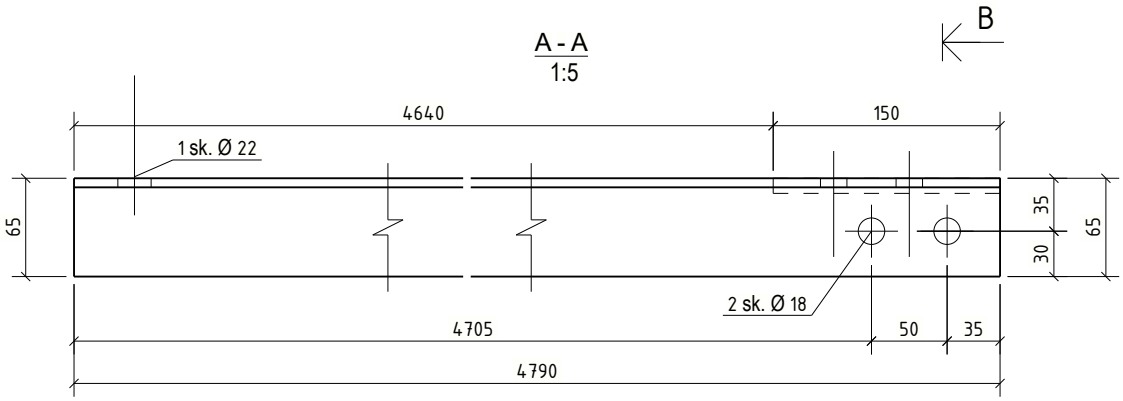

B - B
1:5

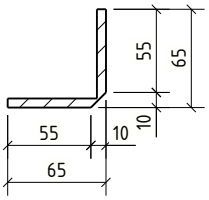

Bendrosios pastabos

Korozijos klasė	C3 (LST EN ISO 9223)	NDT patikra	EN 1090-2
Antikorozinis padengimas	Karštas cinkavimas	Tolerancijų klasė	A
Paviršiaus paruošimas	ISO 8501-3 Sa 2½ + ISO8501-1 P2	Gamyklinės medžiagos	LST EN ISO 14341-A G42
Cinkavimo reikalavimai	LST EN ISO 1461:2009	Saugos klasė	RC2
Konstrukcijų klasė	EXC2 (EN 1090-2)	Tarnavimo trukmė	50 metų.

1. Siūlių storis a, nebent pažymėta kitaip.
2. Nenurodytų siūlės, a=0,8t (t -ploniausio elemento storis).
3. Profilių sujungimo vietas derinti su projektuotojais.
4. Suvirinimo siuliu paruošimas pagal LST EN ISO 9692-1;
5. Detales virinti visu lietimosi paviršiumi;

LAIDA	IŠLEID. DATA	LAIDOS STATUSAS. KEITIMŲ PRIEŽASTIS (JEI TAIKOMA)
0	2026-02-06	Statybai

KVAL. PATV. DOK. NR.

UAB "TETAS"
PLANAVIMO IR KONTROLĖS DEPARTAMENTAS
PROJEKTAVIMO SKYRIUS

STATINIO PROJEKTO PAVADINIMAS

INŽINERINIŲ TINKLŲ (ELEKTROS TINKLŲ) - 110/10 KV VANDŽIOGALOS TP, MĖKLOS G.13, VANDŽIOGALA, KAUNO RAJ. SAV., SKIRSTYKLOS REKONSTRAVIMO PROJEKTAS

DOKUMENTO PAVADINIMAS

Tinklelelio elementas t/412

Laida: 0

LT

UŽSAKOVAS/STATYTOJAS

LITGRID AB

DOKUMENTO ŽYMUO

269-XX-TDP-SK-T1.B-t/412

Lapas: 1

Lapų: 1

PDF-XChange Editor
Click to BUY NOW!
www.pdf-xchange.com

Medžiaraštis

Pozicija	Standartas / žymėjimas	Profilis	Klasė	Ilgis (mm)	Kiekis, vnt.	Masė, kg/vnt.	Visų (kg)	Past
						1.7	13.7	Įvertinus ...ima
t/413	LST EN 10056-1:2017	L40*4	S355J2	690	8	1.67	13.35	
						Cinkavimui: 3,0%	0.05	

t/413

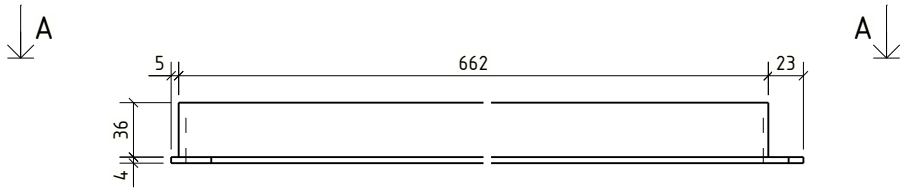

A-A
1:5

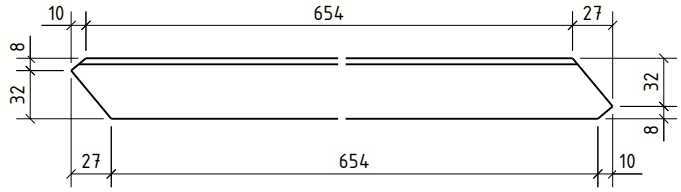

Bendrosios pastabos

Korozijos klasė	C3 (LST EN ISO 9223)	NDT patikra	EN 1090-2
Antikorozinis padengimas	Karštas cinkavimas	Tolerancijų klasė	A
Paviršiaus paruošimas	ISO 8501-3 Sa 2½ + ISO8501-1 P2	Gamyklinės medžiagos	LST EN ISO 14341-A G42
Cinkavimo reikalavimai	LST EN ISO 1461:2009	Saugos klasė	RC2
Konstrukcijų klasė	EXC2 (EN 1090-2)	Tarnavimo trukmė	50 metų.

1. Siūlių storis a, nebent pažymėta kitaip.
2. Nenurodytų siūlės, a=0,8t (t -ploniausio elemento storis).
3. Profilių sujungimo vietas derinti su projektuotojais.
4. Suvirinimo siuliu paruošimas pagal LST EN ISO 9692-1;
5. Detales virinti visu lietimosi paviršiumi;

LAIDA	IŠLEID. DATA	LAIDOS STATUSAS. KEITIMŲ PRIEŽASTIS (JEI TAIKOMA)
0	2026-02-06	Statybai

KVAL. PATV. DOK. NR.

UAB "TETAS"
PLANAVIMO IR KONTROLĖS DEPARTAMENTAS
PROJEKTAVIMO SKYRIUS

STATINIO PROJEKTO PAVADINIMAS

INŽINERINIŲ TINKLŲ (ELEKTROS TINKLŲ) - 110/10 KV VANDŽIOGALOS TP, MĖKLOS G.13, VANDŽIOGALA, KAUNO RAJ. SAV., SKIRSTYKLOS REKONSTRAVIMO PROJEKTAS

DOKUMENTO PAVADINIMAS

Tinklelelio elementas t/413

Laida: 0

LT

UŽSAKOVAS/STATYTOJAS

LITGRID AB

DOKUMENTO ŽYMUO

269-XX-TDP-SK-T1.B-t/413

Lapas: 1

Lapų: 1

PDF-XChange Editor
Click to BUY NOW!
www.pdf-xchange.com

Medžiaraštis

Pozicija	Standartas / žymėjimas	Profilis	Klasė	Ilgis (mm)	Kiekis, vnt.	Masė, kg/vnt.	Visų (kg)	Past
						1.4	11.5	Įvertinus ...ima
t/414	LST EN 10056-1:2017	L40*4	S355J2	579	8	1.40	11.19	
						Cinkavimui: 3,0%	0.04	

t/414

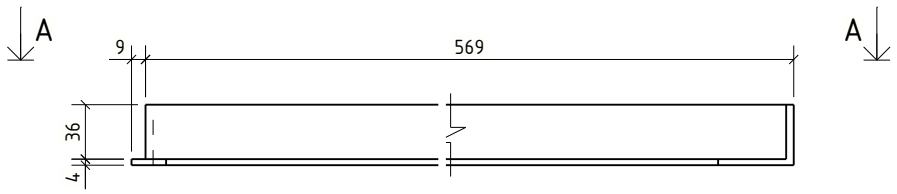

A - A
1:5

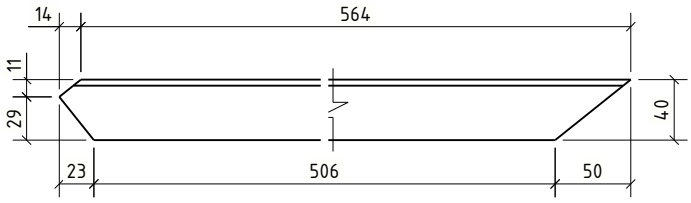

Bendrosios pastabos

Korozijos klasė	C3 (LST EN ISO 9223)	NDT patikra	EN 1090-2
Antikorozinis padengimas	Karštas cinkavimas	Tolerancijų klasė	A
Paviršiaus paruošimas	ISO 8501-3 Sa 2½ + ISO8501-1 P2	Gamyklinės medžiagos	LST EN ISO 14341-A G42
Cinkavimo reikalavimai	LST EN ISO 1461:2009	Saugos klasė	RC2
Konstrukcijų klasė	EXC2 (EN 1090-2)	Tarnavimo trukmė	50 metų.

1. Siūlių storis a, nebent pažymėta kitaip.
2. Nenurodytų siūlės, a=0,8t (t -ploniausio elemento storis).
3. Profilių sujungimo vietas derinti su projektuotojais.
4. Suvirinimo siuliu paruošimas pagal LST EN ISO 9692-1;
5. Detales virinti visu lietimosi paviršiumi;

LAIDA	IŠLEID. DATA	LAIDOS STATUSAS. KEITIMŲ PRIEŽASTIS (JEI TAIKOMA)
0	2026-02-06	Statybai

KVAL. PATV. DOK. NR.

UAB "TETAS"
PLANAVIMO IR KONTROLĖS DEPARTAMENTAS
PROJEKTAVIMO SKYRIUS

STATINIO PROJEKTO PAVADINIMAS

INŽINERINIŲ TINKLŲ (ELEKTROS TINKLŲ) - 110/10 KV VANDŽIOGALOS TP, MĖKLOS G.13, VANDŽIOGALA, KAUNO RAJ. SAV., SKIRSTYKLOS REKONSTRAVIMO PROJEKTAS

DOKUMENTO PAVADINIMAS

Tinklelelio elementas t/414

Laida: 0

LT

UŽSAKOVAS/STATYTOJAS

LITGRID AB

DOKUMENTO ŽYMUO

269-XX-TDP-SK-T1.B-t/414

Lapas: 1

Lapų: 1

PDF-XChange Editor
Click to BUY NOW!
www.pdf-xchange.com

Medžiaraštis

Pozicija	Standartas / žymėjimas	Profilis	Klasė	Ilgis (mm)	Kiekis, vnt.	Masė, kg/vnt.	Visų (kg)	Past
						1.7	13.2	Įvertinus ...ima
t/415	LST EN 10056-1:2017	L40*4	S355J2	665	8	1.61	12.86	
						Cinkavimui: 3,0%	0.05	

t/415

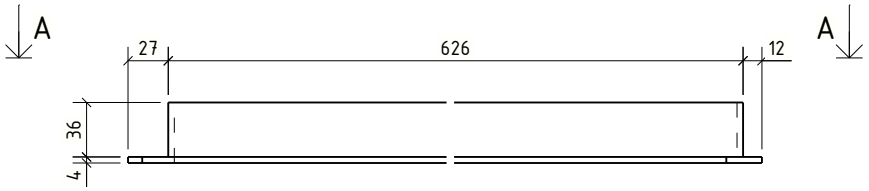

A - A
1:5



Bendrosios pastabos

Korozijos klasė	C3 (LST EN ISO 9223)	NDT patikra	EN 1090-2
Antikorozinis padengimas	Karštas cinkavimas	Tolerancijų klasė	A
Paviršiaus paruošimas	ISO 8501-3 Sa 2½ + ISO8501-1 P2	Gamyklinės medžiagos	LST EN ISO 14341-A G42
Cinkavimo reikalavimai	LST EN ISO 1461:2009	Saugos klasė	RC2
Konstrukcijų klasė	EXC2 (EN 1090-2)	Tarnavimo trukmė	50 metų.

1. Siūlių storis a, nebent pažymėta kitaip.
2. Nenurodytų siūlės, a=0,8t (t -ploniausio elemento storis).
3. Profilių sujungimo vietas derinti su projektuotojais.
4. Suvirinimo siuliu paruošimas pagal LST EN ISO 9692-1;
5. Detales virinti visu lietimosi paviršiumi;

LAIDA	IŠLEID. DATA	LAIDOS STATUSAS. KEITIMŲ PRIEŽASTIS (JEI TAIKOMA)
0	2026-02-06	Statybai

KVAL. PATV. DOK. NR.

TETAS
UAB "TETAS"
PLANAVIMO IR KONTROLĖS DEPARTAMENTAS
PROJEKTAVIMO SKYRIUS

STATINIO PROJEKTO PAVADINIMAS
INŽINERINIŲ TINKLŲ (ELEKTROS TINKLŲ) - 110/10 KV VANDŽIOGALOS TP, MĖKLOS G.13, VANDŽIOGALA, KAUNO RAJ. SAV., SKIRSTYKLOS REKONSTRAVIMO PROJEKTAS

DOKUMENTO PAVADINIMAS
Tinklelelio elementas t/415

Laida: 0

LT

UŽSAKOVAS/STATYTOJAS
LITGRID AB

DOKUMENTO ŽYMUO
269-XX-TDP-SK-T1.B-t/415

Lapas: 1
Lapų: 1

PDF-XChange Editor
Click to BUY NOW!
www.pdf-xchange.com

Medžiaraštis

Pozicija	Standartas / žymėjimas	Profilis	Klasė	Ilgis (mm)	Kiekis, vnt.	Masė, kg/vnt.	Visų (kg)	Past…
						1.4	11.4	Įvertinus … žymą
t/416	LST EN 10056-1:2017	L40*4	S355J2	572	8	1.38	11.07	
						Cinkavimui: 3,0%	0.04	

t/416

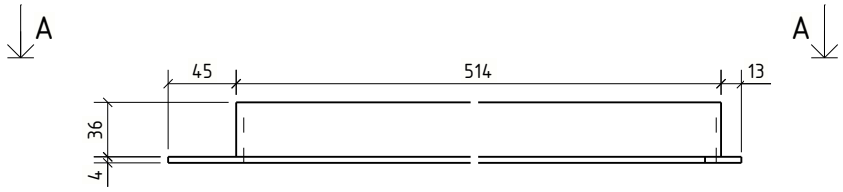

A - A
1:5

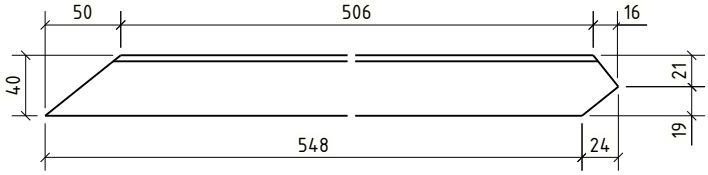

Bendrosios pastabos

Korozijos klasė	C3 (LST EN ISO 9223)	NDT patikra	EN 1090-2
Antikorozinis padengimas	Karštas cinkavimas	Tolerancijų klasė	A
Paviršiaus paruošimas	ISO 8501-3 Sa 2½ + ISO8501-1 P2	Gamyklinės medžiagos	LST EN ISO 14341-A G42
Cinkavimo reikalavimai	LST EN ISO 1461:2009	Saugos klasė	RC2
Konstrukcijų klasė	EXC2 (EN 1090-2)	Tarnavimo trukmė	50 metų.

1. Siūlių storis a, nebent pažymėta kitaip.
2. Nenurodytų siūlės, a=0,8t (t -ploniausio elemento storis).
3. Profilių sujungimo vietas derinti su projektuotojais.
4. Suvirinimo siuliu paruošimas pagal LST EN ISO 9692-1;
5. Detales virinti visu lietimosi paviršiumi;

LAIDA	IŠLEID. DATA	LAIDOS STATUSAS. KEITIMŲ PRIEŽASTIS (JEI TAIKOMA)
0	2026-02-06	Statybai

KVAL. PATV. DOK. NR.

TETAS
UAB "TETAS"
PLANAVIMO IR KONTROLĖS DEPARTAMENTAS
PROJEKTAVIMO SKYRIUS

STATINIO PROJEKTO PAVADINIMAS
INŽINERINIŲ TINKLŲ (ELEKTROS TINKLŲ) - 110/10 KV VANDŽIOGALOS TP, MĖKLOS G.13, VANDŽIOGALA, KAUNO RAJ. SAV., SKIRSTYKLOS REKONSTRAVIMO PROJEKTAS

DOKUMENTO PAVADINIMAS
Tinklelelio elementas t/416

Laida: 0

LT

UŽSAKOVAS/STATYTOJAS
LITGRID AB

DOKUMENTO ŽYMUO
269-XX-TDP-SK-T1.B-t/416

Lapas: 1
Lapų: 1

PDF-XChange Editor
Click to BUY NOW!
www.pdf-xchange.com

Žiniaraštis

Pozicija	Standartas / žymėjimas	Profilis	Klasė	Ilgis (mm)	Kiekis, vnt.	Masė, kg/vnt.	Visų (kg)	Past
						2.9	5.7	Įvertinus ... ima
t/417	LST EN 10056-1:2017	L65*6	S355J2	470	2	2.78	5.56	
						Cinkavimui: 3,0%	0.08	

t/417

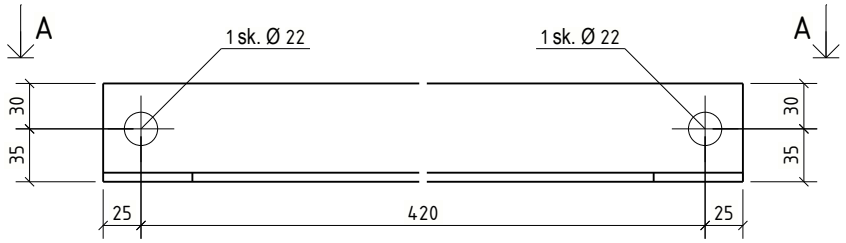

A - A
1:5

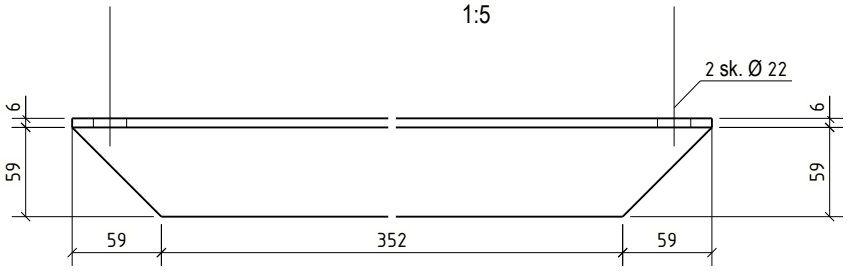

Bendrosios pastabos

Korozijos klasė	C3 (LST EN ISO 9223)	NDT patikra	EN 1090-2
Antikorozinis padengimas	Karštas cinkavimas	Tolerancijų klasė	A
Paviršiaus paruošimas	ISO 8501-3 Sa 2½ + ISO8501-1 P2	Gamyklinės medžiagos	LST EN ISO 14341-A G42
Cinkavimo reikalavimai	LST EN ISO 1461:2009	Saugos klasė	RC2
Konstrukcijų klasė	EXC2 (EN 1090-2)	Tarnavimo trukmė	50 metų.

1. Siūlių storis a, nebent pažymėta kitaip.
2. Nenurodytų siūlės, a=0,8t (t -ploniausio elemento storis).
3. Profilių sujungimo vietas derinti su projektuotojais.
4. Suvirinimo siuliu paruošimas pagal LST EN ISO 9692-1;
5. Detales virinti visu lietimosi paviršiumi;

LAIDA	IŠLEID. DATA	LAIDOS STATUSAS. KEITIMŲ PRIEŽASTIS (JEI TAIKOMA)
0	2026-02-06	Statybai

KVAL. PATV. DOK. NR.

UAB "TETAS"
PLANAVIMO IR KONTROLĖS DEPARTAMENTAS
PROJEKTAVIMO SKYRIUS

STATINIO PROJEKTO PAVADINIMAS

INŽINERINIŲ TINKLŲ (ELEKTROS TINKLŲ) - 110/10 KV VANDŽIOGALOS TP, MĖKLOS G.13, VANDŽIOGALA, KAUNO RAJ. SAV., SKIRSTYKLOS REKONSTRAVIMO PROJEKTAS

DOKUMENTO PAVADINIMAS

Tinklelelio elementas t/417

Laida: 0

LT

UŽSAKOVAS/STATYTOJAS

LITGRID AB

DOKUMENTO ŽYMUO

269-XX-TDP-SK-T1.B-t/417

Lapas: 1

Lapų: 1

PDF-XChange Editor
Click to BUY NOW!
www.pdf-xchange.com

Medžiaraštis

Pozicija	Standartas / žymėjimas	Profilis	Klasė	Ilgis (mm)	Kiekis, vnt.	Masė, kg/vnt.	Visų (kg)	Past
						1.7	13.7	Įvertinus ...ima
t/418	LST EN 10056-1:2017	L40*4	S355J2	690	8	1.67	13.35	
						Cinkavimui: 3,0%	0.05	

t/418

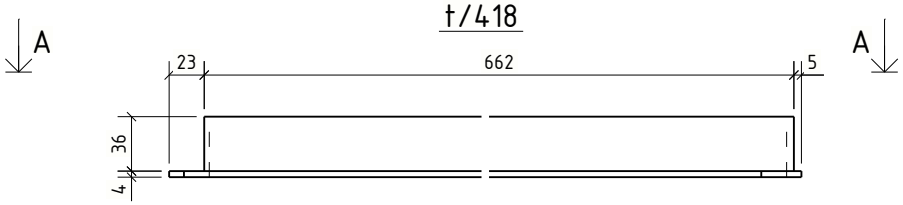

A - A
1:5

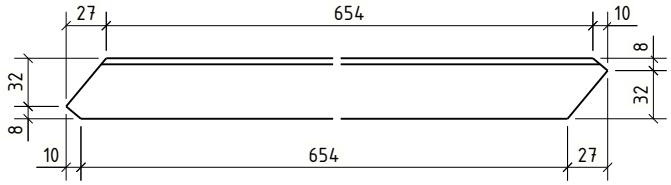

Bendrosios pastabos

Korozijos klasė	C3 (LST EN ISO 9223)	NDT patikra	EN 1090-2
Antikorozinis padengimas	Karštas cinkavimas	Tolerancijų klasė	A
Paviršiaus paruošimas	ISO 8501-3 Sa 2½ + ISO8501-1 P2	Gamyklinės medžiagos	LST EN ISO 14341-A G42
Cinkavimo reikalavimai	LST EN ISO 1461:2009	Saugos klasė	RC2
Konstrukcijų klasė	EXC2 (EN 1090-2)	Tarnavimo trukmė	50 metų.

1. Siūlių storis a, nebent pažymėta kitaip.
2. Nenurodytų siūlės, a=0,8t (t -ploniausio elemento storis).
3. Profilių sujungimo vietas derinti su projektuotojais.
4. Suvirinimo siuliu paruošimas pagal LST EN ISO 9692-1;
5. Detales virinti visu lietimosi paviršiumi;

LAIDA	IŠLEID. DATA	LAIDOS STATUSAS. KEITIMŲ PRIEŽASTIS (JEI TAIKOMA)
0	2026-02-06	Statybai

KVAL. PATV. DOK. NR.

UAB "TETAS"
PLANAVIMO IR KONTROLĖS DEPARTAMENTAS
PROJEKTAVIMO SKYRIUS

STATINIO PROJEKTO PAVADINIMAS

INŽINERINIŲ TINKLŲ (ELEKTROS TINKLŲ) - 110/10 KV VANDŽIOGALOS TP, MĖKLOS G.13, VANDŽIOGALA, KAUNO RAJ. SAV., SKIRSTYKLOS REKONSTRAVIMO PROJEKTAS

DOKUMENTO PAVADINIMAS

Tinklelelio elementas t/418

Laida: 0

LT

UŽSAKOVAS/STATYTOJAS

LITGRID AB

DOKUMENTO ŽYMUO

269-XX-TDP-SK-T1.B-t/418

Lapas: 1

Lapų: 1

PDF-XChange Editor
Click to BUY NOW!
www.pdf-xchange.com

Inžinerinių tinklų (elektros tinklų) – 110/10 kV Vandžiogalos TP, Mėklos g.13, Vandžiogala, Kauno raj. sav., skirstyklos rekonstravimo projektas

Inžinerinių tinklų (elektros tinklų) – 110/10 kV Vandžiogalos TP, Mėklos g.13, Vandžiogala, Kauno raj. sav., skirstyklos rekonstravimo projektas

Medžiagų ir gaminių sąrašas

Pozicija	Standartas / žymėjimas	Profilis	Klasė	Ilgis (mm)	Kiekis, vnt.	Masė, kg/vnt.	Visų (kg)	Past
						1.7	13.9	Įvertinus
t/419	LST EN 10056-1:2017	L40*4	S355J2	696	8	1.68	13.46	
						Cinkavimui: 3,0%	0.05	

t/419

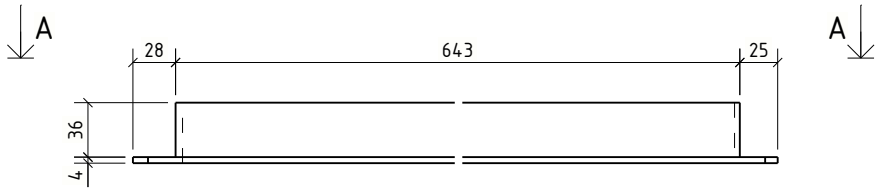

A - A
1:5

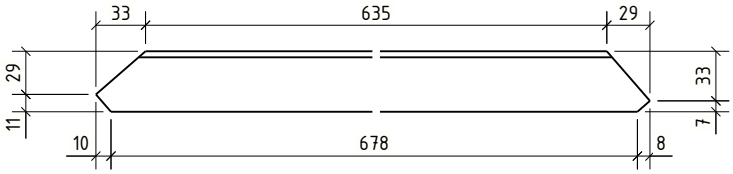

Bendrosios pastabos

Korozijos klasė	C3 (LST EN ISO 9223)	NDT patikra	EN 1090-2
Antikorozinis padengimas	Karštas cinkavimas	Tolerancijų klasė	A
Paviršiaus paruošimas	ISO 8501-3 Sa 2½ + ISO8501-1 P2	Gamyklinės medžiagos	LST EN ISO 14341-A G42
Cinkavimo reikalavimai	LST EN ISO 1461:2009	Saugos klasė	RC2
Konstrukcijų klasė	EXC2 (EN 1090-2)	Tarnavimo trukmė	50 metų.

1. Siūlių storis a, nebent pažymėta kitaip.
2. Nenurodytų siūlės, a=0,8t (t -ploniausio elemento storis).
3. Profilių sujungimo vietas derinti su projektuotojais.
4. Suvirinimo siuliu paruošimas pagal LST EN ISO 9692-1;
5. Detales virinti visu lietimosi paviršiumi;

LAIDA	IŠLEID. DATA	LAIDOS STATUSAS. KEITIMŲ PRIEŽASTIS (JEI TAIKOMA)
0	2026-02-06	Statybai

KVAL. PATV. DOK. NR.

UAB "TETAS"
PLANAVIMO IR KONTROLĖS DEPARTAMENTAS
PROJEKTAVIMO SKYRIUS

STATINIO PROJEKTO PAVADINIMAS

INŽINERINIŲ TINKLŲ (ELEKTROS TINKLŲ) – 110/10 KV VANDŽIOGALOS TP, MĖKLOS G.13, VANDŽIOGALA, KAUNO RAJ. SAV., SKIRSTYKLOS REKONSTRAVIMO PROJEKTAS

DOKUMENTO PAVADINIMAS

Tinklelelio elementas t/419

Laida: 0

LT

UŽSAKOVAS/STATYTOJAS

LITGRID AB

DOKUMENTO ŽYMUO

269-XX-TDP-SK-T1.B-t/419

Lapas: 1

Lapų: 1

PDF-XChange Editor
Click to BUY NOW!
www.pdf-xchange.com

Medžiaraštis

Pozicija	Standartas / Žymėjimas	Profilis	Klasė	Ilgis (mm)	Kiekis, vnt.	Masė, kg/vnt.	Visų (kg)	Past
						1.8	14.4	Įvertinus ... ima
t/420	LST EN 10056-1:2017	L40*4	S355J2	721	8	1.74	13.94	
						Cinkavimui: 3,0%	0.05	

t/420

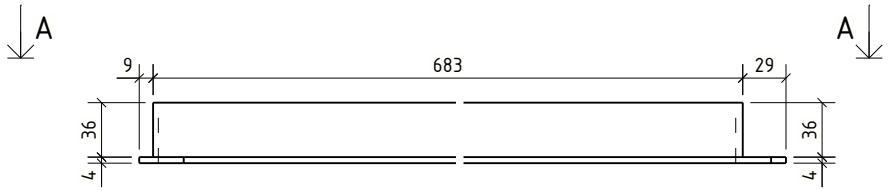

A - A
1:5

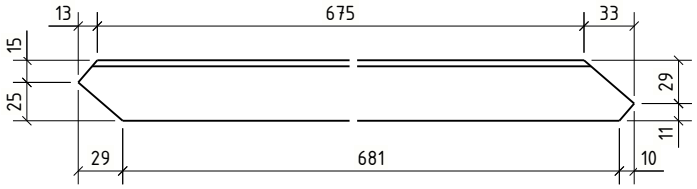

Bendrosios pastabos

Korozijos klasė	C3 (LST EN ISO 9223)	NDT patikra	EN 1090-2
Antikorozinis padengimas	Karštas cinkavimas	Tolerancijų klasė	A
Paviršiaus paruošimas	ISO 8501-3 Sa 2½ + ISO8501-1 P2	Gamyklinės medžiagos	LST EN ISO 14341-A G42
Cinkavimo reikalavimai	LST EN ISO 1461:2009	Saugos klasė	RC2
Konstrukcijų klasė	EXC2 (EN 1090-2)	Tarnavimo trukmė	50 metų.

1. Siūlių storis a, nebent pažymėta kitaip.
2. Nenurodytų siūlės, a=0,8t (t -ploniausio elemento storis).
3. Profilių sujungimo vietas derinti su projektuotojais.
4. Suvirinimo siuliu paruošimas pagal LST EN ISO 9692-1;
5. Detales virinti visu lietimosi paviršiumi;

LAIDA	IŠLEID. DATA	LAIDOS STATUSAS. KEITIMŲ PRIEŽASTIS (JEI TAIKOMA)
0	2026-02-06	Statybai

KVAL. PATV. DOK. NR.

UAB "TETAS"
PLANAVIMO IR KONTROLĖS DEPARTAMENTAS
PROJEKTAVIMO SKYRIUS

STATINIO PROJEKTO PAVADINIMAS

INŽINERINIŲ TINKLŲ (ELEKTROS TINKLŲ) - 110/10 KV VANDŽIOGALOS TP, MĖKLOS G.13, VANDŽIOGALA, KAUNO RAJ. SAV., SKIRSTYKLOS REKONSTRAVIMO PROJEKTAS

DOKUMENTO PAVADINIMAS

Tinklelelio elementas t/420

Laida: 0

LT

UŽSAKOVAS/STATYTOJAS

LITGRID AB

DOKUMENTO ŽYMUO

269-XX-TDP-SK-T1.B-t/420

Lapas: 1

Lapų: 1

PDF-XChange Editor
Click to BUY NOW!
www.pdf-xchange.com

Žiniaraštis

Pozicija	Standartas / žymėjimas	Profilis	Klasė	Ilgis (mm)	Kiekis, vnt.	Masė, kg/vnt.	Visų (kg)	Past
						0.6	22.9	Įvertinus ...ima
t/421	LST EN 10056-1:2017	L40*4	S355J2	230	40	0.56	22.24	
						Cinkavimui: 3,0%	0.02	

t/421

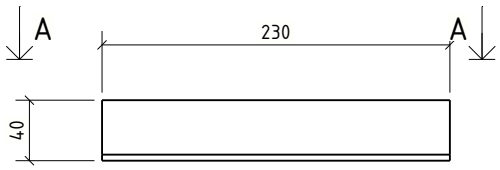

A - A
1:5

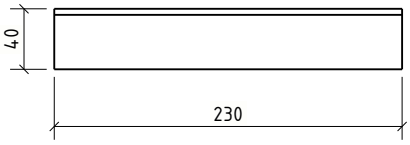

Bendrosios pastabos

Korozijos klasė	C3 (LST EN ISO 9223)	NDT patikra	EN 1090-2
Antikorozinis padengimas	Karštas cinkavimas	Tolerancijų klasė	A
Paviršiaus paruošimas	ISO 8501-3 Sa 2½ + ISO8501-1 P2	Gamyklinės medžiagos	LST EN ISO 14341-A G42
Cinkavimo reikalavimai	LST EN ISO 1461:2009	Saugos klasė	RC2
Konstrukcijų klasė	EXC2 (EN 1090-2)	Tarnavimo trukmė	50 metų.

1. Siūlių storis a, nebent pažymėta kitaip.
2. Nenurodytų siūlės, a=0,8t (t -ploniausio elemento storis).
3. Profilių sujungimo vietas derinti su projektuotojais.
4. Suvirinimo siuliu paruošimas pagal LST EN ISO 9692-1;
5. Detales virinti visu lietimosi paviršiumi;

LAIDA	IŠLEID. DATA	LAIDOS STATUSAS. KEITIMŲ PRIEŽASTIS (JEI TAIKOMA)
0	2026-02-06	Statybai

KVAL. PATV. DOK. NR.

UAB "TETAS"
PLANAVIMO IR KONTROLĖS DEPARTAMENTAS
PROJEKTAVIMO SKYRIUS

STATINIO PROJEKTO PAVADINIMAS

INŽINERINIŲ TINKLŲ (ELEKTROS TINKLŲ) - 110/10 KV VANDŽIOGALOS TP, MĖKLOS G.13, VANDŽIOGALA, KAUNO RAJ. SAV., SKIRSTYKLOS REKONSTRAVIMO PROJEKTAS

DOKUMENTO PAVADINIMAS

Tinklelelio elementas t/421

Laida: 0

LT

UŽSAKOVAS/STATYTOJAS

LITGRID AB

DOKUMENTO ŽYMUO

269-XX-TDP-SK-T1.B-t/421

Lapas: 1

Lapų: 1

PDF-XChange Editor
Click to BUY NOW!
www.pdf-xchange.com

Inžinerinių tinklų (elektros tinklų) - 110/10 kV Vandžiogalos TP, Mėklos g.13, Vandžiogala, Kauno raj. sav., skirstyklos rekonstravimo projektas

PDF-XChange Editor
Click to BUY NOW!
www.pdf-xchange.com

Medžiaraštis

Pozicija	Standartas / Žymėjimas	Profilis	Klasė	Ilgis (mm)	Kiekis, vnt.	Masė, kg/vnt.	Visų (kg)	Past
						1.0	2.1	Įvertinus ...ima
t/423	LST EN 10056-1:2017	L40*4	S355J2	420	2	1.02	2.03	
						Cinkavimui: 3,0%	0.03	

t/423

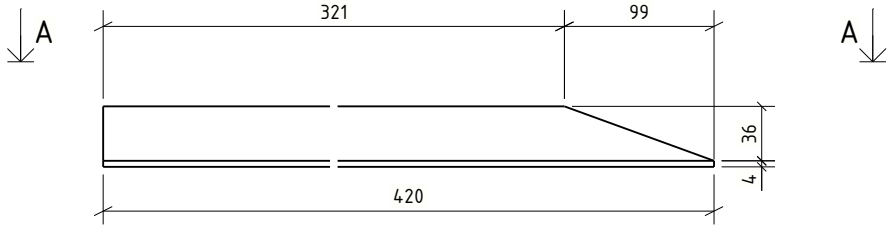

A - A
1:5

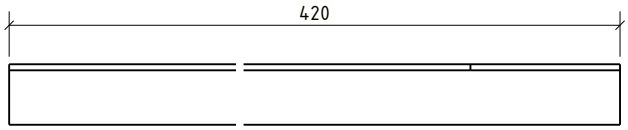

Bendrosios pastabos

Korozijos klasė	C3 (LST EN ISO 9223)	NDT patikra	EN 1090-2
Antikorozinis padengimas	Karštas cinkavimas	Tolerancijų klasė	A
Paviršiaus paruošimas	ISO 8501-3 Sa 2½ + ISO8501-1 P2	Gamyklinės medžiagos	LST EN ISO 14341-A G42
Cinkavimo reikalavimai	LST EN ISO 1461:2009	Saugos klasė	RC2
Konstrukcijų klasė	EXC2 (EN 1090-2)	Tarnavimo trukmė	50 metų.

1. Siūlių storis a, nebent pažymėta kitaip.
2. Nenurodytų siūlės, a=0,8t (t -ploniausio elemento storis).
3. Profilių sujungimo vietas derinti su projektuotojais.
4. Suvirinimo siuliu paruošimas pagal LST EN ISO 9692-1;
5. Detales virinti visu lietimosi paviršiumi;

LAIDA	IŠLEID. DATA	LAIDOS STATUSAS. KEITIMŲ PRIEŽASTIS (JEI TAIKOMA)
0	2026-02-06	Statybai

KVAL. PATV. DOK. NR.

UAB "TETAS"
PLANAVIMO IR KONTROLĖS DEPARTAMENTAS
PROJEKTAVIMO SKYRIUS

STATINIO PROJEKTO PAVADINIMAS

INŽINERINIŲ TINKLŲ (ELEKTROS TINKLŲ) - 110/10 KV VANDŽIOGALOS TP, MĖKLOS G.13, VANDŽIOGALA, KAUNO RAJ. SAV., SKIRSTYKLOS REKONSTRAVIMO PROJEKTAS

DOKUMENTO PAVADINIMAS

Tinklelelio elementas t/423

Laida: 0

LT

UŽSAKOVAS/STATYTOJAS

LITGRID AB

DOKUMENTO ŽYMUO

269-XX-TDP-SK-T1.B-t/423

Lapas: 1

Lapų: 1

PDF-XChange Editor
Click to BUY NOW!
www.pdf-xchange.com

Žiniaraštis

Pozicija	Standartas / žymėjimas	Profilis	Klasė	Ilgis (mm)	Kiekis, vnt.	Masė, kg/vnt.	Visų (kg)	Past
						2.9	11.4	Įvertinus ...ima
t/500	LST EN 10056-1:2017	L65*6	S355J2	470	4	2.78	11.11	
						Cinkavimui: 3,0%	0.08	

t/500

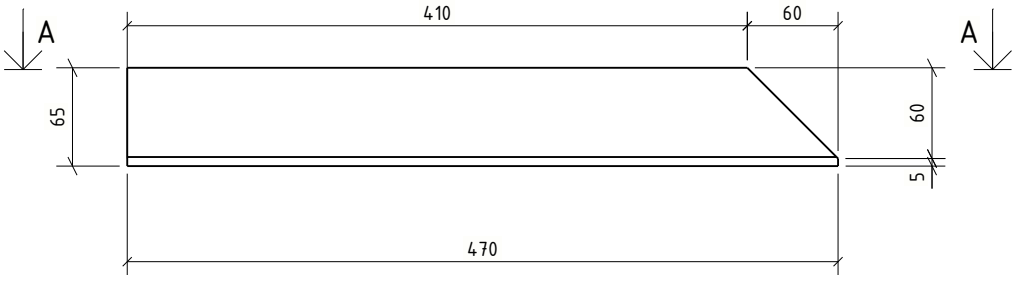

A - A
1:5

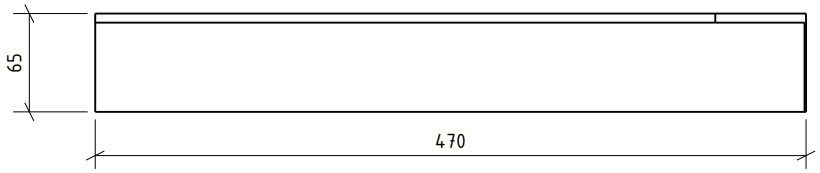

Bendrosios pastabos

Korozijos klasė	C3 (LST EN ISO 9223)	NDT patikra	EN 1090-2
Antikorozinis padengimas	Karštas cinkavimas	Tolerancijų klasė	A
Paviršiaus paruošimas	ISO 8501-3 Sa 2½ + ISO8501-1 P2	Gamyklinės medžiagos	LST EN ISO 14341-A G42
Cinkavimo reikalavimai	LST EN ISO 1461:2009	Saugos klasė	RC2
Konstrukcijų klasė	EXC2 (EN 1090-2)	Tarnavimo trukmė	50 metų.

1. Siūlių storis a, nebent pažymėta kitaip.
2. Nenurodytų siūlės, a=0,8t (t -ploniausio elemento storis).
3. Profilių sujungimo vietas derinti su projektuotojais.
4. Suvirinimo siuliu paruošimas pagal LST EN ISO 9692-1;
5. Detales virinti visu lietimosi paviršiumi;

LAIDA	IŠLEID. DATA	LAIDOS STATUSAS. KEITIMŲ PRIEŽASTIS (JEI TAIKOMA)
0	2026-02-06	Statybai

KVAL. PATV. DOK. NR.

UAB "TETAS"
PLANAVIMO IR KONTROLĖS DEPARTAMENTAS
PROJEKTAVIMO SKYRIUS

STATINIO PROJEKTO PAVADINIMAS

INŽINERINIŲ TINKLŲ (ELEKTROS TINKLŲ) - 110/10 KV VANDŽIOGALOS TP, MĖKLOS G.13, VANDŽIOGALA, KAUNO RAJ. SAV., SKIRSTYKLOS REKONSTRAVIMO PROJEKTAS

DOKUMENTO PAVADINIMAS

Tinklelelio elementas t/500

Laida: 0

LT

UŽSAKOVAS/STATYTOJAS

LITGRID AB

DOKUMENTO ŽYMUO

269-XX-TDP-SK-T1.B-t/500

Lapas: 1

Lapų: 1

PDF-XChange Editor
Click to BUY NOW!
www.pdf-xchange.com

Žiniaraštis

Pozicija	Standartas / Žymėjimas	Profilis	Klasė	Ilgis (mm)	Kiekis, vnt.	Masė, kg/vnt.	Visų (kg)	Past
						3.2	12.7	Įvertinus
t/501	LST EN 10056-1:2017	L65*6	S355J2	520	4	3.07	12.29	
						Cinkavimui: 3,0%	0.09	

t/501

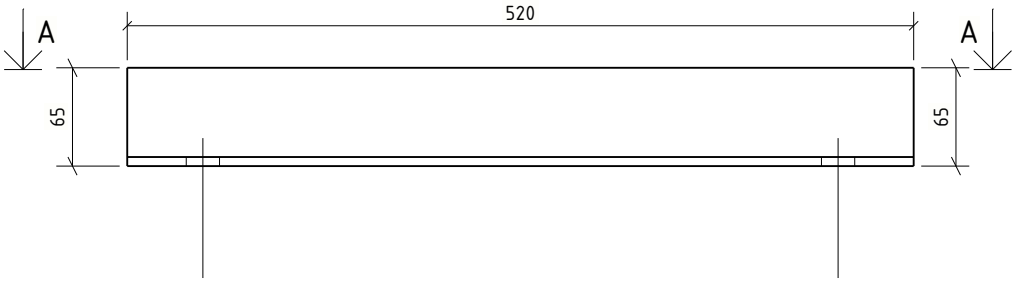

A - A
1:5

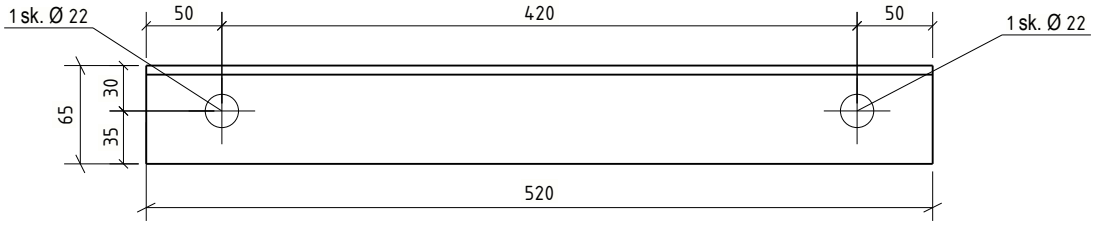

Bendrosios pastabos

Korozijos klasė	C3 (LST EN ISO 9223)	NDT patikra	EN 1090-2
Antikorozinis padengimas	Karštas cinkavimas	Tolerancijų klasė	A
Paviršiaus paruošimas	ISO 8501-3 Sa 2½ + ISO8501-1 P2	Gamyklinės medžiagos	LST EN ISO 14341-A G42
Cinkavimo reikalavimai	LST EN ISO 1461:2009	Saugos klasė	RC2
Konstrukcijų klasė	EXC2 (EN 1090-2)	Tarnavimo trukmė	50 metų.

1. Siūlių storis a, nebent pažymėta kitaip.
2. Nenurodytų siūlės, a=0,8t (t -ploniausio elemento storis).
3. Profilių sujungimo vietas derinti su projektuotojais.
4. Suvirinimo siuliu paruošimas pagal LST EN ISO 9692-1;
5. Detales virinti visu lietimosi paviršiumi;

LAIDA	IŠLEID. DATA	LAIDOS STATUSAS. KEITIMŲ PRIEŽASTIS (JEI TAIKOMA)
0	2026-02-06	Statybai

KVAL. PATV. DOK. NR.

UAB "TETAS"
PLANAVIMO IR KONTROLĖS DEPARTAMENTAS
PROJEKTAVIMO SKYRIUS

STATINIO PROJEKTO PAVADINIMAS

INŽINERINIŲ TINKLŲ (ELEKTROS TINKLŲ) - 110/10 KV VANDŽIOGALOS TP, MĖKLOS G.13, VANDŽIOGALA, KAUNO RAJ. SAV., SKIRSTYKLOS REKONSTRAVIMO PROJEKTAS

DOKUMENTO PAVADINIMAS

Tinklelelio elementas t/501

Laida: 0

LT

UŽSAKOVAS/STATYTOJAS

LITGRID AB

DOKUMENTO ŽYMUO

269-XX-TDP-SK-T1.B-t/501

Lapas: 1

Lapų: 1

PDF-XChange Editor
Click to BUY NOW!
www.pdf-xchange.com

Medžiaraštis

Pozicija	Standartas / žymėjimas	Profilis	Klasė	Ilgis (mm)	Kiekis, vnt.	Masė, kg/vnt.	Visų (kg)	Past
						2.9	11.4	Įvertinus
t/502	LST EN 10056-1:2017	L65*6	S355J2	470	4	2.78	11.11	
						Cinkavimui: 3,0%	0.08	

t/502

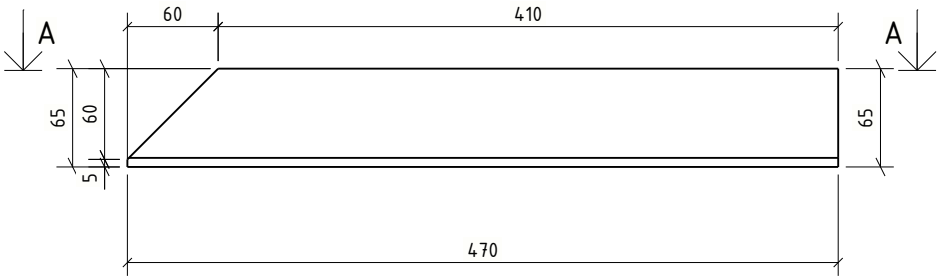

A - A
1:5

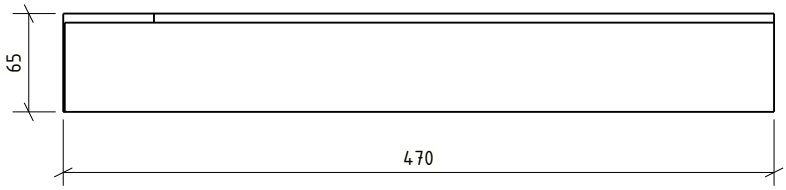

Bendrosios pastabos

Korozijos klasė	C3 (LST EN ISO 9223)	NDT patikra	EN 1090-2
Antikorozinis padengimas	Karštas cinkavimas	Tolerancijų klasė	A
Paviršiaus paruošimas	ISO 8501-3 Sa 2½ + ISO8501-1 P2	Gamyklinės medžiagos	LST EN ISO 14341-A G42
Cinkavimo reikalavimai	LST EN ISO 1461:2009	Saugos klasė	RC2
Konstrukcijų klasė	EXC2 (EN 1090-2)	Tarnavimo trukmė	50 metų.

1. Siūlių storis a, nebent pažymėta kitaip.
2. Nenurodytų siūlės, a=0,8t (t -ploniausio elemento storis).
3. Profilių sujungimo vietas derinti su projektuotojais.
4. Suvirinimo siuliu paruošimas pagal LST EN ISO 9692-1;
5. Detales virinti visu lietimosi paviršiumi;

LAIDA	IŠLEID. DATA	LAIDOS STATUSAS. KEITIMŲ PRIEŽASTIS (JEI TAIKOMA)
0	2026-02-06	Statybai

KVAL. PATV. DOK. NR.

UAB "TETAS"
PLANAVIMO IR KONTROLĖS DEPARTAMENTAS
PROJEKTAVIMO SKYRIUS

STATINIO PROJEKTO PAVADINIMAS

INŽINERINIŲ TINKLŲ (ELEKTROS TINKLŲ) - 110/10 KV VANDŽIOGALOS TP, MĖKLOS G.13, VANDŽIOGALA, KAUNO RAJ. SAV., SKIRSTYKLOS REKONSTRAVIMO PROJEKTAS

DOKUMENTO PAVADINIMAS

Tinklelelio elementas t/502

Laida: 0

LT

UŽSAKOVAS/STATYTOJAS

LITGRID AB

DOKUMENTO ŽYMUO

269-XX-TDP-SK-T1.B-t/502

Lapas: 1

Lapų: 1

PDF-XChange Editor
Click to BUY NOW!
www.pdf-xchange.com

Medžiaraštis

Pozicija	Standartas / žymėjimas	Profilis	Klasė	Ilgis (mm)	Kiekis, vnt.	Masė, kg/vnt.	Visų (kg)	Past
						2.7	11.0	Įvertinus
t/503	LST EN 10056-1:2017	L65*6	S355J2	450	4	2.66	10.64	
						Cinkavimui: 3,0%	0.08	

t/503

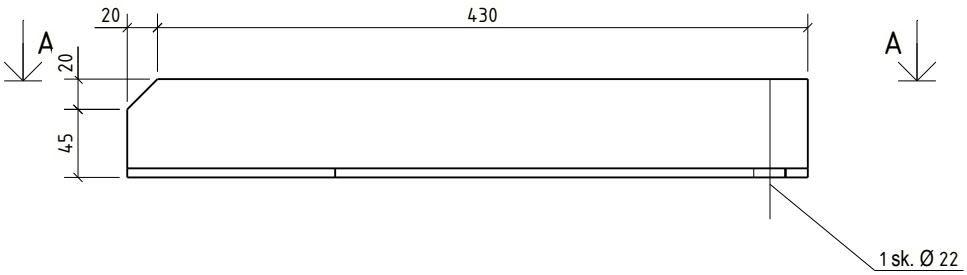

A - A
1:5

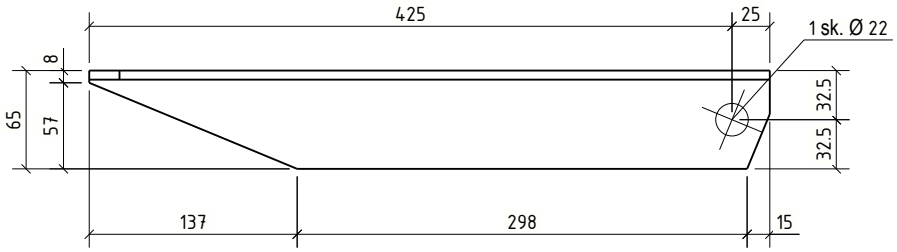

Bendrosios pastabos

Korozijos klasė	C3 (LST EN ISO 9223)	NDT patikra	EN 1090-2
Antikorozinis padengimas	Karštas cinkavimas	Tolerancijų klasė	A
Paviršiaus paruošimas	ISO 8501-3 Sa 2½ + ISO8501-1 P2	Gamyklinės medžiagos	LST EN ISO 14341-A G42
Cinkavimo reikalavimai	LST EN ISO 1461:2009	Saugos klasė	RC2
Konstrukcijų klasė	EXC2 (EN 1090-2)	Tarnavimo trukmė	50 metų.

1. Siūlių storis a, nebent pažymėta kitaip.
2. Nenurodytų siūlės, a=0,8t (t -ploniausio elemento storis).
3. Profilių sujungimo vietas derinti su projektuotojais.
4. Suvirinimo siuliu paruošimas pagal LST EN ISO 9692-1;
5. Detales virinti visu lietimosi paviršiumi;

LAIDA	IŠLEID. DATA	LAIDOS STATUSAS. KEITIMŲ PRIEŽASTIS (JEI TAIKOMA)
0	2026-02-06	Statybai

KVAL. PATV. DOK. NR.

UAB "TETAS"
PLANAVIMO IR KONTROLĖS DEPARTAMENTAS
PROJEKTAVIMO SKYRIUS

STATINIO PROJEKTO PAVADINIMAS
INŽINERINIŲ TINKLŲ (ELEKTROS TINKLŲ) - 110/10 KV VANDŽIOGALOS TP, MĖKLOS G.13, VANDŽIOGALA, KAUNO RAJ. SAV., SKIRSTYKLOS REKONSTRAVIMO PROJEKTAS

DOKUMENTO PAVADINIMAS
Tinklelelio elementas t/503

Laida: 0

LT

UŽSAKOVAS/STATYTOJAS
LITGRID AB

DOKUMENTO ŽYMUO
269-XX-TDP-SK-T1.B-t/503

Lapas: 1
Lapų: 1

PDF-XChange Editor
Click to BUY NOW!
www.pdf-xchange.com

Medžiaraštis

Pozicija	Standartas / Žymėjimas	Profilis	Klasė	Ilgis (mm)	Kiekis, vnt.	Masė, kg/vnt.	Visų (kg)	Past
						1.7	6.7	Įvertinus ...ima
t/504	LST EN 10056-1:2017	L65*6	S355J2	275	4	1.63	6.50	
						Cinkavimui: 3,0%	0.05	

t/504

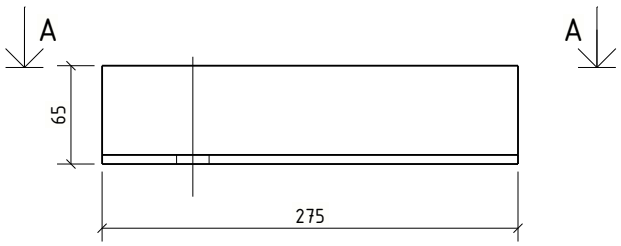

A - A
1:5

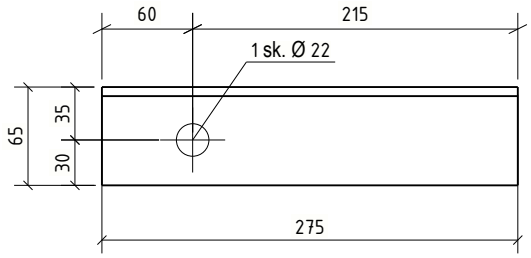

Bendrosios pastabos

Korozijos klasė	C3 (LST EN ISO 9223)	NDT patikra	EN 1090-2
Antikorozinis padengimas	Karštas cinkavimas	Tolerancijų klasė	A
Paviršiaus paruošimas	ISO 8501-3 Sa 2½ + ISO8501-1 P2	Gamyklinės medžiagos	LST EN ISO 14341-A G42
Cinkavimo reikalavimai	LST EN ISO 1461:2009	Saugos klasė	RC2
Konstrukcijų klasė	EXC2 (EN 1090-2)	Tarnavimo trukmė	50 metų.

1. Siūlių storis a, nebent pažymėta kitaip.
2. Nenurodytų siūlės, a=0,8t (t -ploniausio elemento storis).
3. Profilių sujungimo vietas derinti su projektuotojais.
4. Suvirinimo siuliu paruošimas pagal LST EN ISO 9692-1;
5. Detales virinti visu lietimosi paviršiumi;

LAIDA	IŠLEID. DATA	LAIDOS STATUSAS. KEITIMŲ PRIEŽASTIS (JEI TAIKOMA)
0	2026-02-06	Statybai

KVAL. PATV. DOK. NR.

UAB "TETAS"
PLANAVIMO IR KONTROLĖS DEPARTAMENTAS
PROJEKTAVIMO SKYRIUS

STATINIO PROJEKTO PAVADINIMAS

INŽINERINIŲ TINKLŲ (ELEKTROS TINKLŲ) - 110/10 KV VANDŽIOGALOS TP, MĖKLOS G.13, VANDŽIOGALA, KAUNO RAJ. SAV., SKIRSTYKLOS REKONSTRAVIMO PROJEKTAS

DOKUMENTO PAVADINIMAS

Tinklelelio elementas t/504

Laida: 0

LT

UŽSAKOVAS/STATYTOJAS

LITGRID AB

DOKUMENTO ŽYMUO

269-XX-TDP-SK-T1.B-t/504

Lapas: 1

Lapų: 1

PDF-XChange Editor
Click to BUY NOW!
www.pdf-xchange.com

Žiniaraštis

Pozicija	Standartas / žymėjimas	Profilis	Klasė	Ilgis (mm)	Kiekis, vnt.	Masė, kg/vnt.	Visų (kg)	Past
						2.9	11.4	Įvertinus ...žima
t/505	LST EN 10056-1:2017	L65*6	S355J2	470	4	2.78	11.11	
						Cinkavimui: 3,0%	0.08	

t/505

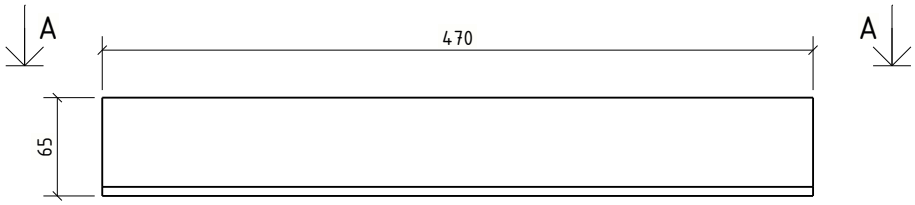

A - A
1:5

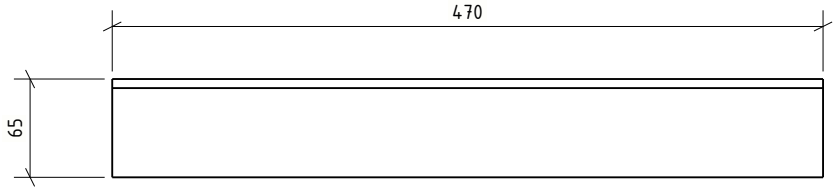

Bendrosios pastabos

Korozijos klasė	C3 (LST EN ISO 9223)	NDT patikra	EN 1090-2
Antikorozinis padengimas	Karštas cinkavimas	Tolerancijų klasė	A
Paviršiaus paruošimas	ISO 8501-3 Sa 2½ + ISO8501-1 P2	Gamyklinės medžiagos	LST EN ISO 14341-A G42
Cinkavimo reikalavimai	LST EN ISO 1461:2009	Saugos klasė	RC2
Konstrukcijų klasė	EXC2 (EN 1090-2)	Tarnavimo trukmė	50 metų.

1. Siūlių storis a, nebent pažymėta kitaip.
2. Nenurodytų siūlės, a=0,8t (t -ploniausio elemento storis).
3. Profilių sujungimo vietas derinti su projektuotojais.
4. Suvirinimo siuliu paruošimas pagal LST EN ISO 9692-1;
5. Detales virinti visu lietimosi paviršiumi;

LAIDA	IŠLEID. DATA	LAIDOS STATUSAS. KEITIMŲ PRIEŽASTIS (JEI TAIKOMA)
0	2026-02-06	Statybai

KVAL. PATV. DOK. NR.

UAB "TETAS"
PLANAVIMO IR KONTROLĖS DEPARTAMENTAS
PROJEKTAVIMO SKYRIUS

STATINIO PROJEKTO PAVADINIMAS

INŽINERINIŲ TINKLŲ (ELEKTROS TINKLŲ) - 110/10 KV VANDŽIOGALOS TP, MĖKLOS G.13, VANDŽIOGALA, KAUNO RAJ. SAV., SKIRSTYKLOS REKONSTRAVIMO PROJEKTAS

DOKUMENTO PAVADINIMAS

Tinklelelio elementas t/505

Laida: 0

LT

UŽSAKOVAS/STATYTOJAS

LITGRID AB

DOKUMENTO ŽYMUO

269-XX-TDP-SK-T1.B-t/505

Lapas: 1

Lapų: 1

PDF-XChange Editor
Click to BUY NOW!
www.pdf-xchange.com

Medžiaraštis

Pozicija	Standartas / žymėjimas	Profilis	Klasė	Ilgis (mm)	Kiekis, vnt.	Masė, kg/vnt.	Visų (kg)	Past
						1.7	6.7	Įvertinus ... žima
t/506	LST EN 10056-1:2017	L65*6	S355J2	275	4	1.63	6.50	
						Cinkavimui: 3,0%	0.05	

t/506

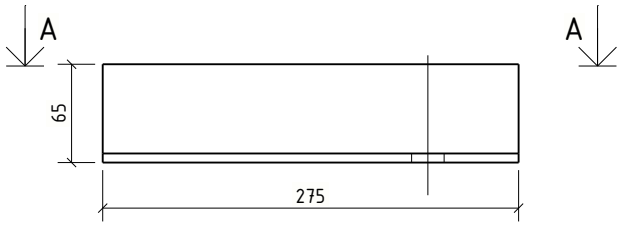

A - A
1:5

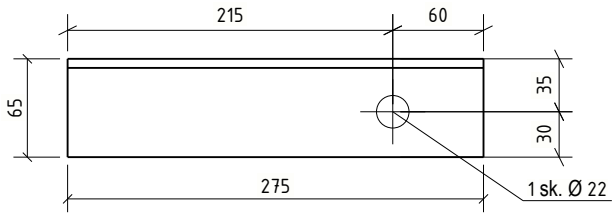

Bendrosios pastabos

Korozijos klasė	C3 (LST EN ISO 9223)	NDT patikra	EN 1090-2
Antikorozinis padengimas	Karštas cinkavimas	Tolerancijų klasė	A
Paviršiaus paruošimas	ISO 8501-3 Sa 2½ + ISO8501-1 P2	Gamyklinės medžiagos	LST EN ISO 14341-A G42
Cinkavimo reikalavimai	LST EN ISO 1461:2009	Saugos klasė	RC2
Konstrukcijų klasė	EXC2 (EN 1090-2)	Tarnavimo trukmė	50 metų.

1. Siūlių storis a, nebent pažymėta kitaip.
2. Nenurodytų siūlės, a=0,8t (t -ploniausio elemento storis).
3. Profilių sujungimo vietas derinti su projektuotojais.
4. Suvirinimo siuliu paruošimas pagal LST EN ISO 9692-1;
5. Detales virinti visu lietimosi paviršiumi;

LAIDA	IŠLEID. DATA	LAIDOS STATUSAS. KEITIMŲ PRIEŽASTIS (JEI TAIKOMA)
0	2026-02-06	Statybai

KVAL. PATV. DOK. NR.

UAB "TETAS"
PLANAVIMO IR KONTROLĖS DEPARTAMENTAS
PROJEKTAVIMO SKYRIUS

STATINIO PROJEKTO PAVADINIMAS

INŽINERINIŲ TINKLŲ (ELEKTROS TINKLŲ) - 110/10 KV VANDŽIOGALOS TP, MĖKLOS G.13, VANDŽIOGALA, KAUNO RAJ. SAV., SKIRSTYKLOS REKONSTRAVIMO PROJEKTAS

DOKUMENTO PAVADINIMAS

Tinklelelio elementas t/506

Laida: 0

LT

UŽSAKOVAS/STATYTOJAS

LITGRID AB

DOKUMENTO ŽYMUO

269-XX-TDP-SK-T1.B-t/506

Lapas: 1

Lapų: 1

PDF-XChange Editor
Click to BUY NOW!
www.pdf-xchange.com

Medžiaraštis

Pozicija	Standartas / Žymėjimas	Profilis	Klasė	Ilgis (mm)	Kiekis, vnt.	Masė, kg/vnt.	Visų (kg)	Past
						1.4	5.8	Įvertinus
t/507	LST EN 10056-1:2017	L40*4	S355J2	580	4	1.40	5.61	
						Cinkavimui: 3,0%	0.04	

t/507

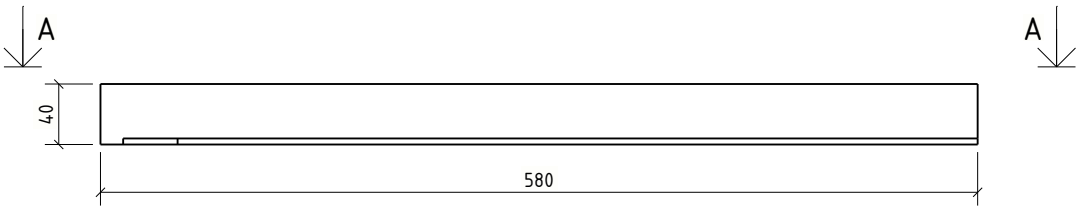

A - A
1:5

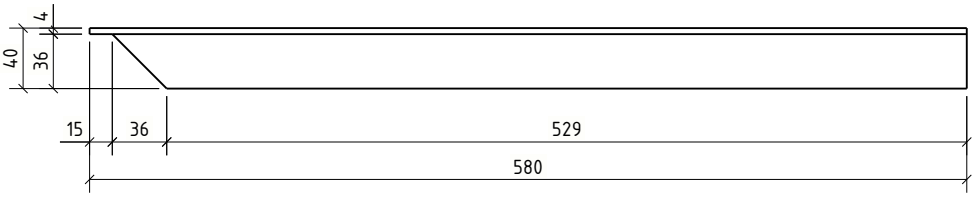

Bendrosios pastabos

Korozijos klasė	C3 (LST EN ISO 9223)	NDT patikra	EN 1090-2
Antikorozinis padengimas	Karštas cinkavimas	Tolerancijų klasė	A
Paviršiaus paruošimas	ISO 8501-3 Sa 2½ + ISO8501-1 P2	Gamyklinės medžiagos	LST EN ISO 14341-A G42
Cinkavimo reikalavimai	LST EN ISO 1461:2009	Saugos klasė	RC2
Konstrukcijų klasė	EXC2 (EN 1090-2)	Tarnavimo trukmė	50 metų.

1. Siūlių storis a, nebent pažymėta kitaip.
2. Nenurodytų siūlės, a=0,8t (t -ploniausio elemento storis).
3. Profilių sujungimo vietas derinti su projektuotojais.
4. Suvirinimo siuliu paruošimas pagal LST EN ISO 9692-1;
5. Detales virinti visu lietimosi paviršiumi;

LAIDA	IŠLEID. DATA	LAIDOS STATUSAS. KEITIMŲ PRIEŽASTIS (JEI TAIKOMA)
0	2026-02-06	Statybai

KVAL. PATV. DOK. NR.

UAB "TETAS"
PLANAVIMO IR KONTROLĖS DEPARTAMENTAS
PROJEKTAVIMO SKYRIUS

STATINIO PROJEKTO PAVADINIMAS

INŽINERINIŲ TINKLŲ (ELEKTROS TINKLŲ) - 110/10 KV VANDŽIOGALOS TP, MĖKLOS G.13, VANDŽIOGALA, KAUNO RAJ. SAV., SKIRSTYKLOS REKONSTRAVIMO PROJEKTAS

DOKUMENTO PAVADINIMAS

Tinklelelio elementas t/507

Laida: 0

LT

UŽSAKOVAS/STATYTOJAS

LITGRID AB

DOKUMENTO ŽYMUO

269-XX-TDP-SK-T1.B-t/507

Lapas: 1

Lapų: 1

PDF-XChange Editor
Click to BUY NOW!
www.pdf-xchange.com

Medžiaraštis

Pozicija	Standartas / žymėjimas	Profilis	Klasė	Ilgis (mm)	Kiekis, vnt.	Masė, kg/vnt.	Visų (kg)	Past…
						1.0	4.2	Įvertinus … žymą
t/508	LST EN 10056-1:2017	L40*4	S355J2	420	4	1.02	4.06	
						Cinkavimui: 3,0%	0.03	

t/508

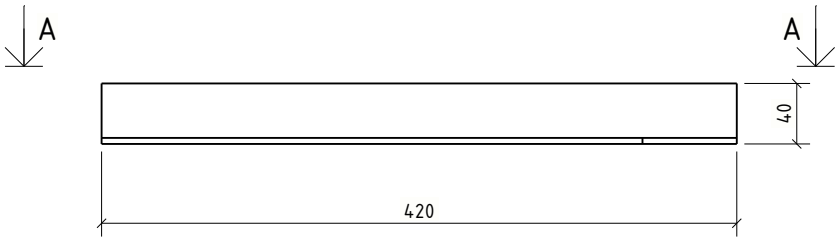

A - A
1:5

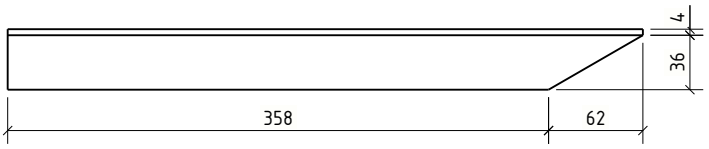

Bendrosios pastabos

Korozijos klasė	C3 (LST EN ISO 9223)	NDT patikra	EN 1090-2
Antikorozinis padengimas	Karštas cinkavimas	Tolerancijų klasė	A
Paviršiaus paruošimas	ISO 8501-3 Sa 2½ + ISO8501-1 P2	Gamyklinės medžiagos	LST EN ISO 14341-A G42
Cinkavimo reikalavimai	LST EN ISO 1461:2009	Saugos klasė	RC2
Konstrukcijų klasė	EXC2 (EN 1090-2)	Tarnavimo trukmė	50 metų.

1. Siūlių storis a, nebent pažymėta kitaip.
2. Nenurodytų siūlės, a=0,8t (t -ploniausio elemento storis).
3. Profilių sujungimo vietas derinti su projektuotojais.
4. Suvirinimo siuliu paruošimas pagal LST EN ISO 9692-1;
5. Detales virinti visu lietimosi paviršiumi;

LAIDA	IŠLEID. DATA	LAIDOS STATUSAS. KEITIMŲ PRIEŽASTIS (JEI TAIKOMA)
0	2026-02-06	Statybai

KVAL. PATV. DOK. NR.

UAB "TETAS"
PLANAVIMO IR KONTROLĖS DEPARTAMENTAS
PROJEKTAVIMO SKYRIUS

STATINIO PROJEKTO PAVADINIMAS

INŽINERINIŲ TINKLŲ (ELEKTROS TINKLŲ) - 110/10 KV VANDŽIOGALOS TP, MĖKLOS G.13, VANDŽIOGALA, KAUNO RAJ. SAV., SKIRSTYKLOS REKONSTRAVIMO PROJEKTAS

DOKUMENTO PAVADINIMAS

Tinklelelio elementas t/508

Laida: 0

LT

UŽSAKOVAS/STATYTOJAS

LITGRID AB

DOKUMENTO ŽYMUO

269-XX-TDP-SK-T1.B-t/508

Lapas: 1

Lapų: 1

PDF-XChange Editor
Click to BUY NOW!
www.pdf-xchange.com

Žiniaraštis

Pozicija	Standartas / žymėjimas	Profilis	Klasė	Ilgis (mm)	Kiekis, vnt.	Masė, kg/vnt.	Visų (kg)	Past...
						2.9	11.4	Įvertinus ...žima
t/509	LST EN 10056-1:2017	L65*6	S355J2	470	4	2.78	11.11	
						Cinkavimui: 3,0%	0.08	

t/509

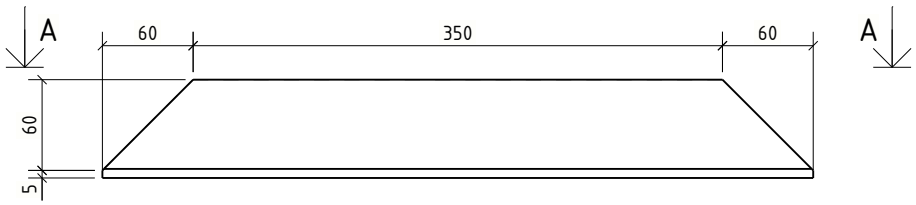

A - A
1:5

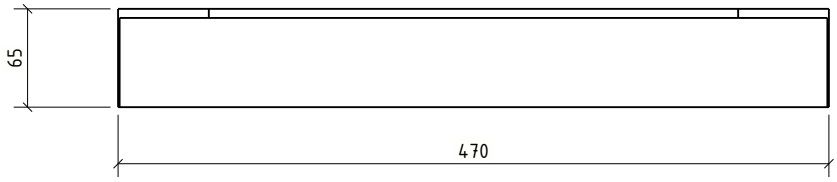

Bendrosios pastabos

Korozijos klasė	C3 (LST EN ISO 9223)	NDT patikra	EN 1090-2
Antikorozinis padengimas	Karštas cinkavimas	Tolerancijų klasė	A
Paviršiaus paruošimas	ISO 8501-3 Sa 2½ + ISO8501-1 P2	Gamyklinės medžiagos	LST EN ISO 14341-A G42
Cinkavimo reikalavimai	LST EN ISO 1461:2009	Saugos klasė	RC2
Konstrukcijų klasė	EXC2 (EN 1090-2)	Tarnavimo trukmė	50 metų.

1. Siūlių storis a, nebent pažymėta kitaip.
2. Nenurodytų siūlės, a=0,8t (t -ploniausio elemento storis).
3. Profilių sujungimo vietas derinti su projektuotojais.
4. Suvirinimo siuliu paruošimas pagal LST EN ISO 9692-1;
5. Detales virinti visu lietimosi paviršiumi;

LAIDA	IŠLEID. DATA	LAIDOS STATUSAS. KEITIMŲ PRIEŽASTIS (JEI TAIKOMA)
0	2026-02-06	Statybai

KVAL. PATV. DOK. NR.

UAB "TETAS"
PLANAVIMO IR KONTROLĖS DEPARTAMENTAS
PROJEKTAVIMO SKYRIUS

STATINIO PROJEKTO PAVADINIMAS

INŽINERINIŲ TINKLŲ (ELEKTROS TINKLŲ) - 110/10 KV VANDŽIOGALOS TP, MĖKLOS G.13, VANDŽIOGALA, KAUNO RAJ. SAV., SKIRSTYKLOS REKONSTRAVIMO PROJEKTAS

DOKUMENTO PAVADINIMAS

Tinklelelio elementas t/509

Laida: 0

LT

UŽSAKOVAS/STATYTOJAS

LITGRID AB

DOKUMENTO ŽYMUO

269-XX-TDP-SK-T1.B-t/509

Lapas: 1

Lapų: 1

PDF-XChange Editor
Click to BUY NOW!
www.pdf-xchange.com

Medžiaraštis

Pozicija	Standartas / žymėjimas	Profilis	Klasė	Ilgis (mm)	Kiekis, vnt.	Masė, kg/vnt.	Visų (kg)	Past
						2.7	11.0	Įvertinus
t/510	LST EN 10056-1:2017	L65*6	S355J2	450	4	2.66	10.64	
						Cinkavimui: 3,0%	0.08	

t/510

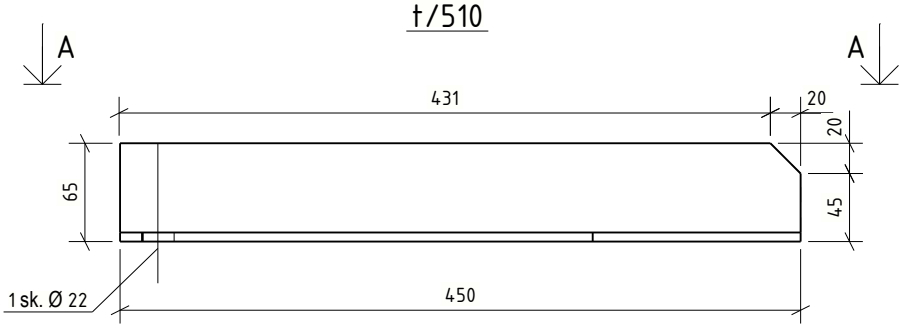

A - A
1:5

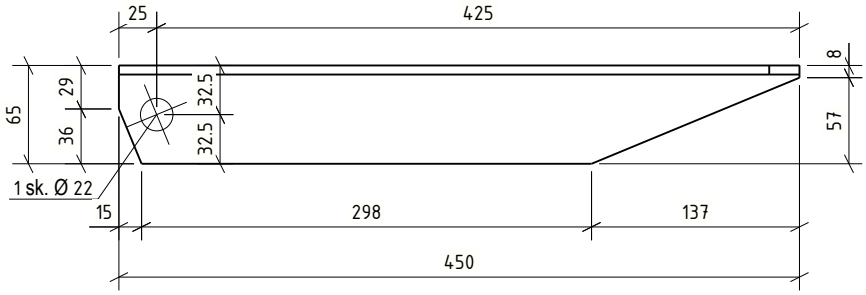

Bendrosios pastabos

Korozijos klasė	C3 (LST EN ISO 9223)	NDT patikra	EN 1090-2
Antikorozinis padengimas	Karštas cinkavimas	Tolerancijų klasė	A
Paviršiaus paruošimas	ISO 8501-3 Sa 2½ + ISO8501-1 P2	Gamyklinės medžiagos	LST EN ISO 14341-A G42
Cinkavimo reikalavimai	LST EN ISO 1461:2009	Saugos klasė	RC2
Konstrukcijų klasė	EXC2 (EN 1090-2)	Tarnavimo trukmė	50 metų.

1. Siūlių storis a, nebent pažymėta kitaip.
2. Nenurodytų siūlės, a=0,8t (t -ploniausio elemento storis).
3. Profilių sujungimo vietas derinti su projektuotojais.
4. Suvirinimo siuliu paruošimas pagal LST EN ISO 9692-1;
5. Detales virinti visu lietimosi paviršiumi;

LAIDA	IŠLEID. DATA	LAIDOS STATUSAS. KEITIMŲ PRIEŽASTIS (JEI TAIKOMA)
0	2026-02-06	Statybai

KVAL. PATV. DOK. NR.

UAB "TETAS"
PLANAVIMO IR KONTROLĖS DEPARTAMENTAS
PROJEKTAVIMO SKYRIUS

STATINIO PROJEKTO PAVADINIMAS

INŽINERINIŲ TINKLŲ (ELEKTROS TINKLŲ) - 110/10 KV VANDŽIOGALOS TP, MĖKLOS G.13, VANDŽIOGALA, KAUNO RAJ. SAV., SKIRSTYKLOS REKONSTRAVIMO PROJEKTAS

DOKUMENTO PAVADINIMAS

Tinklelelio elementas t/510

Laida: 0

LT

UŽSAKOVAS/STATYTOJAS

LITGRID AB

DOKUMENTO ŽYMUO

269-XX-TDP-SK-T1.B-t/510

Lapas: 1

Lapų: 1

PDF-XChange Editor Click to BUY NOW! www.pdf-xchange.com

Medžiagų žiniaraštis

Pozicija	Standartas	Profilis	Klasė	Ilgis (mm)	Kiekis, vnt.	Masė, 1vnt.	visų (kg)	Pasta
MT/1					6	70.1	420.5	
AK/1	LST EN 10025	Apkaba	-	158	4	0.73	2.92	
MS/2	LST EN 10025	Kampuotis	-	4400	1	63.83	63.83	
						Suvirinimui: 2,0%		1.4
						Cinkavimui: 3,0%		2.1

Vaizdas iš priekio

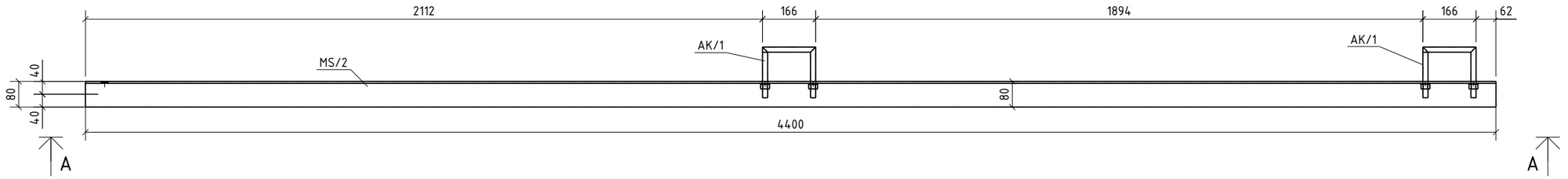

A - A
1:15

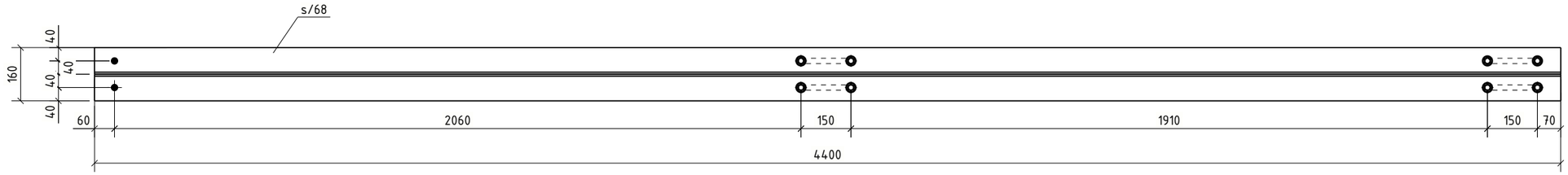

Pastabos:
1. Metalinių konstrukcijų gamintojas visas technologines skyles atlieka pagal LST EN ISO 14713-2 reikalavimus. Jei reikia, papildomos technologinės skylės derinamos su SK projekto PDV.

Bendrosios pastabos

Korozijos klasė	C3 (LST EN ISO 9223)	NDT patikra	EN 1090-2
Antikorozinis padengimas	Karštas cinkavimas	Tolerancijų klasė	A
Paviršiaus paruošimas	ISO 8501-3 Sa 2½ + ISO8501-1 P2	Gamyklinės medžiagos	LST EN ISO 14341-A G42
Cinkavimo reikalavimai	LST EN ISO 1461:2009	Saugos klasė	RC2
Konstrukcijų klasė	EXC2 (EN 1090-2)	Tarnavimo trukmė	50 metų.

1. Siūlių storis a, nebent pažymėta kitaip.
2. Nenurodytų siūlės, a=1,2t (t -ploniausio elemento storis).
3. Profilių sujungimo vietas derinti su projektuotojais.
4. Suvirinimo siūlių paruošimas pagal LST EN ISO 9692-1;
5. Detales virinti visu lietimosi paviršiumi;

LAIDA	IŠLEID. DATA	LAIDOS STATUSAS. KEITIMŲ PRIEŽASTIS (JEI TAIKOMA)
0	2026-02-06	Statybai

KVAL. PATV. DOK. NR.

UAB "TETAS"
PLANAVIMO IR KONTROLĖS DEPARTAMENTAS
PROJEKTAVIMO SKYRIUS

STATINIO PROJEKTO PAVADINIMAS
INŽINERINIŲ TINKLŲ (ELEKTROS TINKLŲ) - 110/10 KV VANDŽIOGALOS TP, MĖKLOS G.13, VANDŽIOGALA, KAUNO RAJ. SAV., SKIRSTYKLOS REKONSTRAVIMO PROJEKTAS

DOKUMENTO PAVADINIMAS
Metalinis tvirtinimas MT/1

Laida: 0

LT

UŽSAKOVAS/STATYTOJAS
LITGRID AB

DOKUMENTO ŽYMUO
269-XX-TDP-SK-T1.B-MT/1

Lapas: 1 | Lapų: 1

PDF-XChange Editor
Click to BUY NOW!
www.pdf-xchange.com

Medžiagų žiniaraštis

Pozicija	Standartas	Profilis	Klasė	Ilgis (mm)	Kiekis, vnt.	Masė, 1vnt.	visų (kg)	Pasta
MS/2					6	67.0	402.1	
s/66	LST EN 10025	L80*6	S355J2	4400	1	31.91	31.91	k. cink.
s/68	LST EN 10025	L80*6	S355J2	4400	1	31.91	31.91	k. cink.
						Suvirinimui: 2,0%		1.3
						Cinkavimui: 3,0%		2.0

Vaizdas iš priekio

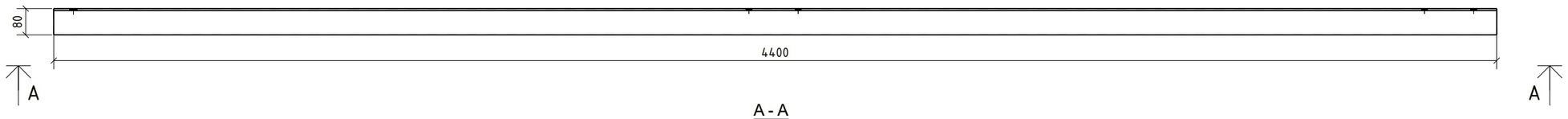

A - A
1:15

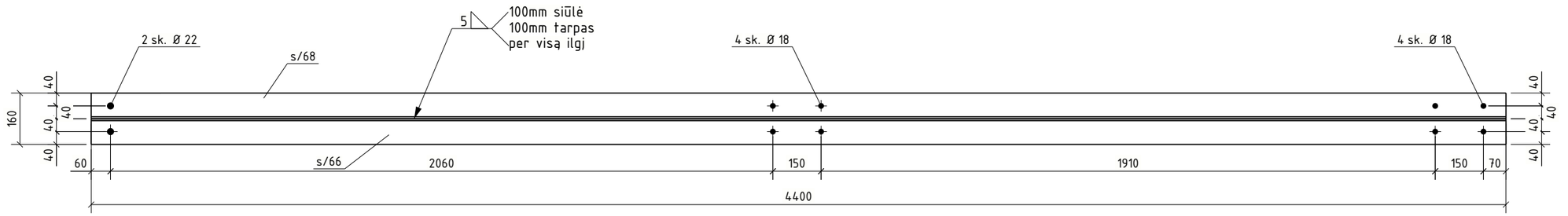

Pastabos:
1. Metalinių konstrukcijų gamintojas visas technologines skyles atlieka pagal LST EN ISO 14713-2 reikalavimus. Jei reikia, papildomos technologinės skylės derinamos su SK projekto PDV.

Bendrosios pastabos

Korozijos klasė	C3 (LST EN ISO 9223)	NDT patikra	EN 1090-2
Antikorozinis padengimas	Karštas cinkavimas	Tolerancijų klasė	A
Paviršiaus paruošimas	ISO 8501-3 Sa 2½ + ISO8501-1 P2	Gamyklinės medžiagos	LST EN ISO 14341-A G42
Cinkavimo reikalavimai	LST EN ISO 1461:2009	Saugos klasė	RC2
Konstrukcijų klasė	EXC2 (EN 1090-2)	Tarnavimo trukmė	50 metų.

1. Siūlių storis a, nebent pažymėta kitaip.
2. Nenurodytų siūlės, a=1,2t (t -ploniausio elemento storis).
3. Profilių sujungimo vietas derinti su projektuotojais.
4. Suvirinimo siūlių paruošimas pagal LST EN ISO 9692-1;
5. Detales virinti visu lietimosi paviršiumi;

0	2026-02-06	Statybai
LAIDA	IŠLEID. DATA	LAIDOS STATUSAS. KEITIMŲ PRIEŽASTIS (JEI TAIKOMA)

KVAL. PATV. DOK. NR.

UAB "TETAS"
PLANAVIMO IR KONTROLĖS DEPARTAMENTAS
PROJEKTAVIMO SKYRIUS

STATINIO PROJEKTO PAVADINIMAS
INŽINERINIŲ TINKLŲ (ELEKTROS TINKLŲ) - 110/10 KV VANDŽIOGALOS TP, MĖKLOS G.13, VANDŽIOGALA, KAUNO RAJ. SAV., SKIRSTYKLOS REKONSTRAVIMO PROJEKTAS

DOKUMENTO PAVADINIMAS
Metalinis tvirtinimas MS/2

Laida: 0

LT

UŽSAKOVAS/STATYTOJAS
LITGRID AB

DOKUMENTO ŽYMUO
269-XX-TDP-SK-T1.B-MS/2

Lapas: 1
Lapų: 1

PDF-XChange Editor
Click to BUY NOW!
www.pdf-xchange.com

Detalių žiniaraštis

Pozicija	Standartas / Žymėjimas	Profilis	Klasė	Ilgis (mm)	Kiekis, vnt.	Masė, 1vnt.	visų (kg)	Pasta
AK/1	Gaminio svoris [kg]					0.8	18.4	
	Gaminių kiekis [vnt.]				24			
pv/1	LST EN 10025	PL3*30	S355J2	30	2	0.01	0.02	k. cink.
s/70	LST EN 10025	D16	S355J2	450	1	0.64	0.64	k. cink.
v/5	LST EN 10025	NUT_M16	S355J2	16	2	0.03	0.07	k. cink.
						Suvirinimui: 2,0%		0.0
						Cinkavimui: 3,0%		0.0

Vaizdas iš priekio

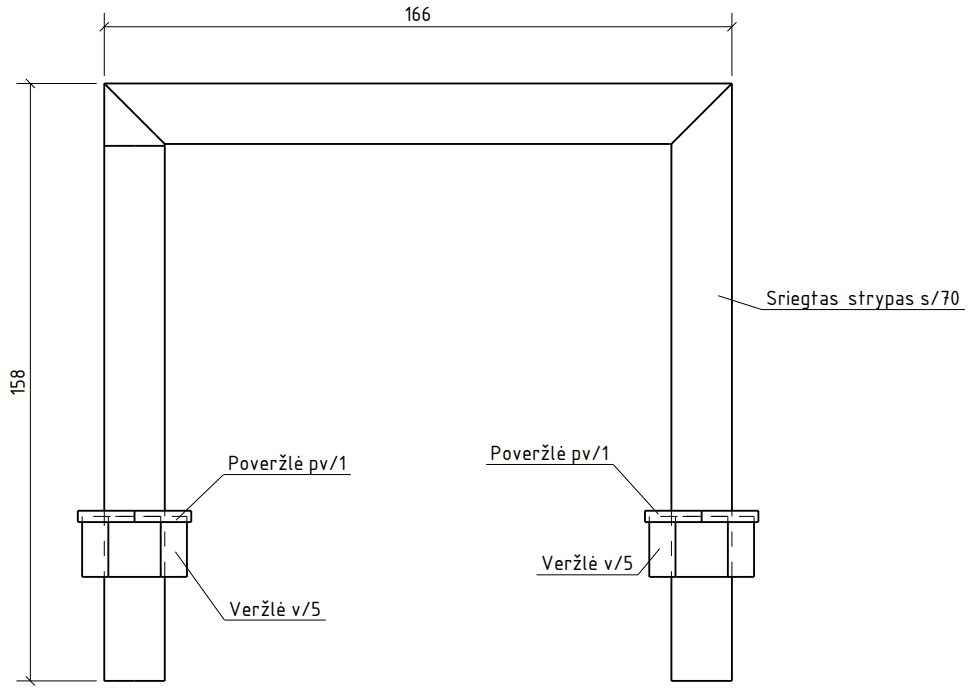

Bendrosios pastabos

Korozijos klasė	C3 (LST EN ISO 9223)	NDT patikra	EN 1090-2
Antikorozinis padengimas	Karštas cinkavimas	Tolerancijų klasė	A
Paviršiaus paruošimas	ISO 8501-3 Sa 2½ + ISO8501-1 P2	Gamyklinės medžiagos	LST EN ISO 14341-A G42
Cinkavimo reikalavimai	LST EN ISO 1461:2009	Saugos klasė	RC2
Konstrukcijų klasė	EXC2 (EN 1090-2)	Tarnavimo trukmė	50 metų.

1. Siūlių storis a, nebent pažymėta kitaip.
2. Nenurodytų siūlės, a=1,2t (t -ploniausio elemento storis).
3. Profilių sujungimo vietas derinti su projektuotojais.
4. Suvirinimo siūlių paruošimas pagal LST EN ISO 9692-1;
5. Detales virinti visu lietimosi paviršiumi;

LAIDA	IŠLEID. DATA	LAIDOS STATUSAS. KEITIMŲ PRIEŽASTIS (JEI TAIKOMA)
0	2026-02-06	Statybai

KVAL. PATV. DOK. NR.

UAB "TETAS"
PLANAVIMO IR KONTROLĖS DEPARTAMENTAS
PROJEKTAVIMO SKYRIUS

STATINIO PROJEKTO PAVADINIMAS
INŽINERINIŲ TINKLŲ (ELEKTROS TINKLŲ) - 110/10 KV VANDŽIOGALOS TP, MĖKLOS G.13, VANDŽIOGALA, KAUNO RAJ. SAV., SKIRSTYKLOS REKONSTRAVIMO PROJEKTAS

DOKUMENTO PAVADINIMAS
Metalinis tvirtinimas AK/1

Laida: 0

LT

UŽSAKOVAS/STATYTOJAS
LITGRID AB

DOKUMENTO ŽYMUO
269-XX-TDP-SK-T1.B-AK/1

Lapas: 1
Lapų: 1

PDF-XChange Editor
Click to BUY NOW!
www.pdf-xchange.com
PDF-XChange Editor
Click to BUY NOW!
www.pdf-xchange.com

PRIEDAI

PDF-XChange Editor Click to BUY NOW! www.pdf-xchange.com

Projektuojamų fazinių laidų tempimo jėgų ir įlinkių skaičiavimai

(projektiniai)

110 kV OL Kaunas-Vandžiogala

Faziniai laidai 184-AL1/30-ST1A

S= 213,6 mm^2 D= 19,0 mm P= 7,269 N/M RTS= 65270 N

Atstojamasis tarpatramis= 26 m tarp atr. Nr. **85 – Portalas**

						Nusistovėjęs			Montažinis	
Temp	Apš	Vėjas	K	Svoris	Įlinkis	Tempimas	RTS	Įlinkis	Tempimas	RTS
C	mm	N/sm	N/M	N/M	Mtrs	N	%	Mtrs	N	%
-5,	6,66	109,0	,00	12,581	1,07	1000,	1,5	1,07	1000,	1,5*
-5,	6,66	,0	,00	12,078	1,07	960,	1,5	1,07	961,	1,5
-5,	,00	434,0	,00	10,993	1,07	875,	1,3	1,07	875,	1,3
-40,	,00	,0	,00	7,269	,97	640,	1,0	,97	640,	1,0
-35,	,00	,0	,00	7,269	,98	630,	1,0	,98	631,	1,0
0,	,00	,0	,00	7,269	1,08	574,	,9	1,08	574,	,9
5,	,00	,0	,00	7,269	1,09	567,	,9	1,09	567,	,9
15,	,00	,0	,00	7,269	1,11	556,	,9	1,11	556,	,9
16,	,00	,0	,00	7,269	1,12	555,	,9	1,12	555,	,9
23,	,00	,0	,00	7,269	1,13	550,	,8	1,13	550,	,8
35,	,00	,0	,00	7,269	1,14	543,	,8	1,14	543,	,8
60,	,00	,0	,00	7,269	1,18	528,	,8	1,18	528,	,8

* Design Condition

PDF-XChange Editor Click to BUY NOW! www.pdf-xchange.com

Tempimų įlinkių **montažinis** Atstojamasis tarpatramis: 26 m

H Tens (N)	577,	570,	563,	558,	552,	548,	544,	541,	538,	535,	533,	530,	527,	524,	521,	519,	516,	513,
Temp C >	-5,	0,	5,	10,	15,	20,	25,	30,	35,	40,	45,	50,	55,	60,	65,	70,	75,	80,
Sag Span	Meter	Meter	Meter	Meter	Meter	Meter	Meter	Meter	Meter	Meter	Meter	Meter	Meter	Meter	Meter	Meter	Meter	Meter
26,0	1,07	1,08	1,09	1,10	1,11	1,12	1,13	1,14	1,14	1,15	1,16	1,16	1,17	1,18	1,18	1,19	1,19	1,20

Ruling Span= 26,0 Mtrs

Tempimų įlinkių **nusistovėjęs** Atstojamasis tarpatramis: 26 m

H Tens (N)	577,	570,	564,	558,	554,	551,	548,	545,	542,	539,	536,	533,	530,	527,	524,	522,	519,	513,
Temp C >	-5,	0,	5,	10,	15,	20,	25,	30,	35,	40,	45,	50,	55,	60,	65,	70,	75,	80,
Sag Span	Meter	Meter	Meter	Meter	Meter	Meter	Meter	Meter	Meter	Meter	Meter	Meter	Meter	Meter	Meter	Meter	Meter	Meter
26,0	1,07	1,08	1,09	1,10	1,11	1,12	1,12	1,13	1,14	1,14	1,15	1,16	1,16	1,17	1,17	1,18	1,19	1,20

Ruling Span= 26,0 Mtrs

PDF-XChange Editor Click to BUY NOW! www.pdf-xchange.com

110 kV OL Vandžiogala-Kėdainiai

Faziniai laidai 184-AL1/30-ST1A

S= 213,6 mm² D= 19,0 mm P= 7,269 N/M RTS= 65270 N

Atstojamasis tarpatramis= 29 m tarp atr. Nr. **Portalas – atr. Nr. 1**

						Nusistovėjęs			Montažinis	
Temp	Apš	Vėjas	K	Svoris	Įlinkis	Tempimas	RTS	Įlinkis	Tempimas	RTS
C	mm	N/sm	N/M	N/M	Mtrs	N	%	Mtrs	N	%
-5,	6,66	109,0	,00	12,581	1,34	1000,	1,5	1,34	1000,	1,5*
-5,	6,66	,0	,00	12,078	1,34	960,	1,5	1,34	960,	1,5
-5,	,00	434,0	,00	10,993	1,34	875,	1,3	1,34	875,	1,3
-40,	,00	,0	,00	7,269	1,23	626,	1,0	1,23	626,	1,0
-35,	,00	,0	,00	7,269	1,25	618,	,9	1,25	619,	,9
0,	,00	,0	,00	7,269	1,35	574,	,9	1,35	575,	,9
5,	,00	,0	,00	7,269	1,36	569,	,9	1,36	569,	,9
15,	,00	,0	,00	7,269	1,38	561,	,9	1,38	561,	,9
16,	,00	,0	,00	7,269	1,38	560,	,9	1,38	560,	,9
23,	,00	,0	,00	7,269	1,39	555,	,9	1,39	555,	,9
35,	,00	,0	,00	7,269	1,41	549,	,8	1,41	549,	,8
60,	,00	,0	,00	7,269	1,44	537,	,8	1,44	537,	,8

* Design Condition

PDF-XChange Editor Click to BUY NOW! www.pdf-xchange.com

Tempimų įlinkių **montažinis** Atstojamasis tarpatramis: 29 m

H Tens (N)	576,	570,	564,	560,	555,	552,	549,	546,	544,	542,	539,	537,	534,	532,	530,	527,	525,	523,
Temp C >	-5,	0,	5,	10,	15,	20,	25,	30,	35,	40,	45,	50,	55,	60,	65,	70,	75,	80,
Sag Span	Meter	Meter	Meter	Meter	Meter	Meter	Meter	Meter	Meter	Meter	Meter	Meter	Meter	Meter	Meter	Meter	Meter	Meter
29,0	1,33	1,35	1,36	1,37	1,38	1,39	1,40	1,40	1,41	1,42	1,42	1,43	1,43	1,44	1,45	1,45	1,46	1,47

Ruling Span= 29,0 Mtrs

Tempimų įlinkių **nusistovėjęs** Atstojamasis tarpatramis: 29 m

H Tens (N)	575,	570,	565,	560,	557,	554,	552,	549,	547,	544,	542,	539,	537,	535,	532,	530,	528,	523,
Temp C >	-5,	0,	5,	10,	15,	20,	25,	30,	35,	40,	45,	50,	55,	60,	65,	70,	75,	80,
Sag Span	Meter	Meter	Meter	Meter	Meter	Meter	Meter	Meter	Meter	Meter	Meter	Meter	Meter	Meter	Meter	Meter	Meter	Meter
29,0	1,33	1,35	1,36	1,37	1,38	1,38	1,39	1,40	1,40	1,41	1,42	1,42	1,43	1,43	1,44	1,45	1,45	1,47

Ruling Span= 29,0 Mtrs

PDF-XChange Editor Click to BUY NOW! www.pdf-xchange.com

PDF-XChange Editor Click to BUY NOW! www.pdf-xchange.com

110 kV OL Kaunas-Vandžiogala

Žaibosaugos trosas 122-AL1/20-ST1A

S= 141,4 mm^2 D= 15,5 mm P= 4,817 N/M RTS= 44500 N

Atstojamasis tarpatramis= 26 m tarp atr. Nr. **85 – Portalas**

					Nusistovėjęs			Montažinis	
Temp	Apš	Vėjas	K	Svoris	Įlinkis	Tempimas	RTS	Įlinkis	Tempimas	RTS
C	mm	N/sm	N/M	N/M	Mtrs	N	%	Mtrs	N	%
-5,	8,10	126,0	,00	10,950	,93	1000,	2,2	,93	1000,	2,2*
-5,	8,10	,0	,00	10,196	,93	932,	2,1	,93	933,	2,1
-5,	,00	503,0	,00	9,164	,93	840,	1,9	,93	841,	1,9
-40,	,00	,0	,00	4,817	,80	510,	1,1	,80	511,	1,1
-35,	,00	,0	,00	4,817	,82	499,	1,1	,82	500,	1,1
0,	,00	,0	,00	4,817	,94	438,	1,0	,93	439,	1,0
5,	,00	,0	,00	4,817	,95	432,	1,0	,95	432,	1,0
15,	,00	,0	,00	4,817	,97	421,	,9	,97	422,	,9
16,	,00	,0	,00	4,817	,98	420,	,9	,97	421,	,9
23,	,00	,0	,00	4,817	,99	415,	,9	,99	415,	,9
35,	,00	,0	,00	4,817	1,01	408,	,9	1,01	408,	,9
60,	,00	,0	,00	4,817	1,04	394,	,9	1,04	394,	,9

* Design Condition

PDF-XChange Editor Click to BUY NOW! www.pdf-xchange.com

Tempimų įlinkių **montažinis** Atstojamasis tarpatramis: 26 m

H Tens (N)	444,	437,	430,	425,	419,	414,	411,	408,	405,
Temp C >	-5,	0,	5,	10,	15,	20,	25,	30,	35,
Sag Span	Meter	Meter	Meter	Meter	Meter	Meter	Meter	Meter	Meter
26,0	,92	,93	,95	,96	,97	,98	,99	1,00	1,01

Ruling Span= 26,0 Mtrs

Tempimų įlinkių **nusistovėjęs** Atstojamasis tarpatramis: 26 m

H Tens (N)	443,	436,	429,	424,	418,	414,	411,	408,	405,
Temp C >	-5,	0,	5,	10,	15,	20,	25,	30,	35,
Sag Span	Meter	Meter	Meter	Meter	Meter	Meter	Meter	Meter	Meter
26,0	,92	,94	,95	,96	,97	,98	,99	1,00	1,01

Ruling Span= 26,0 Mtrs

PDF-XChange Editor Click to BUY NOW! www.pdf-xchange.com

PDF-XChange Editor Click to BUY NOW! www.pdf-xchange.com

110 kV OL Kaunas-Vandžiogala

Žaibosaugos trosas 122-AL1/20-ST1A

S= 141,4 mm^2 D= 15,5 mm P= 4,817 N/M RTS= 44500 N

Atstojamasis tarpatramis= 29 m tarp atr. Nr. **Portalas – Atr. Nr. 1**

					Nusistovėjęs			Montažinis	
Temp	Apš	Vėjas	K	Svoris	Įlinkis	Tempimas	RTS	Įlinkis	Tempimas	RTS
C	mm	N/sm	N/M	N/M	Mtrs	N	%	Mtrs	N	%
-5,	8,10	126,0	,00	10,950	1,16	1000,	2,2	1,16	1000,	2,2*
-5,	8,10	,0	,00	10,196	1,16	932,	2,1	1,16	932,	2,1
-5,	,00	503,0	,00	9,164	1,16	839,	1,9	1,16	840,	1,9
-40,	,00	,0	,00	4,817	1,03	493,	1,1	1,03	495,	1,1
-35,	,00	,0	,00	4,817	1,05	485,	1,1	1,05	486,	1,1
0,	,00	,0	,00	4,817	1,17	438,	1,0	1,16	439,	1,0
5,	,00	,0	,00	4,817	1,18	433,	1,0	1,18	434,	1,0
15,	,00	,0	,00	4,817	1,20	424,	1,0	1,20	425,	1,0
16,	,00	,0	,00	4,817	1,21	424,	1,0	1,20	424,	1,0
23,	,00	,0	,00	4,817	1,22	419,	,9	1,22	419,	,9
35,	,00	,0	,00	4,817	1,24	414,	,9	1,24	414,	,9
60,	,00	,0	,00	4,817	1,27	402,	,9	1,27	402,	,9

* Design Condition

PDF-XChange Editor Click to BUY NOW! www.pdf-xchange.com

Tempimų įlinkių **montažinis** Atstojamasis tarpatramis: 29 m

H Tens (N)	442,	436,	431,	427,	422,	418,	416,	413,	411,
Temp C >	-5,	0,	5,	10,	15,	20,	25,	30,	35,
Sag Span	Meter	Meter	Meter	Meter	Meter	Meter	Meter	Meter	Meter
29,0	1,15	1,16	1,18	1,19	1,20	1,21	1,22	1,23	1,24

Ruling Span= 29,0 Mtrs

Tempimų įlinkių **nusistovėjęs** Atstojamasis tarpatramis: 29 m

H Tens (N)	441,	435,	430,	426,	421,	418,	416,	413,	411,
Temp C >	-5,	0,	5,	10,	15,	20,	25,	30,	35,
Sag Span	Meter	Meter	Meter	Meter	Meter	Meter	Meter	Meter	Meter
29,0	1,15	1,17	1,18	1,19	1,20	1,21	1,22	1,23	1,24

Ruling Span= 29,0 Mtr

PDF-XChange Editor Click to BUY NOW! www.pdf-xchange.com

INŽINERINIAI SKAIČIAVIMAI

1. BENDRIEJI DUOMENYS 1

1.1 PRIVALOMIEJI PROJEKTO RENGIMO DOKUMENTAI 1

2. BENDRIEJI PAŽINTINIAI DUOMENYS APIE STATINIO SKAIČIAVIMUS 3

2.1 GEOLOGINĖS IR HIDROGEOLOGINĖS SĄLYGOS 4
2.2 APKROVŲ DERINIAI IR PATIKIMUMO KOEFICIENTAI 4
2.3 PAMATŲ PROJEKTAVIMUI TAIKOMI DALINIAI PATIKIMUMO KOEFICIENTAI 4
2.4 PATIKIMUMAS IR ILGAAMŽIŠKUMAS 5
2.5 APKROVOS 5
2.6 NUOLATINĖS APKROVOS 5
2.7 VĖJO APKROVOS 6
2.8 SNIEGO APKROVOS 7
2.9 TRANSPORTAVIMO / MONTAVIMO APKROVOS 7
2.10 APŠALO APKROVA 7

3. ASĮ ATRAMOS 8

3.1 TRIPOLIO SKYRIKLIO ATRAMA 8
3.2 SROVĖS TRANSFORMATORIO ATRAMA 27
3.3 DUJINIO JUNGTUVO ATRAMA 48
3.4 ATRAMINIO IZOLIATORIAUS ATRAMA 74

4. ASĮ ATRAMŲ PAVOJINGIAUSIO PAMATŲ VARIANTO TIKRINIMAS 94

5. VALDYMO PULTO ATRAMINĖS KONSTRUKCIJOS 103

5.1 VALDYMO PULTO PLIENINĖS ATRAMINĖS KONSTRUKCIJOS 104
5.2 VALDYMO PULTO GELŽBETONINĖ ATRAMINĖ PLOKŠTĖ 143
5.3 VALDYMO PULTO PAMATAI 149

6. ŽAIBOLAIDŽIO PAMATAI 157

6.1 ŽAIBOLAIDŽIO APKROVOS 157
6.2 ŽAIBOLAIDŽIO PAMATAS 158

7. PORTALO KONSTRUKCIJOS 166

7.1 PORTALO PLIENINĖS KONSTRUKCIJOS 166
7.2 PORTALO PAMATINĖS KONSTURKCIJOS 197
7.3 PORTALO INKARINIAI VARŽTAI 205

1. BENDRIEJI DUOMENYS

1.1 PRIVALOMIEJI PROJEKTO RENGIMO DOKUMENTAI

Statybinių konstrukcijų techninio darbo projekto (toliau TDP) inžineriniai skaičiavimai ir sprendiniai

Brėžinio ir jame pateiktos informacijos dauginimas ir platinimas trečiosioms šalims draudžiamas

0	**2026-05**	Statybos leidimui, konkursui, statybai
Laida	Išleidimo data	Laidos statusas. Keitimo priežastis (jei taikoma)

Kval. patv. dok. Nr.	UAB „TETAS“ Planavimo ir kontrolės departamentas Projektavimo skyrius	STATINIO PROJEKTO PAVADINIMAS Inžinerinių tinklų (elektros tinklų) -110/10 kV Vandžiogalos TP, Mėklos g. 13, Vandžiogala, Kauno raj. sav., 110 kV skirstyklos rekonstravimo projektas	
		DOKUMENTO PAVADINIMAS Inžineriniai skaičiavimai	LAIDA 0
LT	STATYTOJAS / UŽSAKOVAS LITGRID AB	DOKUMENTO ŽYMUO 269-XX-TDP-SK-T1.IS	LAPAS 1 / LAPŲ 209

PDF-XChange Editor Click to BUY NOW! www.pdf-xchange.com

a parengti pagal Lietuvos Respublikoje galiojančių normatyvinių dokumentų, reglamentuojančių statinių konstrukcijų projektavimo veiklą, reikalavimus ir technines užduotis gautas iš užsakovo bei projekto dalių.

PAGRINDINIAI NORMATYVINIAI, KITI DOKUMENTAI IR DUOMENYS, KURIAIS VADOVAUJANTIS PARENGTAS PROJEKTAS / PROJEKTO DALIS

TDP statybinių konstrukcijų skaičiavimo pagrindas yra techninės užduotys gautos iš užsakovo ir kitų projekto dalių, bei Lietuvoje galiojantys normatyviniai dokumentai statybinių konstrukcijų projektavimui:

- Užsakovo projektavimo užduotis konstrukcinei projekto daliai;
- elektros projekto dalies techninė užduotis konstrukcijų projektavimui.

Projekto dalis parengta vadovaujantis pagrindiniais normatyviniais ir kitais dokumentais, kurių sąrašas pateiktas lentelėje.

Eil. Nr.	Dokumento žymuo	Dokumento pavadinimas
1.	Nr. I-1240	LR Statybos įstatymas
2.	XIII-2166	LR Specialiųjų žemės naudojimo sąlygų įstatymas
3.	STR 1.04.04:2017	„Statinio projektavimas, projekto ekspertizė“
4.	STR 2.03.01:2019	„Statinių prieinamumas“
5.	STR 2.06.04:2014	„Gatvės ir vietinės reikšmės keliai. Bendrieji reikalavimai“
6.	LST 1516:2015	„Statinio projektas. Bendrieji įforminimo reikalavimai“
7.	KPT SDK 19	„Automobilių kelių standartizuotų dangų konstrukcijų projektavimo taisyklės“
8.	Nr. I-2223	LR Aplinkos apsaugos įstatymas
9.	Nr. VIII-1881	LR Elektros energetikos įstatymas
10.	EĮĮBT. 2012-02-03, įsakymas Nr. 1-22	Elektros įrenginių įrengimo bendrosios taisyklės
11.	STR 1.01.02:2016	„Normatyviniai statybos techniniai dokumentai“
12.	STR 1.01.03:2017	„Statinių klasifikavimas“
13.	STR 1.01.08:2002	„Statinio statybos rūšys“
14.	STR 1.01.04:2015	„Statybos produktų, neturinčių darniųjų techninių specifikacijų, eksploatacinių savybių, pastovumo vertinimas, tikrinimas ir deklaravimas. Bandymų laboratorijų ir sertifikavimo įstaigų paskyrimas. Nacionaliniai techniniai įvertinimai ir techninio vertinimo įstaigų paskyrimas ir paskelbimas“
15.	STR 1.04.02:2011	„Inžineriniai geologiniai ir geotechniniai tyrimai“
16.	STR 1.12.06:2002	„Statinio naudojimo paskirtis ir gyvavimo trukmė“
17.	STR 1.05.01:2017	„Statybą leidžiantys dokumentai. Statybos užbaigimas. Statybos sustabdymas. Savavališkos statybos padarinių šalinimas. Statybos pagal neteisėtai išduotą statybą leidžiantį dokumentą, padarinių šalinimas.“
18.	STR 1.06.01:2016	„Statybos darbai. Statinio statybos priežiūra“
19.	STR 1.07.03:2017	„Statinių techninės ir naudojimo priežiūros tvarka Naujų nekilnojamojo turto kadastro objektų formavimo tvarka“
20.	STR 2.01.01(1):2005	„Esminis statinio reikalavimas. Mechaninis atsparumas ir pastovumas“
21.	STR 2.01.01(3):1995	„Esminiai statinio reikalavimai. Higiena, sveikata, aplinkos apsauga“
22.	STR 2.01.01(4):2008	„Esminis statinio reikalavimas. Naudojimo sauga“

PDF-XChange Editor Click to BUY NOW! www.pdf-xchange.com

Eil. Nr.	Dokumento žymuo	Dokumento pavadinimas
23.	STR 2.05.03:2003	„Statybinių konstrukcijų projektavimo pagrindai“
24.	STR 2.05.04:2003	„Poveikiai ir apkrovos“
25.	STR 2.05.05:2005	„Betoninių ir gelžbetoninių konstrukcijų projektavimas“
26.	STR 2.05.08:2005	„Plieninių konstrukcijų projektavimas. Pagrindinės nuostatos“
27.	STR 2.05.21:2016	„Geotechninis projektavimas. Bendrieji reikalavimai“
28.	STR 2.01.12:2024	„Statybinė klimatologija“
29.	DT 5-00	„Saugos ir sveikatos taisyklės statyboje“
30.	LST EN 1516:2015	„Statinio projektas. Bendrieji įforminimo reikalavimai“

Projekto dalis parengta taip pat vadovaujantis ir kitais, lentelėje nepaminėtais, galiojančiais normatyviniais ir kitais dokumentais, reglamentuojančiais projektavimo veiklą.

2. BENDRIEJI PAŽINTINIAI DUOMENYS APIE STATINIO SKAIČIAVIMUS

Atlikti pirminiai statybinių konstrukcijų inžinieriniai skaičiavimai (TDP lygio). Skaičiavimai atlikti baigtinių elementų metodu.

Betoninių ir gelžbetoninių konstrukcijų medžiagos patikimumo koeficientas:

γ_s – betono dalinis patikimumo koeficientas: apskaičiuojant gelžbetonines konstrukcijas saugos ribiniam būviui – 1,5; apskaičiuojant tinkamumo ribiniam būviui – 1,0. Strypinei armatūrai γ_s=1,1.

Plieninių konstrukcijų (lakštinių, ilgųjų valcuotųjų, tuščiavidurių statybinių profiliuočių) medžiagos patikimumo koeficiento γ_M =1,1. Jis taikomas skaičiuojant konstrukcijų stiprumą, kai naudojamas plieno charakteristinis stipris pagal stiprumo ribą. Virintinės (lydytinės) siūlės metalo medžiagos patikimumo koeficiento γ_{Mw} reikšmės imamos lygios: 1,25 – kai $f_{vw,u}$ ne didesnis nei 560 N/mm^2; 1,35 – kai $f_{vw,u}$ lygus 610 N/mm^2 ar didesnis.

Daliniai koeficientai grunto rodikliams:

- vidinės trinties kampo tangentas, efektyvioji sankiba γ_M =1,0 (M1, antras projektavimo atvejis);
- kerpamasis stipris nedrenuojant, gniuždomasis stipris γ_M =1,0 (M1, antras projektavimo atvejis);
- svorio tankis γ_M =1,0 (M1, antras projektavimo atvejis).

Daliniai ir koreliacijos koeficientai ribiniams atlaikymo būviams bei rekomenduojamos vertės imami iš LST EN 1997-1:2004.

Laikančiųjų konstrukcijų ribiniai įlinkiai ne didesni kaip nurodyta STR 2.05.08:2005.

Pagal STR 2.05.21:2016 2 priedo 1 lent. leistinas santykinis pamatų nuosėdis yra 0,0025, posvyris 0,0025, nuosėdis neribojamas. Ribinės pamato nuokrypos neturi viršyti 0,1m.

Kitoms rėminėms konstrukcijoms - STR 2.05.08:2005 103 punkto reikalavimus.

Gniuždomų strypų iš pavienių kampuočių pastovumas apskaičiuojamas pagal STR 2.05.08:2005 337p., 339p. reikalavimus.

VIDINIO NAUDOJIMO INFORMACIJA

2.1 GEOLOGINĖS IR HIDROGEOLOGINĖS SĄLYGOS

Geologiniai tyrimai atlikti UAB „Geoinžinerija“ 2023 m sausio mėn.

Lauko tyrimų metu buvo išgręžti 3 gręžiniai iki 10m gylio. Atsižvelgiant į genetines formavimosi sąlygas, litologinę sudėtį ir fizines mechanines savybes tyrimų plote išskirti 6 inžineriniai geologiniai sluoksniai. Tyrimo metu tyrimų plote požeminis vanduo (podirvio, gruntinis) slūgsojo visuose gręžiniuose 1,0 – 5,1 m (54,17 – 58,44 m abs. a.) gylyje nuo esamo žemės paviršiaus.

2.2 APKROVŲ DERINIAI IR PATIKIMUMO KOEFICIENTAI

Projektuojant konstrukcinius elementus (žr. STR 2.05.04:2003 67 p.) reikia tikrinti skaičiuotines poveikių reikšmes.

1 lentelė. Deriniai ir patikimumo koeficientai

Nuolatinė ir trumpalaikė skaičiuotinės situacijos	Nuolatiniai poveikiai		Vyraujantysis kintamasis poveikis *	Kartu veikiantys kintamieji poveikiai *	
	Nepalankūs	Palankūs		Pagrindinis (jei yra)	Kiti
(6.4) išraiška	$\gamma_{Gj,\,sup}\,G_{kj,\,sup}$	$\gamma_{Gj,\,inf}\,G_{kj,\,inf}$	$\gamma_{Q,1}\,Q_{k,1}$		$\gamma_{Q,\,i}\,\psi_{0,\,i}\,Q_{k,\,i}$
(6.4a) išraiška	$\gamma_{Gj,\,sup}\,G_{kj,\,sup}$	$\gamma_{Gj,\,inf}\,G_{kj,\,inf}$		$\gamma_{Q,1}\,\psi_{0,1}\,Q_{k,1}$	$\gamma_{Q,\,i}\,\psi_{0,\,i}\,Q_{k,\,i}$
(6.4b) išraiška	$\xi\gamma_{Gj,\,sup}\,G_{kj,\,sup}$	$\gamma_{Gj,\,inf}\,G_{kj,\,inf}$	$\gamma_{Q,1}\,Q_{k,1}$		$\gamma_{Q,\,i}\,\psi_{0,\,i}\,Q_{k,\,i}$

Pastabos:

6.4a ir 6.4b išraiškos gautos modifikuojant 6.4 išraišką;

Taikomos šios γ ir ξ reikšmės:

- $\gamma_{Gj,\,sup} = 1{,}35$;
- $\gamma_{Gj,\,inf} = 1{,}0$;
- $\gamma_{Q,1} = 1{,}3$, kai poveikis nepalankus ($\gamma_{Q,1} = 0$, kai palankus);
- $\gamma_{Q,\,i} = 1{,}3$, kai poveikis nepalankus ($\gamma_{Q,\,i} = 0$, kai palankus).

Pagal sudarytus derinius pateikti konstrukcinių elementų skaičiavimai.

2.3 PAMATŲ PROJEKTAVIMUI TAIKOMI DALINIAI PATIKIMUMO KOEFICIENTAI

2 lentelė. Pamatų projektavimui daliniai patikimumo koeficientai

Pavadinimas	**Žymuo**	**Rodiklių vertė**	
		A1+M1+R2	**A2+M2+R3**
A grupė taikoma poveikiams ir poveikių efektams			
Nuolatiniai -nepalankūs	γG	1,35	1,0
Nuolatiniai -palankūs		1,0	1,0
Kintamieji-nepalankūs	γQ	1,3	1,3
Kintamieji-palankūs		0	0
M grupė – grunto rodikliams			
Vidinės trinties kampo tangentas (a)	$\gamma(tg\varphi')$	1,0	1,25

PDF-XChange Editor Click to BUY NOW! www.pdf-xchange.com

Efektyvioji sankiba	$\gamma_{c'}$	1,0	1,25
Kerpamasis stipris nedrenuojant	γ_{cu}	1,0	1,4
Nevaržomas gniuždomasis stipris	γ_{qu}	1,0	1,4
Savitasis sunkis	γ_{γ}	1,0	1,0
R grupė – laikomosios galios vertėms			
Sekliems pamatams			
Laikomoji galia (gilusis suirimas)	$\gamma_{R;v}$	1,4	1,0
Atsparumas slydimui (paviršinis slydimas)	$\gamma_{R;h}$	1,1	1,0
Poliniams pamatams taikomi koeficientai			
Polio pado pagrindo laikomoji galia	γ_b	1,1	1,0
Polio pagrindo prie polio kamieno kerpamoji laikomoji galia	γ_s	1,1	1,0
Polio pagrindo suminė laikomoji galia	γ_t	1,1	1,0
Tempiamo polio pagrindo laikomoji galia	$\gamma_{s;t}$	1,15	1,0
Polio pado pagrindo laikomoji galia	γ_b	1,1	1,0
Polio pagrindo prie polio kamieno kerpamoji laikomoji galia	γ_s	1,1	1,0
Polio pagrindo suminė laikomoji galia	γ_t	1,1	1,0
Tempiamo polio pagrindo laikomoji galia	$\gamma_{s;t}$	1,15	1,1
a Šis koeficientas taikomas kampo tangentui (tgφ‘).			

2.4 PATIKIMUMAS IR ILGAAMŽIŠKUMAS

Projektuojami k-jos priskiriamos RC2 patikimumo klasei bei CC1 pasekmių klasei. Poveikių koeficientas KFI=1,0.

Pagal patikimumą ir ilgaamžiškumą statiniai priskiriami S4, kurių skaičiuotinis eksploatacinis laikotarpis - 50 m.

Plieno konstrukcijų ilgaamžiškumas užtikrinamas numatant plieno k-jų apsaugą - cinkuojant.

2.5 APKROVOS

Apkrovų dydžiai ir patikimumo koeficientai priimti pagal STR 2.05.04:2003, įvertinant ir EĮĮT-2011 taisyklių reikalavimus, bei pagal pateiktas E projekto dalies užduotis.

Apkrova statybos metu. Statybos metu apkrovos, atsirandančios nuo statybinių mechanizmų, medžiagų sandėliavimo ir kito, neturi viršyti pagrindinių laikančių konstrukcijų apkrovų, kurios betarpiškai veikia jas. Vibracija ir triukšmas. Įrengimų, kurie sukeltų neleistinas vibracijas, nėra. Įrengimų atramos turi būti įrengti pagal iš gamyklos gamintojos gautas technines charakteristikas, užtikrinant atramų stiprumą, patikimumą bei minimalų vibracijų leistiną dydį perduodama pastato konstrukcijoms.

2.6 NUOLATINĖS APKROVOS

Nuolatines apkrovas sudaro konstrukcijų nuosavas svoris ir nuolatinės pakrovos nuo įrenginių. Nuosavas konstrukcijų svoris yra automatiškai įvertinamas konstrukcijų skaičiavimo programose. Apkrovos patikimumo koeficientas nuolatinėms apkrovoms: saugos ribiniam būviui – 1,35, kai poveikis nepalankus (1,00, kai poveikis palankus); tinkamumo ribiniam būviui visais atvejais 1,00.

PDF-XChange Editor Click to BUY NOW! www.pdf-xchange.com

.entelė. Nuolatinės įrenginių apkrovos

Įrenginys	Masė	Apkrova, kN
110kV tripolis skyriklis su įžeminimo peiliais iš vienos pusės	900 kg	8,83
110kV tripolis skyriklis be įžemiklių	690 kg	6,77
110kV tripolis skyriklis su įžeminimo peiliais iš dviejų pusių	1100 kg	10,79
110kV atraminis izoliatorius	180 kg	1,77
110kV tripolis dujinis jungtuvas	1100 kg	10,79
110kV tripolis skyriklis su įžeminimo peiliais iš vienos pusės	900 kg	8,83
110kV įtampos transformatorius	1100 kg	10,79
110kV 2-os linijos iškrovos klasės viršįtampių ribotuvas	105 kg	1,03
110kV 3-ios linijos iškrovos klasės viršįtampių ribotuvas	105 kg	1,03
110kV srovės transformatorius	900 kg	8,83

2.7 VĖJO APKROVOS

Vėjo apkrovų rajonas – I, atskaitinis vėjo greičio reikšmė $v_{ref,0}$=24m/s. Vietovės kategorija A.

Apkrovos patikimumo koeficientas vėjo apkrovoms: saugos ribiniam būviui – 1,30, kai poveikis nepalankus (0, kai poveikis palankus); tinkamumo ribiniam būviui, kai poveikis nepalankus 1,00. Derinio koeficientai ψ_0=0,6; ψ_1=0,2; ψ_2=0.

Vėjo slėgio reikšmės į konstrukciją ir jos elementus paskaičiuotos taikant STR 2.05.04:2003 4 priedo 1 apkrovos paskirstymo schema konstrukcijoms ir STR 2.05.04:2003 4 priedo 1 schemos apkrovos koeficientus technologiniai/inžineriniai įrangai.

Konstrukciją ar konstrukcinį elementą veikiančią vėjo slėgio jėgą Fw apskaičiuojama tiesiogiai pagal išraišką

$F_w = (w_{me,t}) \cdot A_{ref}$;

Vidutinė slėgio į išorinius konstrukcijos paviršius dedamoji wme apskaičiuojama, taikant išraišką:

$w_{me,t} = q_{ref} \cdot c(z) \cdot c_t$

Vėjo apkrovų rajonas – I, atskaitinis vėjo greitis qref =0,36 kN/m2 (vėjo greičio atskaitinė reikšmė vref,0=24m/s). Vėjo ir ledo apkrovos laidams jau yra įvertintos E projekto dalies užduotyje.

Vidutinė vėjo slėgio reikšmė į paviršius 10m aukštyje:

$W_{me} = q_{ref} \cdot c_z \cdot c_e = 0{,}36 \cdot 1{,}0 \cdot 1{,}4 = 0{,}504 kN/m^2$

2.8 SNIEGO APKROVOS



Sniego apkrovos rajonas – I, sniego antžeminės apkrovos s_k charakteristinė reikšmė 1,2kN/m^2.

Apkrovos patikimumo koeficientas sniego apkrovoms: saugos ribiniam būviui – 1,30, kai poveikis nepalankus (0, kai poveikis palankus); tinkamumo ribiniam būviui, kai poveikis nepalankus 1,00. Derinio koeficientai ψ_0=0,7; ψ_1=0,5; ψ_2=0,2.

Pagal PU TS sniego apkrova valdymo pultui nemažesnė nei $s_k = 1{,}6kN/m^2$, todėl skaičiavimuose priimama nepalankesnė reikšmė

$s = \mu \cdot C_e \cdot C_t \cdot s_k$

0°≤α≤30°, μ1= 1,0.

$C_t = 1$

Sniego apkrova:

Sniego danga pasiskirsto tolygiai:

μ=1,0, tai $s = 1{,}0 \cdot 1{,}0 \cdot 1{,}0 \cdot 1{,}6 = 1{,}6\ \mathrm{kN/m2}$

Sniego apkrovos statiniams žymios įtakos neturi, tačiau jas įtakoja apledėjimo apkrovos (laidams). Apledėjimo apkrovos yra įvertintos E dalyje ir pateiktos užduotyje.

2.9 TRANSPORTAVIMO / MONTAVIMO APKROVOS

Surenkamo g/b elementams darbo projekte turi būti įvertintos transportavimo/montavimo apkrovos, kurios vertinamos nuo savojo svorio įvertinus dinamiškumo koeficientus: 1,6 – transportuojant, 1,4 – keliant ir montuojant.

Papildomai apkrauti/įtempti konstrukcijų statybos metu negalima. Konstrukcijos neskaičiuotos, kad jos bus veikiamos papildomų apkrovų statybos metu.

2.10 APŠALO APKROVA

Apšalo rajonas – i, pagal STR 2.01.12:2024 apšalo storis 6,2 mm.

PDF-XChange Editor Click to BUY NOW! www.pdf-xchange.com

PDF-XChange Editor Click to BUY NOW! www.pdf-xchange.com

3. ASĮ ATRAMOS

3.1 TRIPOLIO SKYRIKLIO ATRAMA

Projektuojamas plieninis rėmas. Visi rėmo konstrukcijų skaičiavimai atlikti Scia engineer konstrukcijų skaičiavimo programa.

Atraminį rėma sudaro:

- Dvi vamzdinio profilio kolonos rėmo plokštumoje standžiai sujungtos su pamatu per inkarinius varžtus;
- Sudvejinta traversa iš UPN profilių
- Traversa su kolona jungiama varžtais – standžiai.
- Skaičiuojamoji schema – rėmas, skaičiuojamieji ilgiai priimama pagal sudarytą schemą skaičiuojamajame modelyje.
- Laikančiųjų konstrukcijų plienas S355J2.

4 lentelė. Gniuždomųjų elementų ribinis liaunis

Konstrukcijų elementai	Gniuždomųjų elementų ribinis liaunis
1. Juostos, atraminiai spyriai ir statramsčiai, perduodantys atramines reakcijas: a) plokščiųjų santvarų, struktūrinių konstrukcijų ir erdvinių konstrukcijų (iki 50 m aukščio) iš vamzdžių ir dvigubų kampuočių;	180 – 60α
Žymenys: $\alpha = \frac{N_{Ed}}{N_{Rd}}$ – koeficientas, imamas ne mažesnis kaip 0,5 (būtinais atvejais apskaičiuojant N_{Rd} vietoj φ imamas φe).	

5 lentelė. Tempiamųjų elementų ribinis liaunis

Konstrukcijų elementai	Tempiamųjų elementų ribinis liaunis, kai konstrukciją veikia apkrovos		
	dinaminės (tiesiogiai veikiančios konstrukciją)	statinės	kranų (žr. 4 pastabą) ir geležinkelio sąstatų
6. Juostos, statramsčių ir skersinių sijų atraminiai spyriai, elektros linijų, atvirų skirstomųjų įrenginių ir transporto linijų kontaktinių tinklų skersinių sijų templės	250	-	-
Pastabos: 1. Konstrukcijos, kurios neveikia dinaminės apkrovos, tempiamųjų elementų liaunis tikrinamas tik vertikaliojoje plokštumoje. 2. Tempiamųjų iš anksto įtemptųjų elementų liaunis neribojamas. 3. Tempiamųjų elementų, kurių įrąžos ženklas gali pasikeisti dėl pavojingos apkrovų padėties, ribinis liaunis nustatomas kaip gniuždomųjų elementų; šiuo atveju jungiamieji intarpai sudėtinio skerspjūvio elementams įrengiami ne rečiau kaip kas 40i. 4. Dinaminėms apkrovoms (kurios tiesiogiai veikia konstrukcijas) priskiriamos apkrovos patvarumui skaičiuoti arba skaičiuojant įvertinti dinaminius koeficientus.			

6 lentelė. Konstrukcijų elementų ribiniai poslinkiai ir įlinkai

Konstrukcijos apibudinimas ir nuokrypio kryptis	Atramų santykinės nuokrypos	Santykiniai traversų įlinkiai (tarpatramio arba gembės ilgiui)			
		Vertikalieji		Horizontalieji	
		tarpatramyje	gembėje	tarpatramyje	gembėje

PDF-XChange Editor
Click to BUY NOW!
www.pdf-xchange.com

5. Atviros skirstomosios įrangos atramos išilgai laidų	1/100	1/200	1/70	1/200	1/70
6. Atviros skirstomosios įrangos atramos skersai laidų	1/70	Neribojama	Neribojama	Neribojama	Neribojama

Pastabos: 1. Kai yra avariniai ir montažiniai režimai, atviros skirstomosios įrangos atramų ir oro linijų traversų atramų nuokrypiai nenormuojami.
2. Nuokrypiai ir įlinkiai, pateikti 7 ir 8 poz., turi būti sumažinti, jei įrangos eksploatacijos techninės sąlygos numato griežtesnius apribojimus.

Analysis model

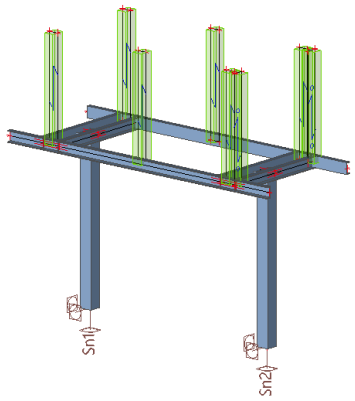

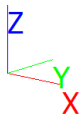

Medžiagos

Steel EC3

Name	ρ [kg/m³]	E_{mod} [MPa]	μ	Lower limit [mm]	Upper limit [mm]	F_y [MPa]	F_u [MPa]
		G_{mod} [MPa]	α [m/mK]				
S 355	7850,00	2,1000e+05	0.3	0	40	355,0	490,0
		8,0769e+04	0,01e-003	40	80	335,0	470,0

Skerspjūviai

CS2		
Type	SHS180/180/6.0	
Formcode	2 - Rectangular hollow section	
Shape type	Thin-walled	
Item material	S 355	
Fabrication	rolled	
Flexural buckling y-y, Flexural buckling z-z	a	a
A [m²]	4,1400e-03	
A_y [m²], A_z [m²]	2,0683e-03	2,0683e-03
A_L [m²/m], A_D [m²/m]	7,0500e-01	1,3661e+00

PDF-XChange Editor Click to BUY NOW! www.pdf-xchange.com

PDF-XChange Editor Click to BUY NOW! www.pdf-xchange.com

$c_{Y.UCS}$ [mm], $c_{Z.UCS}$ [mm]	90	90
α [deg]	0,00	
I_y [m⁴], I_z [m⁴]	2,0770e-05	2,0770e-05
i_y [mm], i_z [mm]	71	71
$W_{el.y}$ [m³], $W_{el.z}$ [m³]	2,3100e-04	2,3100e-04
$W_{pl.y}$ [m³], $W_{pl.z}$ [m³]	2,6900e-04	2,6900e-04
$M_{pl.y.+}$ [Nm], $M_{pl.y.-}$ [Nm]	95482,02	95482,02
$M_{pl.z.+}$ [Nm], $M_{pl.z.-}$ [Nm]	95482,02	95482,02
d_y [mm], d_z [mm]	0	0
I_t [m⁴], I_w [m⁶]	3,2150e-05	9,4478e-08
β_y [mm], β_z [mm]	0	0
Picture	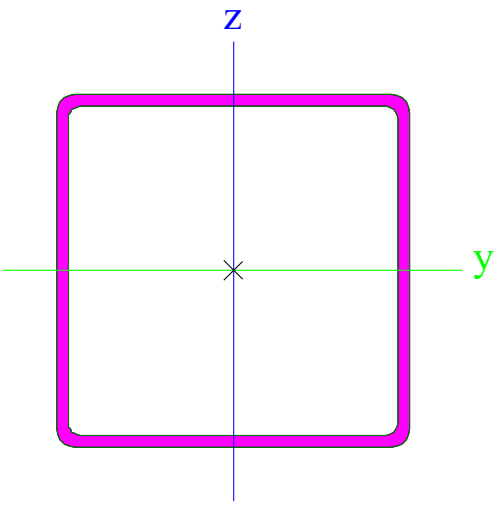	

CS3		
Type	UPN160	
Formcode	5 - Channel section	
Shape type	Thin-walled	
Item material	S 355	
Fabrication	rolled	
Flexural buckling y-y, Flexural buckling z-z	c	c
A [m²]	2,4000e-03	
A_y [m²], A_z [m²]	1,3168e-03	1,1998e-03
A_L [m²/m], A_D [m²/m]	5,4472e-01	5,4472e-01
$c_{Y.UCS}$ [mm], $c_{Z.UCS}$ [mm]	18	80
α [deg]	0,00	
I_y [m⁴], I_z [m⁴]	9,2500e-06	8,5300e-07
i_y [mm], i_z [mm]	62	19
$W_{el.y}$ [m³], $W_{el.z}$ [m³]	1,1600e-04	1,8300e-05
$W_{pl.y}$ [m³], $W_{pl.z}$ [m³]	1,3800e-04	3,5200e-05
$M_{pl.y.+}$ [Nm], $M_{pl.y.-}$ [Nm]	48840,79	48840,79
$M_{pl.z.+}$ [Nm], $M_{pl.z.-}$ [Nm]	12480,08	12480,08
d_y [mm], d_z [mm]	-40	0
I_t [m⁴], I_w [m⁶]	7,3900e-08	3,7645e-09
β_y [mm], β_z [mm]	0	173

PDF-XChange Editor Click to BUY NOW! www.pdf-xchange.com

PDF-XChange Editor Click to BUY NOW! www.pdf-xchange.com

ture	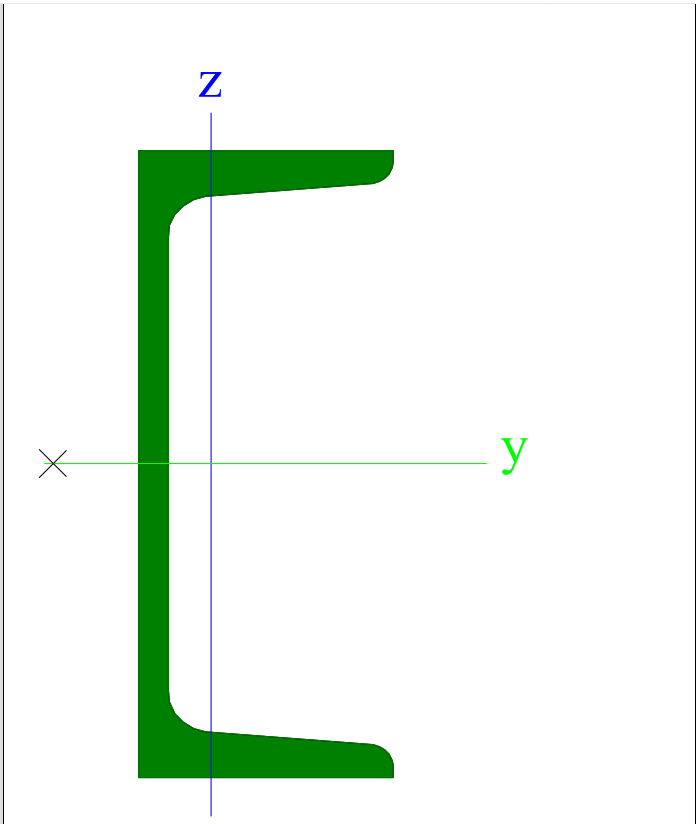

CS4		
Type	Full rectangular	
Detailed	20; 270	
Formcode	7 - Full rectangular section	
Shape type	Thin-walled	
Item material	S 355	
Fabrication	rolled	
Flexural buckling y-y, Flexural buckling z-z	c	c
A [m^2]	5,4000e-03	
A_y [m^2], A_z [m^2]	4,5000e-03	4,5000e-03
A_L [m^2/m], A_D [m^2/m]	5,8000e-01	5,8000e-01
$c_{Y.UCS}$ [mm], $c_{Z.UCS}$ [mm]	135	10
α [deg]	0,00	
I_y [m^4], I_z [m^4]	1,8000e-07	3,2805e-05
i_y [mm], i_z [mm]	6	78
$W_{el.y}$ [m^3], $W_{el.z}$ [m^3]	1,8000e-05	2,4300e-04
$W_{pl.y}$ [m^3], $W_{pl.z}$ [m^3]	2,7000e-05	3,6450e-04
$M_{pl.y.+}$ [Nm], $M_{pl.y.-}$ [Nm]	9585,00	9585,00
$M_{pl.z.+}$ [Nm], $M_{pl.z.-}$ [Nm]	129397,50	129397,50
d_y [mm], d_z [mm]	0	0
I_t [m^4], I_w [m^6]	6,8640e-07	0,0000e+00
β_y [mm], β_z [mm]	0	0
Picture	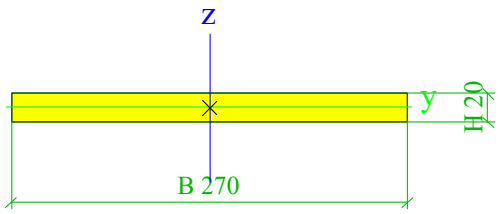	

Explanations of symbols	
Formcode	h - Height b - Width s - Thickness r - Outer radius r1 - Inner radius

PDF-XChange Editor Click to BUY NOW! www.pdf-xchange.com

PDF-XChange Editor Click to BUY NOW! www.pdf-xchange.com

planations of symbols	
A	Area
A_y	Shear Area in principal y-direction
A_z	Shear Area in principal z-direction
A_L	Circumference per unit length
A_D	Drying surface per unit length
$c_{Y.UCS}$	Centroid coordinate in Y-direction of Input axis system
$c_{Z.UCS}$	Centroid coordinate in Z-direction of Input axis system
$I_{Y.LCS}$	Second moment of area about the YLCS axis
$I_{Z.LCS}$	Second moment of area about the ZLCS axis
$I_{YZ.LCS}$	Product moment of area in the LCS system
α	Rotation angle of the principal axis system
I_y	Second moment of area about the principal y-axis
I_z	Second moment of area about the principal z-axis
i_y	Radius of gyration about the principal y-axis
i_z	Radius of gyration about the principal z-axis
$W_{el.y}$	Elastic section modulus about the principal y-axis
$W_{el.z}$	Elastic section modulus about the principal z-axis
$W_{pl.y}$	Plastic section modulus about the principal y-axis
$W_{pl.z}$	Plastic section modulus about the principal z-axis
$M_{pl.y.+}$	Plastic moment about the principal y-axis for a positive My moment
$M_{pl.y.-}$	Plastic moment about the principal y-axis for a negative My moment
$M_{pl.z.+}$	Plastic moment about the principal z-axis for a positive Mz moment
$M_{pl.z.-}$	Plastic moment about the principal z-axis for a negative Mz moment
d_y	Shear center coordinate in principal y-direction measured from the centroid
d_z	Shear center coordinate in principal z-direction measured from the centroid
I_t	Torsional constant
I_w	Warping constant
β_y	Mono-symmetry constant about the principal y-axis
β_z	Mono-symmetry constant about the principal z-axis

Elementai

Name	Cross-section	Material	Length [m]	Beg. node	End node	Type
B1	CS2 - SHS180/180/6.0	S 355	2,350	N41	N2	column (100)
B2	CS2 - SHS180/180/6.0	S 355	2,350	N42	N4	column (100)
B3	CS3 - UPN160	S 355	4,400	N6	N5	beam (80)
B4	CS3 - UPN160	S 355	4,400	N7	N8	beam (80)
B5	CS4 - Full rectangular (20; 270)	S 355	0,270	N11	N12	beam (80)
B6	CS3 - UPN160	S 355	1,570	N13	N14	beam (80)
B7	CS3 - UPN160	S 355	1,570	N15	N16	beam (80)
B8	CS3 - UPN160	S 355	1,570	N17	N18	beam (80)
B9	CS3 - UPN160	S 355	1,570	N19	N20	beam (80)
B10	CS4 - Full rectangular (20; 270)	S 355	0,270	N21	N22	beam (80)

Elementai

PDF-XChange Editor
Click to BUY NOW!
www.pdf-xchange.com

PDF-XChange Editor
Click to BUY NOW!
www.pdf-xchange.com

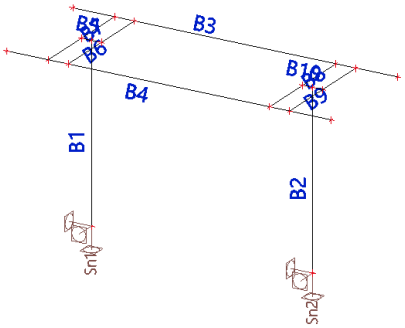

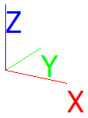

Atramos

Name	Node	System	Type	X	Y	Z	Rx	Ry	Rz
Sn1	N41	GCS	Standard	Rigid	Rigid	Rigid	Rigid	Rigid	Rigid
Sn2	N42	GCS	Standard	Rigid	Rigid	Rigid	Rigid	Rigid	Rigid

Apkrovos

Apkrovos - LC1

Name	Description	Action type	Load group	Direction
	Spec	Load type		
LC1	Nuolatine apkrova	Permanent	Nuolatinis	-Z
		Self weight		

LC2 / Tot. value / Value

PDF-XChange Editor
Click to BUY NOW!
www.pdf-xchange.com

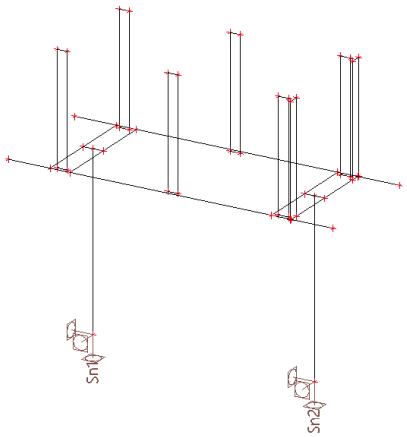

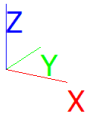

Apkrovos - LC2

Name	Description	Action type	Load group	Master load case
	Spec	Load type		
LC2	Vejo apkrova, šiaurė	Variable	Vejo	None
	Static wind	Static		

LC2 / Tot. value / Value

PDF-XChange Editor Click to BUY NOW! www.pdf-xchange.com

PDF-XChange Editor Click to BUY NOW! www.pdf-xchange.com

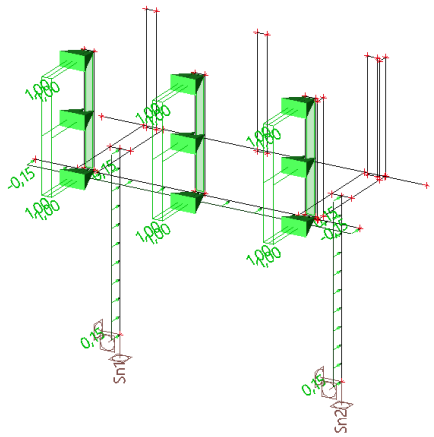

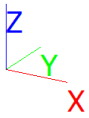

Apkrovos - LC4

Name	Description	Action type	Load group
	Spec	Load type	
LC4	Savasis svoris	Permanent	Savasis
		Standard	

LC2 / Tot. value / Value

PDF-XChange Editor
Click to BUY NOW!
www.pdf-xchange.com

PDF-XChange Editor
Click to BUY NOW!
www.pdf-xchange.com

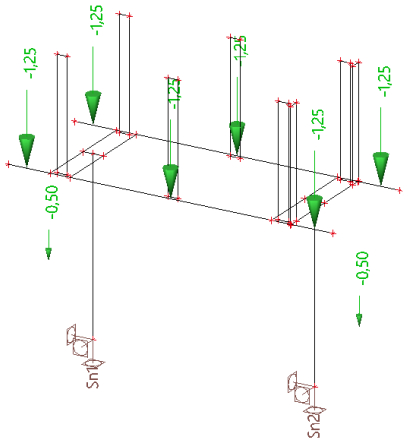

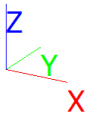

Apkrovos - LC3

Name	Description	Action type	Load group	Master load case
	Spec	Load type		
LC3	Vejo apkrova, rytai	Variable	Vejo	None
	Static wind	Static		

LC2 / Tot. value / Value

PDF-XChange Editor
Click to BUY NOW!
www.pdf-xchange.com

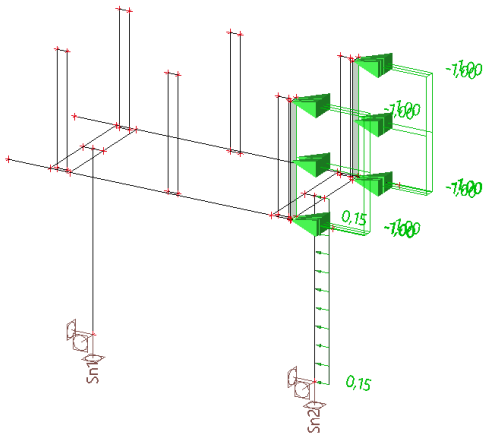

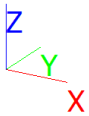

Kombinacijos

Name	Description	Type	Load cases	Coeff. [-]
Kombinacija 1		Linear - ultimate	LC1 - Nuolatine apkrova	1,350
Kombinacija 2		Linear - ultimate	LC1 - Nuolatine apkrova	1,350
			LC4 - Savasis svoris	1,350
Kombinacija 3		Linear - ultimate	LC1 - Nuolatine apkrova	1,350
			LC2 - Vejo apkrova, šiaurė	1,300
			LC4 - Savasis svoris	1,350
Kombinacija 4		Linear - ultimate	LC1 - Nuolatine apkrova	1,350
			LC4 - Savasis svoris	1,350
			LC3 - Vejo apkrova, rytai	1,300
Kombinacija 5		Linear - ultimate	LC1 - Nuolatine apkrova	1,350
			LC3 - Vejo apkrova, rytai	1,300
Kombinacija 6		Linear - ultimate	LC1 - Nuolatine apkrova	1,350
			LC2 - Vejo apkrova, šiaurė	1,300
Kombinacija 7		Linear - serviceability	LC1 - Nuolatine apkrova	1,000
			LC2 - Vejo apkrova, šiaurė	1,000
			LC4 - Savasis svoris	1,000
Kombinacija 8		Linear - serviceability	LC1 - Nuolatine apkrova	1,000
			LC4 - Savasis svoris	1,000
			LC3 - Vejo apkrova, rytai	1,000

Taškinės apkrovos

Name	Member	System	Value - F [kN]	Pos x [m]	Coor	Rep (n)
	Load case	Dir	Type		Orig	Regularly
Savasis1	B3	GCS	-1,25	0,250	Abso	1
	LC4 - Savasis svoris	Z	Force		From end	
Savasis2	B4	GCS	-1,25	0,250	Abso	1
	LC4 - Savasis svoris	Z	Force		From end	
Savasis3	B4	GCS	-1,25	0,250	Abso	1
	LC4 - Savasis svoris	Z	Force		From start	
Savasis4	B3	GCS	-1,25	0,250	Abso	1
	LC4 - Savasis svoris	Z	Force		From start	
Savasis5	B4	GCS	-1,25	0.500	Rela	1

PDF-XChange Editor Click to BUY NOW! www.pdf-xchange.com

PDF-XChange Editor Click to BUY NOW! www.pdf-xchange.com

Name	Member	System	Value - F [kN]	Pos x [m]	Coor	Rep (n)
	Load case	Dir	Type		Orig	Regularly
	LC4 - Savasis svoris	Z	Force		From start	
Savasis6	B3	GCS	-1,25	0.500	Rela	1
	LC4 - Savasis svoris	Z	Force		From start	
Savasis9	B1	GCS	-0,50	0,870	Abso	1
	LC4 - Savasis svoris	Z	Force		From start	
Savasis10	B2	GCS	-0,50	0,870	Abso	1
	LC4 - Savasis svoris	Z	Force		From start	

Linijinės apkrovos

Name	Member	Type	Dir	Value - P_1 [kN/m]	Pos x_1	Coor	Orig	Ecc ey [m]
	Load case	System	Distribution	Value - P_2 [kN/m]	Pos x_2	Loc		Ecc ez [m]
Vejas	B1	Force	Y	0,15	0.000	Rela	From start	0,000
	LC2 - Vejo apkrova, šiaurė	LCS	Uniform		1.000	Length		0,000
Vejas1	B2	Force	Y	0,15	0.000	Rela	From start	0,000
	LC2 - Vejo apkrova, šiaurė	LCS	Uniform		1.000	Length		0,000
Vejas3	B2	Force	Z	0,15	0.000	Rela	From start	0,000
	LC3 - Vejo apkrova, rytai	LCS	Uniform		1.000	Length		0,000
Vejas4	B4	Force	Y	-0,15	0.000	Rela	From start	0,000
	LC2 - Vejo apkrova, šiaurė	LCS	Uniform		1.000	Length		0,000

Mazgų poslinkiai

Linear calculation
Load case: LC1
Extreme: Global
Selection: All

Name	Case	U_x [mm]	U_y [mm]	U_z [mm]	Φ_x [mrad]	Φ_y [mrad]	Φ_z [mrad]	U_{total} [mm]
N15	LC1	0,0	0,0	**0,0**	0,0	0,1	0,0	**0,0**
N41	LC1	**0,0**	**0,0**	**0,0**	0,0	0,0	**0,0**	0,0
N7	LC1	0,0	0,0	0,0	**0,2**	0,1	0,0	0,0
N22	LC1	0,0	0,0	0,0	0,0	**-0,1**	0,0	0,0
N11	LC1	0,0	0,0	0,0	0,0	**0,1**	0,0	0,0
N5	LC1	0,0	0,0	0,0	**-0,2**	-0,1	**0,0**	0,0

Atraminės reakcijos ULS

Linear calculation
Class: All ULS
System: Global
Extreme: Global
Selection: All
Nodal reactions

Name	Case	R_x [kN]	R_y [kN]	R_z [kN]	M_x [kNm]	M_y [kNm]	M_z [kNm]	e_x [mm]	e_y [mm]
Sn2/N42	Kombinacija 4/1	**0,79**	**0,00**	8,74	0,00	0,85	0,00	-97,7	0,0
Sn2/N42	Kombinacija 5/2	0,63	0,00	**3,00**	0,00	**0,91**	0,00	-304,0	0,0
Sn1/N41	Kombinacija 4/1	0,21	0,00	**8,83**	0,00	0,83	0,00	-94,1	0,0
Sn1/N41	Kombinacija 2/3	**-0,14**	0,00	8,78	**0,00**	0,07	0,00	-7,9	0,0
Sn2/N42	Kombinacija 3/4	0,14	**-0,89**	8,78	**1,55**	**-0,08**	**0,01**	8,7	176,1
Sn1/N41	Kombinacija 3/4	-0,14	-0,89	8,78	1,55	0,08	**-0,01**	-8,7	176,1

Name	Combination key
Kombinacija 4/1	1,35*LC1 + 1,35*LC4 + 1,30*LC3
Kombinacija 5/2	1,35*LC1 + 1,30*LC3
Kombinacija 2/3	1,35*LC1 + 1,35*LC4
Kombinacija 3/4	1,35*LC1 + 1,30*LC2 + 1,35*LC4

PDF-XChange Editor Click to BUY NOW! www.pdf-xchange.com

PDF-XChange Editor Click to BUY NOW! www.pdf-xchange.com

Atraminės reakcijos SLS

Linear calculation
Combination: Kombinacija 8
System: Global
Extreme: Global
Selection: All
Nodal reactions

Name	Case	R_x [kN]	R_y [kN]	R_z [kN]	M_x [kNm]	M_y [kNm]	M_z [kNm]	e_x [mm]	e_y [mm]
Sn2/N42	Kombinacija 8/1	**0,61**	**0,00**	**6,47**	**0,00**	**0,66**	**0,00**	-101,8	0,0
Sn1/N41	Kombinacija 8/1	**0,17**	0,00	**6,54**	0,00	**0,64**	**0,00**	-97,4	0,0

Name	Combination key
Kombinacija 8/1	LC1 + LC4 + LC3

Vidinės įrąžos

Vidinės įrąžos - All ULS

Name	List
All ULS	Kombinacija 1 - Linear - ultimate
	Kombinacija 2 - Linear - ultimate
	Kombinacija 3 - Linear - ultimate
	Kombinacija 4 - Linear - ultimate
	Kombinacija 5 - Linear - ultimate
	Kombinacija 6 - Linear - ultimate

Linear calculation
Class: All ULS
Coordinate system: Principal
Extreme 1D: Cross-section
Selection: All

Name	dx [m]	Case	Cross-section	N [kN]	V_y [kN]	V_z [kN]	M_x [kNm]	M_y [kNm]	M_z [kNm]
B2	2,350	Kombinacija 5/1	CS2 - SHS180/180/6.0	**-1,99**	**0,00**	-0,17	0,00	-0,04	0,00
B2	0,000	Kombinacija 4/2	CS2 - SHS180/180/6.0	-8,74	0,00	**-0,79**	0,00	0,85	0,00
B1	0,000	Kombinacija 3/3	CS2 - SHS180/180/6.0	-8,78	-0,89	0,14	**-0,01**	0,08	1,55
B2	0,000	Kombinacija 3/3	CS2 - SHS180/180/6.0	-8,78	**-0,89**	-0,14	**0,01**	-0,08	**1,55**
B1	0,870+	Kombinacija 2/4	CS2 - SHS180/180/6.0	-7,73	0,00	**0,14**	0,00	**-0,21**	0,00
B2	0,000	Kombinacija 5/1	CS2 - SHS180/180/6.0	-3,00	0,00	-0,63	0,00	**0,91**	0,00
B1	0,000	Kombinacija 4/2	CS2 - SHS180/180/6.0	**-8,83**	0,00	-0,21	0,00	0,83	**0,00**
B7	0,785+	Kombinacija 3/3	CS3 - UPN160	**-0,58**	0,05	1,74	0,00	-1,28	-0,01
B7	0,000	Kombinacija 5/1	CS3 - UPN160	**0,23**	-0,09	-0,53	0,00	0,01	0,03
B4	0,835-	Kombinacija 3/3	CS3 - UPN160	0,06	**-0,32**	0,36	0,00	0,73	-0,08
B4	3,565+	Kombinacija 3/3	CS3 - UPN160	0,06	**0,32**	-0,36	0,00	0,73	-0,08
B7	0,785+	Kombinacija 4/2	CS3 - UPN160	0,13	0,05	**1,92**	0,00	-1,41	-0,02
B3	0,565-	Kombinacija 2/4	CS3 - UPN160	0,00	0,00	-1,83	**-0,07**	-0,57	0,00
B3	3,835+	Kombinacija 2/4	CS3 - UPN160	0,00	0,00	1,83	**0,07**	-0,57	0,00
B7	0,785-	Kombinacija 4/2	CS3 - UPN160	0,13	-0,05	**-1,92**	0,00	**-1,41**	-0,02
B6	0,785+	Kombinacija 2/4	CS3 - UPN160	0,09	0,04	-1,73	0,00	**1,29**	-0,02

PDF-XChange Editor Click to BUY NOW! www.pdf-xchange.com

PDF-XChange Editor Click to BUY NOW! www.pdf-xchange.com

ame	dx [m]	Case	Cross-section	N [kN]	V_y [kN]	V_z [kN]	M_x [kNm]	M_y [kNm]	M_z [kNm]
B4	0,835+	Kombinacija 6/5	CS3 - UPN160	-0,07	0,27	-0,34	-0,01	0,03	**-0,11**
B4	2,200-	Kombinacija 3/3	CS3 - UPN160	0,01	0,00	-0,84	0,03	-0,72	**0,07**
B5	0,135+	Kombinacija 5/1	CS4 - Full rectangular (20; 270)	**0,18**	0,00	0,55	**0,00**	-0,05	0,00
B5	0,000	Kombinacija 3/3	CS4 - Full rectangular (20; 270)	0,02	**-0,41**	-3,49	0,00	0,14	**0,04**
B10	0,135+	Kombinacija 3/3	CS4 - Full rectangular (20; 270)	0,02	**0,41**	**3,56**	0,00	-0,34	**-0,02**
B5	0,000	Kombinacija 5/1	CS4 - Full rectangular (20; 270)	**-0,19**	0,00	-1,46	**0,00**	0,05	0,00
B5	0,135-	Kombinacija 4/2	CS4 - Full rectangular (20; 270)	-0,11	0,00	**-3,93**	0,00	**-0,38**	0,00
B5	0,000	Kombinacija 4/2	CS4 - Full rectangular (20; 270)	-0,11	0,00	-3,85	0,00	**0,15**	0,00

Name	Combination key
Kombinacija 5/1	1.35*LC1 + 1.30*LC3
Kombinacija 4/2	1.35*LC1 + 1.35*LC4 + 1.30*LC3
Kombinacija 3/3	1.35*LC1 + 1.30*LC2 + 1.35*LC4
Kombinacija 2/4	1.35*LC1 + 1.35*LC4
Kombinacija 6/5	1.35*LC1 + 1.30*LC2

1D internal forces; N

Values: **N**
Linear calculation
Class: All ULS
Coordinate system: Principal
Extreme 1D: Global
Selection: All

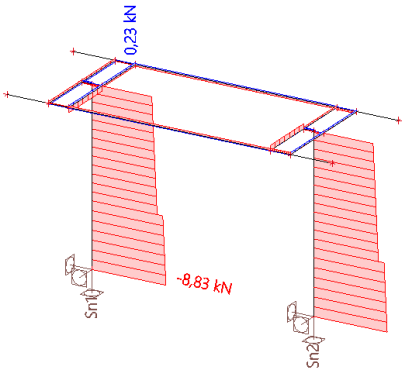

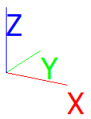

1D internal forces; V_y

DOKUMENTO ŽYMUO	LAPAS	LAPŲ	LAIDA
269-XX-TDP-SK-T1.IS	20	209	0

PDF-XChange Editor
Click to BUY NOW!
www.pdf-xchange.com

PDF-XChange Editor
Click to BUY NOW!
www.pdf-xchange.com

Values: V_y
Linear calculation
Class: All ULS
Coordinate system: Principal
Extreme 1D: Global
Selection: All

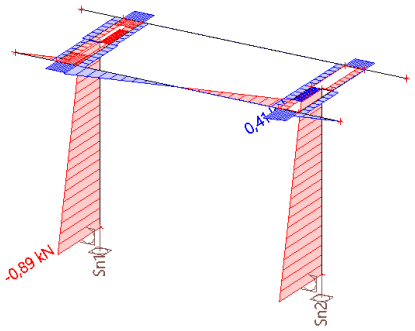

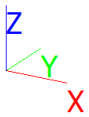

1D internal forces; V_z

Values: V_z
Linear calculation
Class: All ULS
Coordinate system: Principal
Extreme 1D: Global
Selection: All

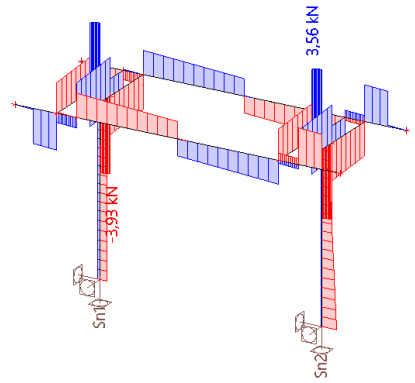

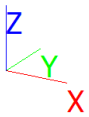

PDF-XChange Editor
Click to BUY NOW!
www.pdf-xchange.com

PDF-XChange Editor
Click to BUY NOW!
www.pdf-xchange.com

internal forces; M_x

Values: M_x
Linear calculation
Class: All ULS
Coordinate system: Principal
Extreme 1D: Global
Selection: All

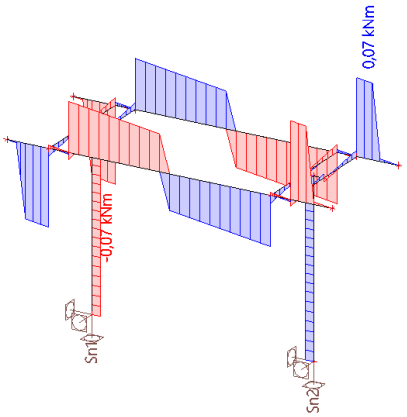

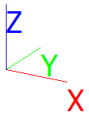

1D internal forces; M_y

Values: M_y
Linear calculation
Class: All ULS
Coordinate system: Principal
Extreme 1D: Global
Selection: All

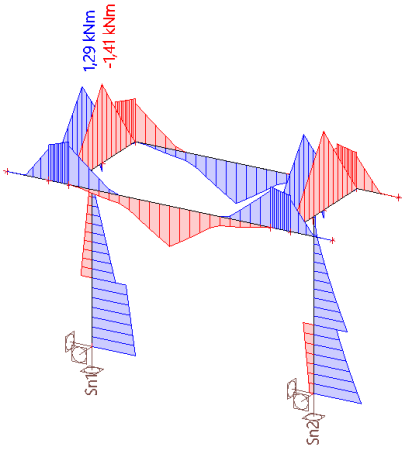

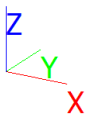

PDF-XChange Editor Click to BUY NOW! www.pdf-xchange.com

1D internal forces; M_z

Values: M_z
Linear calculation
Class: All ULS
Coordinate system: Principal
Extreme 1D: Global
Selection: All

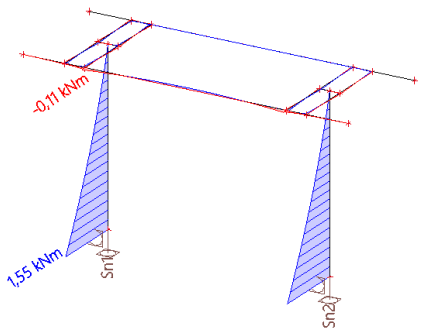

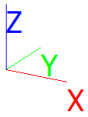

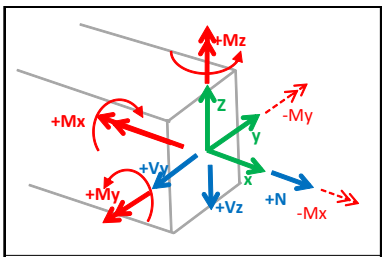

Deformacijos

Deformacijos - All ULS

Name	List
All ULS	Kombinacija 1 - Linear - ultimate
	Kombinacija 2 - Linear - ultimate
	Kombinacija 3 - Linear - ultimate
	Kombinacija 4 - Linear - ultimate
	Kombinacija 5 - Linear - ultimate
	Kombinacija 6 - Linear - ultimate

Linear calculation
Class: All ULS
Coordinate system: Global
Extreme 1D: Cross-section
Selection: All

Deformations

Name	dx [m]	Case	Cross-section	u_x [mm]	u_y [mm]	u_z [mm]	φ_x [mrad]	φ_y [mrad]	φ_z [mrad]	U_{total} [mm]
B2	2,350	Kombinacija 5/1	CS2 - SHS180/180/6.0	**-0,3**	0,0	0,0	**0,0**	-0,2	0,0	0,3
B2	1,553-	Kombinacija	CS2 -	**0,0**	0,3	0,0	-0,3	0,0	0,0	0,3

PDF-XChange Editor Click to BUY NOW! www.pdf-xchange.com

PDF-XChange Editor Click to BUY NOW! www.pdf-xchange.com

ame	dx [m]	Case	Cross-section	u_x [mm]	u_y [mm]	u_z [mm]	φ_x [mrad]	φ_y [mrad]	φ_z [mrad]	U_{total} [mm]
		3/2	SHS180/180/6.0							
B1	0,000	Kombinacija 1/3	CS2 - SHS180/180/6.0	0,0	**0,0**	**0,0**	0,0	0,0	0,0	0,0
B1	2,350	Kombinacija 3/2	CS2 - SHS180/180/6.0	0,0	**0,6**	**0,0**	**-0,4**	0,0	**0,0**	**0,6**
B2	2,122-	Kombinacija 4/4	CS2 - SHS180/180/6.0	-0,3	0,0	0,0	0,0	**-0,2**	0,0	0,3
B2	0,870-	Kombinacija 3/2	CS2 - SHS180/180/6.0	0,0	0,1	0,0	-0,2	**0,0**	0,0	0,1
B2	2,350	Kombinacija 3/2	CS2 - SHS180/180/6.0	0,0	0,6	0,0	-0,4	0,0	**0,0**	0,6
B9	0,785-	Kombinacija 3/2	CS3 - UPN160	**0,0**	0,6	-0,1	-0,4	-0,4	0,0	0,6
B3	0,000	Kombinacija 5/1	CS3 - UPN160	-0,3	**0,0**	0,0	-0,3	0,1	0,0	0,3
B4	2,200-	Kombinacija 3/2	CS3 - UPN160	0,0	**0,8**	-0,4	9,2	0,0	0,0	0,9
B4	0,000	Kombinacija 6/5	CS3 - UPN160	0,0	0,6	**0,3**	-0,1	0,1	0,0	0,7
B3	2,200-	Kombinacija 3/2	CS3 - UPN160	0,0	0,6	**-1,0**	**-9,9**	0,0	0,0	**1,2**
B4	2,200-	Kombinacija 4/4	CS3 - UPN160	**-0,3**	0,0	-0,7	**9,5**	0,0	0,0	0,8
B9	0,785-	Kombinacija 4/4	CS3 - UPN160	-0,3	0,0	-0,1	0,0	**-0,5**	0,0	0,3
B7	0,673-	Kombinacija 2/6	CS3 - UPN160	0,0	0,0	-0,1	-0,1	**0,4**	0,0	0,1
B4	3,019-	Kombinacija 3/2	CS3 - UPN160	0,0	0,7	-0,1	4,0	-0,1	**-0,2**	0,7
B4	1,381-	Kombinacija 3/2	CS3 - UPN160	0,0	0,7	-0,1	4,0	0,1	**0,2**	0,7
B10	0,270	Kombinacija 4/4	CS4 - Full rectangular (20; 270)	-0,3	0,0	**-0,1**	0,0	-0,5	0,0	0,3
B10	0,000	Kombinacija 5/1	CS4 - Full rectangular (20; 270)	**-0,3**	**0,0**	**0,0**	**0,0**	0,0	0,0	0,3
B5	0,000	Kombinacija 3/2	CS4 - Full rectangular (20; 270)	0,0	**0,6**	-0,1	**-0,4**	0,4	**0,0**	**0,6**
B10	0,229	Kombinacija 4/4	CS4 - Full rectangular (20; 270)	-0,3	0,0	-0,1	0,0	**-0,6**	0,0	0,3
B5	0,041	Kombinacija 2/6	CS4 - Full rectangular (20; 270)	0,0	0,0	0,0	0,0	**0,4**	0,0	0,1
B10	0,175	Kombinacija 3/2	CS4 - Full rectangular (20; 270)	**0,0**	0,6	0,0	-0,4	-0,3	**0,0**	0,6

Name	Combination key
Kombinacija 5/1	1.35*LC1 + 1.30*LC3
Kombinacija 3/2	1.35*LC1 + 1.30*LC2 + 1.35*LC4
Kombinacija 1/3	1.35*LC1
Kombinacija 4/4	1.35*LC1 + 1.35*LC4 + 1.30*LC3
Kombinacija 6/5	1.35*LC1 + 1.30*LC2
Kombinacija 2/6	1.35*LC1 + 1.35*LC4

1D deformations; u_x

PDF-XChange Editor
Click to BUY NOW!
www.pdf-xchange.com

PDF-XChange Editor
Click to BUY NOW!
www.pdf-xchange.com

Values: u_x
Linear calculation
Class: All ULS
Coordinate system: Global
Extreme 1D: Global
Selection: All

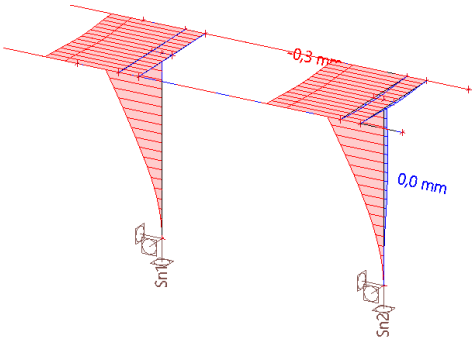

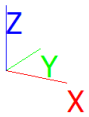

1D deformations; u_y

Values: u_y
Linear calculation
Class: All ULS
Coordinate system: Global
Extreme 1D: Global
Selection: All

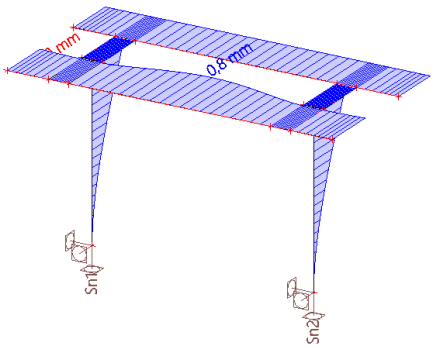

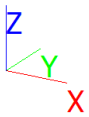

PDF-XChange Editor Click to BUY NOW! www.pdf-xchange.com

PDF-XChange Editor Click to BUY NOW! www.pdf-xchange.com

deformations; u_z

Values: u_z
Linear calculation
Class: All ULS
Coordinate system: Global
Extreme 1D: Global
Selection: All

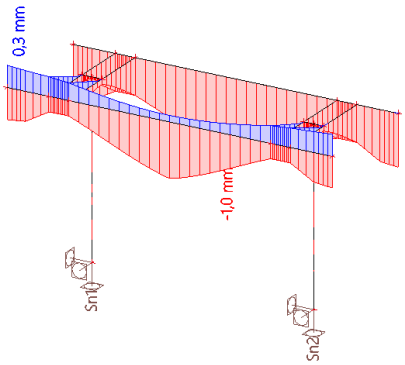

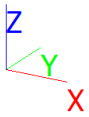

EC-EN 1993 plieno tikrinimas ULS

Values: **$UC_{Overall}$**
Linear calculation
Class: All ULS
Coordinate system: Principal
Extreme 1D: Global
Selection: All
Overall Unity Check

Name	dx [m]	Case	Cross-section	Material	$UC_{Overall}$ [-]	UC_{Sec} [-]	UC_{Stab} [-]
B3	0,565-	Kombinacija 3/1	CS3 - UPN160	S 355	**0,05**	0,05	0,00

Name	Combination key
Kombinacija 3/1	1,35*LC1 + 1,30*LC2 + 1,35*LC4

EC-EN 1993 plieno tikrinimas SLS

Linear calculation
Combination: Kombinacija 8
Coordinate system: Principal
Extreme 1D: Global
Selection: All
Overall Unity Check

Name	dx [m]	Case	$u_{y,max}$ [mm] $u_{z,max}$ [mm]	$u_{y,var}$ [mm] $u_{z,var}$ [mm]	Lim. $u_{y,max}$ [mm] Lim. $u_{z,max}$ [mm]	Lim. $u_{y,var}$ [mm] Lim. $u_{z,var}$ [mm]	Check $u_{y,max}$ [-] Check $u_{z,max}$ [-]	Check $u_{y,var}$ [-] Check $u_{z,var}$ [-]	Camber dx u_z [mm] Camber [mm]	Check $_{Overall}$ [-]
B10	0,270	Kombinacija 8/1	0,0 0,0	0,0 0,0	1,4 1,4	0,8 0,8	0,00 0,04	0,00 0,02	- -	**0,04**

PDF-XChange Editor Click to BUY NOW! www.pdf-xchange.com

PDF-XChange Editor Click to BUY NOW! www.pdf-xchange.com

Name	Combination key
[illegible]ombinacija 8/1	LC1 + LC4 + LC3

Steel slenderness

Linear calculation

Member	CS Name	Part	L_y [m]	k_y [-]	l_y [m]	λ_y [-]	$e_{0,y}$ [mm]	l_{yz} [m]	l_{LTB} [m]
			L_z [m]	k_z [-]	l_z [m]	λ_z [-]	$e_{0,z}$ [mm]		
B1	CS2	1	2,350	1,864	4,380	61,831	0,0	2,350	2,350
			2,350	0,700	1,645	23,225	0,0		
B2	CS2	1	2,350	1,864	4,380	61,831	0,0	2,350	2,350
			2,350	0,700	1,645	23,225	0,0		

Išvados:

Elementų maksimalus išnaudojimas 5%. Jungčių įtaka sprendiniams nėra didelė. Konstrukcinių elementų skerspjūvių parinkimą lėmė tinkamumo ribinio būvio sąlyga.

Rėmas tenkina saugos ribinio būvio sąlygą.

Rėmas tenkina tinkamumo ribinio būvio sąlygą. Ribinis leistinas horizontalus rėmo poslinkis yra neribojamas.

Rėmo įlinkiai neviršija leistinų reikšmių.

3.2 SROVĖS TRANSFORMATORIO ATRAMA

Projektuojamas plieninis rėmas. Visi rėmo konstrukcijų skaičiavimai atlikti Scia engineer konstrukcijų skaičiavimo programa.

Atraminį rėma sudaro:

- Dvi vamzdinio profilio kolonos rėmo plokštumoje standžiai sujungtos su pamatu per inkarinius varžtus;
- Sudvejinta traversa iš UPN profilių
- Traversa su kolona jungiama varžtais – standžiai.
- Skaičiuojamoji schema – rėmas, skaičiuojamieji ilgiai priimama pagal sudarytą schemą skaičiuojamajame modelyje.
- Laikančiųjų konstrukcijų plienas S355J2.

7 lentelė. Gniuždomųjų elementų ribinis liaunis

Konstrukcijų elementai	Gniuždomųjų elementų ribinis liaunis
1. Juostos, atraminiai spyriai ir statramsčiai, perduodantys atramines reakcijas: a) plokščiųjų santvarų, struktūrinių konstrukcijų ir erdvinių konstrukcijų (iki 50 m aukščio) iš vamzdžių ir dvigubų kampuočių;	180 – 60α
Žymenys: $\alpha = \frac{N_{Ed}}{N_{Rd}}$ – koeficientas, imamas ne mažesnis kaip 0,5 (būtinais atvejais apskaičiuojant N_{Rd} vietoj φ imamas φe).	

8 lentelė. Tempiamųjų elementų ribinis liaunis

Konstrukcijų elementai	Tempiamųjų elementų ribinis liaunis, kai konstrukciją veikia apkrovos		
	dinaminės (tiesiogiai veikiančios konstrukciją)	statinės	kranų (žr. 4 pastabą) ir geležinkelio sąstatų

PDF-XChange Editor Click to BUY NOW! www.pdf-xchange.com

4. Juostos, statramsčių ir skersinių sijų atraminiai spyriai, elektros linijų, atvirų skirstomųjų įrenginių ir transporto linijų kontaktinių tinklų skersinių sijų templės	250	-	-
Pastabos: 1. Konstrukcijos, kurios neveikia dinaminės apkrovos, tempiamųjų elementų liaunis tikrinamas tik vertikaliojoje plokštumoje. 2. Tempiamųjų iš anksto įtemptųjų elementų liaunis neribojamas. 3. Tempiamųjų elementų, kurių įrąžos ženklas gali pasikeisti dėl pavojingos apkrovų padėties, ribinis liaunis nustatomas kaip gniuždomųjų elementų; šiuo atveju jungiamieji intarpai sudėtinio skerspjūvio elementams įrengiami ne rečiau kaip kas 40i. 4. Dinaminėms apkrovoms (kurios tiesiogiai veikia konstrukcijas) priskiriamos apkrovos patvarumui skaičiuoti arba skaičiuojant įvertinti dinaminius koeficientus.			

9 lentelė. Konstrukcijų elementų ribiniai poslinkiai ir įlinkai

Konstrukcijos apibudinimas ir nuokrypio kryptis	**Atramų santykinės nuokrypos**	**Santykiniai traversų įlinkiai (tarpatramio arba gembės ilgiui)**			
		Vertikalieji		**Horizontalieji**	
		tarpatramyje	**gembėje**	**tarpatramyje**	**gembėje**
5. Atviros skirstomosios įrangos atramos išilgai laidų	1/100	1/200	1/70	1/200	1/70
6. Atviros skirstomosios įrangos atramos skersai laidų	1/70	Neribojama	Neribojama	Neribojama	Neribojama
Pastabos: 1. Kai yra avariniai ir montažiniai režimai, atviros skirstomosios įrangos atramų ir oro linijų traversų atramų nuokrypiai nenormuojami. 2. Nuokrypiai ir įlinkiai, pateikti 7 ir 8 poz., turi būti sumažinti, jei įrangos eksploatacijos techninės sąlygos numato griežtesnius apribojimus.					

Analysis model

PDF-XChange Editor Click to BUY NOW! www.pdf-xchange.com

PDF-XChange Editor Click to BUY NOW! www.pdf-xchange.com

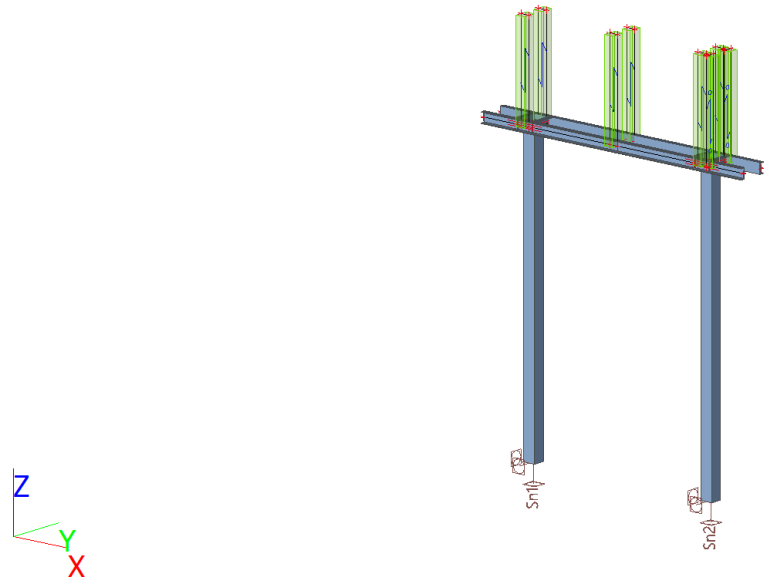

Medžiagos

Steel EC3

Name	ρ [kg/m³]	E_{mod} [MPa]	μ	Lower limit [mm]	Upper limit [mm]	F_y [MPa]	F_u [MPa]
		G_{mod} [MPa]	α [m/mK]				
S 355	7850,00	2,1000e+05	0.3	0	40	355,0	490,0
		8,0769e+04	0,01e-003	40	80	335,0	470,0

Skerspjūviai

CS2		
Type	SHS180/180/6.0	
Formcode	2 - Rectangular hollow section	
Shape type	Thin-walled	
Item material	S 355	
Fabrication	rolled	
Flexural buckling y-y, Flexural buckling z-z	a	a
A [m²]	4,1400e-03	
A_y [m²], A_z [m²]	2,0683e-03	2,0683e-03
A_L [m²/m], A_D [m²/m]	7,0500e-01	1,3661e+00
$c_{Y.UCS}$ [mm], $c_{Z.UCS}$ [mm]	90	90
α [deg]	0,00	
I_y [m⁴], I_z [m⁴]	2,0770e-05	2,0770e-05
i_y [mm], i_z [mm]	71	71
$W_{el.y}$ [m³], $W_{el.z}$ [m³]	2,3100e-04	2,3100e-04
$W_{pl.y}$ [m³], $W_{pl.z}$ [m³]	2,6900e-04	2,6900e-04
$M_{pl.y.+}$ [Nm], $M_{pl.y.-}$ [Nm]	95482,02	95482,02

PDF-XChange Editor Click to BUY NOW! www.pdf-xchange.com

PDF-XChange Editor Click to BUY NOW! www.pdf-xchange.com

$M_{pl.z.+}$ [Nm], $M_{pl.z.-}$ [Nm]	95482,02	95482,02
d_y [mm], d_z [mm]	0	0
I_t [m^4], I_w [m^6]	3,2150e-05	9,4478e-08
β_y [mm], β_z [mm]	0	0
Picture	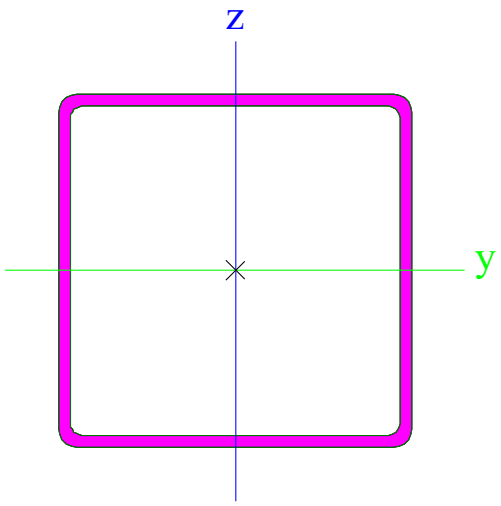	

CS3		
Type	UPN160	
Formcode	5 - Channel section	
Shape type	Thin-walled	
Item material	S 355	
Fabrication	rolled	
Flexural buckling y-y, Flexural buckling z-z	c	c
A [m^2]	2,4000e-03	
A_y [m^2], A_z [m^2]	1,3168e-03	1,1998e-03
A_L [m^2/m], A_D [m^2/m]	5,4472e-01	5,4472e-01
$c_{Y.UCS}$ [mm], $c_{Z.UCS}$ [mm]	18	80
α [deg]	0,00	
I_y [m^4], I_z [m^4]	9,2500e-06	8,5300e-07
i_y [mm], i_z [mm]	62	19
$W_{el.y}$ [m^3], $W_{el.z}$ [m^3]	1,1600e-04	1,8300e-05
$W_{pl.y}$ [m^3], $W_{pl.z}$ [m^3]	1,3800e-04	3,5200e-05
$M_{pl.y.+}$ [Nm], $M_{pl.y.-}$ [Nm]	48840,79	48840,79
$M_{pl.z.+}$ [Nm], $M_{pl.z.-}$ [Nm]	12480,08	12480,08
d_y [mm], d_z [mm]	-40	0
I_t [m^4], I_w [m^6]	7,3900e-08	3,7645e-09
β_y [mm], β_z [mm]	0	173

PDF-XChange Editor Click to BUY NOW! www.pdf-xchange.com

PDF-XChange Editor Click to BUY NOW! www.pdf-xchange.com

[illegible]cture	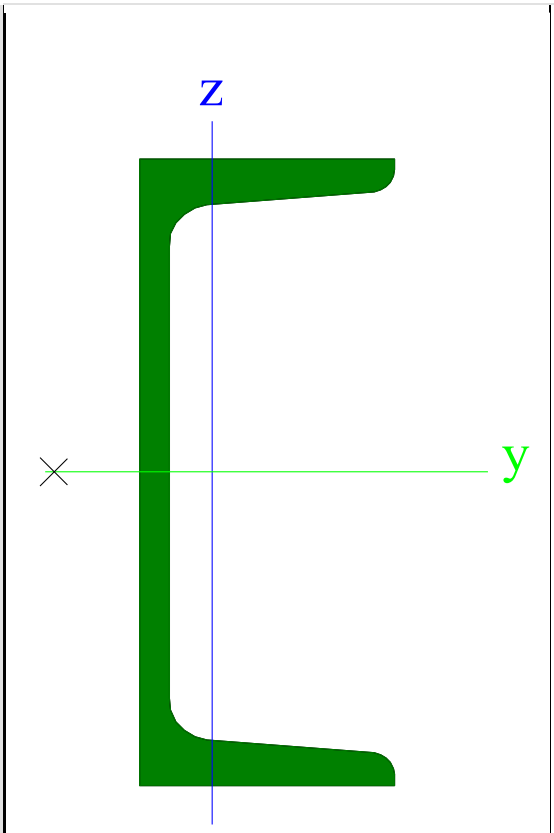	
CS4		
Type	Full rectangular	
Detailed	20; 270	
Formcode	7 - Full rectangular section	
Shape type	Thin-walled	
Item material	S 355	
Fabrication	rolled	
Flexural buckling y-y, Flexural buckling z-z	c	c
A [m^2]	5,4000e-03	
A_y [m^2], A_z [m^2]	4,5000e-03	4,5000e-03
A_L [m^2/m], A_D [m^2/m]	5,8000e-01	5,8000e-01
$c_{Y.UCS}$ [mm], $c_{Z.UCS}$ [mm]	135	10
α [deg]	0,00	
I_y [m^4], I_z [m^4]	1,8000e-07	3,2805e-05
i_y [mm], i_z [mm]	6	78
$W_{el.y}$ [m^3], $W_{el.z}$ [m^3]	1,8000e-05	2,4300e-04
$W_{pl.y}$ [m^3], $W_{pl.z}$ [m^3]	2,7000e-05	3,6450e-04
$M_{pl.y.+}$ [Nm], $M_{pl.y.-}$ [Nm]	9585,00	9585,00
$M_{pl.z.+}$ [Nm], $M_{pl.z.-}$ [Nm]	129397,50	129397,50
d_y [mm], d_z [mm]	0	0
I_t [m^4], I_w [m^6]	6,8640e-07	0,0000e+00
β_y [mm], β_z [mm]	0	0

PDF-XChange Editor Click to BUY NOW! www.pdf-xchange.com

PDF-XChange Editor Click to BUY NOW! www.pdf-xchange.com

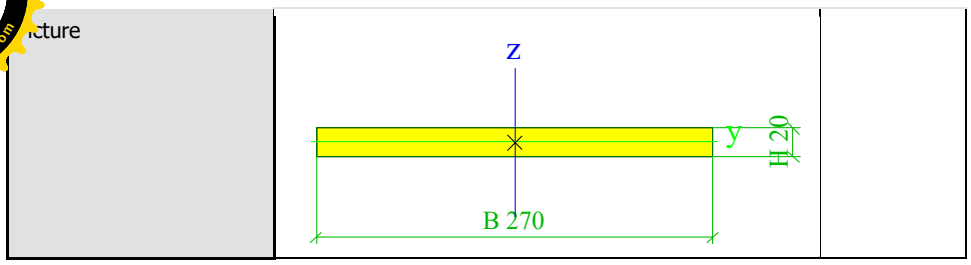

Explanations of symbols	
Formcode	h - Height b - Width s - Thickness r - Outer radius r1 - Inner radius
A	Area
A_y	Shear Area in principal y-direction
A_z	Shear Area in principal z-direction
A_L	Circumference per unit length
A_D	Drying surface per unit length
$c_{Y.UCS}$	Centroid coordinate in Y-direction of Input axis system
$c_{Z.UCS}$	Centroid coordinate in Z-direction of Input axis system
$I_{Y.LCS}$	Second moment of area about the YLCS axis
$I_{Z.LCS}$	Second moment of area about the ZLCS axis
$I_{YZ.LCS}$	Product moment of area in the LCS system
α	Rotation angle of the principal axis system
I_y	Second moment of area about the principal y-axis
I_z	Second moment of area about the principal z-axis
i_y	Radius of gyration about the principal y-axis
i_z	Radius of gyration about the principal z-axis
$W_{el.y}$	Elastic section modulus about the principal y-axis
$W_{el.z}$	Elastic section modulus about the principal z-axis
$W_{pl.y}$	Plastic section modulus about the principal y-axis
$W_{pl.z}$	Plastic section modulus about the principal z-axis
$M_{pl.y.+}$	Plastic moment about the principal y-axis for a positive My moment
$M_{pl.y.-}$	Plastic moment about the principal y-axis for a negative My moment
$M_{pl.z.+}$	Plastic moment about the principal z-axis for a positive Mz moment
$M_{pl.z.-}$	Plastic moment about the principal z-axis for a negative Mz moment
d_y	Shear center coordinate in principal y-direction measured from the centroid
d_z	Shear center coordinate in principal z-direction measured from the centroid

PDF-XChange Editor Click to BUY NOW! www.pdf-xchange.com

PDF-XChange Editor Click to BUY NOW! www.pdf-xchange.com

Explanations of symbols	
I_t	Torsional constant
I_w	Warping constant
β_y	Mono-symmetry constant about the principal y-axis
β_z	Mono-symmetry constant about the principal z-axis

Elementai

Name	Cross-section	Material	Length [m]	Beg. node	End node	Type
B1	CS2 - SHS180/180/6.0	S 355	4,550	N41	N2	column (100)
B2	CS2 - SHS180/180/6.0	S 355	4,550	N42	N4	column (100)
B3	CS3 - UPN160	S 355	4,400	N6	N5	beam (80)
B4	CS3 - UPN160	S 355	4,400	N7	N8	beam (80)
B5	CS4 - Full rectangular (20; 270)	S 355	0,270	N11	N12	beam (80)
B6	CS3 - UPN160	S 355	0,350	N13	N14	beam (80)
B7	CS3 - UPN160	S 355	0,350	N15	N16	beam (80)
B8	CS3 - UPN160	S 355	0,350	N17	N18	beam (80)
B9	CS3 - UPN160	S 355	0,350	N19	N20	beam (80)
B10	CS4 - Full rectangular (20; 270)	S 355	0,270	N21	N22	beam (80)

Elementai

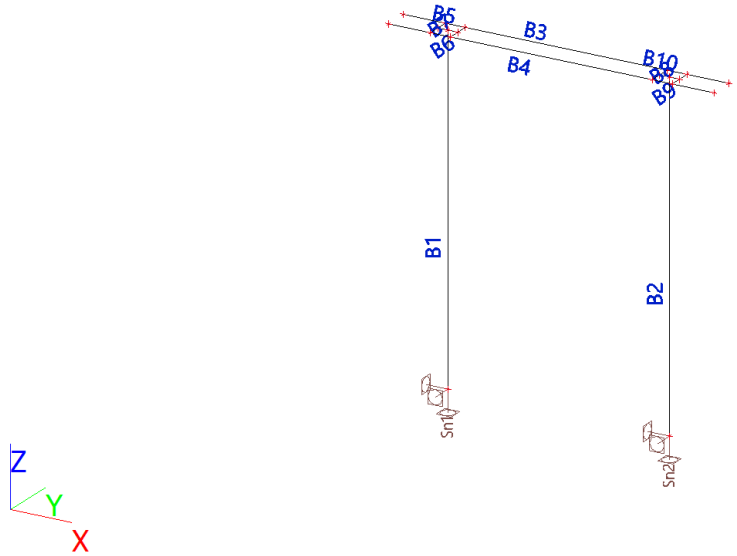

Atramos

Name	Node	System	Type	X	Y	Z	Rx	Ry	Rz
Sn1	N41	GCS	Standard	Rigid	Rigid	Rigid	Rigid	Rigid	Rigid
Sn2	N42	GCS	Standard	Rigid	Rigid	Rigid	Rigid	Rigid	Rigid

Apkrovos

PDF-XChange Editor Click to BUY NOW! www.pdf-xchange.com

krovos - LC1

Name	Description	Action type	Load group	Direction
	Spec	Load type		
LC1	Nuolatine apkrova	Permanent	Nuolatinis	-Z
		Self weight		

LC2 / Tot. value / Value

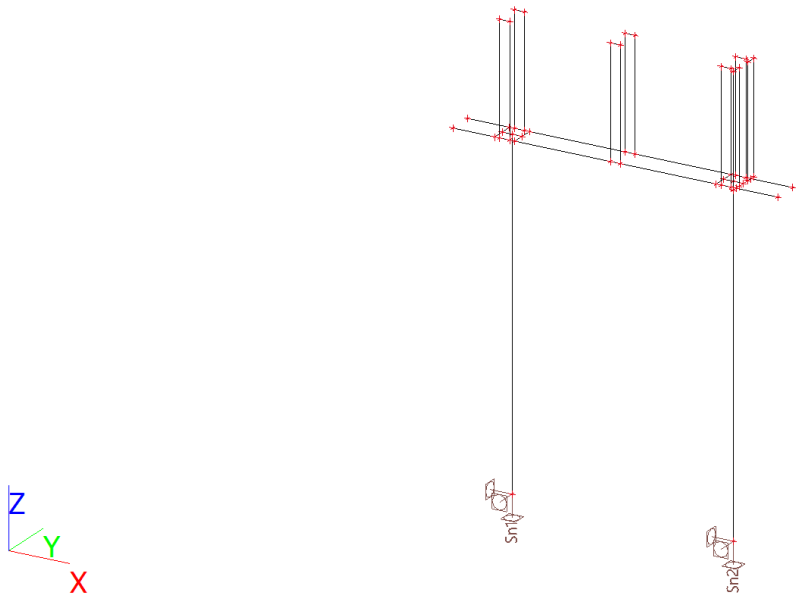

Apkrovos - LC2

Name	Description	Action type	Load group	Master load case
	Spec	Load type		
LC2	Vejo apkrova, šiaurė	Variable	Vejo	None
	Static wind	Static		

LC2 / Tot. value / Value

PDF-XChange Editor
Click to BUY NOW!
www.pdf-xchange.com

PDF-XChange Editor
Click to BUY NOW!
www.pdf-xchange.com

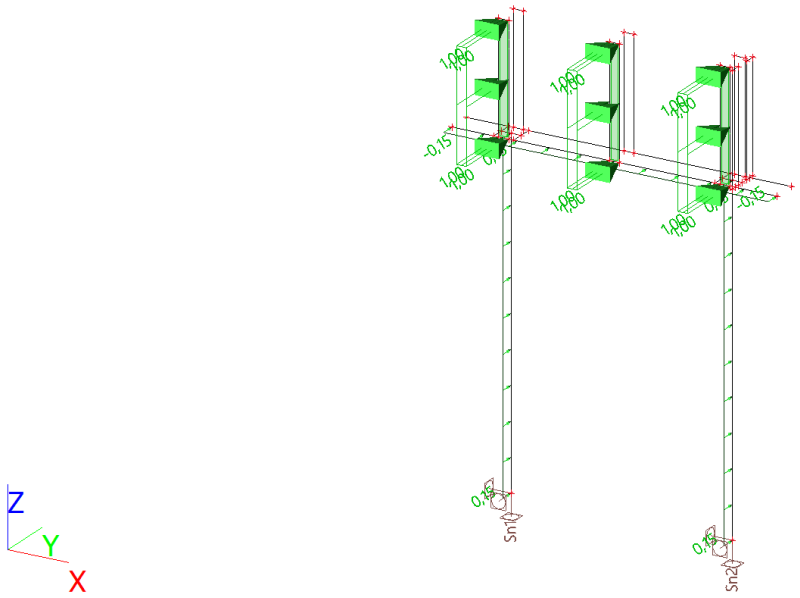

Apkrovos - LC4

Name	Description	Action type	Load group
	Spec	Load type	
LC4	Savasis svoris	Permanent	Savasis
		Standard	

LC2 / Tot. value / Value

PDF-XChange Editor
Click to BUY NOW!
www.pdf-xchange.com

PDF-XChange Editor
Click to BUY NOW!
www.pdf-xchange.com

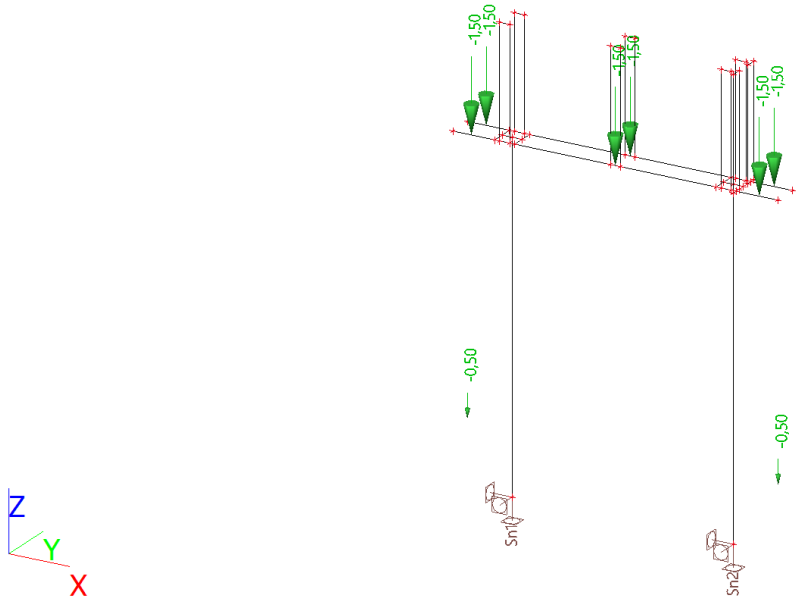

Apkrovos - LC3

Name	Description	Action type	Load group	Master load case
	Spec	Load type		
LC3	Vejo apkrova, rytai	Variable	Vejo	None
	Static wind	Static		

LC2 / Tot. value / Value

PDF-XChange Editor Click to BUY NOW! www.pdf-xchange.com

PDF-XChange Editor Click to BUY NOW! www.pdf-xchange.com

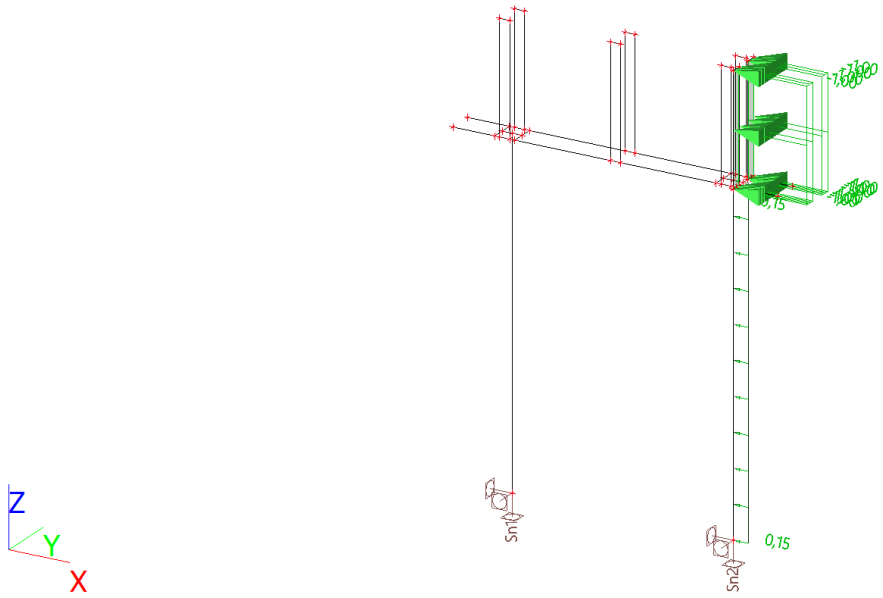

Kombinacijos

Name	Description	Type	Load cases	Coeff. [-]
Kombinacija 1		Linear - ultimate	LC1 - Nuolatine apkrova	1,350
Kombinacija 2		Linear - ultimate	LC1 - Nuolatine apkrova	1,350
			LC4 - Savasis svoris	1,350
Kombinacija 3		Linear - ultimate	LC1 - Nuolatine apkrova	1,350
			LC2 - Vejo apkrova, šiaurė	1,300
			LC4 - Savasis svoris	1,350
Kombinacija 4		Linear - ultimate	LC1 - Nuolatine apkrova	1,350
			LC4 - Savasis svoris	1,350
			LC3 - Vejo apkrova, rytai	1,300
Kombinacija 5		Linear - ultimate	LC1 - Nuolatine apkrova	1,350
			LC3 - Vejo apkrova, rytai	1,300
Kombinacija 6		Linear - ultimate	LC1 - Nuolatine apkrova	1,350
			LC2 - Vejo apkrova, šiaurė	1,300
Kombinacija 7		Linear - serviceability	LC1 - Nuolatine apkrova	1,000
			LC2 - Vejo apkrova, šiaurė	1,000
			LC4 - Savasis svoris	1,000
Kombinacija 8		Linear - serviceability	LC1 - Nuolatine apkrova	1,000
			LC4 - Savasis svoris	1,000
			LC3 - Vejo apkrova, rytai	1,000

Taškinės apkrovos

Name	Member	System	Value - F [kN]	Pos x [m]	Coor	Rep (n)
	Load case	Dir	Type		Orig	Regularly
Savasis1	B3	GCS	-1,50	0,250	Abso	1
	LC4 - Savasis svoris	Z	Force		From end	
Savasis2	B4	GCS	-1,50	0,250	Abso	1
	LC4 - Savasis svoris	Z	Force		From end	
Savasis3	B4	GCS	-1,50	0,250	Abso	1
	LC4 - Savasis svoris	Z	Force		From start	

PDF-XChange Editor Click to BUY NOW! www.pdf-xchange.com

PDF-XChange Editor Click to BUY NOW! www.pdf-xchange.com

Name	Member	System	Value - F [kN]	Pos x [m]	Coor	Rep (n)
	Load case	Dir	Type		Orig	Regularly
Savasis4	B3	GCS	-1,50	0,250	Abso	1
	LC4 - Savasis svoris	Z	Force		From start	
Savasis5	B4	GCS	-1,50	0.500	Rela	1
	LC4 - Savasis svoris	Z	Force		From start	
Savasis6	B3	GCS	-1,50	0.500	Rela	1
	LC4 - Savasis svoris	Z	Force		From start	
Savasis9	B1	GCS	-0,50	0,870	Abso	1
	LC4 - Savasis svoris	Z	Force		From start	
Savasis10	B2	GCS	-0,50	0,870	Abso	1
	LC4 - Savasis svoris	Z	Force		From start	

Linijinės apkrovos

Name	Member	Type	Dir	Value - P_1 [kN/m]	Pos x_1	Coor	Orig	Ecc ey [m]
	Load case	System	Distribution	Value - P_2 [kN/m]	Pos x_2	Loc		Ecc ez [m]
Vejas	B1	Force	Y	0,15	0.000	Rela	From start	0,000
	LC2 - Vejo apkrova, šiaurė	LCS	Uniform		1.000	Length		0,000
Vejas1	B2	Force	Y	0,15	0.000	Rela	From start	0,000
	LC2 - Vejo apkrova, šiaurė	LCS	Uniform		1.000	Length		0,000
Vejas3	B2	Force	Z	0,15	0.000	Rela	From start	0,000
	LC3 - Vejo apkrova, rytai	LCS	Uniform		1.000	Length		0,000
Vejas4	B4	Force	Y	-0,15	0.000	Rela	From start	0,000
	LC2 - Vejo apkrova, šiaurė	LCS	Uniform		1.000	Length		0,000
LF1	B4	Force	Y	1,50	0.826	Rela	From start	0,000
	LC2 - Vejo apkrova, šiaurė	GCS	Trapez	1,50	0.856	Length		0,000
LF2	B4	Force	Y	1,50	0.485	Rela	From start	0,000
	LC2 - Vejo apkrova, šiaurė	GCS	Trapez	1,50	0.515	Length		0,000
LF3	B4	Force	Y	1,50	0.144	Rela	From start	0,000
	LC2 - Vejo apkrova, šiaurė	GCS	Trapez	1,50	0.174	Length		0,000

Mazgų poslinkiai

Linear calculation
Load case: LC1
Extreme: Global
Selection: All

Name	Case	U_x [mm]	U_y [mm]	U_z [mm]	Φ_x [mrad]	Φ_y [mrad]	Φ_z [mrad]	U_{total} [mm]
N11	LC1	0,0	0,0	**0,0**	0,0	**0,1**	0,0	**0,0**
N5	LC1	0,0	0,0	0,0	**-0,2**	0,0	0,0	0,0
N7	LC1	**0,0**	**0,0**	**0,0**	**0,2**	0,0	**0,0**	0,0
N22	LC1	0,0	0,0	0,0	0,0	**-0,1**	0,0	0,0

Atraminės reakcijos ULS

Linear calculation
Class: All ULS
System: Global
Extreme: Global
Selection: All
Nodal reactions

Name	Case	R_x [kN]	R_y [kN]	R_z [kN]	M_x [kNm]	M_y [kNm]	M_z [kNm]	e_x [mm]	e_y [mm]
Sn2/N42	Kombinacija 4/1	**1,04**	**0,00**	9,75	0,00	1,73	0,00	-177,9	0,0
Sn2/N42	Kombinacija 5/2	0,96	0,00	**3,00**	0,00	**1,87**	0,00	-623,8	0,0
Sn1/N41	Kombinacija 4/1	0,39	0,00	**10,52**	0,00	1,62	0,00	-154,0	0,0

PDF-XChange Editor Click to BUY NOW! www.pdf-xchange.com

Name	Case	R_x [kN]	R_y [kN]	R_z [kN]	M_x [kNm]	M_y [kNm]	M_z [kNm]	e_x [mm]	e_y [mm]
Sn1/N41	Kombinacija 2/3	**-0,06**	0,00	10,13	**0,00**	0,18	0,00	-17,4	0,0
Sn2/N42	Kombinacija 3/4	0,06	**-1,71**	10,13	**5,77**	**-0,18**	**0,01**	17,5	569,2
Sn1/N41	Kombinacija 3/4	-0,06	-1,71	10,13	5,77	0,18	**-0,01**	-17,5	569,2

Name	Combination key
Kombinacija 4/1	1.35*LC1 + 1.35*LC4 + 1.30*LC3
Kombinacija 5/2	1.35*LC1 + 1.30*LC3
Kombinacija 2/3	1.35*LC1 + 1.35*LC4
Kombinacija 3/4	1.35*LC1 + 1.30*LC2 + 1.35*LC4

Atraminės reakcijos SLS

Linear calculation
Combination: Kombinacija 8
System: Global
Extreme: Global
Selection: All
Nodal reactions

Name	Case	R_x [kN]	R_y [kN]	R_z [kN]	M_x [kNm]	M_y [kNm]	M_z [kNm]	e_x [mm]	e_y [mm]
Sn2/N42	Kombinacija 8/1	**0,80**	**0,00**	**7,21**	**0,00**	**1,34**	**0,00**	-185,7	0,0
Sn1/N41	Kombinacija 8/1	**0,30**	0,00	**7,80**	0,00	**1,24**	**0,00**	-159,1	0,0

Name	Combination key
Kombinacija 8/1	LC1 + LC4 + LC3

Vidinės įrąžos

Vidinės įrąžos - All ULS

Name	List
All ULS	Kombinacija 1 - Linear - ultimate
	Kombinacija 2 - Linear - ultimate
	Kombinacija 3 - Linear - ultimate
	Kombinacija 4 - Linear - ultimate
	Kombinacija 5 - Linear - ultimate
	Kombinacija 6 - Linear - ultimate

Linear calculation
Class: All ULS
Coordinate system: Principal
Extreme 1D: Cross-section
Selection: All

Name	dx [m]	Case	Cross-section	N [kN]	V_y [kN]	V_z [kN]	M_x [kNm]	M_y [kNm]	M_z [kNm]
B2	4,550	Kombinacija 5/1	CS2 - SHS180/180/6.0	**-1,04**	**0,00**	-0,07	0,00	-0,46	0,00
B2	0,000	Kombinacija 4/2	CS2 - SHS180/180/6.0	-9,75	0,00	**-1,04**	0,00	1,73	0,00
B1	0,000	Kombinacija 2/3	CS2 - SHS180/180/6.0	-10,13	0,00	**0,06**	0,00	0,18	0,00
B1	0,000	Kombinacija 3/4	CS2 - SHS180/180/6.0	-10,13	-1,71	0,06	**-0,01**	0,18	5,77
B2	0,000	Kombinacija 3/4	CS2 - SHS180/180/6.0	-10,13	**-1,71**	-0,06	**0,01**	-0,18	**5,77**
B1	4,550	Kombinacija	CS2 -	-1,81	0,00	-0,48	0,00	**-0,69**	0,00

PDF-XChange Editor Click to BUY NOW! www.pdf-xchange.com

PDF-XChange Editor Click to BUY NOW! www.pdf-xchange.com

Name	dx [m]	Case	Cross-section	N [kN]	V_y [kN]	V_z [kN]	M_x [kNm]	M_y [kNm]	M_z [kNm]
		5/1	SHS180/180/6.0						
B2	0,000	Kombinacija 5/1	CS2 - SHS180/180/6.0	-3,00	0,00	-0,96	0,00	**1,87**	0,00
B1	0,000	Kombinacija 4/2	CS2 - SHS180/180/6.0	**-10,52**	0,00	-0,39	0,00	1,62	**0,00**
B7	0,175+	Kombinacija 3/4	CS3 - UPN160	**-0,89**	0,80	1,73	-0,01	-0,29	-0,03
B3	0,835+	Kombinacija 3/4	CS3 - UPN160	**0,61**	0,00	1,35	0,05	-0,77	0,00
B4	0,835-	Kombinacija 3/4	CS3 - UPN160	0,25	**-0,49**	0,33	0,00	0,84	-0,09
B7	0,175+	Kombinacija 6/5	CS3 - UPN160	-0,88	**0,83**	0,53	0,00	-0,08	-0,03
B7	0,175-	Kombinacija 4/2	CS3 - UPN160	0,04	-0,10	**-3,42**	0,01	-0,51	-0,01
B7	0,175+	Kombinacija 4/2	CS3 - UPN160	0,04	0,10	**3,42**	-0,01	-0,51	-0,01
B3	0,565-	Kombinacija 2/3	CS3 - UPN160	0,00	0,00	-2,17	**-0,09**	-0,68	0,00
B3	3,835+	Kombinacija 2/3	CS3 - UPN160	0,00	0,00	2,17	**0,09**	-0,68	0,00
B3	0,835-	Kombinacija 4/2	CS3 - UPN160	-0,09	0,05	-1,83	0,00	**-1,19**	0,01
B4	0,835-	Kombinacija 4/2	CS3 - UPN160	-0,09	0,05	1,83	0,00	**1,19**	0,01
B4	0,835+	Kombinacija 6/5	CS3 - UPN160	-0,59	0,40	-0,34	-0,01	0,05	**-0,20**
B4	2,200-	Kombinacija 3/4	CS3 - UPN160	-0,55	0,00	-1,01	0,04	-0,85	**0,15**
B5	0,135+	Kombinacija 3/4	CS4 - Full rectangular (20; 270)	**-0,54**	0,09	3,97	0,00	-0,36	-0,03
B5	0,135+	Kombinacija 5/1	CS4 - Full rectangular (20; 270)	**0,23**	0,00	-2,72	**0,00**	0,26	0,00
B10	0,135+	Kombinacija 6/5	CS4 - Full rectangular (20; 270)	-0,52	**0,73**	1,14	0,00	-0,10	**-0,04**
B5	0,135+	Kombinacija 2/3	CS4 - Full rectangular (20; 270)	-0,03	0,00	**3,97**	0,00	-0,36	0,00
B5	0,000	Kombinacija 6/5	CS4 - Full rectangular (20; 270)	-0,52	**-0,73**	-1,06	**0,00**	0,04	**0,06**
B5	0,135-	Kombinacija 4/2	CS4 - Full rectangular (20; 270)	-0,21	0,00	**-6,91**	0,00	**-0,64**	0,00
B5	0,000	Kombinacija 4/2	CS4 - Full rectangular (20; 270)	-0,21	0,00	-6,83	0,00	**0,29**	0,00

Name	Combination key
Kombinacija 5/1	1.35*LC1 + 1.30*LC3
Kombinacija 4/2	1.35*LC1 + 1.35*LC4 + 1.30*LC3
Kombinacija 2/3	1.35*LC1 + 1.35*LC4
Kombinacija 3/4	1.35*LC1 + 1.30*LC2 + 1.35*LC4
Kombinacija 6/5	1.35*LC1 + 1.30*LC2

1D internal forces; N

PDF-XChange Editor
Click to BUY NOW!
www.pdf-xchange.com

PDF-XChange Editor
Click to BUY NOW!
www.pdf-xchange.com

Values: **N**
Linear calculation
Class: All ULS
Coordinate system: Principal
Extreme 1D: Global
Selection: All

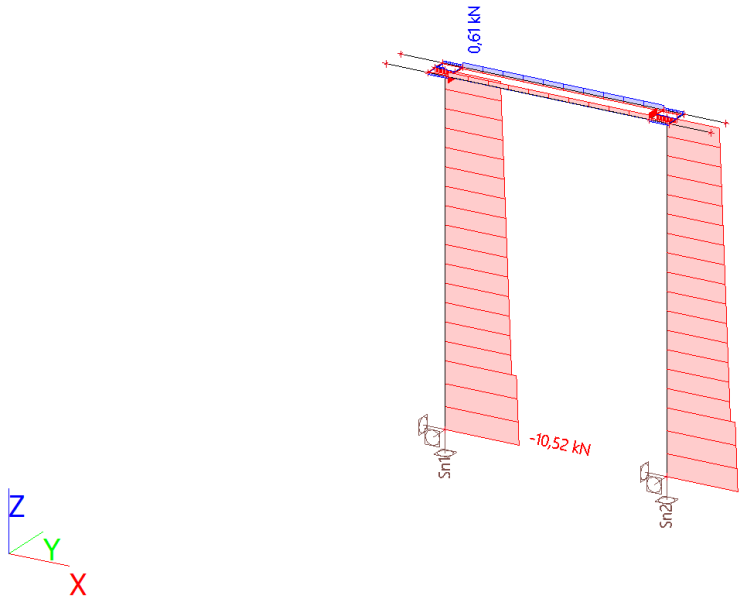

1D internal forces; V_y

Values: V_y
Linear calculation
Class: All ULS
Coordinate system: Principal
Extreme 1D: Global
Selection: All

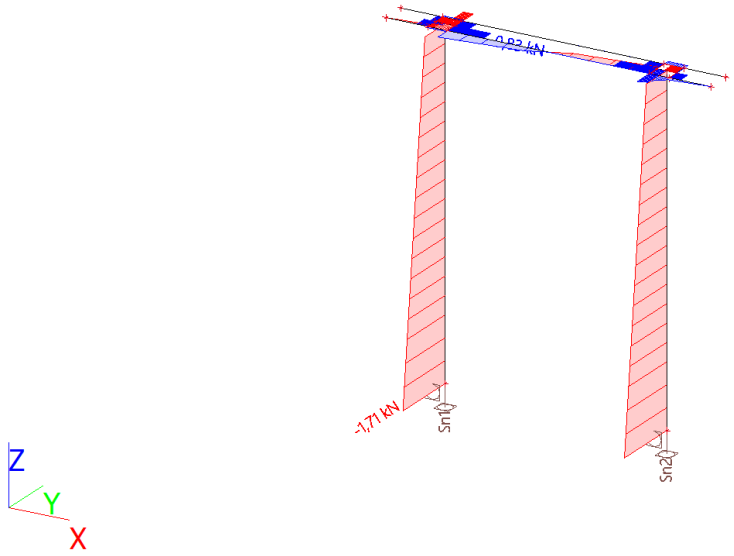

PDF-XChange Editor
Click to BUY NOW!
www.pdf-xchange.com

PDF-XChange Editor
Click to BUY NOW!
www.pdf-xchange.com

internal forces; V_z

Values: V_z
Linear calculation
Class: All ULS
Coordinate system: Principal
Extreme 1D: Global
Selection: All

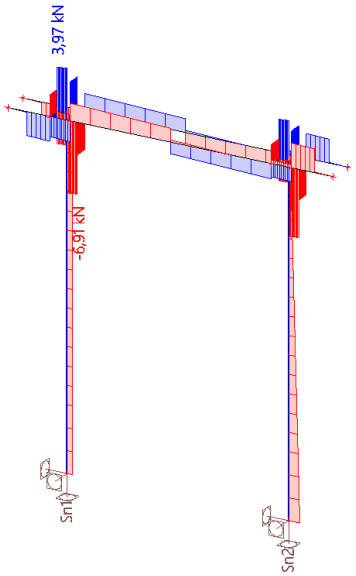

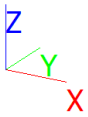

1D internal forces; M_x

Values: M_x
Linear calculation
Class: All ULS
Coordinate system: Principal
Extreme 1D: Global
Selection: All

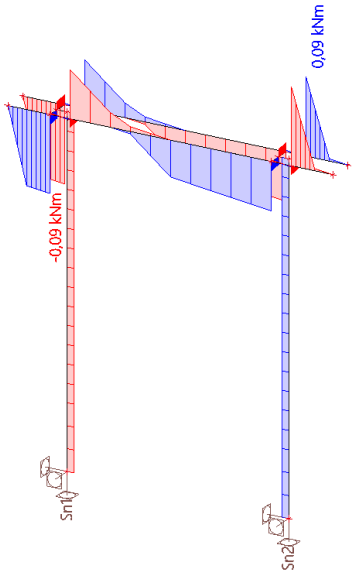

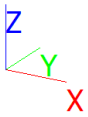

PDF-XChange Editor
Click to BUY NOW!
www.pdf-xchange.com

PDF-XChange Editor
Click to BUY NOW!
www.pdf-xchange.com

1D internal forces; M_y

Values: M_y
Linear calculation
Class: All ULS
Coordinate system: Principal
Extreme 1D: Global
Selection: All

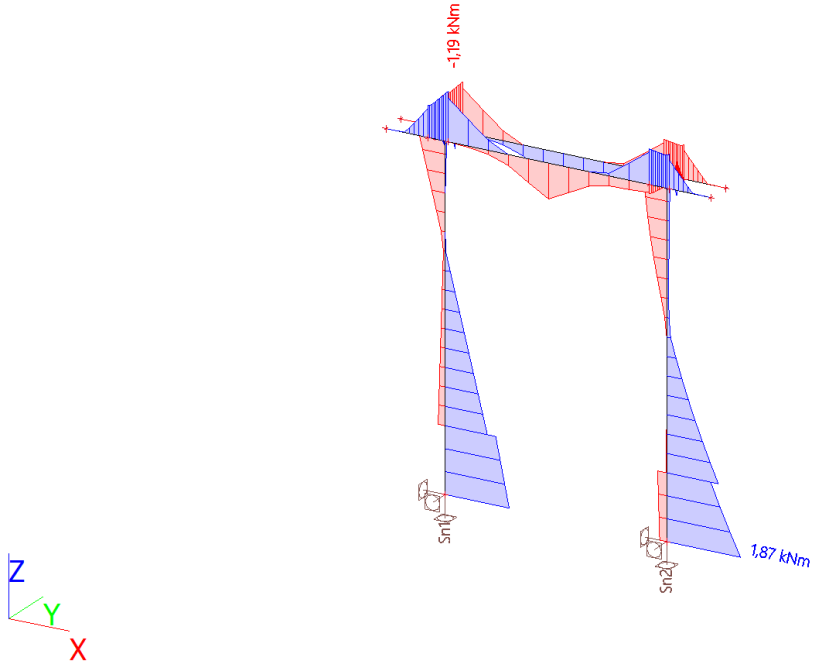

1D internal forces; M_z

DOKUMENTO ŽYMUO	LAPAS	LAPŲ	LAIDA
269-XX-TDP-SK-T1.IS	43	209	0

PDF-XChange Editor Click to BUY NOW! www.pdf-xchange.com

PDF-XChange Editor Click to BUY NOW! www.pdf-xchange.com

Values: M_z
Linear calculation
Class: All ULS
Coordinate system: Principal
Extreme 1D: Global
Selection: All

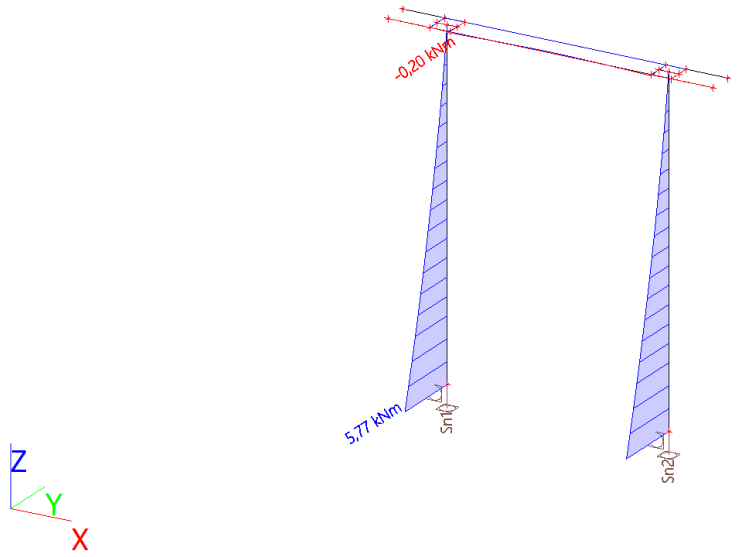

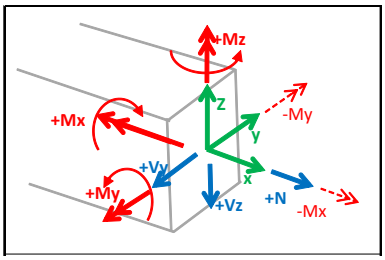

Deformacijos

Deformacijos - All ULS

Name	List
All ULS	Kombinacija 1 - Linear - ultimate
	Kombinacija 2 - Linear - ultimate
	Kombinacija 3 - Linear - ultimate
	Kombinacija 4 - Linear - ultimate
	Kombinacija 5 - Linear - ultimate
	Kombinacija 6 - Linear - ultimate

Linear calculation
Class: All ULS
Coordinate system: Global
Extreme 1D: Cross-section
Selection: All
Deformations

Name	dx [m]	Case	Cross-section	u_x [mm]	u_y [mm]	u_z [mm]	φ_x [mrad]	φ_y [mrad]	φ_z [mrad]	U_{total} [mm]
B2	4,550	Kombinacija 5/1	CS2 - SHS180/180/6.0	**-1,8**	0,0	0,0	**0,0**	-0,4	0,0	1,8
B2	2,097	Kombinacija 3/2	CS2 - SHS180/180/6.0	**0,0**	2,4	0,0	-2,0	0,0	0,0	2,4

PDF-XChange Editor Click to BUY NOW! www.pdf-xchange.com

PDF-XChange Editor Click to BUY NOW! www.pdf-xchange.com

Name	dx [m]	Case	Cross-section	u_x [mm]	u_y [mm]	u_z [mm]	φ_x [mrad]	φ_y [mrad]	φ_z [mrad]	U_{total} [mm]
B1	0,000	Kombinacija 1/3	CS2 - SHS180/180/6.0	0,0	**0,0**	**0,0**	0,0	0,0	0,0	0,0
B1	4,550	Kombinacija 4/4	CS2 - SHS180/180/6.0	-1,8	0,0	**0,0**	0,0	-0,4	0,0	1,8
B1	4,550	Kombinacija 3/2	CS2 - SHS180/180/6.0	0,0	**8,4**	0,0	**-2,7**	0,0	**0,0**	**8,4**
B1	3,078	Kombinacija 5/1	CS2 - SHS180/180/6.0	-1,1	0,0	0,0	0,0	**-0,5**	0,0	1,1
B2	0,870-	Kombinacija 3/2	CS2 - SHS180/180/6.0	0,0	0,5	0,0	-1,0	**0,0**	0,0	0,5
B2	4,550	Kombinacija 3/2	CS2 - SHS180/180/6.0	0,0	8,4	0,0	-2,7	0,0	**0,0**	8,4
B4	0,000	Kombinacija 6/5	CS3 - UPN160	**0,0**	8,4	**0,5**	-2,4	0,1	0,0	8,4
B3	2,200-	Kombinacija 3/2	CS3 - UPN160	0,0	8,4	**-1,2**	**-13,5**	0,0	0,0	8,4
B4	2,200-	Kombinacija 4/4	CS3 - UPN160	**-1,8**	**0,0**	-0,7	**10,9**	0,0	0,0	1,9
B4	3,019	Kombinacija 3/2	CS3 - UPN160	0,0	8,5	0,1	2,1	**-0,6**	**-0,4**	8,5
B4	1,381	Kombinacija 3/2	CS3 - UPN160	0,0	8,5	0,1	2,1	**0,6**	**0,4**	8,5
B4	2,200-	Kombinacija 6/5	CS3 - UPN160	0,0	**8,7**	0,3	-1,1	0,0	0,0	**8,7**
B10	0,000	Kombinacija 5/1	CS4 - Full rectangular (20; 270)	**-1,8**	**0,0**	**0,0**	**0,0**	-0,1	0,0	1,8
B5	0,270	Kombinacija 4/4	CS4 - Full rectangular (20; 270)	-1,8	0,0	**-0,1**	0,0	-0,4	0,0	1,8
B5	0,000	Kombinacija 3/2	CS4 - Full rectangular (20; 270)	0,0	**8,4**	-0,1	**-2,7**	0,3	**0,0**	**8,4**
B5	0,216	Kombinacija 4/4	CS4 - Full rectangular (20; 270)	-1,8	0,0	-0,1	0,0	**-0,5**	0,0	1,8
B10	0,040	Kombinacija 3/2	CS4 - Full rectangular (20; 270)	**0,0**	8,4	-0,1	-2,7	**0,4**	**0,0**	8,4

Name	Combination key
Kombinacija 5/1	1.35*LC1 + 1.30*LC3
Kombinacija 3/2	1.35*LC1 + 1.30*LC2 + 1.35*LC4
Kombinacija 1/3	1.35*LC1
Kombinacija 4/4	1.35*LC1 + 1.35*LC4 + 1.30*LC3
Kombinacija 6/5	1.35*LC1 + 1.30*LC2

1D deformations; u_x

PDF-XChange Editor Click to BUY NOW! www.pdf-xchange.com

Values: u_x
Linear calculation
Class: All ULS
Coordinate system: Global
Extreme 1D: Global
Selection: All

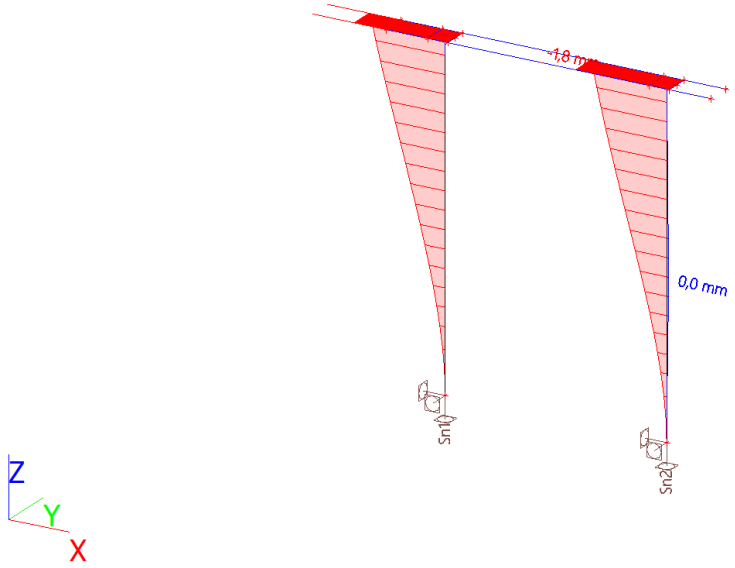

1D deformations; u_y

Values: u_y
Linear calculation
Class: All ULS
Coordinate system: Global
Extreme 1D: Global
Selection: All

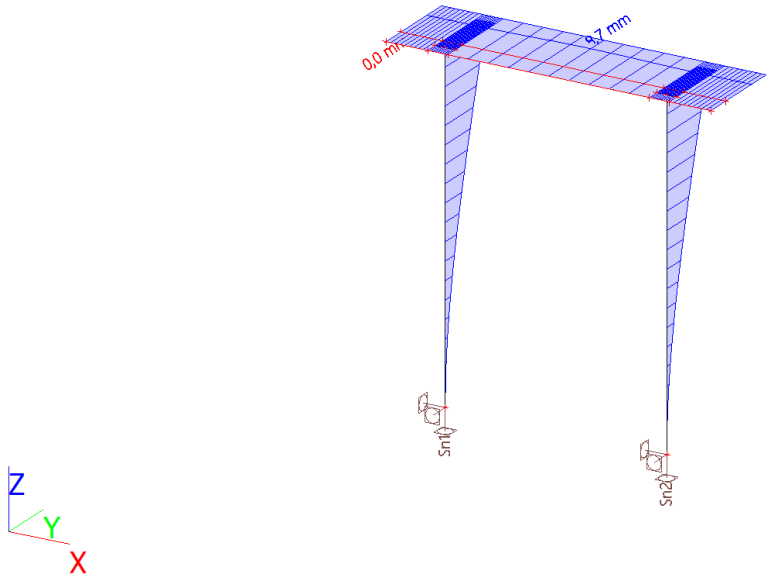

PDF-XChange Editor Click to BUY NOW! www.pdf-xchange.com

PDF-XChange Editor Click to BUY NOW! www.pdf-xchange.com

deformations; u_z

Values: u_z
Linear calculation
Class: All ULS
Coordinate system: Global
Extreme 1D: Global
Selection: All

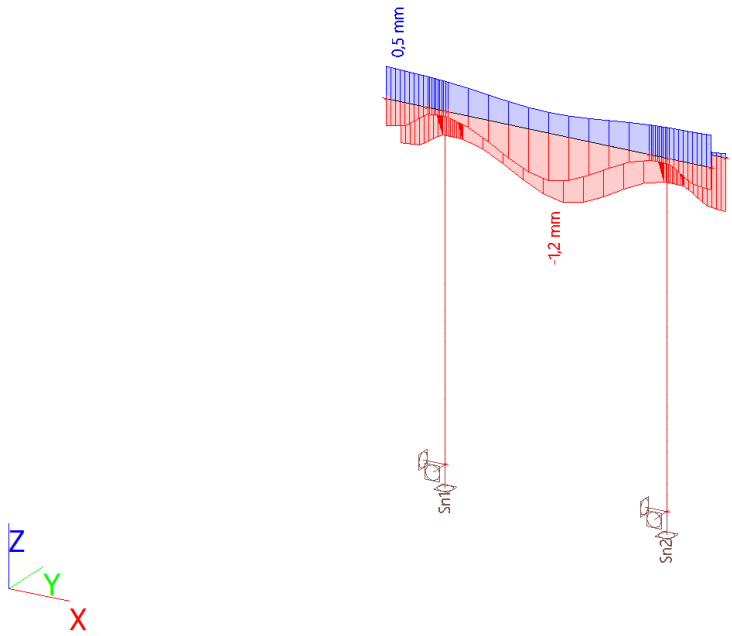

EC-EN 1993 plieno tikrinimas ULS

Values: $UC_{Overall}$
Linear calculation
Class: All ULS
Coordinate system: Principal
Extreme 1D: Global
Selection: All
Overall Unity Check

Name	dx [m]	Case	Cross-section	Material	$UC_{Overall}$ [-]	UC_{Sec} [-]	UC_{Stab} [-]
B2	0,000	Kombinacija 3/1	CS2 - SHS180/180/6.0	S 355	**0,07**	0,06	0,07

Name	Combination key
Kombinacija 3/1	1.35*LC1 + 1.30*LC2 + 1.35*LC4

EC-EN 1993 plieno tikrinimas SLS

Linear calculation
Combination: Kombinacija 8
Coordinate system: Principal
Extreme 1D: Global
Selection: All
Overall Unity Check

PDF-XChange Editor Click to BUY NOW! www.pdf-xchange.com

Name	dx [m]	Case	$u_{y,max}$ [mm] $u_{z,max}$ [mm]	$u_{y,var}$ [mm] $u_{z,var}$ [mm]	Lim. $u_{y,max}$ [mm] Lim. $u_{z,max}$ [mm]	Lim. $u_{y,var}$ [mm] Lim. $u_{z,var}$ [mm]	Check $u_{y,max}$ [-] Check $u_{z,max}$ [-]	Check $u_{y,var}$ [-] Check $u_{z,var}$ [-]	Camber dx u_z [mm] Camber [mm]	Check Overall [-]
B5	0,270	Kombinacija 8/1	0,0 0,0	0,0 0,0	1,3 1,3	0,7 0,7	0,00 0,04	0,00 0,02	- -	**0,04**

Name	Combination key
Kombinacija 8/1	LC1 + LC4 + LC3

Steel slenderness

Linear calculation

Member	CS Name	Part	L_y [m]	k_y [-]	l_y [m]	λ_y [-]	$e_{0,y}$ [mm]	l_{yz} [m]	l_{LTB} [m]
			L_z [m]	k_z [-]	l_z [m]	λ_z [-]	$e_{0,z}$ [mm]		
B1	CS2	1	4,550	1,453	6,612	93,344	0,0	4,550	4,550
			4,550	0,700	3,185	44,967	0,0		
B2	CS2	1	4,550	1,453	6,612	93,344	0,0	4,550	4,550
			4,550	0,700	3,185	44,967	0,0		

Išvados:

Elementų maksimalus išnaudojimas 7%. Jungčių įtaka sprendiniams nėra didelė. Konstrukcinių elementų skerspjūvių parinkimą lėmė tinkamumo ribinio būvio sąlyga.

Rėmas tenkina saugos ribinio būvio sąlygą.

Rėmas tenkina tinkamumo ribinio būvio sąlygą. Ribinis leistinas horizontalus rėmo poslinkis yra neribojamas.

Rėmo įlinkiai neviršija leistinų reikšmių.

3.3 DUJINIO JUNGTUVO ATRAMA

Projektuojamas plieninės gembinės kolonos. Skaičiavimai atlikti Scia engineer konstrukcijų skaičiavimo programa.

Atraminės gembines kolonas sudaro:

- Dvi vamzdinio profilio kolonos standžiai sujungtos su pamatu per inkarinius varžtus;
- Skaičiuojamoji schema – gembė, todėl priimtas elementų klupumo koeficientas lygus 2,0, tikslinama skaučiuojamojoje ataskaitoje.
- Laikančiųjų konstrukcijų plienas S355J2.

10 lentelė. Gniuždomųjų elementų ribinis liaunis

Konstrukcijų elementai	Gniuždomųjų elementų ribinis liaunis
1. Juostos, atraminiai spyriai ir statramsčiai, perduodantys atramines reakcijas: a) plokščiųjų santvarų, struktūrinių konstrukcijų ir erdvinių konstrukcijų (iki 50 m aukščio) iš vamzdžių ir dvigubų kampuočių;	180 – 60α
Žymenys: $\alpha = \frac{N_{Ed}}{N_{Rd}}$ – koeficientas, imamas ne mažesnis kaip 0,5 (būtinais atvejais apskaičiuojant N_{Rd} vietoj φ imamas φe).	

PDF-XChange Editor Click to BUY NOW! www.pdf-xchange.com

11 lentelė. Tempiamųjų elementų ribinis liaunis

Konstrukcijų elementai	Tempiamųjų elementų ribinis liaunis, kai konstrukciją veikia apkrovos		
	dinaminės (tiesiogiai veikiančios konstrukciją)	statinės	kranų (žr. 4 pastabą) ir geležinkelio sąstatų
6. Juostos, statramsčių ir skersinių sijų atraminiai spyriai, elektros linijų, atvirų skirstomųjų įrenginių ir transporto linijų kontaktinių tinklų skersinių sijų templės	250	-	-

Pastabos:
1. Konstrukcijos, kurios neveikia dinaminės apkrovos, tempiamųjų elementų liaunis tikrinamas tik vertikaliojoje plokštumoje.
2. Tempiamųjų iš anksto įtemptųjų elementų liaunis neribojamas.
3. Tempiamųjų elementų, kurių įrąžos ženklas gali pasikeisti dėl pavojingos apkrovų padėties, ribinis liaunis nustatomas kaip gniuždomųjų elementų; šiuo atveju jungiamieji intarpai sudėtinio skerspjūvio elementams įrengiami ne rečiau kaip kas 40i.
4. Dinaminėms apkrovoms (kurios tiesiogiai veikia konstrukcijas) priskiriamos apkrovos patvarumui skaičiuoti arba skaičiuojant įvertinti dinaminius koeficientus.

12 lentelė. Konstrukcijų elementų ribiniai poslinkiai ir įlinkai

Konstrukcijos apibudinimas ir nuokrypio kryptis	Atramų santykinės nuokrypos	Santykiniai traversų įlinkiai (tarpatramio arba gembės ilgiui)			
		Vertikalieji		Horizontalieji	
		tarpatramyje	gembėje	tarpatramyje	gembėje
5. Atviros skirstomosios įrangos atramos išilgai laidų	1/100	1/200	1/70	1/200	1/70
6. Atviros skirstomosios įrangos atramos skersai laidų	1/70	Neribojama	Neribojama	Neribojama	Neribojama

Pastabos: 1. Kai yra avariniai ir montažiniai režimai, atviros skirstomosios įrangos atramų ir oro linijų traversų atramų nuokrypiai nenormuojami.
2. Nuokrypiai ir įlinkiai, pateikti 7 ir 8 poz., turi būti sumažinti, jei įrangos eksploatacijos techninės sąlygos numato griežtesnius apribojimus.

Analysis model

PDF-XChange Editor
Click to BUY NOW!
www.pdf-xchange.com

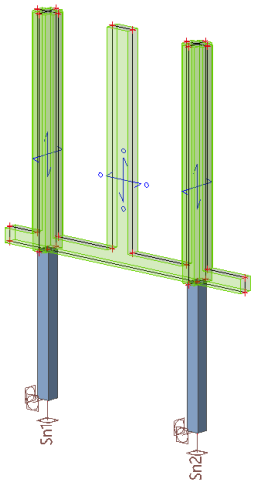

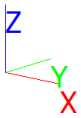

Medžiagos

Steel EC3

Name	ρ [kg/m³]	E_{mod} [MPa]	μ	Lower limit [mm]	Upper limit [mm]	F_y [MPa]	F_u [MPa]
		G_{mod} [MPa]	α [m/mK]				
S 355	7850,00	2,1000e+05	0.3	0	40	355,0	490,0
		8,0769e+04	0,01e-003	40	80	335,0	470,0

Skerspjūviai

CS2		
Type	SHS180/180/6.0	
Formcode	2 - Rectangular hollow section	
Shape type	Thin-walled	
Item material	S 355	
Fabrication	rolled	
Flexural buckling y-y, Flexural buckling z-z	a	a
A [m²]	4,1400e-03	
A_y [m²], A_z [m²]	2,0683e-03	2,0683e-03
A_L [m²/m], A_D [m²/m]	7,0500e-01	1,3661e+00
$c_{Y.UCS}$ [mm], $c_{Z.UCS}$ [mm]	90	90
α [deg]	0,00	
I_y [m⁴], I_z [m⁴]	2,0770e-05	2,0770e-05
i_y [mm], i_z [mm]	71	71
$W_{el.y}$ [m³], $W_{el.z}$ [m³]	2,3100e-04	2,3100e-04
$W_{pl.y}$ [m³], $W_{pl.z}$ [m³]	2,6900e-04	2,6900e-04
$M_{pl.y.+}$ [Nm], $M_{pl.y.-}$ [Nm]	95482,02	95482,02

PDF-XChange Editor Click to BUY NOW! www.pdf-xchange.com

PDF-XChange Editor Click to BUY NOW! www.pdf-xchange.com

$M_{pl.z.+}$ [Nm], $M_{pl.z.-}$ [Nm]	95482,02	95482,02
d_y [mm], d_z [mm]	0	0
I_t [m^4], I_w [m^6]	3,2150e-05	9,4478e-08
β_y [mm], β_z [mm]	0	0
Picture	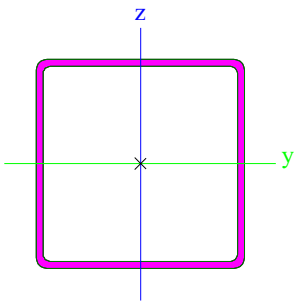	

Explanations of symbols	
Formcode	h - Height b - Width s - Thickness r - Outer radius r1 - Inner radius
A	Area
A_y	Shear Area in principal y-direction
A_z	Shear Area in principal z-direction
A_L	Circumference per unit length
A_D	Drying surface per unit length
$c_{Y.UCS}$	Centroid coordinate in Y-direction of Input axis system
$c_{Z.UCS}$	Centroid coordinate in Z-direction of Input axis system
$I_{Y.LCS}$	Second moment of area about the YLCS axis
$I_{Z.LCS}$	Second moment of area about the ZLCS axis
$I_{YZ.LCS}$	Product moment of area in the LCS system
α	Rotation angle of the principal axis system
I_y	Second moment of area about the principal y-axis
I_z	Second moment of area about the principal z-axis
i_y	Radius of gyration about the principal y-axis
i_z	Radius of gyration about the principal z-axis
$W_{el.y}$	Elastic section modulus about the principal y-axis
$W_{el.z}$	Elastic section modulus about the principal z-axis
$W_{pl.y}$	Plastic section modulus about the principal y-axis
$W_{pl.z}$	Plastic section modulus about the principal z-axis
$M_{pl.y.+}$	Plastic moment about the principal y-axis for a positive My moment
$M_{pl.y.-}$	Plastic moment about the principal y-axis for a negative My moment

PDF-XChange Editor Click to BUY NOW! www.pdf-xchange.com

PDF-XChange Editor Click to BUY NOW! www.pdf-xchange.com

Explanations of symbols	
$M_{pl.z.+}$	Plastic moment about the principal z-axis for a positive Mz moment
$M_{pl.z.-}$	Plastic moment about the principal z-axis for a negative Mz moment
d_y	Shear center coordinate in principal y-direction measured from the centroid
d_z	Shear center coordinate in principal z-direction measured from the centroid
I_t	Torsional constant
I_w	Warping constant
β_y	Mono-symmetry constant about the principal y-axis
β_z	Mono-symmetry constant about the principal z-axis

Elementai

Name	Cross-section	Material	Length [m]	Beg. node	End node	Type
B1	CS2 - SHS180/180/6.0	S 355	2,000	N41	N2	column (100)
B2	CS2 - SHS180/180/6.0	S 355	2,000	N42	N4	column (100)

Elementai

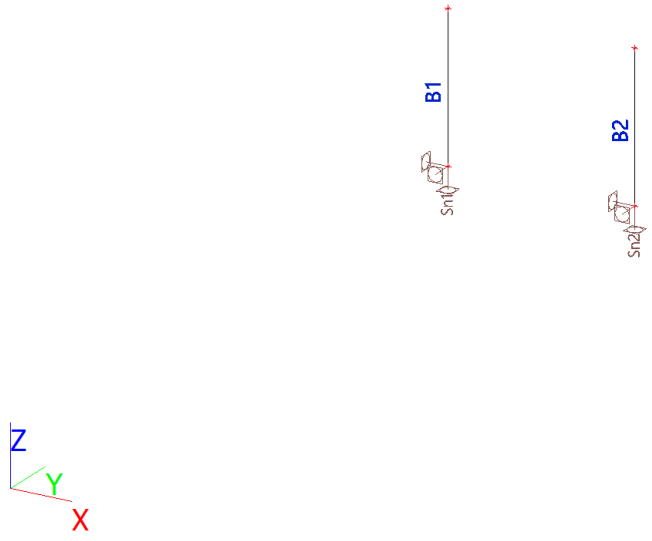

Atramos

Name	Node	System	Type	X	Y	Z	Rx	Ry	Rz
Sn1	N41	GCS	Standard	Rigid	Rigid	Rigid	Rigid	Rigid	Rigid
Sn2	N42	GCS	Standard	Rigid	Rigid	Rigid	Rigid	Rigid	Rigid

PDF-XChange Editor Click to BUY NOW! www.pdf-xchange.com

PDF-XChange Editor Click to BUY NOW! www.pdf-xchange.com

pkrovos

Apkrovos - LC1

Name	Description	Action type	Load group	Direction
	Spec	Load type		
LC1	Nuolatine apkrova	Permanent	Nuolatinis	-Z
		Self weight		

LC2 / Tot. value / Value

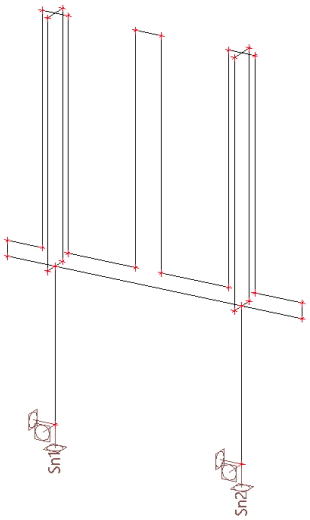

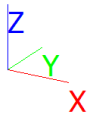

LC2 / Tot. value / Value

PDF-XChange Editor
Click to BUY NOW!
www.pdf-xchange.com

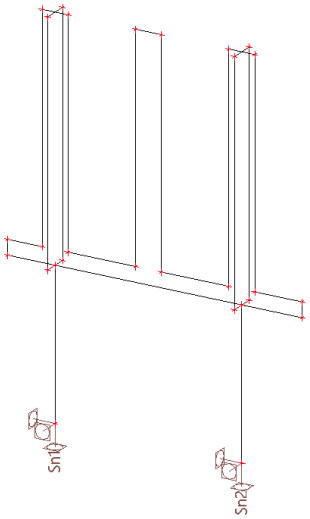

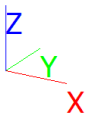

Apkrovos - LC2

Name	Description	Action type	Load group	Master load case
	Spec	Load type		
LC2	Vejo apkrova, šiaurė	Variable	Vejo	None
	Static wind	Static		

LC2 / Tot. value / Value

PDF-XChange Editor
Click to BUY NOW!
www.pdf-xchange.com

PDF-XChange Editor
Click to BUY NOW!
www.pdf-xchange.com

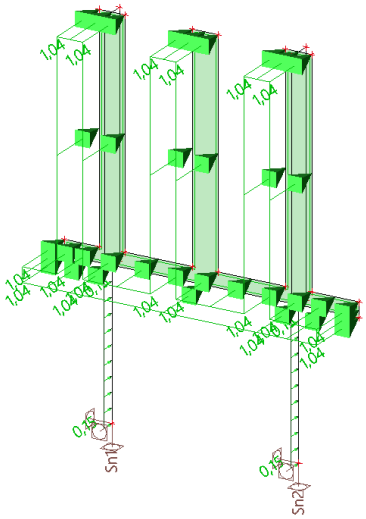

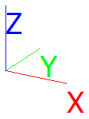

LC2 / Tot. value / Value

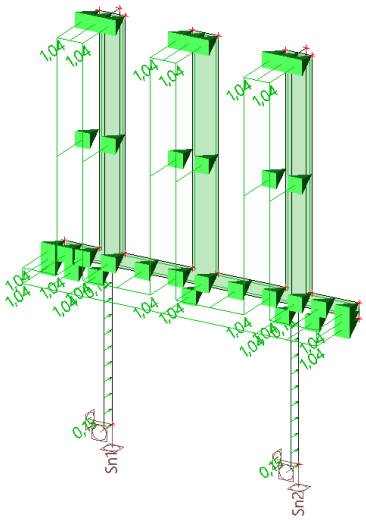

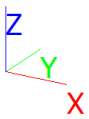

Apkrovos - LC4

PDF-XChange Editor Click to BUY NOW! www.pdf-xchange.com

PDF-XChange Editor Click to BUY NOW! www.pdf-xchange.com

Name	Description	Action type	Load group
	Spec	Load type	
LC4	Savasis svoris	Permanent	Savasis
		Standard	

LC2 / Tot. value / Value

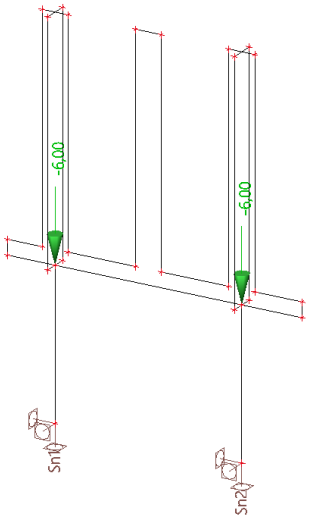

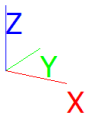

LC2 / Tot. value / Value

PDF-XChange Editor
Click to BUY NOW!
www.pdf-xchange.com

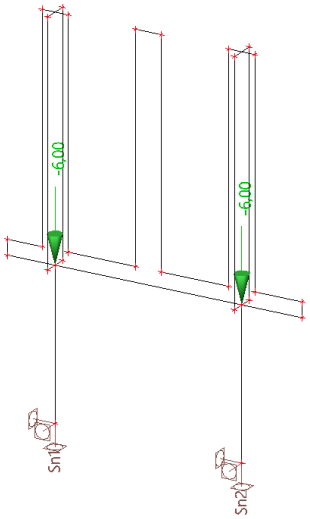

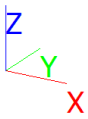

Apkrovos - LC3

Name	Description	Action type	Load group	Master load case
	Spec	**Load type**		
LC3	Vejo apkrova, rytai	Variable	Vejo	None
	Static wind	Static		

LC2 / Tot. value / Value

PDF-XChange Editor
Click to BUY NOW!
www.pdf-xchange.com

PDF-XChange Editor
Click to BUY NOW!
www.pdf-xchange.com

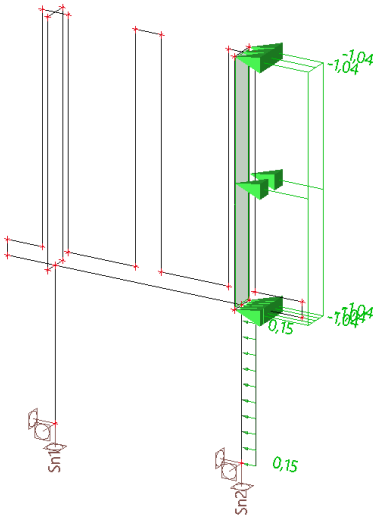

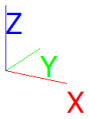

LC2 / Tot. value / Value

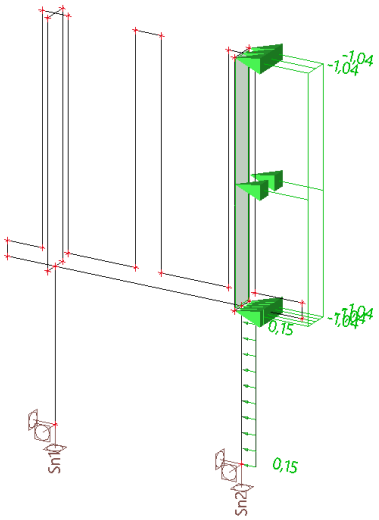

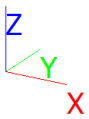

Kombinacijos

PDF-XChange Editor Click to BUY NOW! www.pdf-xchange.com

PDF-XChange Editor Click to BUY NOW! www.pdf-xchange.com

Name	Description	Type	Load cases	Coeff. [-]
Kombinacija 1		Linear - ultimate	LC1 - Nuolatine apkrova	1,350
Kombinacija 2		Linear - ultimate	LC1 - Nuolatine apkrova	1,350
			LC4 - Savasis svoris	1,350
Kombinacija 3		Linear - ultimate	LC1 - Nuolatine apkrova	1,350
			LC2 - Vejo apkrova, šiaurė	1,300
			LC4 - Savasis svoris	1,350
Kombinacija 4		Linear - ultimate	LC1 - Nuolatine apkrova	1,350
			LC4 - Savasis svoris	1,350
			LC3 - Vejo apkrova, rytai	1,300
Kombinacija 5		Linear - ultimate	LC1 - Nuolatine apkrova	1,350
			LC3 - Vejo apkrova, rytai	1,300
Kombinacija 6		Linear - ultimate	LC1 - Nuolatine apkrova	1,350
			LC2 - Vejo apkrova, šiaurė	1,300
Kombinacija 7		Linear - serviceability	LC1 - Nuolatine apkrova	1,000
			LC2 - Vejo apkrova, šiaurė	1,000
			LC4 - Savasis svoris	1,000
Kombinacija 8		Linear - serviceability	LC1 - Nuolatine apkrova	1,000
			LC4 - Savasis svoris	1,000
			LC3 - Vejo apkrova, rytai	1,000

Taškinės apkrovos

Empty table

Linijinės apkrovos

Name	Member	Type	Dir	Value - P_1 [kN/m]	Pos x_1	Coor	Orig	Ecc ey [m]
	Load case	System	Distribution	Value - P_2 [kN/m]	Pos x_2	Loc		Ecc ez [m]
Vejas	B1	Force	Y	0,15	0.000	Rela	From start	0,000
	LC2 - Vejo apkrova, šiaurė	LCS	Uniform		1.000	Length		0,000
Vejas1	B2	Force	Y	0,15	0.000	Rela	From start	0,000
	LC2 - Vejo apkrova, šiaurė	LCS	Uniform		1.000	Length		0,000
Vejas3	B2	Force	Z	0,15	0.000	Rela	From start	0,000
	LC3 - Vejo apkrova, rytai	LCS	Uniform		1.000	Length		0,000

Mazgų poslinkiai

Linear calculation
Load case: LC1
Extreme: Global
Selection: All

Name	Case	U_x [mm]	U_y [mm]	U_z [mm]	Φ_x [mrad]	Φ_y [mrad]	Φ_z [mrad]	U_{total} [mm]
N2	LC1	**0,0**	**0,0**	**0,0**	**0,0**	**0,0**	**0,0**	**0,0**

Atraminės reakcijos ULS

Linear calculation
Class: All ULS
System: Global
Extreme: Global
Selection: All
Nodal reactions

Name	Case	R_x [kN]	R_y [kN]	R_z [kN]	M_x [kNm]	M_y [kNm]	M_z [kNm]	e_x [mm]	e_y [mm]
Sn1/N41	Kombinacija 3/1	**0,00**	**-3,06**	8,96	**5,73**	**0,00**	0,00	0,0	639,0
Sn2/N42	Kombinacija 4/2	**0,39**	**0,00**	**8,96**	**0,00**	**0,39**	**0,00**	-43,5	0,0
Sn1/N41	Kombinacija	0,00	0,00	**0,86**	0,00	0,00	**0,00**	0,0	0,0

PDF-XChange Editor Click to BUY NOW! www.pdf-xchange.com

PDF-XChange Editor Click to BUY NOW! www.pdf-xchange.com

Name	Case	R_x [kN]	R_y [kN]	R_z [kN]	M_x [kNm]	M_y [kNm]	M_z [kNm]	e_x [mm]	e_y [mm]
	1/3								

Name	Combination key
Kombinacija 3/1	1.35*LC1 + 1.30*LC2 + 1.35*LC4
Kombinacija 4/2	1.35*LC1 + 1.35*LC4 + 1.30*LC3
Kombinacija 1/3	1.35*LC1

Atraminės reakcijos SLS

Linear calculation
Combination: Kombinacija 8
System: Global
Extreme: Global
Selection: All
Nodal reactions

Name	Case	R_x [kN]	R_y [kN]	R_z [kN]	M_x [kNm]	M_y [kNm]	M_z [kNm]	e_x [mm]	e_y [mm]
Sn2/N42	Kombinacija 8/1	**0,30**	**0,00**	**6,64**	**0,00**	**0,30**	**0,00**	-45,2	0,0
Sn1/N41	Kombinacija 8/1	**0,00**	0,00	6,64	0,00	**0,00**	**0,00**	0,0	0,0

Name	Combination key
Kombinacija 8/1	LC1 + LC4 + LC3

Vidinės įrąžos

Vidinės įrąžos - All ULS

Name	List
All ULS	Kombinacija 1 - Linear - ultimate
	Kombinacija 2 - Linear - ultimate
	Kombinacija 3 - Linear - ultimate
	Kombinacija 4 - Linear - ultimate
	Kombinacija 5 - Linear - ultimate
	Kombinacija 6 - Linear - ultimate

Linear calculation
Class: All ULS
Coordinate system: Principal
Extreme 1D: Cross-section
Selection: All

Name	dx [m]	Case	Cross-section	N [kN]	V_y [kN]	V_z [kN]	M_x [kNm]	M_y [kNm]	M_z [kNm]
B1	2,000	Kombinacija 1/1	CS2 - SHS180/180/6.0	**0,00**	**0,00**	**0,00**	**0,00**	**0,00**	**0,00**
B1	0,000	Kombinacija 3/2	CS2 - SHS180/180/6.0	**-8,96**	**-3,06**	0,00	0,00	0,00	**5,73**
B2	0,000	Kombinacija 4/3	CS2 - SHS180/180/6.0	-8,96	0,00	**-0,39**	0,00	**0,39**	0,00

Name	Combination key
Kombinacija 1/1	1.35*LC1
Kombinacija 3/2	1.35*LC1 + 1.30*LC2 + 1.35*LC4
Kombinacija 4/3	1.35*LC1 + 1.35*LC4 + 1.30*LC3

1D internal forces; N

PDF-XChange Editor
Click to BUY NOW!
www.pdf-xchange.com

PDF-XChange Editor
Click to BUY NOW!
www.pdf-xchange.com

Values: **N**
Linear calculation
Class: All ULS
Coordinate system: Principal
Extreme 1D: Global
Selection: All

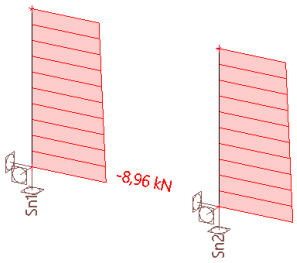

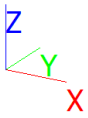

1D internal forces; V_y

Values: V_y
Linear calculation
Class: All ULS
Coordinate system: Principal
Extreme 1D: Global
Selection: All

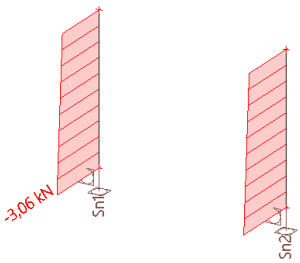

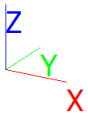

PDF-XChange Editor Click to BUY NOW! www.pdf-xchange.com

PDF-XChange Editor Click to BUY NOW! www.pdf-xchange.com

internal forces; V_z

Values: V_z
Linear calculation
Class: All ULS
Coordinate system: Principal
Extreme 1D: Global
Selection: All

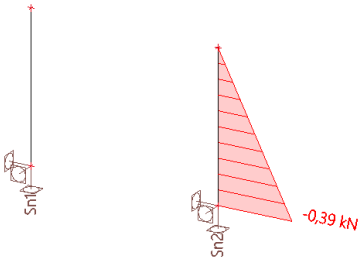

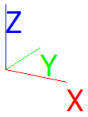

1D internal forces; M_x

Values: M_x
Linear calculation
Class: All ULS
Coordinate system: Principal
Extreme 1D: Global
Selection: All

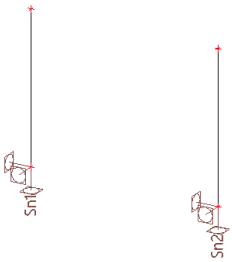

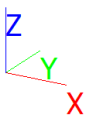

PDF-XChange Editor
Click to BUY NOW!
www.pdf-xchange.com

PDF-XChange Editor
Click to BUY NOW!
www.pdf-xchange.com

1D internal forces; M_y

Values: M_y
Linear calculation
Class: All ULS
Coordinate system: Principal
Extreme 1D: Global
Selection: All

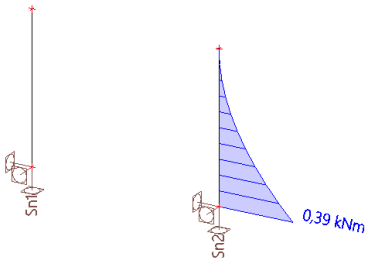

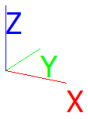

1D internal forces; M_z

DOKUMENTO ŽYMUO	LAPAS	LAPŲ	LAIDA
269-XX-TDP-SK-T1.IS	63	209	0

PDF-XChange Editor Click to BUY NOW! www.pdf-xchange.com

PDF-XChange Editor Click to BUY NOW! www.pdf-xchange.com

Values: M_z
Linear calculation
Class: All ULS
Coordinate system: Principal
Extreme 1D: Global
Selection: All

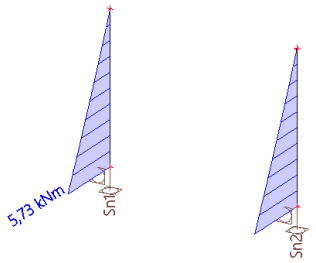

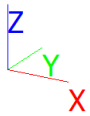

Linear calculation
Class: All ULS
Coordinate system: Principal
Extreme 1D: Cross-section
Selection: All

Name	dx [m]	Case	Cross-section	N [kN]	V_y [kN]	V_z [kN]	M_x [kNm]	M_y [kNm]	M_z [kNm]
B1	2,000	Kombinacija 1/1	CS2 - SHS180/180/6.0	**0,00**	**0,00**	**0,00**	**0,00**	**0,00**	**0,00**
B1	0,000	Kombinacija 3/2	CS2 - SHS180/180/6.0	**-8,96**	**-3,06**	0,00	0,00	0,00	**5,73**
B2	0,000	Kombinacija 4/3	CS2 - SHS180/180/6.0	-8,96	0,00	**-0,39**	0,00	**0,39**	0,00

Name	Combination key
Kombinacija 1/1	1.35*LC1
Kombinacija 3/2	1.35*LC1 + 1.30*LC2 + 1.35*LC4
Kombinacija 4/3	1.35*LC1 + 1.35*LC4 + 1.30*LC3

1D internal forces; N

PDF-XChange Editor
Click to BUY NOW!
www.pdf-xchange.com

PDF-XChange Editor
Click to BUY NOW!
www.pdf-xchange.com

Values: **N**
Linear calculation
Class: All ULS
Coordinate system: Principal
Extreme 1D: Global
Selection: All

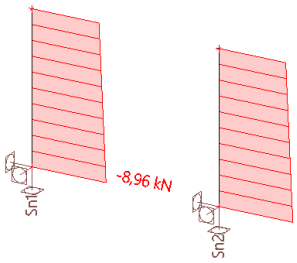

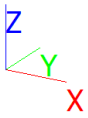

1D internal forces; V_y

Values: V_y
Linear calculation
Class: All ULS
Coordinate system: Principal
Extreme 1D: Global
Selection: All

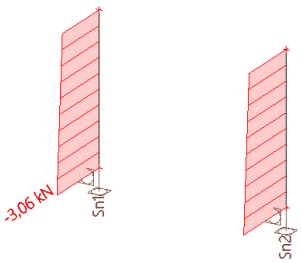

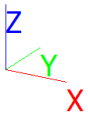

PDF-XChange Editor
Click to BUY NOW!
www.pdf-xchange.com

PDF-XChange Editor
Click to BUY NOW!
www.pdf-xchange.com

internal forces; V_z

Values: V_z
Linear calculation
Class: All ULS
Coordinate system: Principal
Extreme 1D: Global
Selection: All

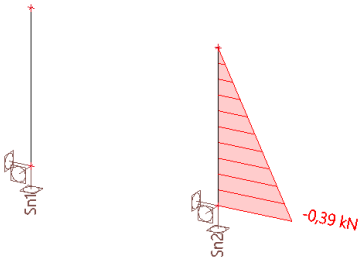

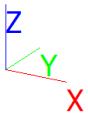

1D internal forces; M_x

Values: M_x
Linear calculation
Class: All ULS
Coordinate system: Principal
Extreme 1D: Global
Selection: All

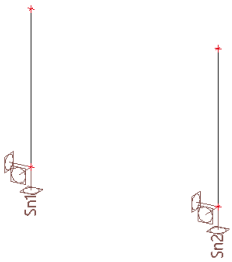

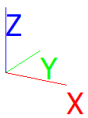

PDF-XChange Editor
Click to BUY NOW!
www.pdf-xchange.com

PDF-XChange Editor
Click to BUY NOW!
www.pdf-xchange.com

1D internal forces; M_y

Values: M_y
Linear calculation
Class: All ULS
Coordinate system: Principal
Extreme 1D: Global
Selection: All

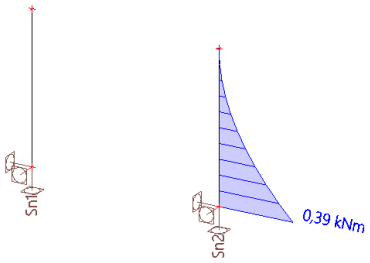

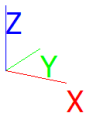

1D internal forces; M_z

DOKUMENTO ŽYMUO	LAPAS	LAPŲ	LAIDA
269-XX-TDP-SK-T1.IS	67	209	0

PDF-XChange Editor
Click to BUY NOW!
www.pdf-xchange.com

PDF-XChange Editor
Click to BUY NOW!
www.pdf-xchange.com

Values: M_z
Linear calculation
Class: All ULS
Coordinate system: Principal
Extreme 1D: Global
Selection: All

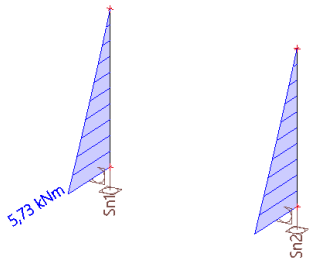

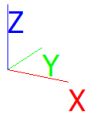

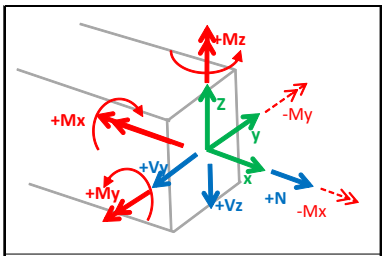

Deformacijos

Deformacijos - All ULS

Name	List
All ULS	Kombinacija 1 - Linear - ultimate
	Kombinacija 2 - Linear - ultimate
	Kombinacija 3 - Linear - ultimate
	Kombinacija 4 - Linear - ultimate
	Kombinacija 5 - Linear - ultimate
	Kombinacija 6 - Linear - ultimate

Linear calculation
Class: All ULS
Coordinate system: Global
Extreme 1D: Cross-section
Selection: All
Deformations

Name	dx [m]	Case	Cross-section	u_x [mm]	u_y [mm]	u_z [mm]	φ_x [mrad]	φ_y [mrad]	φ_z [mrad]	U_{total} [mm]
B1	2,000	Kombinacija 3/1	CS2 - SHS180/180/6.0	**0,0**	**1,8**	**0,0**	**-1,3**	**0,0**	**0,0**	**1,8**
B2	2,000	Kombinacija 4/2	CS2 - SHS180/180/6.0	**-0,1**	**0,0**	0,0	**0,0**	**-0,1**	0,0	0,1

PDF-XChange Editor Click to BUY NOW! www.pdf-xchange.com

PDF-XChange Editor Click to BUY NOW! www.pdf-xchange.com

Name	dx [m]	Case	Cross-section	u_x [mm]	u_y [mm]	u_z [mm]	φ_x [mrad]	φ_y [mrad]	φ_z [mrad]	U_{total} [mm]
B1	0,000	Kombinacija 1/3	CS2 - SHS180/180/6.0	0,0	0,0	**0,0**	0,0	0,0	**0,0**	0,0

Name	Combination key
Kombinacija 3/1	1.35*LC1 + 1.30*LC2 + 1.35*LC4
Kombinacija 4/2	1.35*LC1 + 1.35*LC4 + 1.30*LC3
Kombinacija 1/3	1.35*LC1

1D deformations; u_x

Values: u_x
Linear calculation
Class: All ULS
Coordinate system: Global
Extreme 1D: Global
Selection: All

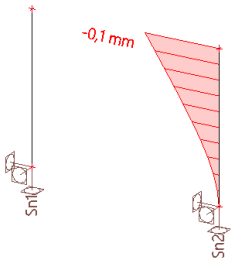

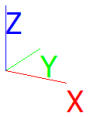

1D deformations; u_y

PDF-XChange Editor
Click to BUY NOW!
www.pdf-xchange.com

PDF-XChange Editor
Click to BUY NOW!
www.pdf-xchange.com

Values: u_y
Linear calculation
Class: All ULS
Coordinate system: Global
Extreme 1D: Global
Selection: All

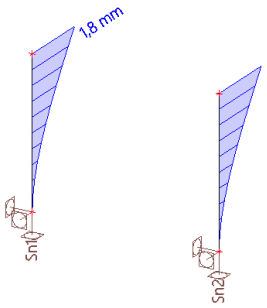

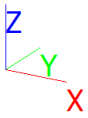

1D deformations; u_z

Values: u_z
Linear calculation
Class: All ULS
Coordinate system: Global
Extreme 1D: Global
Selection: All

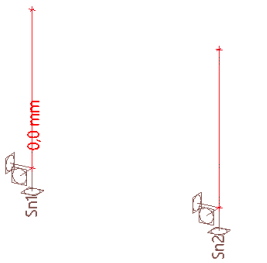

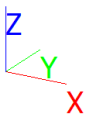

PDF-XChange Editor Click to BUY NOW! www.pdf-xchange.com

ear calculation
ass: All ULS
Coordinate system: Global
Extreme 1D: Cross-section
Selection: All
Deformations

Name	dx [m]	Case	Cross-section	u_x [mm]	u_y [mm]	u_z [mm]	φ_x [mrad]	φ_y [mrad]	φ_z [mrad]	U_{total} [mm]
B1	2,000	Kombinacija 3/1	CS2 - SHS180/180/6.0	**0,0**	**1,8**	**0,0**	**-1,3**	**0,0**	**0,0**	**1,8**
B2	2,000	Kombinacija 4/2	CS2 - SHS180/180/6.0	**-0,1**	**0,0**	0,0	**0,0**	**-0,1**	0,0	0,1
B1	0,000	Kombinacija 1/3	CS2 - SHS180/180/6.0	0,0	0,0	**0,0**	0,0	0,0	**0,0**	0,0

Name	Combination key
Kombinacija 3/1	1.35*LC1 + 1.30*LC2 + 1.35*LC4
Kombinacija 4/2	1.35*LC1 + 1.35*LC4 + 1.30*LC3
Kombinacija 1/3	1.35*LC1

1D deformations; u_x

Values: u_x
Linear calculation
Class: All ULS
Coordinate system: Global
Extreme 1D: Global
Selection: All

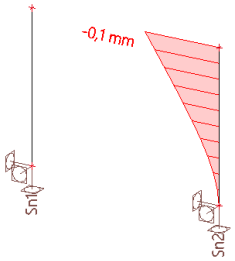

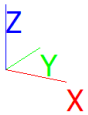

1D deformations; u_y

PDF-XChange Editor
Click to BUY NOW!
www.pdf-xchange.com

PDF-XChange Editor
Click to BUY NOW!
www.pdf-xchange.com

Values: u_y
Linear calculation
Class: All ULS
Coordinate system: Global
Extreme 1D: Global
Selection: All

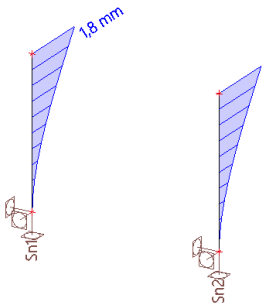

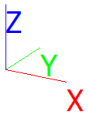

1D deformations; u_z

Values: u_z
Linear calculation
Class: All ULS
Coordinate system: Global
Extreme 1D: Global
Selection: All

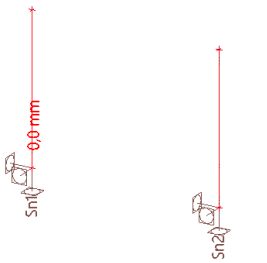

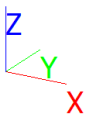

PDF-XChange Editor Click to BUY NOW! www.pdf-xchange.com

EC-EN 1993 plieno tikrinimas ULS

Values: $UC_{Overall}$
Linear calculation
Class: All ULS
Coordinate system: Principal
Extreme 1D: Global
Selection: All
Overall Unity Check

Name	dx [m]	Case	Cross-section	Material	$UC_{Overall}$ [-]	UC_{Sec} [-]	UC_{Stab} [-]
B1	0,000	Kombinacija 3/1	CS2 - SHS180/180/6.0	S 355	**0,07**	0,06	0,07

Name	Combination key
Kombinacija 3/1	1.35*LC1 + 1.30*LC2 + 1.35*LC4

EC-EN 1993 plieno tikrinimas SLS

Linear calculation
Combination: Kombinacija 8
Coordinate system: Principal
Extreme 1D: Global
Selection: All
Overall Unity Check

Name	dx [m]	Case	$u_{y,max}$ [mm] $u_{z,max}$ [mm]	$u_{y,var}$ [mm] $u_{z,var}$ [mm]	Lim. $u_{y,max}$ [mm] Lim. $u_{z,max}$ [mm]	Lim. $u_{y,var}$ [mm] Lim. $u_{z,var}$ [mm]	Check $u_{y,max}$ [-] Check $u_{z,max}$ [-]	Check $u_{y,var}$ [-] Check $u_{z,var}$ [-]	Camber dx u_z [mm] Camber [mm]	Check $_{Overall}$ [-]
B2	2,000	Kombinacija 8/1	0,0 0,1	0,0 0,1	20,0 20,0	11,1 11,1	0,00 0,00	0,00 0,01	- -	**0,01**

Name	Combination key
Kombinacija 8/1	LC1 + LC4 + LC3

Steel slenderness

Linear calculation

Member	CS Name	Part	L_y [m]	k_y [-]	l_y [m]	λ_y [-]	$e_{0,y}$ [mm]	l_{yz} [m]	l_{LTB} [m]
			L_z [m]	k_z [-]	l_z [m]	λ_z [-]	$e_{0,z}$ [mm]		
B1	CS2	1	2,000	2,002	4,005	56,540	0,0	2,000	2,000
			2,000	0,700	1,400	19,766	0,0		
B2	CS2	1	2,000	2,002	4,005	56,540	0,0	2,000	2,000
			2,000	0,700	1,400	19,766	0,0		

Išvados:

Elementų maksimalus išnaudojimas 7%. Jungčių įtaka sprendiniams nėra didelė. Konstrukcinių elementų skerspjūvių parinkimą lėmė tinkamumo ribinio būvio sąlyga.

Rėmas tenkina saugos ribinio būvio sąlygą.

Rėmas tenkina tinkamumo ribinio būvio sąlygą. Ribinis leistinas horizontalus rėmo poslinkis yra neribojamas.

Rėmo įlinkiai neviršija leistinų reikšmių.

PDF-XChange Editor Click to BUY NOW! www.pdf-xchange.com

PDF-XChange Editor Click to BUY NOW! www.pdf-xchange.com

3.4 ATRAMINIO IZOLIATORIAUS ATRAMA

Projektuojamas plieninės gembinės kolonos. Skaičiavimai atlikti Scia engineer konstrukcijų skaičiavimo programa.

Atraminės gembines kolonas sudaro:

- Dvi vamzdinio profilio kolonos standžiai sujungtos su pamatu per inkarinius varžtus;
- Skaičiuojamoji schema – gembė, todėl priimtas elementų klupumo koeficientas lygus 2,0, tikslinama skaučiuojamojoje ataskaitoje.
- Laikančiujų konstrukcijų plienas S355J2.

13 lentelė. Gniuždomųjų elementų ribinis liaunis

Konstrukcijų elementai	Gniuždomųjų elementų ribinis liaunis
1. Juostos, atraminiai spyriai ir statramsčiai, perduodantys atramines reakcijas: a) plokščiųjų santvarų, struktūrinių konstrukcijų ir erdvinių konstrukcijų (iki 50 m aukščio) iš vamzdžių ir dvigubų kampuočių;	180 – 60α
Žymenys: $\alpha = \frac{N_{Ed}}{N_{Rd}}$ – koeficientas, imamas ne mažesnis kaip 0,5 (būtinais atvejais apskaičiuojant N_{Rd} vietoj φ imamas φe).	

14 lentelė. Tempiamųjų elementų ribinis liaunis

Konstrukcijų elementai	Tempiamųjų elementų ribinis liaunis, kai konstrukciją veikia apkrovos		
	dinaminės (tiesiogiai veikiančios konstrukciją)	statinės	kranų (žr. 4 pastabą) ir geležinkelio sąstatų
6. Juostos, statramsčių ir skersinių sijų atraminiai spyriai, elektros linijų, atvirų skirstomųjų įrenginių ir transporto linijų kontaktinių tinklų skersinių sijų templės	250	-	-
Pastabos: 1. Konstrukcijos, kurios neveikia dinaminės apkrovos, tempiamųjų elementų liaunis tikrinamas tik vertikaliojoje plokštumoje. 2. Tempiamųjų iš anksto įtemptųjų elementų liaunis neribojamas. 3. Tempiamųjų elementų, kurių įrąžos ženklas gali pasikeisti dėl pavojingos apkrovų padėties, ribinis liaunis nustatomas kaip gniuždomųjų elementų; šiuo atveju jungiamieji intarpai sudėtinio skerspjūvio elementams įrengiami ne rečiau kaip kas 40i. 4. Dinaminėms apkrovoms (kurios tiesiogiai veikia konstrukcijas) priskiriamos apkrovos patvarumui skaičiuoti arba skaičiuojant įvertinti dinaminius koeficientus.			

15 lentelė. Konstrukcijų elementų ribiniai poslinkiai ir įlinkai

Konstrukcijos apibudinimas ir nuokrypio kryptis	Atramų santykinės nuokrypos	Santykiniai traversų įlinkiai (tarpatramio arba gembės ilgiui)			
		Vertikalieji		Horizontalieji	
		tarpatramyje	gembėje	tarpatramyje	gembėje
5. Atviros skirstomosios įrangos atramos išilgai laidų	1/100	1/200	1/70	1/200	1/70
6. Atviros skirstomosios įrangos atramos skersai laidų	1/70	Neribojama	Neribojama	Neribojama	Neribojama

PDF-XChange Editor Click to BUY NOW! www.pdf-xchange.com

Pastabos: 1. Kai yra avariniai ir montažiniai režimai, atviros skirstomosios įrangos atramų ir oro linijų elektros perdavimo atramų nuokrypiai nenormuojami.
2. Nuokrypiai ir įlinkiai, pateikti 7 ir 8 poz., turi būti sumažinti, jei įrangos eksploatacijos techninės sąlygos numato griežtesnius apribojimus.

Analysis model

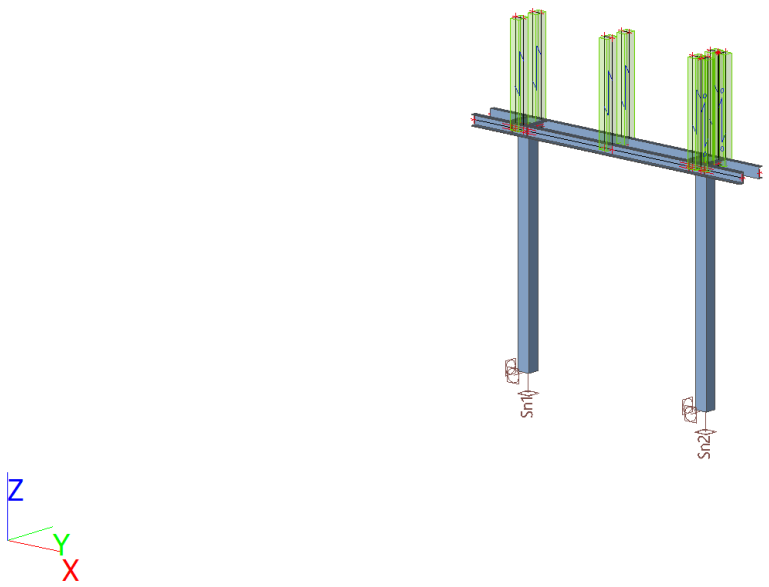

Medžiagos

Steel EC3

Name	ρ [kg/m³]	E_{mod} [MPa]	μ	Lower limit [mm]	Upper limit [mm]	F_y [MPa]	F_u [MPa]
		G_{mod} [MPa]	α [m/mK]				
S 355	7850,00	2,1000e+05	0.3	0	40	355,0	490,0
		8,0769e+04	0,01e-003	40	80	335,0	470,0

Skerspjūviai

CS2		
Type	SHS180/180/6.0	
Formcode	2 - Rectangular hollow section	
Shape type	Thin-walled	
Item material	S 355	
Fabrication	rolled	
Flexural buckling y-y, Flexural buckling z-z	a	a
A [m²]	4,1400e-03	
A_y [m²], A_z [m²]	2,0683e-03	2,0683e-03
A_L [m²/m], A_D [m²/m]	7,0500e-01	1,3661e+00
$c_{Y.UCS}$ [mm], $c_{Z.UCS}$ [mm]	90	90
α [deg]	0,00	

PDF-XChange Editor Click to BUY NOW! www.pdf-xchange.com

PDF-XChange Editor Click to BUY NOW! www.pdf-xchange.com

$_y$ [m^4], I_z [m^4]	2,0770e-05	2,0770e-05
i_y [mm], i_z [mm]	71	71
$W_{el.y}$ [m^3], $W_{el.z}$ [m^3]	2,3100e-04	2,3100e-04
$W_{pl.y}$ [m^3], $W_{pl.z}$ [m^3]	2,6900e-04	2,6900e-04
$M_{pl.y.+}$ [Nm], $M_{pl.y.-}$ [Nm]	95482,02	95482,02
$M_{pl.z.+}$ [Nm], $M_{pl.z.-}$ [Nm]	95482,02	95482,02
d_y [mm], d_z [mm]	0	0
I_t [m^4], I_w [m^6]	3,2150e-05	9,4478e-08
β_y [mm], β_z [mm]	0	0
Picture	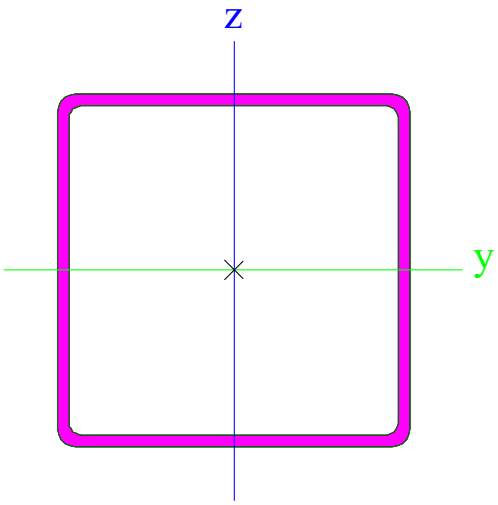	

CS3		
Type	UPN160	
Formcode	5 - Channel section	
Shape type	Thin-walled	
Item material	S 355	
Fabrication	rolled	
Flexural buckling y-y, Flexural buckling z-z	c	c
A [m^2]	2,4000e-03	
A_y [m^2], A_z [m^2]	1,3168e-03	1,1998e-03
A_L [m^2/m], A_D [m^2/m]	5,4472e-01	5,4472e-01
$c_{Y.UCS}$ [mm], $c_{Z.UCS}$ [mm]	18	80
α [deg]	0,00	
I_y [m^4], I_z [m^4]	9,2500e-06	8,5300e-07
i_y [mm], i_z [mm]	62	19
$W_{el.y}$ [m^3], $W_{el.z}$ [m^3]	1,1600e-04	1,8300e-05
$W_{pl.y}$ [m^3], $W_{pl.z}$ [m^3]	1,3800e-04	3,5200e-05
$M_{pl.y.+}$ [Nm], $M_{pl.y.-}$ [Nm]	48840,79	48840,79
$M_{pl.z.+}$ [Nm], $M_{pl.z.-}$ [Nm]	12480,08	12480,08
d_y [mm], d_z [mm]	-40	0
I_t [m^4], I_w [m^6]	7,3900e-08	3,7645e-09
β_y [mm], β_z [mm]	0	173

PDF-XChange Editor Click to BUY NOW! www.pdf-xchange.com

ıcture	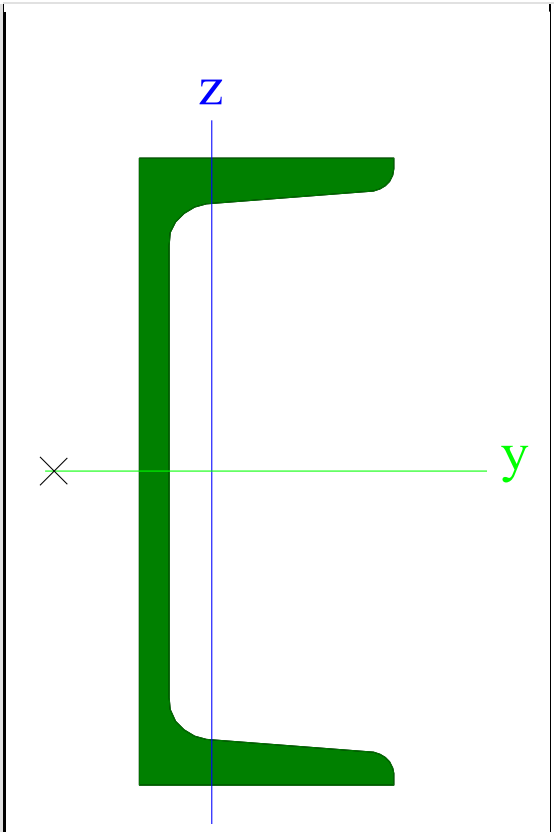	
CS4		
Type	Full rectangular	
Detailed	20; 270	
Formcode	7 - Full rectangular section	
Shape type	Thin-walled	
Item material	S 355	
Fabrication	rolled	
Flexural buckling y-y, Flexural buckling z-z	c	c
A [m^2]	5,4000e-03	
A_y [m^2], A_z [m^2]	4,5000e-03	4,5000e-03
A_L [m^2/m], A_D [m^2/m]	5,8000e-01	5,8000e-01
$c_{Y.UCS}$ [mm], $c_{Z.UCS}$ [mm]	135	10
α [deg]	0,00	
I_y [m^4], I_z [m^4]	1,8000e-07	3,2805e-05
i_y [mm], i_z [mm]	6	78
$W_{el.y}$ [m^3], $W_{el.z}$ [m^3]	1,8000e-05	2,4300e-04
$W_{pl.y}$ [m^3], $W_{pl.z}$ [m^3]	2,7000e-05	3,6450e-04
$M_{pl.y.+}$ [Nm], $M_{pl.y.-}$ [Nm]	9585,00	9585,00
$M_{pl.z.+}$ [Nm], $M_{pl.z.-}$ [Nm]	129397,50	129397,50
d_y [mm], d_z [mm]	0	0
I_t [m^4], I_w [m^6]	6,8640e-07	0,0000e+00
β_y [mm], β_z [mm]	0	0

PDF-XChange Editor Click to BUY NOW! www.pdf-xchange.com

PDF-XChange Editor Click to BUY NOW! www.pdf-xchange.com

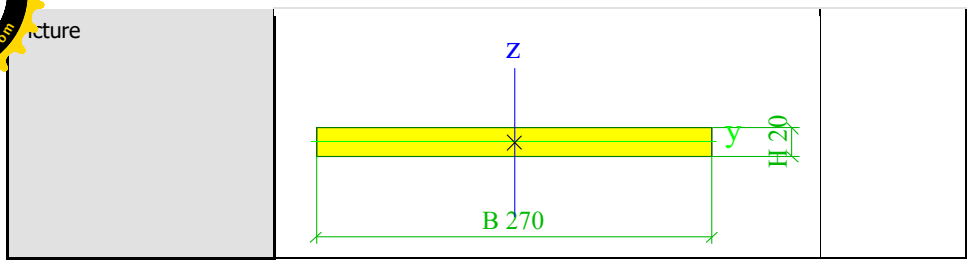

Explanations of symbols	
Formcode	h - Height b - Width s - Thickness r - Outer radius r1 - Inner radius
A	Area
A_y	Shear Area in principal y-direction
A_z	Shear Area in principal z-direction
A_L	Circumference per unit length
A_D	Drying surface per unit length
$c_{Y.UCS}$	Centroid coordinate in Y-direction of Input axis system
$c_{Z.UCS}$	Centroid coordinate in Z-direction of Input axis system
$I_{Y.LCS}$	Second moment of area about the YLCS axis
$I_{Z.LCS}$	Second moment of area about the ZLCS axis
$I_{YZ.LCS}$	Product moment of area in the LCS system
α	Rotation angle of the principal axis system
I_y	Second moment of area about the principal y-axis
I_z	Second moment of area about the principal z-axis
i_y	Radius of gyration about the principal y-axis
i_z	Radius of gyration about the principal z-axis
$W_{el.y}$	Elastic section modulus about the principal y-axis
$W_{el.z}$	Elastic section modulus about the principal z-axis
$W_{pl.y}$	Plastic section modulus about the principal y-axis
$W_{pl.z}$	Plastic section modulus about the principal z-axis
$M_{pl.y.+}$	Plastic moment about the principal y-axis for a positive My moment
$M_{pl.y.-}$	Plastic moment about the principal y-axis for a negative My moment
$M_{pl.z.+}$	Plastic moment about the principal z-axis for a positive Mz moment
$M_{pl.z.-}$	Plastic moment about the principal z-axis for a negative Mz moment
d_y	Shear center coordinate in principal y-direction measured from the centroid
d_z	Shear center coordinate in principal z-direction measured from the centroid

PDF-XChange Editor Click to BUY NOW! www.pdf-xchange.com

PDF-XChange Editor Click to BUY NOW! www.pdf-xchange.com

Explanations of symbols	
I_t	Torsional constant
I_w	Warping constant
β_y	Mono-symmetry constant about the principal y-axis
β_z	Mono-symmetry constant about the principal z-axis

Elementai

Name	Cross-section	Material	Length [m]	Beg. node	End node	Type
B1	CS2 - SHS180/180/6.0	S 355	3,280	N41	N2	column (100)
B2	CS2 - SHS180/180/6.0	S 355	3,280	N42	N4	column (100)
B3	CS3 - UPN160	S 355	4,540	N6	N5	beam (80)
B4	CS3 - UPN160	S 355	4,540	N7	N8	beam (80)
B5	CS4 - Full rectangular (20; 270)	S 355	0,279	N11	N12	beam (80)
B6	CS3 - UPN160	S 355	0,350	N13	N14	beam (80)
B7	CS3 - UPN160	S 355	0,350	N15	N16	beam (80)
B8	CS3 - UPN160	S 355	0,350	N17	N18	beam (80)
B9	CS3 - UPN160	S 355	0,350	N19	N20	beam (80)
B10	CS4 - Full rectangular (20; 270)	S 355	0,279	N21	N22	beam (80)

Elementai

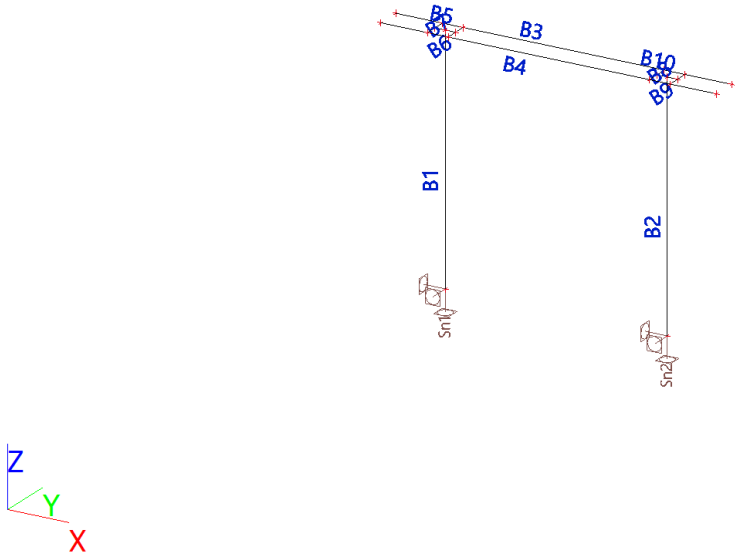

Atramos

Name	Node	System	Type	X	Y	Z	Rx	Ry	Rz
Sn1	N41	GCS	Standard	Rigid	Rigid	Rigid	Rigid	Rigid	Rigid
Sn2	N42	GCS	Standard	Rigid	Rigid	Rigid	Rigid	Rigid	Rigid

Apkrovos

PDF-XChange Editor Click to BUY NOW! www.pdf-xchange.com

krovos - LC1

Name	Description	Action type	Load group	Direction
	Spec	Load type		
LC1	Nuolatine apkrova	Permanent	Nuolatinis	-Z
		Self weight		

LC2 / Tot. value / Value

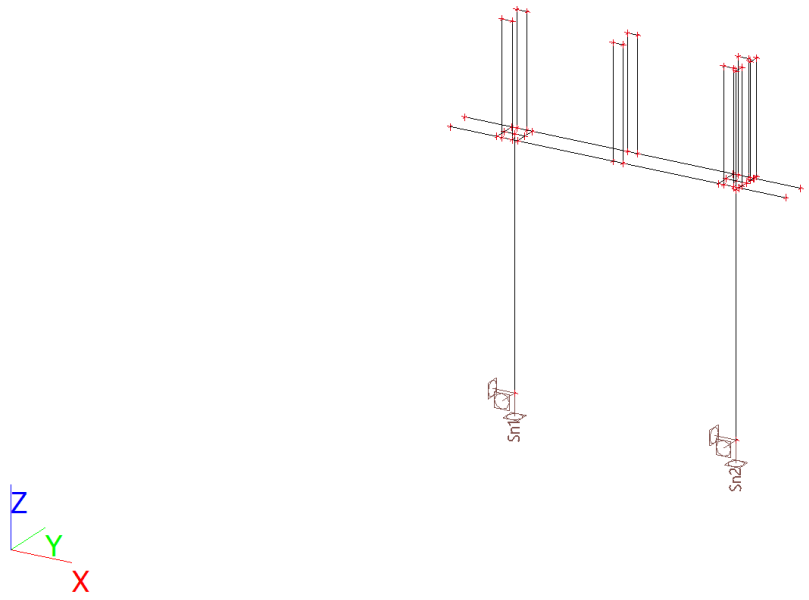

Apkrovos - LC2

Name	Description	Action type	Load group	Master load case
	Spec	Load type		
LC2	Vejo apkrova, šiaurė	Variable	Vejo	None
	Static wind	Static		

LC2 / Tot. value / Value

PDF-XChange Editor
Click to BUY NOW!
www.pdf-xchange.com

PDF-XChange Editor
Click to BUY NOW!
www.pdf-xchange.com

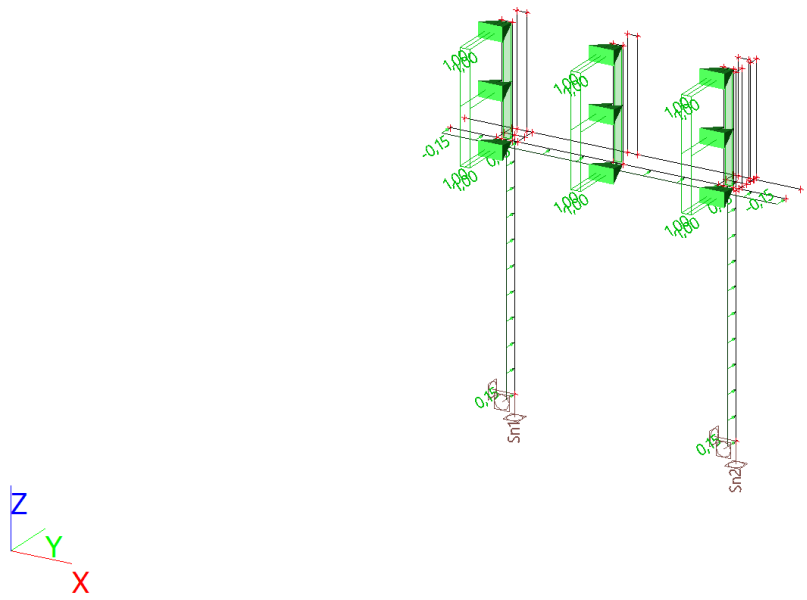

Apkrovos - LC4

Name	Description	Action type	Load group
	Spec	Load type	
LC4	Savasis svoris	Permanent	Savasis
		Standard	

LC2 / Tot. value / Value

PDF-XChange Editor Click to BUY NOW! www.pdf-xchange.com

PDF-XChange Editor Click to BUY NOW! www.pdf-xchange.com

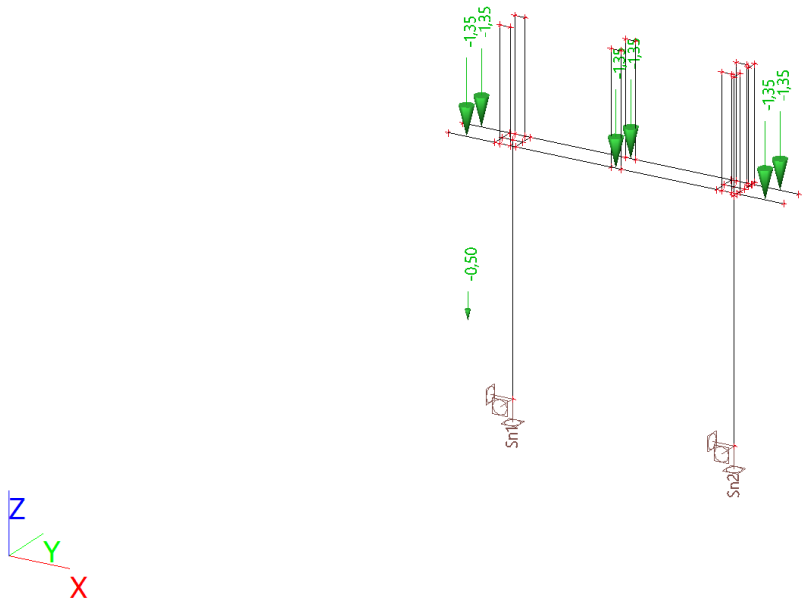

Apkrovos - LC3

Name	Description	Action type	Load group	Master load case
	Spec	Load type		
LC3	Vejo apkrova, rytai	Variable	Vejo	None
	Static wind	Static		

LC2 / Tot. value / Value

PDF-XChange Editor Click to BUY NOW! www.pdf-xchange.com

PDF-XChange Editor Click to BUY NOW! www.pdf-xchange.com

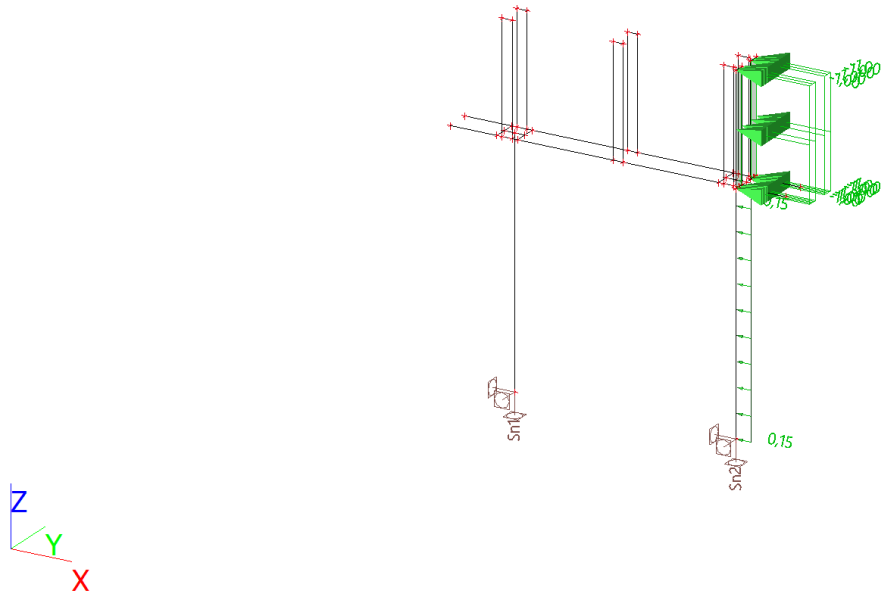

Kombinacijos

Name	Description	Type	Load cases	Coeff. [-]
Kombinacija 1		Linear - ultimate	LC1 - Nuolatine apkrova	1,350
Kombinacija 2		Linear - ultimate	LC1 - Nuolatine apkrova	1,350
			LC4 - Savasis svoris	1,350
Kombinacija 3		Linear - ultimate	LC1 - Nuolatine apkrova	1,350
			LC2 - Vejo apkrova, šiaurė	1,300
			LC4 - Savasis svoris	1,350
Kombinacija 4		Linear - ultimate	LC1 - Nuolatine apkrova	1,350
			LC4 - Savasis svoris	1,350
			LC3 - Vejo apkrova, rytai	1,300
Kombinacija 5		Linear - ultimate	LC1 - Nuolatine apkrova	1,350
			LC3 - Vejo apkrova, rytai	1,300
Kombinacija 6		Linear - ultimate	LC1 - Nuolatine apkrova	1,350
			LC2 - Vejo apkrova, šiaurė	1,300
Kombinacija 7		Linear - serviceability	LC1 - Nuolatine apkrova	1,000
			LC2 - Vejo apkrova, šiaurė	1,000
			LC4 - Savasis svoris	1,000
Kombinacija 8		Linear - serviceability	LC1 - Nuolatine apkrova	1,000
			LC4 - Savasis svoris	1,000
			LC3 - Vejo apkrova, rytai	1,000

Taškinės apkrovos

Name	Member	System	Value - F [kN]	Pos x [m]	Coor	Rep (n)
	Load case	Dir	Type		Orig	Regularly
Savasis1	B3	GCS	-1,35	0,250	Abso	1
	LC4 - Savasis svoris	Z	Force		From end	
Savasis2	B4	GCS	-1,35	0,250	Abso	1
	LC4 - Savasis svoris	Z	Force		From end	
Savasis3	B4	GCS	-1,35	0,250	Abso	1
	LC4 - Savasis svoris	Z	Force		From start	

PDF-XChange Editor Click to BUY NOW! www.pdf-xchange.com

PDF-XChange Editor Click to BUY NOW! www.pdf-xchange.com

Name	Member	System	Value - F [kN]	Pos x [m]	Coor	Rep (n)
	Load case	Dir	Type		Orig	Regularly
Savasis4	B3	GCS	-1,35	0,250	Abso	1
	LC4 - Savasis svoris	Z	Force		From start	
Savasis5	B4	GCS	-1,35	0.500	Rela	1
	LC4 - Savasis svoris	Z	Force		From start	
Savasis6	B3	GCS	-1,35	0.500	Rela	1
	LC4 - Savasis svoris	Z	Force		From start	
Savasis9	B1	GCS	-0,50	0,870	Abso	1
	LC4 - Savasis svoris	Z	Force		From start	

Linijinės apkrovos

Name	Member	Type	Dir	Value - P_1 [kN/m]	Pos x_1	Coor	Orig	Ecc ey [m]
	Load case	System	Distribution	Value - P_2 [kN/m]	Pos x_2	Loc		Ecc ez [m]
Vejas	B1	Force	Y	0,15	0.000	Rela	From start	0,000
	LC2 - Vejo apkrova, šiaurė	LCS	Uniform		1.000	Length		0,000
Vejas1	B2	Force	Y	0,15	0.000	Rela	From start	0,000
	LC2 - Vejo apkrova, šiaurė	LCS	Uniform		1.000	Length		0,000
Vejas3	B2	Force	Z	0,15	0.000	Rela	From start	0,000
	LC3 - Vejo apkrova, rytai	LCS	Uniform		1.000	Length		0,000
Vejas4	B4	Force	Y	-0,15	0.000	Rela	From start	0,000
	LC2 - Vejo apkrova, šiaurė	LCS	Uniform		1.000	Length		0,000
LF1	B4	Force	Y	1,50	0.816	Rela	From start	0,000
	LC2 - Vejo apkrova, šiaurė	GCS	Trapez	1,50	0.845	Length		0,000
LF2	B4	Force	Y	1,50	0.485	Rela	From start	0,000
	LC2 - Vejo apkrova, šiaurė	GCS	Trapez	1,50	0.515	Length		0,000
LF3	B4	Force	Y	1,50	0.155	Rela	From start	0,000
	LC2 - Vejo apkrova, šiaurė	GCS	Trapez	1,50	0.184	Length		0,000

Mazgų poslinkiai

Linear calculation
Load case: LC1
Extreme: Global
Selection: All

Name	Case	U_x [mm]	U_y [mm]	U_z [mm]	Φ_x [mrad]	Φ_y [mrad]	Φ_z [mrad]	U_{total} [mm]
N11	LC1	0,0	0,0	**0,0**	0,0	**0,1**	0,0	**0,0**
N5	LC1	0,0	0,0	0,0	**-0,2**	0,0	0,0	0,0
N8	LC1	**0,0**	**0,0**	**0,0**	**0,2**	0,0	**0,0**	0,0
N22	LC1	0,0	0,0	0,0	0,0	**-0,1**	0,0	0,0

Atraminės reakcijos ULS

Linear calculation
Class: All ULS
System: Global
Extreme: Global
Selection: All
Nodal reactions

Name	Case	R_x [kN]	R_y [kN]	R_z [kN]	M_x [kNm]	M_y [kNm]	M_z [kNm]	e_x [mm]	e_y [mm]
Sn2/N42	Kombinacija 5/1	0,48	0,00	**2,82**	0,00	0,52	0,00	-184,7	0,0
Sn1/N41	Kombinacija 4/2	0,03	**0,00**	**9,10**	0,00	0,50	0,00	-54,6	0,0
Sn1/N41	Kombinacija 2/3	**-0,09**	0,00	9,04	**0,00**	0,19	0,00	-20,6	0,0
Sn2/N42	Kombinacija 6/4	-0,04	**-1,48**	2,88	**3,80**	**-0,04**	**0,01**	13,6	1320,1

PDF-XChange Editor Click to BUY NOW! www.pdf-xchange.com

PDF-XChange Editor Click to BUY NOW! www.pdf-xchange.com

Name	Case	R_x [kN]	R_y [kN]	R_z [kN]	M_x [kNm]	M_y [kNm]	M_z [kNm]	e_x [mm]	e_y [mm]
Sn2/N42	Kombinacija 4/2	**0,61**	0,00	8,26	0,00	**0,72**	0,00	-87,7	0,0
Sn1/N41	Kombinacija 3/5	-0,09	-1,48	9,04	3,80	0,19	**-0,01**	-20,7	420,1

Name	Combination key
Kombinacija 5/1	1.35*LC1 + 1.30*LC3
Kombinacija 4/2	1.35*LC1 + 1.35*LC4 + 1.30*LC3
Kombinacija 2/3	1.35*LC1 + 1.35*LC4
Kombinacija 6/4	1.35*LC1 + 1.30*LC2
Kombinacija 3/5	1.35*LC1 + 1.30*LC2 + 1.35*LC4

Atraminės reakcijos SLS

Linear calculation
Combination: Kombinacija 8
System: Global
Extreme: Global
Selection: All
Nodal reactions

Name	Case	R_x [kN]	R_y [kN]	R_z [kN]	M_x [kNm]	M_y [kNm]	M_z [kNm]	e_x [mm]	e_y [mm]
Sn2/N42	Kombinacija 8/1	**0,46**	**0,00**	**6,12**	**0,00**	**0,55**	**0,00**	-90,3	0,0
Sn1/N41	Kombinacija 8/1	**0,03**	0,00	**6,74**	0,00	**0,38**	**0,00**	-55,9	0,0

Name	Combination key
Kombinacija 8/1	LC1 + LC4 + LC3

Vidinės įrąžos

Vidinės įrąžos - All ULS

Name	List
All ULS	Kombinacija 1 - Linear - ultimate
	Kombinacija 2 - Linear - ultimate
	Kombinacija 3 - Linear - ultimate
	Kombinacija 4 - Linear - ultimate
	Kombinacija 5 - Linear - ultimate
	Kombinacija 6 - Linear - ultimate

Linear calculation
Class: All ULS
Coordinate system: Principal
Extreme 1D: Cross-section
Selection: All

Name	dx [m]	Case	Cross-section	N [kN]	V_y [kN]	V_z [kN]	M_x [kNm]	M_y [kNm]	M_z [kNm]
B1	0,000	Kombinacija 4/1	CS2 - SHS180/180/6.0	**-9,10**	0,00	-0,03	0,00	0,50	0,00
B2	0,000	Kombinacija 3/2	CS2 - SHS180/180/6.0	-8,32	**-1,48**	-0,09	**0,01**	0,17	**3,80**
B2	0,000	Kombinacija 4/1	CS2 - SHS180/180/6.0	-8,26	0,00	**-0,61**	0,00	**0,72**	0,00
B2	3,280	Kombinacija 5/3	CS2 - SHS180/180/6.0	**-1,40**	**0,00**	**0,16**	0,00	0,00	0,00
B1	0,000	Kombinacija 3/2	CS2 - SHS180/180/6.0	-9,04	-1,48	0,09	**-0,01**	0,19	3,80
B2	3,116-	Kombinacija 4/1	CS2 - SHS180/180/6.0	-6,92	0,00	0,00	0,00	**-0,22**	0,00

PDF-XChange Editor Click to BUY NOW! www.pdf-xchange.com

PDF-XChange Editor Click to BUY NOW! www.pdf-xchange.com

Name	dx [m]	Case	Cross-section	N [kN]	V_y [kN]	V_z [kN]	M_x [kNm]	M_y [kNm]	M_z [kNm]
B2	3,280	Kombinacija 3/2	CS2 - SHS180/180/6.0	-6,91	-0,84	-0,09	0,01	-0,14	**0,00**
B7	0,175+	Kombinacija 3/2	CS3 - UPN160	**-0,87**	0,80	1,48	-0,01	-0,25	-0,03
B3	0,909+	Kombinacija 3/2	CS3 - UPN160	**0,59**	0,00	1,26	0,05	-0,80	0,00
B4	0,909-	Kombinacija 3/2	CS3 - UPN160	0,30	**-0,47**	0,18	0,00	0,87	-0,09
B9	0,175+	Kombinacija 6/4	CS3 - UPN160	-0,85	**0,83**	-0,52	0,00	0,08	-0,03
B8	0,175-	Kombinacija 4/1	CS3 - UPN160	0,00	0,01	**-2,22**	0,01	-0,38	0,00
B8	0,175+	Kombinacija 4/1	CS3 - UPN160	0,00	-0,01	**2,22**	-0,01	-0,38	0,00
B4	3,909+	Kombinacija 3/2	CS3 - UPN160	0,00	0,12	-1,98	**-0,08**	0,74	-0,04
B3	3,909+	Kombinacija 2/5	CS3 - UPN160	0,00	0,00	1,98	**0,08**	-0,74	0,00
B3	0,909-	Kombinacija 4/1	CS3 - UPN160	-0,01	0,00	-0,43	0,00	**-0,93**	0,00
B4	0,909-	Kombinacija 4/1	CS3 - UPN160	-0,01	0,00	0,43	0,00	**0,93**	0,00
B4	0,909+	Kombinacija 6/4	CS3 - UPN160	-0,56	0,40	-0,34	-0,01	0,06	**-0,20**
B4	2,270+	Kombinacija 3/2	CS3 - UPN160	-0,50	0,00	0,90	0,04	-0,68	**0,15**
B10	0,000	Kombinacija 3/2	CS4 - Full rectangular (20; 270)	**-0,57**	-0,12	-4,09	0,00	0,18	-0,01
B5	0,139+	Kombinacija 5/3	CS4 - Full rectangular (20; 270)	**0,08**	0,00	-0,15	**0,00**	0,02	0,00
B5	0,139+	Kombinacija 2/5	CS4 - Full rectangular (20; 270)	-0,04	0,00	**3,91**	0,00	-0,37	0,00
B10	0,139-	Kombinacija 4/1	CS4 - Full rectangular (20; 270)	0,02	0,00	**-4,52**	0,00	**-0,43**	0,00
B10	0,000	Kombinacija 4/1	CS4 - Full rectangular (20; 270)	0,02	0,00	-4,44	0,00	**0,19**	0,00
B5	0,139-	Kombinacija 6/4	CS4 - Full rectangular (20; 270)	-0,55	**-0,72**	-1,12	0,00	-0,11	**-0,04**
B10	0,279	Kombinacija 6/4	CS4 - Full rectangular (20; 270)	-0,55	**0,72**	1,04	**0,00**	0,04	**0,06**

Name	Combination key
Kombinacija 4/1	1.35*LC1 + 1.35*LC4 + 1.30*LC3
Kombinacija 3/2	1.35*LC1 + 1.30*LC2 + 1.35*LC4
Kombinacija 5/3	1.35*LC1 + 1.30*LC3
Kombinacija 6/4	1.35*LC1 + 1.30*LC2
Kombinacija 2/5	1.35*LC1 + 1.35*LC4

1D internal forces; N

PDF-XChange Editor
Click to BUY NOW!
www.pdf-xchange.com

PDF-XChange Editor
Click to BUY NOW!
www.pdf-xchange.com

Values: **N**
Linear calculation
Class: All ULS
Coordinate system: Principal
Extreme 1D: Global
Selection: All

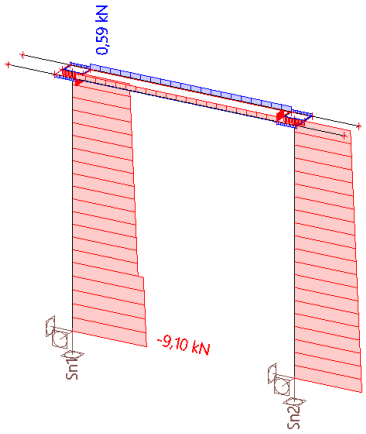

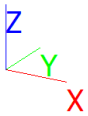

1D internal forces; V_y

Values: V_y
Linear calculation
Class: All ULS
Coordinate system: Principal
Extreme 1D: Global
Selection: All

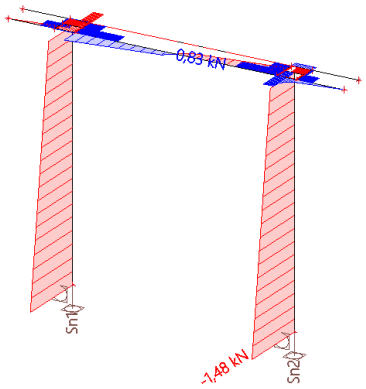

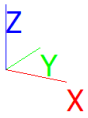

PDF-XChange Editor Click to BUY NOW! www.pdf-xchange.com

internal forces; V_z

Values: V_z
Linear calculation
Class: All ULS
Coordinate system: Principal
Extreme 1D: Global
Selection: All

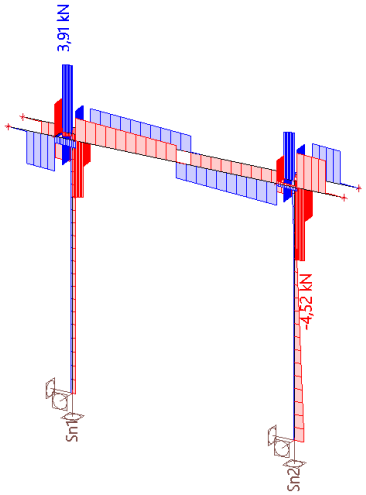

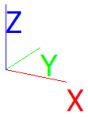

1D internal forces; M_x

Values: M_x
Linear calculation
Class: All ULS
Coordinate system: Principal
Extreme 1D: Global
Selection: All

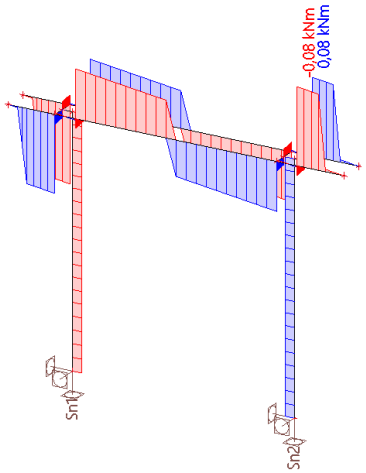

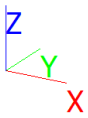

PDF-XChange Editor
Click to BUY NOW!
www.pdf-xchange.com

PDF-XChange Editor
Click to BUY NOW!
www.pdf-xchange.com

1D internal forces; M_y

Values: M_y
Linear calculation
Class: All ULS
Coordinate system: Principal
Extreme 1D: Global
Selection: All

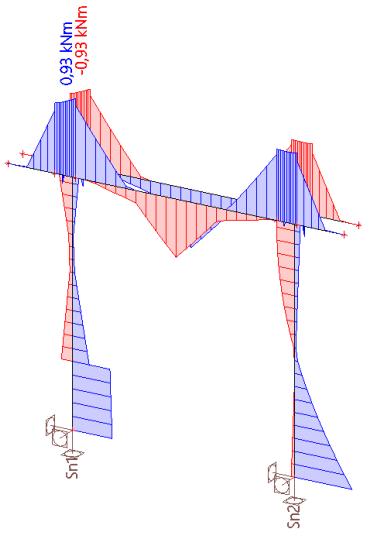

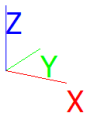

1D internal forces; M_z

PDF-XChange Editor Click to BUY NOW! www.pdf-xchange.com

PDF-XChange Editor Click to BUY NOW! www.pdf-xchange.com

Values: M_z
Linear calculation
Class: All ULS
Coordinate system: Principal
Extreme 1D: Global
Selection: All

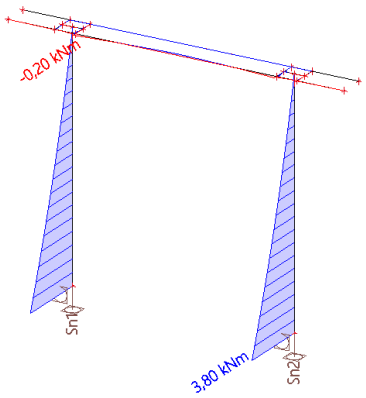

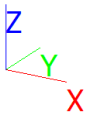

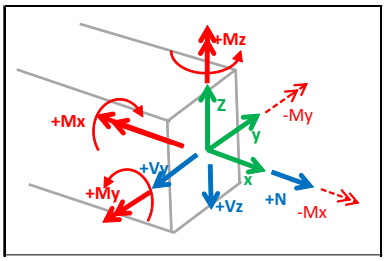

Deformacijos

Deformacijos - All ULS

Name	List
All ULS	Kombinacija 1 - Linear - ultimate
	Kombinacija 2 - Linear - ultimate
	Kombinacija 3 - Linear - ultimate
	Kombinacija 4 - Linear - ultimate
	Kombinacija 5 - Linear - ultimate
	Kombinacija 6 - Linear - ultimate

Linear calculation
Class: All ULS
Coordinate system: Global
Extreme 1D: Cross-section
Selection: All
Deformations

Name	dx [m]	Case	Cross-section	u_x [mm]	u_y [mm]	u_z [mm]	φ_x [mrad]	φ_y [mrad]	φ_z [mrad]	U_{total} [mm]
B2	2,296-	Kombinacija 6/1	CS2 - SHS180/180/6.0	**0,0**	1,7	0,0	-1,2	0,0	0,0	1,7
B1	0,000	Kombinacija 1/2	CS2 - SHS180/180/6.0	0,0	**0,0**	**0,0**	0,0	0,0	0,0	0,0

PDF-XChange Editor Click to BUY NOW! www.pdf-xchange.com

PDF-XChange Editor Click to BUY NOW! www.pdf-xchange.com

Name	dx [m]	Case	Cross-section	u_x [mm]	u_y [mm]	u_z [mm]	φ_x [mrad]	φ_y [mrad]	φ_z [mrad]	U_{total} [mm]
B1	3,280	Kombinacija 4/3	CS2 - SHS180/180/6.0	**-0,3**	0,0	**0,0**	0,0	-0,1	0,0	0,3
B2	1,640-	Kombinacija 4/3	CS2 - SHS180/180/6.0	-0,1	0,0	0,0	0,0	**-0,1**	0,0	0,1
B1	3,280	Kombinacija 1/2	CS2 - SHS180/180/6.0	0,0	0,0	0,0	**0,0**	**0,0**	0,0	0,0
B2	3,280	Kombinacija 6/1	CS2 - SHS180/180/6.0	0,0	2,9	0,0	-1,3	0,0	**0,0**	2,9
B1	3,280	Kombinacija 3/4	CS2 - SHS180/180/6.0	-0,1	**2,9**	0,0	**-1,3**	0,0	**0,0**	**2,9**
B3	3,909-	Kombinacija 6/1	CS3 - UPN160	**0,0**	2,9	-0,2	-1,3	-0,1	0,0	2,9
B4	4,540	Kombinacija 6/1	CS3 - UPN160	0,0	2,9	**0,2**	-1,0	0,0	0,0	3,0
B3	2,270-	Kombinacija 3/4	CS3 - UPN160	-0,1	2,9	**-0,8**	**-11,2**	0,0	0,0	3,0
B4	2,270-	Kombinacija 4/3	CS3 - UPN160	**-0,3**	**0,0**	-0,6	**9,9**	0,0	0,0	0,6
B6	0,175-	Kombinacija 4/3	CS3 - UPN160	-0,3	0,0	-0,1	0,0	**-0,4**	0,0	0,3
B8	0,175-	Kombinacija 3/4	CS3 - UPN160	-0,1	2,9	-0,1	-1,3	**0,4**	0,0	2,9
B4	3,086-	Kombinacija 3/4	CS3 - UPN160	-0,1	3,1	0,0	3,0	-0,1	**-0,4**	3,1
B4	1,454-	Kombinacija 3/4	CS3 - UPN160	-0,1	3,1	0,0	3,0	0,1	**0,4**	3,1
B4	2,270-	Kombinacija 3/4	CS3 - UPN160	-0,1	**3,3**	-0,4	8,6	0,0	0,0	**3,3**
B5	0,279	Kombinacija 4/3	CS4 - Full rectangular (20; 270)	**-0,3**	0,0	**-0,1**	0,0	-0,4	0,0	0,3
B10	0,084	Kombinacija 5/5	CS4 - Full rectangular (20; 270)	-0,2	**0,0**	**0,0**	**0,0**	0,0	0,0	0,2
B5	0,237	Kombinacija 4/3	CS4 - Full rectangular (20; 270)	-0,3	0,0	-0,1	0,0	**-0,5**	0,0	0,3
B10	0,042	Kombinacija 3/4	CS4 - Full rectangular (20; 270)	-0,1	2,9	-0,1	**-1,3**	**0,5**	0,0	2,9
B10	0,195	Kombinacija 6/1	CS4 - Full rectangular (20; 270)	**0,0**	2,9	0,0	-1,3	-0,1	**0,0**	2,9
B5	0,000	Kombinacija 3/4	CS4 - Full rectangular (20; 270)	-0,1	**2,9**	-0,1	-1,3	0,2	**0,0**	**2,9**

Name	Combination key
Kombinacija 6/1	1.35*LC1 + 1.30*LC2
Kombinacija 1/2	1.35*LC1
Kombinacija 4/3	1.35*LC1 + 1.35*LC4 + 1.30*LC3
Kombinacija 3/4	1.35*LC1 + 1.30*LC2 + 1.35*LC4
Kombinacija 5/5	1.35*LC1 + 1.30*LC3

1D deformations; u_x

PDF-XChange Editor
Click to BUY NOW!
www.pdf-xchange.com

PDF-XChange Editor
Click to BUY NOW!
www.pdf-xchange.com

Values: u_x
Linear calculation
Class: All ULS
Coordinate system: Global
Extreme 1D: Global
Selection: All

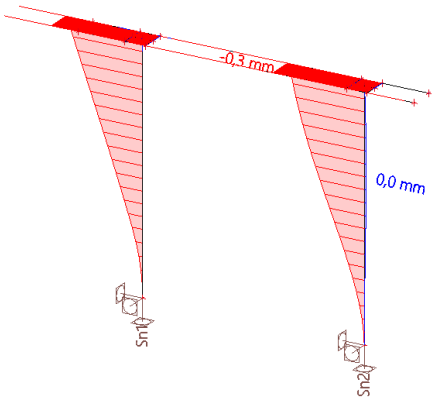

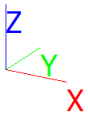

1D deformations; u_y

Values: u_y
Linear calculation
Class: All ULS
Coordinate system: Global
Extreme 1D: Global
Selection: All

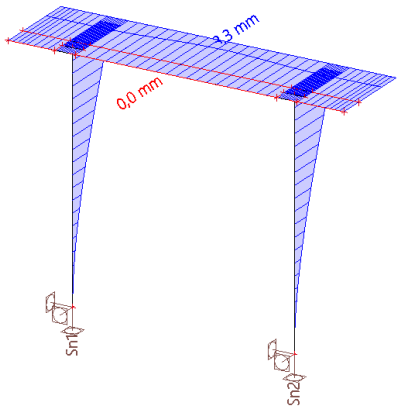

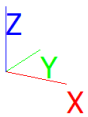

PDF-XChange Editor Click to BUY NOW! www.pdf-xchange.com

PDF-XChange Editor Click to BUY NOW! www.pdf-xchange.com

deformations; u_z

Values: u_z
Linear calculation
Class: All ULS
Coordinate system: Global
Extreme 1D: Global
Selection: All

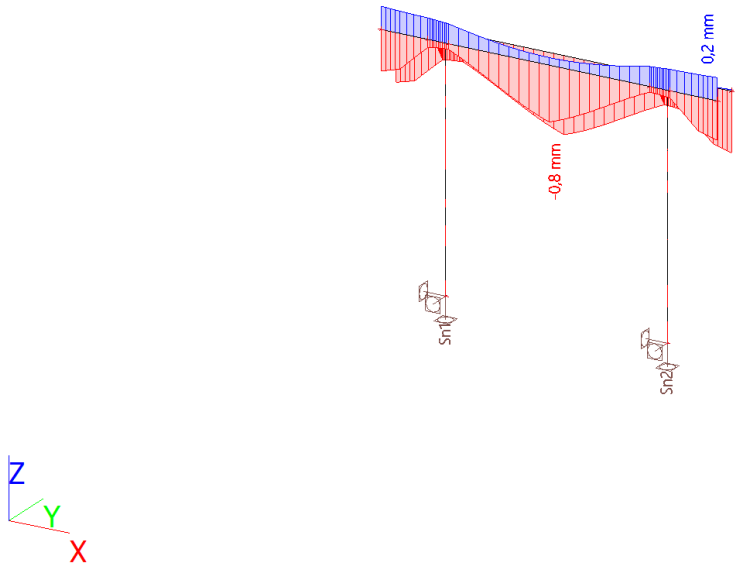

EC-EN 1993 plieno tikrinimas ULS

Values: $UC_{Overall}$
Linear calculation
Class: All ULS
Coordinate system: Principal
Extreme 1D: Global
Selection: All
Overall Unity Check

Name	dx [m]	Case	Cross-section	Material	$UC_{Overall}$ [-]	UC_{Sec} [-]	UC_{Stab} [-]
B3	3,909+	Kombinacija 3/1	CS3 - UPN160	S 355	**0,06**	0,06	0,00

Name	Combination key
Kombinacija 3/1	1.35*LC1 + 1.30*LC2 + 1.35*LC4

EC-EN 1993 plieno tikrinimas SLS

Linear calculation
Combination: Kombinacija 8
Coordinate system: Principal
Extreme 1D: Global
Selection: All
Overall Unity Check

Name	dx [m]	Case	$u_{y,max}$ [mm] $u_{z,max}$ [mm]	$u_{y,var}$ [mm] $u_{z,var}$ [mm]	Lim. $u_{y,max}$ [mm] Lim. $u_{z,max}$ [mm]	Lim. $u_{y,var}$ [mm] Lim. $u_{z,var}$ [mm]	Check $u_{y,max}$ [-] Check $u_{z,max}$ [-]	Check $u_{y,var}$ [-] Check $u_{z,var}$ [-]	Camber dx u_z [mm] Camber [mm]	Check $_{Overall}$ [-]
B5	0,279	Kombinacija	0,0	0,0	1,4	0,8	0,00	0,00	-	**0,03**

PDF-XChange Editor Click to BUY NOW! www.pdf-xchange.com

Name	dx [m]	Case	$u_{y,max}$ [mm] $u_{z,max}$ [mm]	$u_{y,var}$ [mm] $u_{z,var}$ [mm]	Lim. $u_{y,max}$ [mm] Lim. $u_{z,max}$ [mm]	Lim. $u_{y,var}$ [mm] Lim. $u_{z,var}$ [mm]	Check $u_{y,max}$ [-] Check $u_{z,max}$ [-]	Check $u_{y,var}$ [-] Check $u_{z,var}$ [-]	Camber dx u_z [mm] Camber [mm]	Check Overall [-]
		8/1	0,0	0,0	1,4	0,8	0,03	0,00	-	

Name	Combination key
Kombinacija 8/1	LC1 + LC4 + LC3

Steel slenderness

Linear calculation

Member	CS Name	Part	L_y [m]	k_y [-]	l_y [m]	λ_y [-]	$e_{0,y}$ [mm]	l_{yz} [m]	l_{LTB} [m]
			L_z [m]	k_z [-]	l_z [m]	λ_z [-]	$e_{0,z}$ [mm]		
B1	CS2	1	3,280	1,537	5,043	71,193	0,0	3,280	3,280
			3,280	0,700	2,296	32,416	0,0		
B2	CS2	1	3,280	1,537	5,043	71,193	0,0	3,280	3,280
			3,280	0,700	2,296	32,416	0,0		

Išvados:

Elementų maksimalus išnaudojimas 6%. Jungčių įtaka sprendiniams nėra didelė. Konstrukcinių elementų skerspjūvių parinkimą lėmė tinkamumo ribinio būvio sąlyga.

Rėmas tenkina saugos ribinio būvio sąlygą.

Rėmas tenkina tinkamumo ribinio būvio sąlygą. Ribinis leistinas horizontalus rėmo poslinkis yra neribojamas.

Rėmo įlinkiai neviršija leistinų reikšmių.

4. ASĮ ATRAMŲ PAVOJINGIAUSIO PAMATŲ VARIANTO TIKRINIMAS

Spread footing verification

Input data

Project : 269
Part : P12.12.17
Date : 2026-05-13

Settings

(input for current task)

Materials and standards

Concrete structures : EN 1992-1-1 (EC2)
Coefficients EN 1992-1-1 : standard

Settlement

Analysis method : Analysis using oedometric modulus
Restriction of influence zone : by percentage of Sigma,Or
Coeff. of restriction of influence zone : 10,0 [%]

Spread Footing

Verification methodology : according to EN 1997
Analysis for drained conditions : EC 7-1 (EN 1997-1:2003)

PDF-XChange Editor Click to BUY NOW! www.pdf-xchange.com

PDF-XChange Editor Click to BUY NOW! www.pdf-xchange.com

alysis of uplift : Standard
llowable eccentricity : 0,333
Design approach : 3 - reduction of actions (GEO, STR) and soil parameters

Partial factors on actions (A)							
Permanent design situation							
		State STR			State GEO		
		Unfavourable		Favourable	Unfavourable		Favourable	
Permanent actions :	γ_G =	1,35	[–]	1,00 [–]	1,00	[–]	1,00	[–]

Partial factors for soil parameters (M)			
Permanent design situation			
Partial factor on internal friction :	γ_ϕ =	1,00	[–]
Partial factor on effective cohesion :	γ_c =	1,00	[–]
Partial factor on undrained shear strength :	γ_{cu} =	1,00	[–]
Partial factor on unconfined strength :	γ_v =	1,40	[–]

Soil parameters

Užpilamas smėlis

Basic data
Unit weight : γ = 18,00 [kN/m^3]
Internal friction angle : φ_{ef} = 35,00 [°]
Cohesion : c_{ef} = 2,00 [kPa]

Settlement - Oedometric modulus
Poisson's ratio : v = 0,35 [-]
Modulus type : input E_{def}
Deformation modulus : E_{def} = 20,00 [MPa]

Uplift pressure
Uplift calculation : standard
Unit weight of saturated soil : γ_{sat} = 18,00 [kN/m^3]

View
Soil pattern : 

Sutankintas pasluoksnis

Basic data
Unit weight : γ = 20,00 [kN/m^3]
Internal friction angle : φ_{ef} = 35,00 [°]
Cohesion : c_{ef} = 1,00 [kPa]

Settlement - Oedometric modulus
Poisson's ratio : v = 0,35 [-]
Modulus type : input E_{def}
Deformation modulus : E_{def} = 35,00 [MPa]

Uplift pressure
Uplift calculation : standard
Unit weight of saturated soil : γ_{sat} = 20,00 [kN/m^3]

View
Soil pattern : 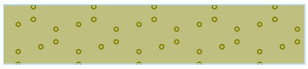

IGS. 3 stiprus mažo plastiškumo dulkis

Basic data
Unit weight : γ = 20,70 [kN/m^3]
Internal friction angle : φ_{ef} = 31,00 [°]
Cohesion : c_{ef} = 53,00 [kPa]

Settlement - Oedometric modulus
Poisson's ratio : v = 0,20 [-]

PDF-XChange Editor Click to BUY NOW! www.pdf-xchange.com

dulus type : input E_{def}
eformation modulus : E_{def} = 24,00 [MPa]

Uplift pressure
Uplift calculation : standard
Unit weight of saturated soil : γ_{sat} = 21,10 [kN/m3]

View

Soil pattern :

IGS. 4 stiprus smėlingas mažo plastiškumo dulkis

Basic data
Unit weight : γ = 19,60 [kN/m3]
Internal friction angle : φ_{ef} = 31,00 [°]
Cohesion : c_{ef} = 115,00 [kPa]

Settlement - Oedometric modulus
Poisson's ratio : v = 0,20 [-]
Modulus type : input E_{def}
Deformation modulus : E_{def} = 55,00 [MPa]

Uplift pressure
Uplift calculation : standard
Unit weight of saturated soil : γ_{sat} = 21,10 [kN/m3]

View

Soil pattern :

IGS. 5 stiprus smėlingas mažo plastiškumo dulkis

Basic data
Unit weight : γ = 19,70 [kN/m3]
Internal friction angle : φ_{ef} = 31,00 [°]
Cohesion : c_{ef} = 83,60 [kPa]

Settlement - Oedometric modulus
Poisson's ratio : v = 0,20 [-]
Modulus type : input E_{def}
Deformation modulus : E_{def} = 62,00 [MPa]

Uplift pressure
Uplift calculation : standard
Unit weight of saturated soil : γ_{sat} = 21,10 [kN/m3]

View

Soil pattern :

IGS. 6 stiprus smėlingas mažo plastiškumo molis

Basic data
Unit weight : γ = 21,58 [kN/m3]
Internal friction angle : φ_{ef} = 31,00 [°]
Cohesion : c_{ef} = 54,90 [kPa]

Settlement - Oedometric modulus
Poisson's ratio : v = 0,20 [-]
Modulus type : input E_{def}
Deformation modulus : E_{def} = 43,00 [MPa]

Uplift pressure
Uplift calculation : standard
Unit weight of saturated soil : γ_{sat} = 27,00 [kN/m3]

View

Soil pattern :

Dirvožemis

PDF-XChange Editor Click to BUY NOW! www.pdf-xchange.com

Basic data
Unit weight : $\gamma = 10,00$ [kN/m^3]
Internal friction angle : $\varphi_{ef} = 20,00$ [°]
Cohesion : $c_{ef} = 0,00$ [kPa]

Settlement - Oedometric modulus
Poisson's ratio : $v = 0,10$ [-]
Modulus type : input E_{def}
Deformation modulus : $E_{def} = 5,00$ [MPa]

Uplift pressure
Uplift calculation : standard
Unit weight of saturated soil : $\gamma_{sat} = 10,00$ [kN/m^3]

View
Soil pattern : 

IGS. 1 stiprus mažo plastiškumo dulkis
Basic data
Unit weight : $\gamma = 18,75$ [kN/m^3]
Internal friction angle : $\varphi_{ef} = 31,00$ [°]
Cohesion : $c_{ef} = 39,20$ [kPa]

Settlement - Oedometric modulus
Poisson's ratio : $v = 0,20$ [-]
Modulus type : input E_{def}
Deformation modulus : $E_{def} = 11,00$ [MPa]

Uplift pressure
Uplift calculation : standard
Unit weight of saturated soil : $\gamma_{sat} = 21,10$ [kN/m^3]

View
Soil pattern :

Foundation

Foundation type: centric spread footing
Depth from original ground surface $h_z = 1,40$ m
Depth of footing bottom $d = 1,40$ m
Foundation thickness $t = 0,37$ m
Incl. of finished grade $s_1 = 0,00$ °
Incl. of footing bottom $s_2 = 0,00$ °

Overburden
Type: input shape and soil of the fill
Assigned soil : Užpilamas smėlis
Type : from the bottom edge
$l_1 = 1,20$ m
$l_2 = 0,50$ m

PDF-XChange Editor
Click to BUY NOW!
www.pdf-xchange.com

PDF-XChange Editor
Click to BUY NOW!
www.pdf-xchange.com

ume : Situacijos planas | Stage - analysis : 1 - 0

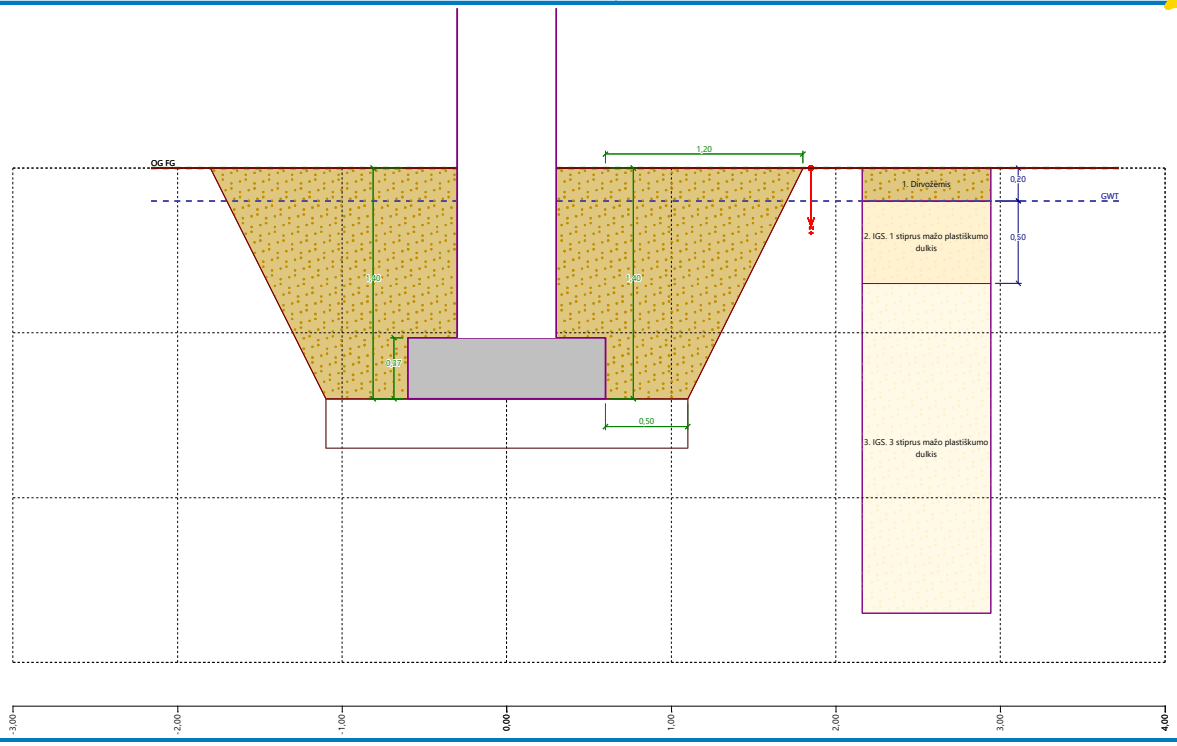

Geometry of structure

Foundation type: centric spread footing

Spread footing length	x	= 1,20	m
Spread footing width	y	= 1,20	m
Column shape		rectangle	
Column width in the direction of x	c_x	= 0,60	m
Column width in the direction of y	c_y	= 0,60	m

Spread footing volume	= 0,53	m^3
Volume of excavation	= 12,00	m^3
Volume of fill	= 11,10	m^3

PDF-XChange Editor Click to BUY NOW! www.pdf-xchange.com

ume : Geometrija	Stage - analysis : 1 - 0

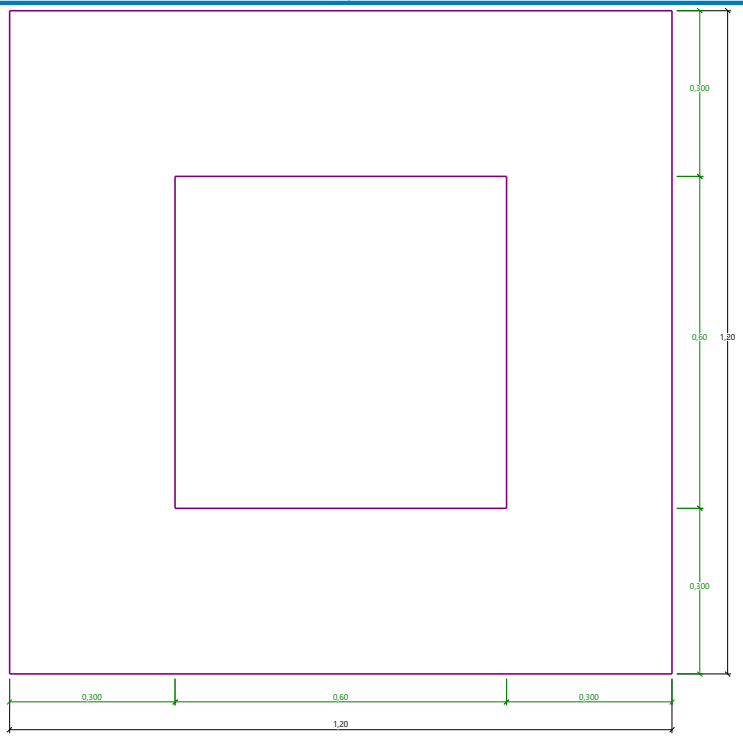

Sand-gravel bed

Soil used for the SG pad - Sutankintas pasluoksnis
SG pad overhangs foundation d_{sp} = 0,50 m
Sand-gravel pad depth h_{sp} = 0,30 m

Material of structure

Unit weight γ = 23,00 kN/m^3
Analysis of concrete structures carried out according to the standard EN 1992-1-1 (EC2).

Concrete: C 30/37
Cylinder compressive strength f_{ck} = 30,00 MPa
Tensile strength f_{ctm} = 2,90 MPa
Elasticity modulus E_{cm} = 33000,00 MPa

Longitudinal reinforcement: B500B
Yield strength f_{yk} = 500,00 MPa

Transverse reinforcement: B500B
Yield strength f_{yk} = 500,00 MPa

Geological profile and assigned soils

No.	Thickness of layer t [m]	Depth z [m]	Assigned soil	Pattern
1	0,20	0,00 .. 0,20	Dirvožemis	
2	0,50	0,20 .. 0,70	IGS. 1 stiprus mažo plastiškumo dulkis	
3	2,30	0,70 .. 3,00	IGS. 3 stiprus mažo plastiškumo dulkis	
4	0,40	3,00 .. 3,40	IGS. 3 stiprus mažo plastiškumo dulkis	

PDF-XChange Editor Click to BUY NOW! www.pdf-xchange.com

No.	Thickness of layer t [m]	Depth z [m]	Assigned soil	Pa[illegible]
5	1,70	3,40 .. 5,10	IGS. 6 stiprus smėlingas mažo plastiškumo molis	
6	0,50	5,10 .. 5,60	IGS. 5 stiprus smėlingas mažo plastiškumo dulkis	
7	4,40	5,60 .. 10,00	IGS. 6 stiprus smėlingas mažo plastiškumo molis	
8	-	10,00 .. ∞	IGS. 6 stiprus smėlingas mažo plastiškumo molis	

Load

No.	Load new	Load change	Name	Type	N [kN]	M_x [kNm]	M_y [kNm]	H_x [kN]	H_y [kN]
1	Yes		Load No. 1	Design	10,13	5,77	-0,18	0,06	-1,71
2	Yes		Load No. 1 - service	Service	7,79	4,44	-0,14	0,05	-1,32

Footing bottom

Angle of friction base-soil ψ = 25,00 °
Cohesion base-soil a = 8,00 kPa

Ground water table

The ground water table is at a depth of 0,20 m from the original terrain.

Global settings

Type of analysis : analysis for drained conditions

Settings of the stage of construction

Design situation : permanent

Verification No. 1

Load case verification

Name	Self w. in favor	e_x [m]	e_y [m]	σ [kPa]	R_d [kPa]	Utilization [%]	Is satisfactory
Load No. 1	Yes	0,01	-0,18	28,41	2783,38	1,02	Yes
Load No. 1	No	0,01	-0,17	29,80	2814,36	1,06	Yes

Analysis carried out with automatic selection of the most unfavourable load cases.
Computed weight of spread footing G = 9,35 kN
Computed weight of overburden Z = 11,06 kN

Vertical bearing capacity check

Shape of contact stress : rectangle
Most unfavorable load case No. 1. (Load No. 1)

Parameters of slip surface below foundation:
Depth of slip surface z_{sp} = 1,98 m
Length of slip surface l_{sp} = 6,09 m

Design bearing capacity of found. soil R_d = 2814,36 kPa
Extreme contact stress σ = 29,80 kPa

Bearing capacity in the vertical direction is SATISFACTORY

Verification of load eccentricity

Max. eccentricity in direction of base length e_x = 0,006<0,333
Max. eccentricity in direction of base width e_y = 0,152<0,333

PDF-XChange Editor Click to BUY NOW! www.pdf-xchange.com

PDF-XChange Editor Click to BUY NOW! www.pdf-xchange.com

x. overall eccentricity e_t = 0,152<0,333

Eccentricity of load is SATISFACTORY

Horizontal bearing capacity check

Most unfavorable load case No. 1. (Load No. 1)
Earth resistance: at rest
Design magnitude of earth resistance S_{pd} = 2,86 kN

Horizontal bearing capacity R_{dh} = 23,88 kN
Extreme horizontal force H = 1,71 kN

Bearing capacity in the horizontal direction is SATISFACTORY

Bearing capacity of foundation is SATISFACTORY

Verification No. 1

Settlement and rotation of foundation - input data

Analysis carried out with automatic selection of the most unfavourable load cases.
Analysis carried out with accounting for coefficient κ_1 (influence of foundation depth).
Stress at the footing bottom considered from the finished grade.
Computed weight of spread footing G = 6,93 kN
Computed weight of overburden Z = 11,06 kN

Settlement of mid point of edge x - 1 = 0,1 mm
Settlement of mid point of edge x - 2 = 0,0 mm
Settlement of mid point of edge y - 1 = 0,0 mm
Settlement of mid point of edge y - 2 = 0,0 mm
Settlement of foundation center point = 0,1 mm
Settlement of characteristic point = 0,1 mm

(1-max.compressed edge; 2-min.compressed edge)

Settlement and rotation of foundation - results

Foundation stiffness:
Computed weighted average modulus of deformation E_{def} = 29,93 MPa
Foundation in the longitudinal direction is rigid (k=32,32)
Foundation in the direction of width is rigid (k=32,32)

Verification of load eccentricity

Max. eccentricity in direction of base length e_x = 0,005<0,333
Max. eccentricity in direction of base width e_y = 0,128<0,333
Max. overall eccentricity e_t = 0,128<0,333

Eccentricity of load is SATISFACTORY

Overall settlement and rotation of foundation:
Foundation settlement = 0,1 mm
Depth of influence zone = 0,69 m

Rotation in direction of x = 0,000 (tan*1000); (8,7E-06 °)
Rotation in direction of y = 0,095 (tan*1000); (5,4E-03 °)

Dimensioning No. 1

Analysis carried out with automatic selection of the most unfavourable load cases.

Verification of longitudinal reinforcement of foundation in the direction of x

4 prof. 16,0 mm, cover 40,0 mm
Cross-section width = 1,20 m
Cross-section depth = 0,37 m

Reinforcement ratio ρ = 0,21 % > 0,15 % = ρ_{min}

PDF-XChange Editor Click to BUY NOW! www.pdf-xchange.com

sition of neutral axis	x	=	0,02	m	<	0,20	m	= x_{max}
ultimate moment	M_{Rd}	=	110,05	kNm	>	0,82	kNm	= M_{Ed}

Cross-section is SATISFACTORY.

Verification of longitudinal reinforcement of foundation in the direction of y

4 prof. 16,0 mm, cover 58,0 mm
Cross-section width = 1,20 m
Cross-section depth = 0,37 m

Reinforcement ratio	ρ	=	0,22	%	>	0,15	%	= ρ_{min}
Position of neutral axis	x	=	0,02	m	<	0,19	m	= x_{max}
Ultimate moment	M_{Rd}	=	103,75	kNm	>	1,40	kNm	= M_{Ed}

Cross-section is SATISFACTORY.

Spread footing for punching shear failure check

Column normal force = 10,13 kN

Maximum resistance at the column perimeter

Force transferred into found. soil		=	2,53 kN
Force transferred by shear strength of foundation		=	7,60 kN
Considered column perimeter	u_0	=	2,40 m
Shear stress at the column perimeter	$v_{Ed,max}$	=	0,03 MPa
Resistance at the column perimeter	$v_{Rd,max}$	=	4,22 MPa

Critical section without shear reinforcement

Force transferred into found. soil		=	7,71 kN
Force transferred by shear strength of foundation		=	2,42 kN
Distance of section from the column		=	0,23 m
Section perimeter	u	=	3,87 m
Shear stress at section	v_{Ed}	=	0,01 MPa
Shear resistance of section without shear reinforcement	$v_{Rd,c}$	=	1,23 MPa

$v_{Ed} < v_{Rd,c}$ => Reinforcement is not required

Spread footing for punching shear is SATISFACTORY

Name : Armavimo schema	Stage - analysis : 1 - 1

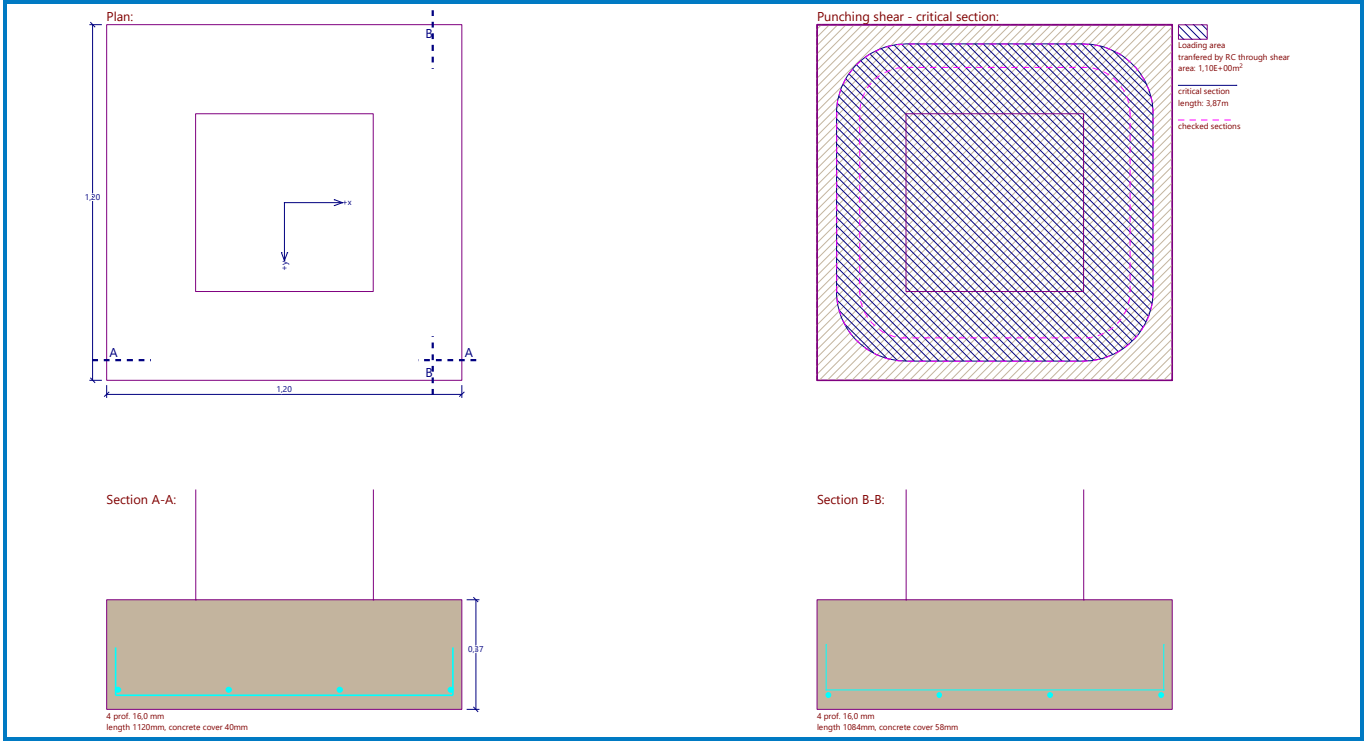

PDF-XChange Editor Click to BUY NOW! www.pdf-xchange.com

PDF-XChange Editor Click to BUY NOW! www.pdf-xchange.com

Išvada:

Iš pateiktos ataskaitos matome:

Pamato laikomoji galia yra pakankama.

Leistinas pamato apkrovimo ekscentricitetas neviršija leistino.

Prognozuojami pamatų sėdimai neviršija leistinų.

Pamato konstrukcija yra tinkama, parinkti matmenys yra racionalus ir konstrukcija yra tinkamai suarmuojama.

Prognozuojami pamatų sėdimai ir posvyriai neturės įtakos rėmo bendrajam pastovumui.

5. VALDYMO PULTO ATRAMINĖS KONSTRUKCIJOS

Apkrovų dydžiai ir patikimumo koeficientai priimti pagal STR 2.05.04:2003, įvertinant ir EĮĮT-2012 taisyklių reikalavimus.

Šiame skyriuje pateikiamos reprezentatyviosios (norminės) apkrovų reikšmės. Apkrovų patikimumo ir derinių koeficientai pateikiami apkrovų derinių poskyryje.

Nuolatines apkrovas sudaro konstrukcijų nuosavas svoris ir nuolatinės apkrovos nuo įrenginių. Nuosavas konstrukcijų svoris yra automatiškai įvertinamas konstrukcijų skaičiavimo programose. Apkrovos patikimumo koeficientas nuolatinėms apkrovoms: saugos ribiniam būviui – 1,35, kai poveikis nepalankus (1,00, kai poveikis palankus); tinkamumo ribiniam būviui visais atvejais 1,00.

Suprojektuotas plieninis rėmas. Jis šarnyriškai įtvirtinamas pamatuose. Rėmo sijos prie kolonų tvirtinamos standžiai sudarant rėmą. Rėmai apjungiami šarnyriškai tvirtinant sijas. Visi rėmo konstrukcijų skaičiavimai atlikti Scia engineer konstrukcijų skaičiavimo programa.

Projektuojamas plieninis rėmas . Skaičiavimai atlikti Scia engineer konstrukcijų skaičiavimo programa.

Atraminę karkasinę konstrukciją sudaro:

- Vamzdinio profilio rėmas šarnyriškai sujungtas su pamatu per inkarinius varžtus;
- Ryšiai iš kampuočių bei vamzdinių profilių jungiami prie rėmų šarnyriškai;
- Skaičiuojamoji schema – elementų klupumo koeficientas priimamas pagal sudarytą skaičiuojamąją schemą, koeficientas tikslinamas ataskaitoje.
- Laikančiųjų konstrukcijų plienas S355J2.

16 lentelė. Gniuždomųjų elementų ribinis liaunis

Konstrukcijų elementai	Gniuždomųjų elementų ribinis liaunis
1. Juostos, atraminiai spyriai ir statramsčiai, perduodantys atramines reakcijas: a) plokščiųjų santvarų, struktūrinių konstrukcijų ir erdvinių konstrukcijų (iki 50 m aukščio) iš vamzdžių ir dvigubų kampuočių;	180 – 60α
Žymenys: $\alpha = \frac{N_{Ed}}{N_{Rd}}$ – koeficientas, imamas ne mažesnis kaip 0,5 (būtinais atvejais apskaičiuojant N_{Rd} vietoj φ imamas φe).	

17 lentelė. Tempiamųjų elementų ribinis liaunis

Konstrukcijų elementai	Tempiamųjų elementų ribinis liaunis, kai konstrukciją veikia apkrovos		
	dinaminės (tiesiogiai veikiančios konstrukciją)	statinės	kranų (žr. 4 pastabą) ir geležinkelio sąstatų
6. Juostos, statramsčių ir skersinių sijų	250	-	-

PDF-XChange Editor Click to BUY NOW! www.pdf-xchange.com

traminiai spyriai, elektros linijų, atvirų skirstomųjų įrenginių ir transporto linijų kontaktinių tinklų skersinių sijų templės			
Pastabos: 1. Konstrukcijos, kurios neveikia dinaminės apkrovos, tempiamųjų elementų liaunis tikrinamas tik vertikaliojoje plokštumoje. 2. Tempiamųjų iš anksto įtemptųjų elementų liaunis neribojamas. 3. Tempiamųjų elementų, kurių įrąžos ženklas gali pasikeisti dėl pavojingos apkrovų padėties, ribinis liaunis nustatomas kaip gniuždomųjų elementų; šiuo atveju jungiamieji intarpai sudėtinio skerspjūvio elementams įrengiami ne rečiau kaip kas 40i. 4. Dinaminėms apkrovoms (kurios tiesiogiai veikia konstrukcijas) priskiriamos apkrovos patvarumui skaičiuoti arba skaičiuojant įvertinti dinaminius koeficientus.			

18 lentelė. Konstrukcijų ribiniai įlinkiai ir poslinkiai

Konstrukcijų elementai	Keliamieji reikalavimai	Vertikalieji ribiniai įlinkiai, d_{lim}	Apkrovos vertikaliesiems įlinkiams apskaičiuoti
Sijos, santvaros, rėmo sijos, ilginiai, plokštės, paklotai (įskaitant plokščių ir paklotų skersines briaunas):			
2a) denginių ir perdangų, atvirų apžvalgai, kai anga l, m: l = 3 l = 6	estetiniai-psichologiniai	 l/150 l/200	pastoviosios ir laikinosios ilgalaikės
Perdangų plokštės, laiptotakiai ir laiptų aikštelės, kurių įlinkiams netrukdo gretimi elementai	fiziologiniai	0,7 mm	1 kN koncentruota apkrova tarpatramio viduryje
Sąramos ir kabamieji sienų paneliai virš durų ir langų angų (rėmo sijos ir įstiklinimo sijos)	konstrukciniai	l/200	Sumažinančios tarpą tarp laikančiųjų elementų ir langų bei durų angų užpildymo, esančio po elementais
	estetiniai ir psichologiniai	Kaip ir 2a pozicijoje	

5.1 VALDYMO PULTO PLIENINĖS ATRAMINĖS KONSTRUKCIJOS

Analysis model

PDF-XChange Editor
Click to BUY NOW!
www.pdf-xchange.com

PDF-XChange Editor
Click to BUY NOW!
www.pdf-xchange.com

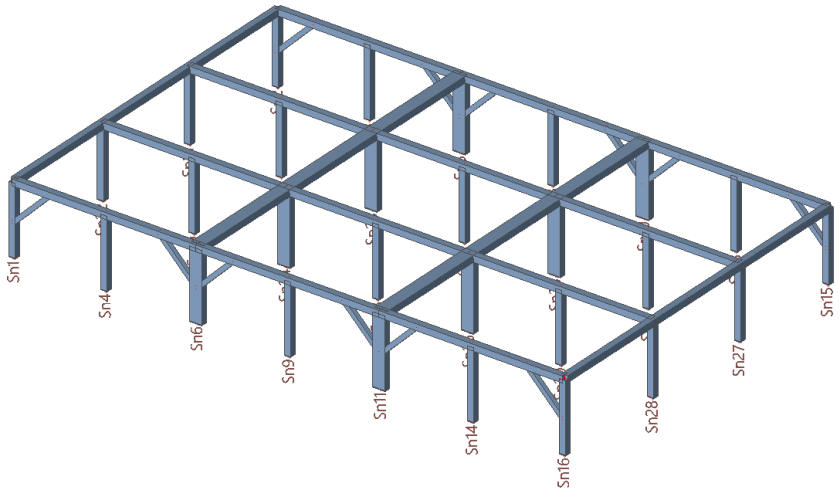

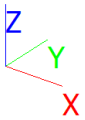

3D Modelis

Medžiagos

Steel EC3

Name	ρ [kg/m³]	E_{mod} [MPa]	μ	Lower limit [mm]	Upper limit [mm]	F_y [MPa]	F_u [MPa]
		G_{mod} [MPa]	α [m/mK]				
S 355	7850,00	2,1000e+05	0.3	0	40	355,0	490,0
		8,0769e+04	0,01e-003	40	80	335,0	470,0
				80	200	355,0	470,0

Skerspjūviai

CS2		
Type	SHS100/100/5.0	
Formcode	2 - Rectangular hollow section	
Shape type	Thin-walled	
Item material	S 355	
Fabrication	rolled	
Flexural buckling y-y, Flexural buckling z-z	a	a
A [m²]	1,8700e-03	
A_y [m²], A_z [m²]	9,3634e-04	9,3634e-04
A_L [m²/m], A_D [m²/m]	3,8700e-01	7,3844e-01
$c_{Y.UCS}$ [mm], $c_{Z.UCS}$ [mm]	50	50
α [deg]	0,00	
I_y [m⁴], I_z [m⁴]	2,7900e-06	2,7900e-06
i_y [mm], i_z [mm]	39	39
$W_{el.y}$ [m³], $W_{el.z}$ [m³]	5,5900e-05	5,5900e-05
$W_{pl.y}$ [m³], $W_{pl.z}$ [m³]	6,6400e-05	6,6400e-05
$M_{pl.y.+}$ [Nm], $M_{pl.y.-}$ [Nm]	23548,29	23548,29
$M_{pl.z.+}$ [Nm], $M_{pl.z.-}$ [Nm]	23548,29	23548,29
d_y [mm], d_z [mm]	0	0
I_t [m⁴], I_w [m⁶]	4,3900e-06	4,1667e-09
$β_y$ [mm], $β_z$ [mm]	0	0

PDF-XChange Editor Click to BUY NOW! www.pdf-xchange.com

ture	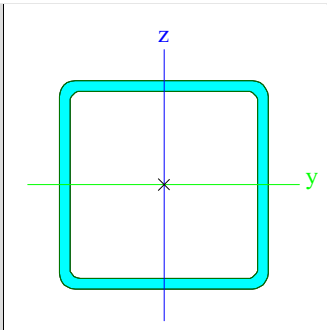

CS3		
Type	RHS200/100/5.0	
Formcode	2 - Rectangular hollow section	
Shape type	Thin-walled	
Item material	S 355	
Fabrication	rolled	
Flexural buckling y-y, Flexural buckling z-z	a	a
A [m^2]	2,8700e-03	
A_y [m^2], A_z [m^2]	9,5209e-04	1,9042e-03
A_L [m^2/m], A_D [m^2/m]	5,8700e-01	1,1428e+00
$c_{Y.UCS}$ [mm], $c_{Z.UCS}$ [mm]	50	100
α [deg]	0,00	
I_y [m^4], I_z [m^4]	1,4950e-05	5,0500e-06
i_y [mm], i_z [mm]	72	42
$W_{el.y}$ [m^3], $W_{el.z}$ [m^3]	1,4900e-04	1,0100e-04
$W_{pl.y}$ [m^3], $W_{pl.z}$ [m^3]	1,8343e-04	1,1312e-04
$M_{pl.y.+}$ [Nm], $M_{pl.y.-}$ [Nm]	65118,10	65118,10
$M_{pl.z.+}$ [Nm], $M_{pl.z.-}$ [Nm]	40156,57	40156,57
d_y [mm], d_z [mm]	0	0
I_t [m^4], I_w [m^6]	1,2040e-05	2,5000e-08
β_y [mm], β_z [mm]	0	0
Picture	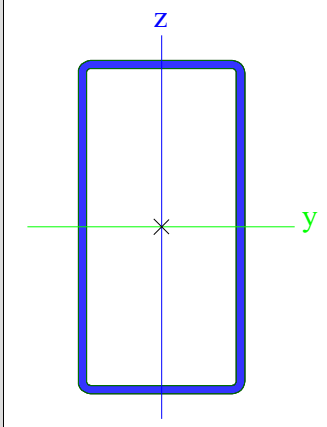	

CS9		
Type	SHS70/70/5.0	
Formcode	2 - Rectangular hollow section	
Shape type	Thin-walled	
Item material	S 355	
Fabrication	rolled	
Flexural buckling y-y, Flexural buckling z-z	a	a
A [m^2]	1,2700e-03	
A_y [m^2], A_z [m^2]	6,3634e-04	6,3634e-04
A_L [m^2/m], A_D [m^2/m]	2,6700e-01	4,9844e-01
$c_{Y.UCS}$ [mm], $c_{Z.UCS}$ [mm]	35	35
α [deg]	0,00	
I_y [m^4], I_z [m^4]	8,8500e-07	8,8500e-07
i_y [mm], i_z [mm]	26	26
$W_{el.y}$ [m^3], $W_{el.z}$ [m^3]	2,5300e-05	2,5300e-05
$W_{pl.y}$ [m^3], $W_{pl.z}$ [m^3]	3,0800e-05	3,0800e-05
$M_{pl.y.+}$ [Nm], $M_{pl.y.-}$ [Nm]	10913,78	10913,78
$M_{pl.z.+}$ [Nm], $M_{pl.z.-}$ [Nm]	10913,78	10913,78

PDF-XChange Editor
Click to BUY NOW!
www.pdf-xchange.com

PDF-XChange Editor
Click to BUY NOW!
www.pdf-xchange.com

[mm], d_z [mm]	0	0
I_t [m^4], I_w [m^6]	1,4200e-06	7,0029e-10
β_y [mm], β_z [mm]	0	0
Picture	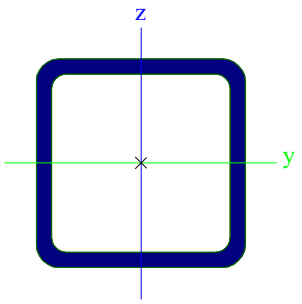	

CS10		
Type	Rectangle	
Detailed	100; 100	
Shape type	Thick-walled	
Item material	S 355	
Fabrication	general	
Flexural buckling y-y, Flexural buckling z-z	d	d
A [m^2]	1,0000e-02	
A_y [m^2], A_z [m^2]	8,3366e-03	8,3366e-03
A_L [m^2/m], A_D [m^2/m]	4,0000e-01	4,0000e-01
$c_{Y.UCS}$ [mm], $c_{Z.UCS}$ [mm]	50	50
α [deg]	0,00	
I_y [m^4], I_z [m^4]	8,3333e-06	8,3333e-06
i_y [mm], i_z [mm]	29	29
$W_{el.y}$ [m^3], $W_{el.z}$ [m^3]	1,6667e-04	1,6667e-04
$W_{pl.y}$ [m^3], $W_{pl.z}$ [m^3]	2,5000e-04	2,5000e-04
$M_{pl.y.+}$ [Nm], $M_{pl.y.-}$ [Nm]	88750,00	88750,00
$M_{pl.z.+}$ [Nm], $M_{pl.z.-}$ [Nm]	88750,00	88750,00
d_y [mm], d_z [mm]	0	0
I_t [m^4], I_w [m^6]	1,4064e-05	1,3459e-10
β_y [mm], β_z [mm]	0	0
Picture	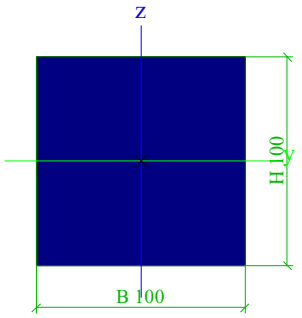	

CS11		
Type	Rectangle	
Detailed	200; 100	
Shape type	Thick-walled	
Item material	S 355	
Fabrication	general	
Flexural buckling y-y, Flexural buckling z-z	d	d
A [m^2]	2,0000e-02	
A_y [m^2], A_z [m^2]	1,6679e-02	1,6670e-02
A_L [m^2/m], A_D [m^2/m]	6,0000e-01	6,0000e-01
$c_{Y.UCS}$ [mm], $c_{Z.UCS}$ [mm]	50	100
α [deg]	0,00	
I_y [m^4], I_z [m^4]	6,6667e-05	1,6667e-05
i_y [mm], i_z [mm]	58	29
$W_{el.y}$ [m^3], $W_{el.z}$ [m^3]	6,6667e-04	3,3333e-04
$W_{pl.y}$ [m^3], $W_{pl.z}$ [m^3]	1,0000e-03	5,0000e-04
$M_{pl.y.+}$ [Nm], $M_{pl.y.-}$ [Nm]	355000,00	355000,00
$M_{pl.z.+}$ [Nm], $M_{pl.z.-}$ [Nm]	177500,00	177500,00
d_y [mm], d_z [mm]	0	0
I_t [m^4], I_w [m^6]	4,5751e-05	2,0336e-08

PDF-XChange Editor Click to BUY NOW! www.pdf-xchange.com

[mm], β_z [mm]	0	0
Picture	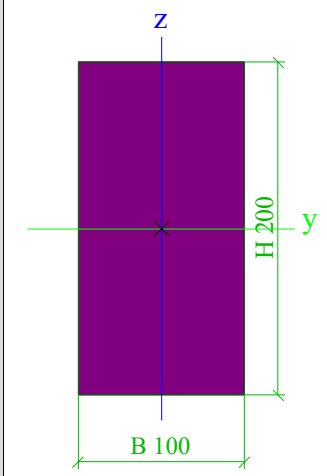	

Explanations of symbols	
Formcode	h - Height b - Width s - Thickness r - Outer radius r1 - Inner radius
A	Area
A_y	Shear Area in principal y-direction
A_z	Shear Area in principal z-direction
A_L	Circumference per unit length
A_D	Drying surface per unit length
$c_{Y.UCS}$	Centroid coordinate in Y-direction of Input axis system
$c_{Z.UCS}$	Centroid coordinate in Z-direction of Input axis system
$I_{Y.LCS}$	Second moment of area about the YLCS axis
$I_{Z.LCS}$	Second moment of area about the ZLCS axis
$I_{YZ.LCS}$	Product moment of area in the LCS system
α	Rotation angle of the principal axis system
I_y	Second moment of area about the principal y-axis
I_z	Second moment of area about the principal z-axis
i_y	Radius of gyration about the principal y-axis
i_z	Radius of gyration about the principal z-axis
$W_{el.y}$	Elastic section modulus about the principal y-axis
$W_{el.z}$	Elastic section modulus about the principal z-axis
$W_{pl.y}$	Plastic section modulus about the principal y-axis
$W_{pl.z}$	Plastic section modulus about the principal z-axis
$M_{pl.y.+}$	Plastic moment about the principal y-axis for a positive My moment
$M_{pl.y.-}$	Plastic moment about the principal y-axis for a negative My moment
$M_{pl.z.+}$	Plastic moment about the principal z-axis for a positive Mz moment
$M_{pl.z.-}$	Plastic moment about the principal z-axis for a negative Mz moment
d_y	Shear center coordinate in principal y-direction measured from the centroid
d_z	Shear center coordinate in principal z-

PDF-XChange Editor Click to BUY NOW! www.pdf-xchange.com

PDF-XChange Editor Click to BUY NOW! www.pdf-xchange.com

planations of symbols	
	direction measured from the centroid
I_t	Torsional constant
I_w	Warping constant
β_y	Mono-symmetry constant about the principal y-axis
β_z	Mono-symmetry constant about the principal z-axis

Elementai

Name	Cross-section	Material	Length [m]	Beg. node	End node	Type
B4	CS3 - RHS200/100/5.0	S 355	1,100	N7	N8	column (100)
B28	CS3 - RHS200/100/5.0	S 355	1,100	N55	N56	column (100)
B102	CS2 - SHS100/100/5.0	S 355	1,100	N136	N137	column (100)
B104	CS2 - SHS100/100/5.0	S 355	1,100	N142	N143	column (100)
B121	CS9 - SHS70/70/5.0	S 355	0,849	N205	N206	beam (80)
B122	CS9 - SHS70/70/5.0	S 355	0,849	N207	N208	beam (80)
B133	CS9 - SHS70/70/5.0	S 355	0,849	N211	N227	beam (80)
B134	CS9 - SHS70/70/5.0	S 355	0,849	N213	N229	beam (80)
B142	CS2 - SHS100/100/5.0	S 355	1,100	N241	N242	column (100)
B145	CS2 - SHS100/100/5.0	S 355	1,100	N246	N247	column (100)
B123	CS10 - Rectangle (100; 100)	S 355	0,010	N257	N136	column (100)
B149	CS10 - Rectangle (100; 100)	S 355	0,010	N259	N142	column (100)
B150	CS10 - Rectangle (100; 100)	S 355	0,010	N260	N246	column (100)
B153	CS10 - Rectangle (100; 100)	S 355	0,010	N263	N241	column (100)
B161	CS11 - Rectangle (200; 100)	S 355	0,010	N272	N55	column (100)
B163	CS11 - Rectangle (200; 100)	S 355	0,010	N274	N7	column (100)
B165	CS10 - Rectangle (100; 100)	S 355	2,950	N143	N56	beam (80)
B166	CS10 - Rectangle (100; 100)	S 355	2,950	N137	N8	beam (80)
B167	CS10 - Rectangle (100; 100)	S 355	5,700	N137	N143	beam (80)
B168	CS3 - RHS200/100/5.0	S 355	5,700	N8	N56	beam (80)
B169	CS2 - SHS100/100/5.0	S 355	1,100	N289	N288	column (100)
B170	CS10 - Rectangle (100; 100)	S 355	2,950	N290	N291	beam (80)
B171	CS2 - SHS100/100/5.0	S 355	1,100	N292	N293	column (100)
B172	CS10 - Rectangle (100; 100)	S 355	0,010	N294	N292	column (100)
B173	CS10 - Rectangle (100; 100)	S 355	2,950	N295	N296	beam (80)
B174	CS3 - RHS200/100/5.0	S 355	1,100	N297	N298	column (100)
B175	CS3 - RHS200/100/5.0	S 355	1,100	N299	N300	column (100)
B176	CS9 - SHS70/70/5.0	S 355	0,849	N211	N303	beam (80)
B177	CS9 - SHS70/70/5.0	S 355	0,849	N213	N304	beam (80)
B178	CS9 - SHS70/70/5.0	S 355	0,849	N305	N307	beam (80)
B179	CS9 - SHS70/70/5.0	S 355	0,849	N306	N308	beam (80)
B180	CS2 - SHS100/100/5.0	S 355	1,100	N309	N310	column (100)
B181	CS2 - SHS100/100/5.0	S 355	1,100	N311	N312	column (100)
B182	CS10 - Rectangle (100; 100)	S 355	0,010	N313	N311	column (100)
B183	CS10 - Rectangle (100; 100)	S 355	0,010	N314	N309	column (100)
B184	CS11 - Rectangle (200; 100)	S 355	0,010	N315	N299	column (100)
B185	CS11 - Rectangle (200; 100)	S 355	0,010	N316	N297	column (100)
B186	CS10 - Rectangle (100; 100)	S 355	2,950	N56	N300	beam (80)
B187	CS10 - Rectangle (100; 100)	S 355	2,950	N8	N298	beam (80)
B188	CS3 - RHS200/100/5.0	S 355	5,700	N298	N300	beam (80)
B189	CS2 - SHS100/100/5.0	S 355	1,100	N318	N317	column (100)
B190	CS10 - Rectangle (100; 100)	S 355	2,950	N291	N319	beam (80)
B191	CS2 - SHS100/100/5.0	S 355	1,100	N320	N321	column (100)
B192	CS10 - Rectangle (100; 100)	S 355	0,010	N322	N320	column (100)
B193	CS10 - Rectangle (100; 100)	S 355	2,950	N296	N323	beam (80)
B194	CS2 - SHS100/100/5.0	S 355	1,100	N324	N325	column (100)
B195	CS2 - SHS100/100/5.0	S 355	1,100	N326	N327	column (100)
B196	CS9 - SHS70/70/5.0	S 355	0,849	N305	N330	beam (80)
B197	CS9 - SHS70/70/5.0	S 355	0,849	N306	N331	beam (80)
B198	CS9 - SHS70/70/5.0	S 355	0,849	N332	N334	beam (80)
B199	CS9 - SHS70/70/5.0	S 355	0,849	N333	N335	beam (80)
B200	CS2 - SHS100/100/5.0	S 355	1,100	N336	N337	column (100)
B201	CS2 - SHS100/100/5.0	S 355	1,100	N338	N339	column (100)
B202	CS10 - Rectangle (100; 100)	S 355	0,010	N346	N338	column (100)
B203	CS10 - Rectangle (100; 100)	S 355	0,010	N347	N336	column (100)
B204	CS10 - Rectangle (100; 100)	S 355	0,010	N348	N326	column (100)
B205	CS10 - Rectangle (100; 100)	S 355	0,010	N349	N324	column (100)
B206	CS10 - Rectangle (100; 100)	S 355	2,950	N300	N327	beam (80)
B207	CS10 - Rectangle (100; 100)	S 355	2,950	N298	N325	beam (80)

PDF-XChange Editor
Click to BUY NOW!
www.pdf-xchange.com

ame	Cross-section	Material	Length [m]	Beg. node	End node	Type
B208	CS10 - Rectangle (100; 100)	S 355	5,700	N325	N327	beam (80)
B209	CS2 - SHS100/100/5.0	S 355	1,100	N341	N340	column (100)
B210	CS10 - Rectangle (100; 100)	S 355	2,950	N319	N342	beam (80)
B211	CS2 - SHS100/100/5.0	S 355	1,100	N343	N344	column (100)
B212	CS10 - Rectangle (100; 100)	S 355	0,010	N350	N343	column (100)
B213	CS10 - Rectangle (100; 100)	S 355	2,950	N323	N345	beam (80)
B214	CS10 - Rectangle (100; 100)	S 355	0,010	N351	N318	column (100)
B215	CS10 - Rectangle (100; 100)	S 355	0,010	N352	N289	column (100)
B216	CS10 - Rectangle (100; 100)	S 355	0,010	N353	N341	column (100)
B218	CS2 - SHS100/100/5.0	S 355	1,100	N355	N295	column (100)
B219	CS10 - Rectangle (100; 100)	S 355	0,010	N356	N355	column (100)
B220	CS2 - SHS100/100/5.0	S 355	1,100	N357	N290	column (100)
B221	CS10 - Rectangle (100; 100)	S 355	0,010	N358	N357	column (100)
B222	CS3 - RHS200/100/5.0	S 355	1,100	N359	N296	column (100)
B223	CS11 - Rectangle (200; 100)	S 355	0,010	N360	N359	column (100)
B224	CS3 - RHS200/100/5.0	S 355	1,100	N361	N291	column (100)
B225	CS11 - Rectangle (200; 100)	S 355	0,010	N362	N361	column (100)
B226	CS3 - RHS200/100/5.0	S 355	1,100	N363	N323	column (100)
B227	CS11 - Rectangle (200; 100)	S 355	0,010	N364	N363	column (100)
B228	CS3 - RHS200/100/5.0	S 355	1,100	N365	N319	column (100)
B229	CS11 - Rectangle (200; 100)	S 355	0,010	N366	N365	column (100)
B230	CS2 - SHS100/100/5.0	S 355	1,100	N367	N345	column (100)
B231	CS10 - Rectangle (100; 100)	S 355	0,010	N368	N367	column (100)
B232	CS2 - SHS100/100/5.0	S 355	1,100	N369	N342	column (100)
B233	CS10 - Rectangle (100; 100)	S 355	0,010	N370	N369	column (100)

Elemento žymėjimas

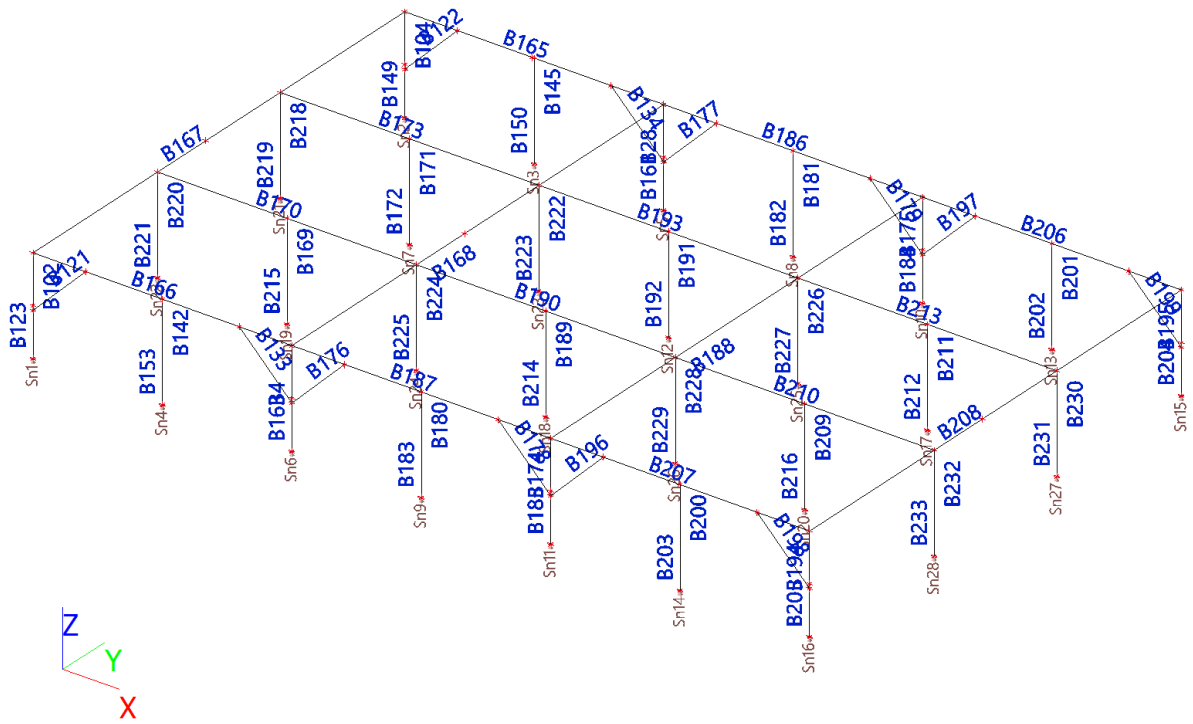

Apkrovos

Apkrovos - LC1

Name	Description	Action type	Load group	Direction
	Spec	Load type		
LC1	Nuolatine apkrova	Permanent	Nuolatinis	-Z
		Self weight		

PDF-XChange Editor
Click to BUY NOW!
www.pdf-xchange.com

LC3 / Tot. value / Value

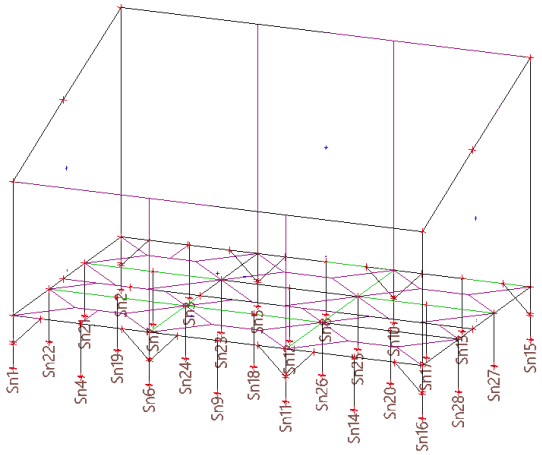

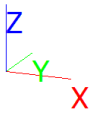

Apkrovos - LC2

Name	Description	Action type	Load group	Master load case
	Spec	Load type		
LC2	Vejo apkrova y	Variable	Vejo	None
	Static wind	Static		

LC3 / Tot. value / Value

PDF-XChange Editor Click to BUY NOW! www.pdf-xchange.com

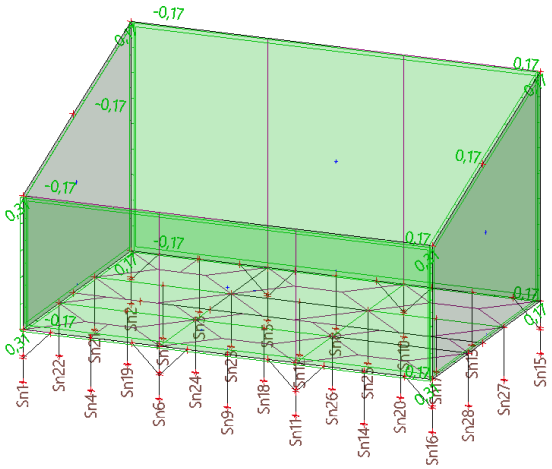



Apkrovos - LC4

Name	Description	Action type	Load group
	Spec	Load type	
LC4	Įrenginių svoris	Permanent	Savasis
		Standard	

LC3 / Tot. value / Value

PDF-XChange Editor
Click to BUY NOW!
www.pdf-xchange.com

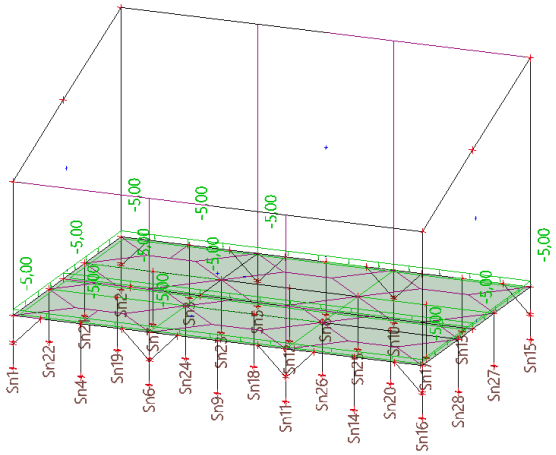



Apkrovos - LC3

Name	Description	Action type	Load group	Master load case
	Spec	Load type		
LC3	Vejo apkrova x	Variable	Vejo	None
	Static wind	Static		

LC3 / Tot. value / Value

PDF-XChange Editor
Click to BUY NOW!
www.pdf-xchange.com

PDF-XChange Editor
Click to BUY NOW!
www.pdf-xchange.com

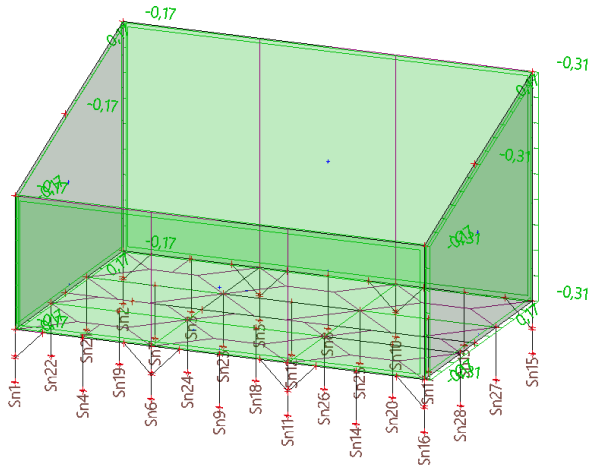



Apkrovos - LC5

Name	Description	Action type	Load group	Master load case
	Spec	Load type		
LC5	Sniego apkrova	Variable	Sniego	None
	Snow	Static		

LC3 / Tot. value / Value

PDF-XChange Editor
Click to BUY NOW!
www.pdf-xchange.com

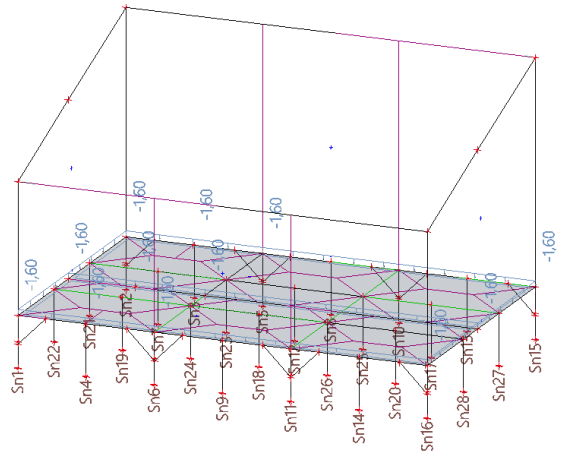



Apkrovos - LC6

Name	Description	Action type	Load group	Duration	Master load case
	Spec	Load type			
LC6	Naudojimo	Variable	Naudojimo	Medium	None
	Standard	Static			

LC3 / Tot. value / Value

PDF-XChange Editor
Click to BUY NOW!
www.pdf-xchange.com

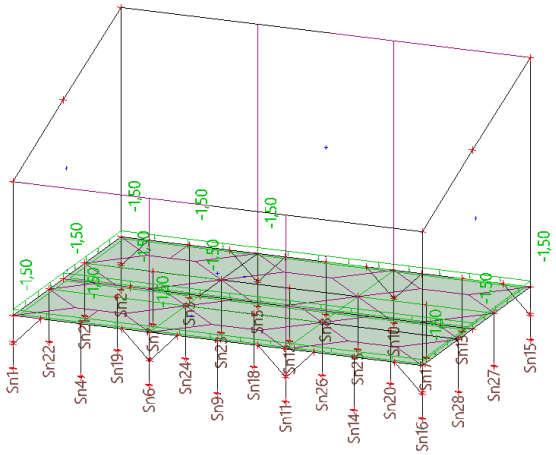



Kombinacijos

Name	Description	Type	Load cases	Coeff. [-]
ULS 1		Linear - ultimate	LC1 - Nuolatine apkrova	1,350
			LC2 - Vejo apkrova y	1,300
			LC4 - Įrenginių svoris	1,350
			LC5 - Sniego apkrova	0,910
			LC6 - Naudojimo	1,300
ULS 2		Linear - ultimate	LC1 - Nuolatine apkrova	1,350
			LC2 - Vejo apkrova y	0,780
			LC4 - Įrenginių svoris	1,350
			LC5 - Sniego apkrova	1,300
			LC6 - Naudojimo	1,300
ULS 3		Linear - ultimate	LC1 - Nuolatine apkrova	1,350
			LC4 - Įrenginių svoris	1,350
			LC3 - Vejo apkrova x	0,780
			LC5 - Sniego apkrova	1,300
			LC6 - Naudojimo	1,300
ULS 4		Linear - ultimate	LC1 - Nuolatine apkrova	1,350
			LC4 - Įrenginių svoris	1,350
			LC3 - Vejo apkrova x	1,300
			LC5 - Sniego apkrova	0,910
			LC6 - Naudojimo	1,300
SLS 1		Linear - serviceability	LC1 - Nuolatine apkrova	1,000
			LC4 - Įrenginių svoris	1,000
			LC3 - Vejo apkrova x	0,600
			LC5 - Sniego apkrova	1,000
			LC6 - Naudojimo	1,000
SLS 3		Linear - serviceability	LC1 - Nuolatine apkrova	1,000
			LC2 - Vejo apkrova y	1,000
			LC4 - Įrenginių svoris	1,000
			LC5 - Sniego apkrova	0,700
			LC6 - Naudojimo	1,000
SLS 4		Linear - serviceability	LC1 - Nuolatine apkrova	1,000
			LC4 - Įrenginių svoris	1,000
			LC3 - Vejo apkrova x	1,000
			LC5 - Sniego apkrova	0,700

PDF-XChange Editor Click to BUY NOW! www.pdf-xchange.com

PDF-XChange Editor Click to BUY NOW! www.pdf-xchange.com

ame	Description	Type	Load cases	Coeff. [-]
			LC6 - Naudojimo	1,000
SLS 2		Linear - serviceability	LC1 - Nuolatine apkrova	1,000
			LC2 - Vejo apkrova y	0,600
			LC4 - Įrenginių svoris	1,000
			LC5 - Sniego apkrova	1,000
			LC6 - Naudojimo	1,000

Taškinės apkrovos

Empty table

Linijinės apkrovos

Name	Member	Type	Dir	Value - P_1 [kN/m]	Pos x_1	Coor	Orig	Ecc ey [m]
	Load case	System	Distribution	Value - P_2 [kN/m]	Pos x_2	Loc		Ecc ez [m]
LF1	B165	Force	Z	0,00	0.000	Rela	From start	0,000
	LC6 - Naudojimo	GCS	Trapez	-1,43	0.324	Length		0,000
LF2	B165	Force	Z	-1,43	0.324	Rela	From start	0,000
	LC6 - Naudojimo	GCS	Trapez	-1,43	0.492	Length		0,000
LF3	B165	Force	Z	-1,43	0.492	Rela	From start	0,000
	LC6 - Naudojimo	GCS	Trapez	-1,43	0.676	Length		0,000
LF4	B165	Force	Z	-1,43	0.676	Rela	From start	0,000
	LC6 - Naudojimo	GCS	Trapez	0,00	1.000	Length		0,000
LF5	B167	Force	Z	-1,71	0.465	Rela	From start	0,000
	LC6 - Naudojimo	GCS	Trapez	0,00	0.665	Length		0,000
LF6	B167	Force	Z	0,00	0.665	Rela	From start	0,000
	LC6 - Naudojimo	GCS	Trapez	-1,43	0.832	Length		0,000
LF7	B167	Force	Z	-1,43	0.832	Rela	From start	0,000
	LC6 - Naudojimo	GCS	Trapez	0,00	1.000	Length		0,000
LF8	B168	Force	Z	-3,42	0.465	Rela	From start	0,000
	LC6 - Naudojimo	GCS	Trapez	0,00	0.665	Length		0,000
LF9	B168	Force	Z	0,00	0.665	Rela	From start	0,000
	LC6 - Naudojimo	GCS	Trapez	-2,86	0.832	Length		0,000
LF10	B168	Force	Z	-2,86	0.832	Rela	From start	0,000
	LC6 - Naudojimo	GCS	Trapez	0,00	1.000	Length		0,000
LF11	B173	Force	Z	0,00	0.000	Rela	From start	0,000
	LC6 - Naudojimo	GCS	Trapez	-2,87	0.324	Length		0,000
LF12	B173	Force	Z	-2,87	0.324	Rela	From start	0,000
	LC6 - Naudojimo	GCS	Trapez	-3,14	0.386	Length		0,000
LF13	B173	Force	Z	-3,14	0.386	Rela	From start	0,000
	LC6 - Naudojimo	GCS	Trapez	-3,14	0.492	Length		0,000
LF14	B173	Force	Z	-3,14	0.492	Rela	From start	0,000
	LC6 - Naudojimo	GCS	Trapez	-3,14	0.614	Length		0,000
LF15	B173	Force	Z	-3,14	0.614	Rela	From start	0,000
	LC6 - Naudojimo	GCS	Trapez	-2,86	0.676	Length		0,000
LF16	B173	Force	Z	-2,86	0.676	Rela	From start	0,000
	LC6 - Naudojimo	GCS	Trapez	0,00	1.000	Length		0,000
LF17	B186	Force	Z	0,00	0.000	Rela	From start	0,000
	LC6 - Naudojimo	GCS	Trapez	-1,43	0.324	Length		0,000
LF18	B186	Force	Z	-1,43	0.324	Rela	From start	0,000
	LC6 - Naudojimo	GCS	Trapez	-1,43	0.676	Length		0,000
LF19	B186	Force	Z	-1,43	0.676	Rela	From start	0,000
	LC6 - Naudojimo	GCS	Trapez	0,00	1.000	Length		0,000
LF20	B188	Force	Z	-3,42	0.465	Rela	From start	0,000
	LC6 - Naudojimo	GCS	Trapez	0,00	0.665	Length		0,000
LF21	B188	Force	Z	0,00	0.665	Rela	From start	0,000
	LC6 - Naudojimo	GCS	Trapez	-2,87	0.832	Length		0,000
LF22	B188	Force	Z	-2,87	0.832	Rela	From start	0,000
	LC6 - Naudojimo	GCS	Trapez	0,00	1.000	Length		0,000
LF23	B193	Force	Z	0,00	0.000	Rela	From start	0,000
	LC6 - Naudojimo	GCS	Trapez	-2,86	0.324	Length		0,000
LF24	B193	Force	Z	-2,86	0.324	Rela	From start	0,000
	LC6 - Naudojimo	GCS	Trapez	-3,14	0.386	Length		0,000
LF25	B193	Force	Z	-3,14	0.386	Rela	From start	0,000
	LC6 - Naudojimo	GCS	Trapez	-3,14	0.614	Length		0,000
LF26	B193	Force	Z	-3,14	0.614	Rela	From start	0,000
	LC6 - Naudojimo	GCS	Trapez	-2,87	0.676	Length		0,000
LF27	B193	Force	Z	-2,87	0.676	Rela	From start	0,000

PDF-XChange Editor Click to BUY NOW! www.pdf-xchange.com

ame	Member	Type	Dir	Value - P_1 [kN/m]	Pos x_1	Coor	Orig	Ecc ey [m]
	Load case	System	Distribution	Value - P_2 [kN/m]	Pos x_2	Loc		Ecc ez [m]
	LC6 - Naudojimo	GCS	Trapez	0,00	1.000	Length		0,000
LF28	B206	Force	Z	0,00	0.000	Rela	From start	0,000
	LC6 - Naudojimo	GCS	Trapez	-1,43	0.324	Length		0,000
LF29	B206	Force	Z	-1,43	0.324	Rela	From start	0,000
	LC6 - Naudojimo	GCS	Trapez	-1,43	0.676	Length		0,000
LF30	B206	Force	Z	-1,43	0.676	Rela	From start	0,000
	LC6 - Naudojimo	GCS	Trapez	0,00	1.000	Length		0,000
LF31	B208	Force	Z	-1,71	0.465	Rela	From start	0,000
	LC6 - Naudojimo	GCS	Trapez	0,00	0.665	Length		0,000
LF32	B208	Force	Z	0,00	0.665	Rela	From start	0,000
	LC6 - Naudojimo	GCS	Trapez	-1,43	0.832	Length		0,000
LF33	B208	Force	Z	-1,43	0.832	Rela	From start	0,000
	LC6 - Naudojimo	GCS	Trapez	0,00	1.000	Length		0,000
LF34	B213	Force	Z	0,00	0.000	Rela	From start	0,000
	LC6 - Naudojimo	GCS	Trapez	-2,87	0.324	Length		0,000
LF35	B213	Force	Z	-2,87	0.324	Rela	From start	0,000
	LC6 - Naudojimo	GCS	Trapez	-3,14	0.386	Length		0,000
LF36	B213	Force	Z	-3,14	0.386	Rela	From start	0,000
	LC6 - Naudojimo	GCS	Trapez	-3,14	0.614	Length		0,000
LF37	B213	Force	Z	-3,14	0.614	Rela	From start	0,000
	LC6 - Naudojimo	GCS	Trapez	-2,86	0.676	Length		0,000
LF38	B213	Force	Z	-2,86	0.676	Rela	From start	0,000
	LC6 - Naudojimo	GCS	Trapez	0,00	1.000	Length		0,000
LF39	B165	Force	Z	0,00	0.000	Rela	From start	0,000
	LC4 - Įrenginių svoris	GCS	Trapez	-4,78	0.324	Length		0,000
LF40	B165	Force	Z	-4,78	0.324	Rela	From start	0,000
	LC4 - Įrenginių svoris	GCS	Trapez	-4,78	0.492	Length		0,000
LF41	B165	Force	Z	-4,77	0.492	Rela	From start	0,000
	LC4 - Įrenginių svoris	GCS	Trapez	-4,77	0.676	Length		0,000
LF42	B165	Force	Z	-4,78	0.676	Rela	From start	0,000
	LC4 - Įrenginių svoris	GCS	Trapez	0,00	1.000	Length		0,000
LF43	B167	Force	Z	-5,70	0.465	Rela	From start	0,000
	LC4 - Įrenginių svoris	GCS	Trapez	0,00	0.665	Length		0,000
LF44	B167	Force	Z	0,00	0.665	Rela	From start	0,000
	LC4 - Įrenginių svoris	GCS	Trapez	-4,77	0.832	Length		0,000
LF45	B167	Force	Z	-4,77	0.832	Rela	From start	0,000
	LC4 - Įrenginių svoris	GCS	Trapez	0,00	1.000	Length		0,000
LF46	B168	Force	Z	-11,40	0.465	Rela	From start	0,000
	LC4 - Įrenginių svoris	GCS	Trapez	0,00	0.665	Length		0,000
LF47	B168	Force	Z	0,00	0.665	Rela	From start	0,000
	LC4 - Įrenginių svoris	GCS	Trapez	-9,55	0.832	Length		0,000
LF48	B168	Force	Z	-9,55	0.832	Rela	From start	0,000
	LC4 - Įrenginių svoris	GCS	Trapez	0,00	1.000	Length		0,000
LF49	B173	Force	Z	0,00	0.000	Rela	From start	0,000
	LC4 - Įrenginių svoris	GCS	Trapez	-9,55	0.324	Length		0,000
LF50	B173	Force	Z	-9,55	0.324	Rela	From start	0,000
	LC4 - Įrenginių svoris	GCS	Trapez	-10,48	0.386	Length		0,000
LF51	B173	Force	Z	-10,48	0.386	Rela	From start	0,000
	LC4 - Įrenginių svoris	GCS	Trapez	-10,48	0.492	Length		0,000
LF52	B173	Force	Z	-10,48	0.492	Rela	From start	0,000
	LC4 - Įrenginių svoris	GCS	Trapez	-10,48	0.614	Length		0,000
LF53	B173	Force	Z	-10,48	0.614	Rela	From start	0,000
	LC4 - Įrenginių svoris	GCS	Trapez	-9,55	0.676	Length		0,000
LF54	B173	Force	Z	-9,55	0.676	Rela	From start	0,000
	LC4 - Įrenginių svoris	GCS	Trapez	0,00	1.000	Length		0,000
LF55	B186	Force	Z	0,00	0.000	Rela	From start	0,000
	LC4 - Įrenginių svoris	GCS	Trapez	-4,77	0.324	Length		0,000
LF56	B186	Force	Z	-4,77	0.324	Rela	From start	0,000
	LC4 - Įrenginių svoris	GCS	Trapez	-4,77	0.676	Length		0,000
LF57	B186	Force	Z	-4,77	0.676	Rela	From start	0,000
	LC4 - Įrenginių svoris	GCS	Trapez	0,00	1.000	Length		0,000
LF58	B188	Force	Z	-11,40	0.465	Rela	From start	0,000
	LC4 - Įrenginių svoris	GCS	Trapez	0,00	0.665	Length		0,000
LF59	B188	Force	Z	0,00	0.665	Rela	From start	0,000
	LC4 - Įrenginių svoris	GCS	Trapez	-9,55	0.832	Length		0,000
LF60	B188	Force	Z	-9,55	0.832	Rela	From start	0,000
	LC4 - Įrenginių svoris	GCS	Trapez	0,00	1.000	Length		0,000
LF61	B193	Force	Z	0,00	0.000	Rela	From start	0,000

PDF-XChange Editor Click to BUY NOW! www.pdf-xchange.com

ame	Member	Type	Dir	Value - P_1 [kN/m]	Pos x_1	Coor	Orig	Ecc ey [m]
	Load case	System	Distribution	Value - P_2 [kN/m]	Pos x_2	Loc		Ecc ez [m]
	LC4 - Įrenginių svoris	GCS	Trapez	-9,55	0.324	Length		0,000
LF62	B193	Force	Z	-9,55	0.324	Rela	From start	0,000
	LC4 - Įrenginių svoris	GCS	Trapez	-10,48	0.386	Length		0,000
LF63	B193	Force	Z	-10,48	0.386	Rela	From start	0,000
	LC4 - Įrenginių svoris	GCS	Trapez	-10,48	0.614	Length		0,000
LF64	B193	Force	Z	-10,48	0.614	Rela	From start	0,000
	LC4 - Įrenginių svoris	GCS	Trapez	-9,55	0.676	Length		0,000
LF65	B193	Force	Z	-9,55	0.676	Rela	From start	0,000
	LC4 - Įrenginių svoris	GCS	Trapez	0,00	1.000	Length		0,000
LF66	B206	Force	Z	0,00	0.000	Rela	From start	0,000
	LC4 - Įrenginių svoris	GCS	Trapez	-4,78	0.324	Length		0,000
LF67	B206	Force	Z	-4,78	0.324	Rela	From start	0,000
	LC4 - Įrenginių svoris	GCS	Trapez	-4,78	0.676	Length		0,000
LF68	B206	Force	Z	-4,77	0.676	Rela	From start	0,000
	LC4 - Įrenginių svoris	GCS	Trapez	0,00	1.000	Length		0,000
LF69	B208	Force	Z	-5,70	0.465	Rela	From start	0,000
	LC4 - Įrenginių svoris	GCS	Trapez	0,00	0.665	Length		0,000
LF70	B208	Force	Z	0,00	0.665	Rela	From start	0,000
	LC4 - Įrenginių svoris	GCS	Trapez	-4,77	0.832	Length		0,000
LF71	B208	Force	Z	-4,77	0.832	Rela	From start	0,000
	LC4 - Įrenginių svoris	GCS	Trapez	0,00	1.000	Length		0,000
LF72	B213	Force	Z	0,00	0.000	Rela	From start	0,000
	LC4 - Įrenginių svoris	GCS	Trapez	-9,55	0.324	Length		0,000
LF73	B213	Force	Z	-9,55	0.324	Rela	From start	0,000
	LC4 - Įrenginių svoris	GCS	Trapez	-10,47	0.386	Length		0,000
LF74	B213	Force	Z	-10,47	0.386	Rela	From start	0,000
	LC4 - Įrenginių svoris	GCS	Trapez	-10,47	0.614	Length		0,000
LF75	B213	Force	Z	-10,47	0.614	Rela	From start	0,000
	LC4 - Įrenginių svoris	GCS	Trapez	-9,55	0.676	Length		0,000
LF76	B213	Force	Z	-9,55	0.676	Rela	From start	0,000
	LC4 - Įrenginių svoris	GCS	Trapez	0,00	1.000	Length		0,000
LF77	B165	Snow	Z	0,00	0.000	Rela	From start	0,000
	LC5 - Sniego apkrova	GCS	Trapez	-1,53	0.324	Length		0,000
LF78	B165	Snow	Z	-1,53	0.324	Rela	From start	0,000
	LC5 - Sniego apkrova	GCS	Trapez	-1,53	0.492	Length		0,000
LF79	B165	Snow	Z	-1,53	0.492	Rela	From start	0,000
	LC5 - Sniego apkrova	GCS	Trapez	-1,53	0.676	Length		0,000
LF80	B165	Snow	Z	-1,53	0.676	Rela	From start	0,000
	LC5 - Sniego apkrova	GCS	Trapez	0,00	1.000	Length		0,000
LF81	B167	Snow	Z	-1,82	0.465	Rela	From start	0,000
	LC5 - Sniego apkrova	GCS	Trapez	0,00	0.665	Length		0,000
LF82	B167	Snow	Z	0,00	0.665	Rela	From start	0,000
	LC5 - Sniego apkrova	GCS	Trapez	-1,53	0.832	Length		0,000
LF83	B167	Snow	Z	-1,53	0.832	Rela	From start	0,000
	LC5 - Sniego apkrova	GCS	Trapez	0,00	1.000	Length		0,000
LF84	B168	Snow	Z	-3,65	0.465	Rela	From start	0,000
	LC5 - Sniego apkrova	GCS	Trapez	0,00	0.665	Length		0,000
LF85	B168	Snow	Z	0,00	0.665	Rela	From start	0,000
	LC5 - Sniego apkrova	GCS	Trapez	-3,06	0.832	Length		0,000
LF86	B168	Snow	Z	-3,06	0.832	Rela	From start	0,000
	LC5 - Sniego apkrova	GCS	Trapez	0,00	1.000	Length		0,000
LF87	B173	Snow	Z	0,00	0.000	Rela	From start	0,000
	LC5 - Sniego apkrova	GCS	Trapez	-3,06	0.324	Length		0,000
LF88	B173	Snow	Z	-3,06	0.324	Rela	From start	0,000
	LC5 - Sniego apkrova	GCS	Trapez	-3,35	0.386	Length		0,000
LF89	B173	Snow	Z	-3,35	0.386	Rela	From start	0,000
	LC5 - Sniego apkrova	GCS	Trapez	-3,35	0.492	Length		0,000
LF90	B173	Snow	Z	-3,35	0.492	Rela	From start	0,000
	LC5 - Sniego apkrova	GCS	Trapez	-3,35	0.614	Length		0,000
LF91	B173	Snow	Z	-3,35	0.614	Rela	From start	0,000
	LC5 - Sniego apkrova	GCS	Trapez	-3,06	0.676	Length		0,000
LF92	B173	Snow	Z	-3,06	0.676	Rela	From start	0,000
	LC5 - Sniego apkrova	GCS	Trapez	0,00	1.000	Length		0,000
LF93	B186	Snow	Z	0,00	0.000	Rela	From start	0,000
	LC5 - Sniego apkrova	GCS	Trapez	-1,53	0.324	Length		0,000
LF94	B186	Snow	Z	-1,53	0.324	Rela	From start	0,000
	LC5 - Sniego apkrova	GCS	Trapez	-1,53	0.676	Length		0,000
LF95	B186	Snow	Z	-1,53	0.676	Rela	From start	0,000

PDF-XChange Editor Click to BUY NOW! www.pdf-xchange.com

ame	Member	Type	Dir	Value - P_1 [kN/m]	Pos x_1	Coor	Orig	Ecc ey [m]
	Load case	System	Distribution	Value - P_2 [kN/m]	Pos x_2	Loc		Ecc ez [m]
	LC5 - Sniego apkrova	GCS	Trapez	0,00	1.000	Length		0,000
LF96	B188	Snow	Z	-3,65	0.465	Rela	From start	0,000
	LC5 - Sniego apkrova	GCS	Trapez	0,00	0.665	Length		0,000
LF97	B188	Snow	Z	0,00	0.665	Rela	From start	0,000
	LC5 - Sniego apkrova	GCS	Trapez	-3,06	0.832	Length		0,000
LF98	B188	Snow	Z	-3,06	0.832	Rela	From start	0,000
	LC5 - Sniego apkrova	GCS	Trapez	0,00	1.000	Length		0,000
LF99	B193	Snow	Z	0,00	0.000	Rela	From start	0,000
	LC5 - Sniego apkrova	GCS	Trapez	-3,06	0.324	Length		0,000
LF100	B193	Snow	Z	-3,06	0.324	Rela	From start	0,000
	LC5 - Sniego apkrova	GCS	Trapez	-3,35	0.386	Length		0,000
LF101	B193	Snow	Z	-3,35	0.386	Rela	From start	0,000
	LC5 - Sniego apkrova	GCS	Trapez	-3,35	0.614	Length		0,000
LF102	B193	Snow	Z	-3,35	0.614	Rela	From start	0,000
	LC5 - Sniego apkrova	GCS	Trapez	-3,06	0.676	Length		0,000
LF103	B193	Snow	Z	-3,06	0.676	Rela	From start	0,000
	LC5 - Sniego apkrova	GCS	Trapez	0,00	1.000	Length		0,000
LF104	B206	Snow	Z	0,00	0.000	Rela	From start	0,000
	LC5 - Sniego apkrova	GCS	Trapez	-1,53	0.324	Length		0,000
LF105	B206	Snow	Z	-1,53	0.324	Rela	From start	0,000
	LC5 - Sniego apkrova	GCS	Trapez	-1,53	0.676	Length		0,000
LF106	B206	Snow	Z	-1,53	0.676	Rela	From start	0,000
	LC5 - Sniego apkrova	GCS	Trapez	0,00	1.000	Length		0,000
LF107	B208	Snow	Z	-1,82	0.465	Rela	From start	0,000
	LC5 - Sniego apkrova	GCS	Trapez	0,00	0.665	Length		0,000
LF108	B208	Snow	Z	0,00	0.665	Rela	From start	0,000
	LC5 - Sniego apkrova	GCS	Trapez	-1,53	0.832	Length		0,000
LF109	B208	Snow	Z	-1,53	0.832	Rela	From start	0,000
	LC5 - Sniego apkrova	GCS	Trapez	0,00	1.000	Length		0,000
LF110	B213	Snow	Z	0,00	0.000	Rela	From start	0,000
	LC5 - Sniego apkrova	GCS	Trapez	-3,06	0.324	Length		0,000
LF111	B213	Snow	Z	-3,06	0.324	Rela	From start	0,000
	LC5 - Sniego apkrova	GCS	Trapez	-3,35	0.386	Length		0,000
LF112	B213	Snow	Z	-3,35	0.386	Rela	From start	0,000
	LC5 - Sniego apkrova	GCS	Trapez	-3,35	0.614	Length		0,000
LF113	B213	Snow	Z	-3,35	0.614	Rela	From start	0,000
	LC5 - Sniego apkrova	GCS	Trapez	-3,06	0.676	Length		0,000
LF114	B213	Snow	Z	-3,06	0.676	Rela	From start	0,000
	LC5 - Sniego apkrova	GCS	Trapez	0,00	1.000	Length		0,000
LF115	B166	Force	Z	0,00	0.000	Rela	From start	0,000
	LC6 - Naudojimo	GCS	Trapez	-1,43	0.324	Length		0,000
LF116	B166	Force	Z	-1,43	0.324	Rela	From start	0,000
	LC6 - Naudojimo	GCS	Trapez	-1,43	0.492	Length		0,000
LF117	B166	Force	Z	-1,43	0.492	Rela	From start	0,000
	LC6 - Naudojimo	GCS	Trapez	-1,43	0.676	Length		0,000
LF118	B166	Force	Z	-1,43	0.676	Rela	From start	0,000
	LC6 - Naudojimo	GCS	Trapez	0,00	1.000	Length		0,000
LF119	B167	Force	Z	0,00	0.000	Rela	From start	0,000
	LC6 - Naudojimo	GCS	Trapez	-1,43	0.168	Length		0,000
LF120	B167	Force	Z	-1,43	0.168	Rela	From start	0,000
	LC6 - Naudojimo	GCS	Trapez	0,00	0.335	Length		0,000
LF121	B167	Force	Z	0,00	0.335	Rela	From start	0,000
	LC6 - Naudojimo	GCS	Trapez	-1,11	0.465	Length		0,000
LF122	B168	Force	Z	0,00	0.000	Rela	From start	0,000
	LC6 - Naudojimo	GCS	Trapez	-2,87	0.168	Length		0,000
LF123	B168	Force	Z	-2,87	0.168	Rela	From start	0,000
	LC6 - Naudojimo	GCS	Trapez	0,00	0.335	Length		0,000
LF124	B168	Force	Z	0,00	0.335	Rela	From start	0,000
	LC6 - Naudojimo	GCS	Trapez	-2,22	0.465	Length		0,000
LF125	B170	Force	Z	0,00	0.000	Rela	From start	0,000
	LC6 - Naudojimo	GCS	Trapez	-2,22	0.251	Length		0,000
LF126	B170	Force	Z	-2,22	0.251	Rela	From start	0,000
	LC6 - Naudojimo	GCS	Trapez	-2,54	0.324	Length		0,000
LF127	B170	Force	Z	-2,54	0.324	Rela	From start	0,000
	LC6 - Naudojimo	GCS	Trapez	-2,54	0.492	Length		0,000
LF128	B170	Force	Z	-2,54	0.492	Rela	From start	0,000
	LC6 - Naudojimo	GCS	Trapez	-2,54	0.676	Length		0,000
LF129	B170	Force	Z	-2,54	0.676	Rela	From start	0,000

PDF-XChange Editor Click to BUY NOW! www.pdf-xchange.com

ame	Member	Type	Dir	Value - P_1 [kN/m]	Pos x_1	Coor	Orig	Ecc ey [m]
	Load case	System	Distribution	Value - P_2 [kN/m]	Pos x_2	Loc		Ecc ez [m]
	LC6 - Naudojimo	GCS	Trapez	-2,22	0.749	Length		0,000
LF130	B170	Force	Z	-2,22	0.749	Rela	From start	0,000
	LC6 - Naudojimo	GCS	Trapez	0,00	1.000	Length		0,000
LF131	B187	Force	Z	0,00	0.000	Rela	From start	0,000
	LC6 - Naudojimo	GCS	Trapez	-1,43	0.324	Length		0,000
LF132	B187	Force	Z	-1,43	0.324	Rela	From start	0,000
	LC6 - Naudojimo	GCS	Trapez	-1,43	0.676	Length		0,000
LF133	B187	Force	Z	-1,43	0.676	Rela	From start	0,000
	LC6 - Naudojimo	GCS	Trapez	0,00	1.000	Length		0,000
LF134	B188	Force	Z	0,00	0.000	Rela	From start	0,000
	LC6 - Naudojimo	GCS	Trapez	-2,87	0.168	Length		0,000
LF135	B188	Force	Z	-2,87	0.168	Rela	From start	0,000
	LC6 - Naudojimo	GCS	Trapez	0,00	0.335	Length		0,000
LF136	B188	Force	Z	0,00	0.335	Rela	From start	0,000
	LC6 - Naudojimo	GCS	Trapez	-2,22	0.465	Length		0,000
LF137	B190	Force	Z	0,00	0.000	Rela	From start	0,000
	LC6 - Naudojimo	GCS	Trapez	-2,22	0.251	Length		0,000
LF138	B190	Force	Z	-2,22	0.251	Rela	From start	0,000
	LC6 - Naudojimo	GCS	Trapez	-2,54	0.324	Length		0,000
LF139	B190	Force	Z	-2,54	0.324	Rela	From start	0,000
	LC6 - Naudojimo	GCS	Trapez	-2,54	0.676	Length		0,000
LF140	B190	Force	Z	-2,54	0.676	Rela	From start	0,000
	LC6 - Naudojimo	GCS	Trapez	-2,22	0.749	Length		0,000
LF141	B190	Force	Z	-2,22	0.749	Rela	From start	0,000
	LC6 - Naudojimo	GCS	Trapez	0,00	1.000	Length		0,000
LF142	B207	Force	Z	0,00	0.000	Rela	From start	0,000
	LC6 - Naudojimo	GCS	Trapez	-1,43	0.324	Length		0,000
LF143	B207	Force	Z	-1,43	0.324	Rela	From start	0,000
	LC6 - Naudojimo	GCS	Trapez	-1,43	0.676	Length		0,000
LF144	B207	Force	Z	-1,43	0.676	Rela	From start	0,000
	LC6 - Naudojimo	GCS	Trapez	0,00	1.000	Length		0,000
LF145	B208	Force	Z	0,00	0.000	Rela	From start	0,000
	LC6 - Naudojimo	GCS	Trapez	-1,43	0.168	Length		0,000
LF146	B208	Force	Z	-1,43	0.168	Rela	From start	0,000
	LC6 - Naudojimo	GCS	Trapez	0,00	0.335	Length		0,000
LF147	B208	Force	Z	0,00	0.335	Rela	From start	0,000
	LC6 - Naudojimo	GCS	Trapez	-1,11	0.465	Length		0,000
LF148	B210	Force	Z	0,00	0.000	Rela	From start	0,000
	LC6 - Naudojimo	GCS	Trapez	-2,22	0.251	Length		0,000
LF149	B210	Force	Z	-2,22	0.251	Rela	From start	0,000
	LC6 - Naudojimo	GCS	Trapez	-2,54	0.324	Length		0,000
LF150	B210	Force	Z	-2,54	0.324	Rela	From start	0,000
	LC6 - Naudojimo	GCS	Trapez	-2,54	0.676	Length		0,000
LF151	B210	Force	Z	-2,54	0.676	Rela	From start	0,000
	LC6 - Naudojimo	GCS	Trapez	-2,22	0.749	Length		0,000
LF152	B210	Force	Z	-2,22	0.749	Rela	From start	0,000
	LC6 - Naudojimo	GCS	Trapez	0,00	1.000	Length		0,000
LF153	B166	Force	Z	0,00	0.000	Rela	From start	0,000
	LC4 - Įrenginių svoris	GCS	Trapez	-4,78	0.324	Length		0,000
LF154	B166	Force	Z	-4,78	0.324	Rela	From start	0,000
	LC4 - Įrenginių svoris	GCS	Trapez	-4,78	0.492	Length		0,000
LF155	B166	Force	Z	-4,77	0.492	Rela	From start	0,000
	LC4 - Įrenginių svoris	GCS	Trapez	-4,77	0.676	Length		0,000
LF156	B166	Force	Z	-4,77	0.676	Rela	From start	0,000
	LC4 - Įrenginių svoris	GCS	Trapez	0,00	1.000	Length		0,000
LF157	B167	Force	Z	0,00	0.000	Rela	From start	0,000
	LC4 - Įrenginių svoris	GCS	Trapez	-4,78	0.168	Length		0,000
LF158	B167	Force	Z	-4,78	0.168	Rela	From start	0,000
	LC4 - Įrenginių svoris	GCS	Trapez	0,00	0.335	Length		0,000
LF159	B167	Force	Z	0,00	0.335	Rela	From start	0,000
	LC4 - Įrenginių svoris	GCS	Trapez	-3,70	0.465	Length		0,000
LF160	B168	Force	Z	0,00	0.000	Rela	From start	0,000
	LC4 - Įrenginių svoris	GCS	Trapez	-9,55	0.168	Length		0,000
LF161	B168	Force	Z	-9,55	0.168	Rela	From start	0,000
	LC4 - Įrenginių svoris	GCS	Trapez	0,00	0.335	Length		0,000
LF162	B168	Force	Z	0,00	0.335	Rela	From start	0,000
	LC4 - Įrenginių svoris	GCS	Trapez	-7,40	0.465	Length		0,000
LF163	B170	Force	Z	0,00	0.000	Rela	From start	0,000

PDF-XChange Editor Click to BUY NOW! www.pdf-xchange.com

PDF-XChange Editor Click to BUY NOW! www.pdf-xchange.com

ame	Member	Type	Dir	Value - P_1 [kN/m]	Pos x_1	Coor	Orig	Ecc ey [m]
	Load case	System	Distribution	Value - P_2 [kN/m]	Pos x_2	Loc		Ecc ez [m]
	LC4 - Įrenginių svoris	GCS	Trapez	-7,40	0.251	Length		0,000
LF164	B170	Force	Z	-7,40	0.251	Rela	From start	0,000
	LC4 - Įrenginių svoris	GCS	Trapez	-8,48	0.324	Length		0,000
LF165	B170	Force	Z	-8,48	0.324	Rela	From start	0,000
	LC4 - Įrenginių svoris	GCS	Trapez	-8,48	0.492	Length		0,000
LF166	B170	Force	Z	-8,47	0.492	Rela	From start	0,000
	LC4 - Įrenginių svoris	GCS	Trapez	-8,47	0.676	Length		0,000
LF167	B170	Force	Z	-8,47	0.676	Rela	From start	0,000
	LC4 - Įrenginių svoris	GCS	Trapez	-7,40	0.749	Length		0,000
LF168	B170	Force	Z	-7,40	0.749	Rela	From start	0,000
	LC4 - Įrenginių svoris	GCS	Trapez	0,00	1.000	Length		0,000
LF169	B187	Force	Z	0,00	0.000	Rela	From start	0,000
	LC4 - Įrenginių svoris	GCS	Trapez	-4,78	0.324	Length		0,000
LF170	B187	Force	Z	-4,78	0.324	Rela	From start	0,000
	LC4 - Įrenginių svoris	GCS	Trapez	-4,78	0.676	Length		0,000
LF171	B187	Force	Z	-4,78	0.676	Rela	From start	0,000
	LC4 - Įrenginių svoris	GCS	Trapez	0,00	1.000	Length		0,000
LF172	B188	Force	Z	0,00	0.000	Rela	From start	0,000
	LC4 - Įrenginių svoris	GCS	Trapez	-9,55	0.168	Length		0,000
LF173	B188	Force	Z	-9,55	0.168	Rela	From start	0,000
	LC4 - Įrenginių svoris	GCS	Trapez	0,00	0.335	Length		0,000
LF174	B188	Force	Z	0,00	0.335	Rela	From start	0,000
	LC4 - Įrenginių svoris	GCS	Trapez	-7,40	0.465	Length		0,000
LF175	B190	Force	Z	0,00	0.000	Rela	From start	0,000
	LC4 - Įrenginių svoris	GCS	Trapez	-7,40	0.251	Length		0,000
LF176	B190	Force	Z	-7,40	0.251	Rela	From start	0,000
	LC4 - Įrenginių svoris	GCS	Trapez	-8,48	0.324	Length		0,000
LF177	B190	Force	Z	-8,48	0.324	Rela	From start	0,000
	LC4 - Įrenginių svoris	GCS	Trapez	-8,48	0.676	Length		0,000
LF178	B190	Force	Z	-8,48	0.676	Rela	From start	0,000
	LC4 - Įrenginių svoris	GCS	Trapez	-7,40	0.749	Length		0,000
LF179	B190	Force	Z	-7,40	0.749	Rela	From start	0,000
	LC4 - Įrenginių svoris	GCS	Trapez	0,00	1.000	Length		0,000
LF180	B207	Force	Z	0,00	0.000	Rela	From start	0,000
	LC4 - Įrenginių svoris	GCS	Trapez	-4,77	0.324	Length		0,000
LF181	B207	Force	Z	-4,77	0.324	Rela	From start	0,000
	LC4 - Įrenginių svoris	GCS	Trapez	-4,77	0.676	Length		0,000
LF182	B207	Force	Z	-4,78	0.676	Rela	From start	0,000
	LC4 - Įrenginių svoris	GCS	Trapez	0,00	1.000	Length		0,000
LF183	B208	Force	Z	0,00	0.000	Rela	From start	0,000
	LC4 - Įrenginių svoris	GCS	Trapez	-4,78	0.168	Length		0,000
LF184	B208	Force	Z	-4,78	0.168	Rela	From start	0,000
	LC4 - Įrenginių svoris	GCS	Trapez	0,00	0.335	Length		0,000
LF185	B208	Force	Z	0,00	0.335	Rela	From start	0,000
	LC4 - Įrenginių svoris	GCS	Trapez	-3,70	0.465	Length		0,000
LF186	B210	Force	Z	0,00	0.000	Rela	From start	0,000
	LC4 - Įrenginių svoris	GCS	Trapez	-7,40	0.251	Length		0,000
LF187	B210	Force	Z	-7,40	0.251	Rela	From start	0,000
	LC4 - Įrenginių svoris	GCS	Trapez	-8,48	0.324	Length		0,000
LF188	B210	Force	Z	-8,48	0.324	Rela	From start	0,000
	LC4 - Įrenginių svoris	GCS	Trapez	-8,48	0.676	Length		0,000
LF189	B210	Force	Z	-8,47	0.676	Rela	From start	0,000
	LC4 - Įrenginių svoris	GCS	Trapez	-7,40	0.749	Length		0,000
LF190	B210	Force	Z	-7,40	0.749	Rela	From start	0,000
	LC4 - Įrenginių svoris	GCS	Trapez	0,00	1.000	Length		0,000
LF191	B166	Snow	Z	0,00	0.000	Rela	From start	0,000
	LC5 - Sniego apkrova	GCS	Trapez	-1,53	0.324	Length		0,000
LF192	B166	Snow	Z	-1,53	0.324	Rela	From start	0,000
	LC5 - Sniego apkrova	GCS	Trapez	-1,53	0.492	Length		0,000
LF193	B166	Snow	Z	-1,53	0.492	Rela	From start	0,000
	LC5 - Sniego apkrova	GCS	Trapez	-1,53	0.676	Length		0,000
LF194	B166	Snow	Z	-1,53	0.676	Rela	From start	0,000
	LC5 - Sniego apkrova	GCS	Trapez	0,00	1.000	Length		0,000
LF195	B167	Snow	Z	0,00	0.000	Rela	From start	0,000
	LC5 - Sniego apkrova	GCS	Trapez	-1,53	0.168	Length		0,000
LF196	B167	Snow	Z	-1,53	0.168	Rela	From start	0,000
	LC5 - Sniego apkrova	GCS	Trapez	0,00	0.335	Length		0,000
LF197	B167	Snow	Z	0,00	0.335	Rela	From start	0,000

PDF-XChange Editor Click to BUY NOW! www.pdf-xchange.com

ame	Member	Type	Dir	Value - P_1 [kN/m]	Pos x_1	Coor	Orig	Ecc ey [m]
	Load case	System	Distribution	Value - P_2 [kN/m]	Pos x_2	Loc		Ecc ez [m]
	LC5 - Sniego apkrova	GCS	Trapez	-1,18	0.465	Length		0,000
LF198	B168	Snow	Z	0,00	0.000	Rela	From start	0,000
	LC5 - Sniego apkrova	GCS	Trapez	-3,06	0.168	Length		0,000
LF199	B168	Snow	Z	-3,06	0.168	Rela	From start	0,000
	LC5 - Sniego apkrova	GCS	Trapez	0,00	0.335	Length		0,000
LF200	B168	Snow	Z	0,00	0.335	Rela	From start	0,000
	LC5 - Sniego apkrova	GCS	Trapez	-2,37	0.465	Length		0,000
LF201	B170	Snow	Z	0,00	0.000	Rela	From start	0,000
	LC5 - Sniego apkrova	GCS	Trapez	-2,37	0.251	Length		0,000
LF202	B170	Snow	Z	-2,37	0.251	Rela	From start	0,000
	LC5 - Sniego apkrova	GCS	Trapez	-2,71	0.324	Length		0,000
LF203	B170	Snow	Z	-2,71	0.324	Rela	From start	0,000
	LC5 - Sniego apkrova	GCS	Trapez	-2,71	0.492	Length		0,000
LF204	B170	Snow	Z	-2,71	0.492	Rela	From start	0,000
	LC5 - Sniego apkrova	GCS	Trapez	-2,71	0.676	Length		0,000
LF205	B170	Snow	Z	-2,71	0.676	Rela	From start	0,000
	LC5 - Sniego apkrova	GCS	Trapez	-2,37	0.749	Length		0,000
LF206	B170	Snow	Z	-2,37	0.749	Rela	From start	0,000
	LC5 - Sniego apkrova	GCS	Trapez	0,00	1.000	Length		0,000
LF207	B187	Snow	Z	0,00	0.000	Rela	From start	0,000
	LC5 - Sniego apkrova	GCS	Trapez	-1,53	0.324	Length		0,000
LF208	B187	Snow	Z	-1,53	0.324	Rela	From start	0,000
	LC5 - Sniego apkrova	GCS	Trapez	-1,53	0.676	Length		0,000
LF209	B187	Snow	Z	-1,53	0.676	Rela	From start	0,000
	LC5 - Sniego apkrova	GCS	Trapez	0,00	1.000	Length		0,000
LF210	B188	Snow	Z	0,00	0.000	Rela	From start	0,000
	LC5 - Sniego apkrova	GCS	Trapez	-3,06	0.168	Length		0,000
LF211	B188	Snow	Z	-3,06	0.168	Rela	From start	0,000
	LC5 - Sniego apkrova	GCS	Trapez	0,00	0.335	Length		0,000
LF212	B188	Snow	Z	0,00	0.335	Rela	From start	0,000
	LC5 - Sniego apkrova	GCS	Trapez	-2,37	0.465	Length		0,000
LF213	B190	Snow	Z	0,00	0.000	Rela	From start	0,000
	LC5 - Sniego apkrova	GCS	Trapez	-2,37	0.251	Length		0,000
LF214	B190	Snow	Z	-2,37	0.251	Rela	From start	0,000
	LC5 - Sniego apkrova	GCS	Trapez	-2,71	0.324	Length		0,000
LF215	B190	Snow	Z	-2,71	0.324	Rela	From start	0,000
	LC5 - Sniego apkrova	GCS	Trapez	-2,71	0.676	Length		0,000
LF216	B190	Snow	Z	-2,71	0.676	Rela	From start	0,000
	LC5 - Sniego apkrova	GCS	Trapez	-2,37	0.749	Length		0,000
LF217	B190	Snow	Z	-2,37	0.749	Rela	From start	0,000
	LC5 - Sniego apkrova	GCS	Trapez	0,00	1.000	Length		0,000
LF218	B207	Snow	Z	0,00	0.000	Rela	From start	0,000
	LC5 - Sniego apkrova	GCS	Trapez	-1,53	0.324	Length		0,000
LF219	B207	Snow	Z	-1,53	0.324	Rela	From start	0,000
	LC5 - Sniego apkrova	GCS	Trapez	-1,53	0.676	Length		0,000
LF220	B207	Snow	Z	-1,53	0.676	Rela	From start	0,000
	LC5 - Sniego apkrova	GCS	Trapez	0,00	1.000	Length		0,000
LF221	B208	Snow	Z	0,00	0.000	Rela	From start	0,000
	LC5 - Sniego apkrova	GCS	Trapez	-1,53	0.168	Length		0,000
LF222	B208	Snow	Z	-1,53	0.168	Rela	From start	0,000
	LC5 - Sniego apkrova	GCS	Trapez	0,00	0.335	Length		0,000
LF223	B208	Snow	Z	0,00	0.335	Rela	From start	0,000
	LC5 - Sniego apkrova	GCS	Trapez	-1,18	0.465	Length		0,000
LF224	B210	Snow	Z	0,00	0.000	Rela	From start	0,000
	LC5 - Sniego apkrova	GCS	Trapez	-2,37	0.251	Length		0,000
LF225	B210	Snow	Z	-2,37	0.251	Rela	From start	0,000
	LC5 - Sniego apkrova	GCS	Trapez	-2,71	0.324	Length		0,000
LF226	B210	Snow	Z	-2,71	0.324	Rela	From start	0,000
	LC5 - Sniego apkrova	GCS	Trapez	-2,71	0.676	Length		0,000
LF227	B210	Snow	Z	-2,71	0.676	Rela	From start	0,000
	LC5 - Sniego apkrova	GCS	Trapez	-2,37	0.749	Length		0,000
LF228	B210	Snow	Z	-2,37	0.749	Rela	From start	0,000
	LC5 - Sniego apkrova	GCS	Trapez	0,00	1.000	Length		0,000
LF229	B166	Force	Y	0,87	0.000	Rela	From start	0,000
	LC2 - Vejo apkrova y	GCS	Trapez	0,87	1.000	Length		0,000
LF230	B187	Force	Y	0,87	0.000	Rela	From start	0,000
	LC2 - Vejo apkrova y	GCS	Trapez	0,87	1.000	Length		0,000
LF231	B207	Force	Y	0,87	0.000	Rela	From start	0,000

PDF-XChange Editor Click to BUY NOW! www.pdf-xchange.com

ame	Member	Type	Dir	Value - P_1 [kN/m]	Pos x_1	Coor	Orig	Ecc ey [m]
	Load case	System	Distribution	Value - P_2 [kN/m]	Pos x_2	Loc		Ecc ez [m]
	LC2 - Vejo apkrova y	GCS	Trapez	0,87	1.000	Length		0,000
LF232	B166	Force	Y	-0,47	0.000	Rela	From start	0,000
	LC3 - Vejo apkrova x	GCS	Trapez	-0,47	1.000	Length		0,000
LF233	B187	Force	Y	-0,47	0.000	Rela	From start	0,000
	LC3 - Vejo apkrova x	GCS	Trapez	-0,47	1.000	Length		0,000
LF234	B207	Force	Y	-0,47	0.000	Rela	From start	0,000
	LC3 - Vejo apkrova x	GCS	Trapez	-0,47	1.000	Length		0,000
LF235	B165	Force	Y	0,80	0.000	Rela	From start	0,000
	LC2 - Vejo apkrova y	GCS	Trapez	0,80	1.000	Length		0,000
LF236	B186	Force	Y	0,80	0.000	Rela	From start	0,000
	LC2 - Vejo apkrova y	GCS	Trapez	0,80	1.000	Length		0,000
LF237	B206	Force	Y	0,80	0.000	Rela	From start	0,000
	LC2 - Vejo apkrova y	GCS	Trapez	0,80	1.000	Length		0,000
LF238	B165	Force	Y	0,80	0.000	Rela	From start	0,000
	LC3 - Vejo apkrova x	GCS	Trapez	0,80	1.000	Length		0,000
LF239	B186	Force	Y	0,80	0.000	Rela	From start	0,000
	LC3 - Vejo apkrova x	GCS	Trapez	0,80	1.000	Length		0,000
LF240	B206	Force	Y	0,80	0.000	Rela	From start	0,000
	LC3 - Vejo apkrova x	GCS	Trapez	0,80	1.000	Length		0,000
LF241	B208	Force	X	0,47	0.000	Rela	From start	0,000
	LC2 - Vejo apkrova y	GCS	Trapez	0,63	0.465	Length		0,000
LF242	B208	Force	X	0,63	0.465	Rela	From start	0,000
	LC2 - Vejo apkrova y	GCS	Trapez	0,80	1.000	Length		0,000
LF243	B208	Force	X	-0,87	0.000	Rela	From start	0,000
	LC3 - Vejo apkrova x	GCS	Trapez	-1,16	0.465	Length		0,000
LF244	B208	Force	X	-1,16	0.465	Rela	From start	0,000
	LC3 - Vejo apkrova x	GCS	Trapez	-1,49	1.000	Length		0,000
LF245	B167	Force	X	-0,47	0.000	Rela	From start	0,000
	LC2 - Vejo apkrova y	GCS	Trapez	-0,63	0.465	Length		0,000
LF246	B167	Force	X	-0,63	0.465	Rela	From start	0,000
	LC2 - Vejo apkrova y	GCS	Trapez	-0,80	1.000	Length		0,000
LF247	B167	Force	X	-0,47	0.000	Rela	From start	0,000
	LC3 - Vejo apkrova x	GCS	Trapez	-0,63	0.465	Length		0,000
LF248	B167	Force	X	-0,63	0.465	Rela	From start	0,000
	LC3 - Vejo apkrova x	GCS	Trapez	-0,80	1.000	Length		0,000

Mazgų poslinkiai

Linear calculation
Class: All ULS
Extreme: Global
Selection: All

Name	Case	U_x [mm]	U_y [mm]	U_z [mm]	Φ_x [mrad]	Φ_y [mrad]	Φ_z [mrad]	U_{total} [mm]
N150	ULS 4/1	**-0,5**	0,1	-0,2	-0,1	-0,3	0,1	0,6
N333	ULS 2/2	**0,1**	0,3	0,0	-0,5	0,0	0,0	0,3
N211	ULS 3/3	-0,1	**-0,1**	0,0	0,0	-0,1	0,1	0,1
N131	ULS 2/2	0,0	0,6	**-0,5**	-0,3	0,0	0,0	0,8
N331	ULS 4/1	-0,2	0,2	**0,0**	0,3	0,0	0,1	0,3
N272	ULS 1/4	0,0	0,0	0,0	**-1,3**	0,0	0,0	0,0
N56	ULS 3/3	-0,1	0,1	0,0	**0,6**	0,0	-0,1	0,1
N350	ULS 4/1	0,0	0,0	0,0	-0,1	**-0,6**	0,0	0,0
N348	ULS 2/2	0,0	0,0	0,0	-0,7	**0,3**	0,0	0,0
N327	ULS 4/1	-0,2	0,1	0,0	0,4	-0,3	**-0,3**	0,2
N206	ULS 1/4	0,0	0,9	-0,1	-0,8	0,1	**0,3**	0,9
N310	ULS 1/4	0,0	**1,1**	0,0	-1,0	0,0	0,0	**1,1**

Name	Combination key
ULS 4/1	1.35*LC1 + 1.35*LC4 + 1.30*LC3 + 0.91*LC5 + 1.30*LC6
ULS 2/2	1.35*LC1 + 0.78*LC2 + 1.35*LC4 + 1.30*LC5 + 1.30*LC6
ULS 3/3	1.35*LC1 + 1.35*LC4 + 0.78*LC3 + 1.30*LC5 + 1.30*LC6
ULS 1/4	1.35*LC1 + 1.30*LC2 + 1.35*LC4 + 0.91*LC5 + 1.30*LC6

Atraminės reakcijos ULS

Linear calculation

PDF-XChange Editor Click to BUY NOW! www.pdf-xchange.com

ss: All ULS
System: Global
Extreme: Global
Selection: All
Nodal reactions

Name	Case	R_x [kN]	R_y [kN]	R_z [kN]	M_x [kNm]	M_y [kNm]	M_z [kNm]	e_x [mm]	e_y [mm]
Sn15/N348	ULS 2/1	**-1,11**	-1,08	10,17	0,00	0,00	0,00	0,0	0,0
Sn5/N272	ULS 4/2	**1,80**	-1,99	20,14	**0,00**	**0,00**	**0,00**	0,0	0,0
Sn5/N272	ULS 1/3	0,18	**-2,78**	21,16	0,00	0,00	0,00	0,0	0,0
Sn6/N274	ULS 3/4	0,95	**1,79**	20,82	0,00	0,00	0,00	0,0	0,0
Sn12/N322	ULS 3/4	0,31	0,02	**35,48**	0,00	0,00	0,00	0,0	0,0
Sn1/N257	ULS 1/3	1,05	0,06	**8,32**	0,00	0,00	**0,00**	0,0	0,0

Name	Combination key
ULS 2/1	1.35*LC1 + 0.78*LC2 + 1.35*LC4 + 1.30*LC5 + 1.30*LC6
ULS 4/2	1.35*LC1 + 1.35*LC4 + 1.30*LC3 + 0.91*LC5 + 1.30*LC6
ULS 1/3	1.35*LC1 + 1.30*LC2 + 1.35*LC4 + 0.91*LC5 + 1.30*LC6
ULS 3/4	1.35*LC1 + 1.35*LC4 + 0.78*LC3 + 1.30*LC5 + 1.30*LC6

Resultant of reactions

Linear calculation
Class: All ULS
Extreme: Global
Selection: All
System: Global

x [m]	y [m]	z [m]	Case	R_x [kN]	R_y [kN]	R_z [kN]	M_x [kNm]	M_y [kNm]	M_z [kNm]
5,925	2,250	0,190	ULS 1/1	**0,00**	**-19,21**	**573,00**	**33,25**	**0,00**	**0,00**
5,925	2,250	0,190	ULS 3/2	8,08	**-2,31**	**604,47**	**15,23**	8,97	-2,01
5,925	2,250	0,190	ULS 4/3	**13,47**	-3,84	573,00	16,20	**14,95**	**-3,36**

Name	Combination key
ULS 1/1	1.35*LC1 + 1.30*LC2 + 1.35*LC4 + 0.91*LC5 + 1.30*LC6
ULS 3/2	1.35*LC1 + 1.35*LC4 + 0.78*LC3 + 1.30*LC5 + 1.30*LC6
ULS 4/3	1.35*LC1 + 1.35*LC4 + 1.30*LC3 + 0.91*LC5 + 1.30*LC6

Atraminės reakcijos SLS

Linear calculation
Class: All SLS
System: Global
Extreme: Global
Selection: All
Nodal reactions

Name	Case	R_x [kN]	R_y [kN]	R_z [kN]	M_x [kNm]	M_y [kNm]	M_z [kNm]	e_x [mm]	e_y [mm]
Sn15/N348	SLS 2/1	**-0,83**	-0,82	7,63	0,00	0,00	0,00	0,0	0,0
Sn5/N272	SLS 4/2	**1,38**	-1,49	15,09	**0,00**	**0,00**	**0,00**	0,0	0,0
Sn5/N272	SLS 3/3	0,14	**-2,11**	15,87	0,00	0,00	0,00	0,0	0,0
Sn6/N274	SLS 1/4	0,73	**1,34**	15,62	0,00	0,00	0,00	0,0	0,0
Sn12/N322	SLS 1/4	0,24	0,01	**26,64**	0,00	0,00	0,00	0,0	0,0
Sn1/N257	SLS 3/3	0,79	0,03	**6,21**	0,00	0,00	**0,00**	0,0	0,0

Name	Combination key
SLS 2/1	LC1 + 0.60*LC2 + LC4 + LC5 + LC6
SLS 4/2	LC1 + LC4 + LC3 + 0.70*LC5 + LC6
SLS 3/3	LC1 + LC2 + LC4 + 0.70*LC5 + LC6
SLS 1/4	LC1 + LC4 + 0.60*LC3 + LC5 + LC6

Vidinės įrąžos

Vidinės įrąžos - All ULS

Name	List
All ULS	ULS 1 - Linear - ultimate
	ULS 2 - Linear - ultimate

PDF-XChange Editor Click to BUY NOW! www.pdf-xchange.com

PDF-XChange Editor Click to BUY NOW! www.pdf-xchange.com

lame	List
	ULS 3 - Linear - ultimate
	ULS 4 - Linear - ultimate

Linear calculation
Class: All ULS
Coordinate system: Principal
Extreme 1D: Cross-section
Selection: All

Name	dx [m]	Case	Cross-section	N [kN]	V_y [kN]	V_z [kN]	M_x [kNm]	M_y [kNm]	M_z [kNm]
B224	0,000	ULS 2/1	CS3 - RHS200/100/5.0	**-32,16**	1,09	0,00	0,00	0,00	0,01
B188	3,790+	ULS 4/2	CS3 - RHS200/100/5.0	**0,82**	10,16	-0,94	-0,17	0,89	-3,98
B168	1,910-	ULS 2/1	CS3 - RHS200/100/5.0	-3,61	**-11,82**	-0,05	0,00	-0,06	-5,11
B168	3,790+	ULS 3/3	CS3 - RHS200/100/5.0	-0,66	**10,90**	-0,52	-0,11	0,54	-4,33
B28	0,500+	ULS 4/2	CS3 - RHS200/100/5.0	-10,54	-2,00	**1,82**	0,03	-0,92	-0,81
B168	3,790+	ULS 4/2	CS3 - RHS200/100/5.0	0,60	10,17	-0,87	**-0,18**	**0,90**	-3,98
B168	0,000	ULS 4/2	CS3 - RHS200/100/5.0	-0,15	8,42	0,77	**0,17**	-0,69	-2,27
B28	0,500-	ULS 4/2	CS3 - RHS200/100/5.0	-19,97	-1,99	**-1,80**	0,00	**-0,92**	-1,01
B168	1,910-	ULS 1/4	CS3 - RHS200/100/5.0	-4,33	-11,69	-0,08	0,00	-0,10	**-5,28**
B168	0,905-	ULS 2/1	CS3 - RHS200/100/5.0	-3,61	-0,68	-0,05	0,00	-0,01	**2,97**
B191	0,000	ULS 3/3	CS2 - SHS100/100/5.0	**-35,47**	-0,02	0,31	0,00	0,00	0,00
B102	1,100	ULS 1/4	CS2 - SHS100/100/5.0	**-5,95**	-0,01	-1,04	0,00	-0,09	-0,03
B194	0,500+	ULS 4/2	CS2 - SHS100/100/5.0	-7,33	0,50	-0,44	**-0,02**	0,33	0,22
B195	0,500+	ULS 4/2	CS2 - SHS100/100/5.0	-7,80	-0,77	-0,34	**0,03**	0,27	-0,32
B104	1,100	ULS 4/2	CS2 - SHS100/100/5.0	-6,37	0,78	**-1,74**	0,01	**-0,24**	0,80
B104	0,500-	ULS 4/2	CS2 - SHS100/100/5.0	-9,85	0,78	**1,57**	0,00	**0,80**	0,40
B195	1,100	ULS 1/4	CS2 - SHS100/100/5.0	-7,69	**-1,32**	-1,05	0,02	-0,09	**-1,33**
B104	1,100	ULS 1/4	CS2 - SHS100/100/5.0	-7,69	**1,32**	-1,05	-0,02	-0,09	**1,33**
B177	0,000	ULS 4/2	CS9 - SHS70/70/5.0	**-9,19**	0,01	0,04	-0,07	0,00	-0,07
B199	0,849	ULS 4/2	CS9 - SHS70/70/5.0	**-1,19**	0,01	**-0,04**	0,03	**0,00**	0,08
B196	0,000	ULS 1/4	CS9 - SHS70/70/5.0	-6,45	**-0,07**	0,04	0,01	0,00	0,08
B133	0,000	ULS 1/4	CS9 - SHS70/70/5.0	-6,45	**0,07**	**0,04**	-0,01	0,00	-0,08
B177	0,000	ULS 1/4	CS9 - SHS70/70/5.0	-6,91	0,01	0,04	**-0,09**	0,00	-0,12
B179	0,000	ULS 1/4	CS9 - SHS70/70/5.0	-6,91	-0,01	0,04	**0,09**	0,00	0,12
B121	0,424-	ULS 4/2	CS9 - SHS70/70/5.0	-4,39	0,01	0,00	0,04	**0,01**	0,03
B197	0,849	ULS 1/4	CS9 - SHS70/70/5.0	-6,34	0,00	-0,04	-0,09	0,00	**-0,13**
B134	0,849	ULS 1/4	CS9 - SHS70/70/5.0	-6,34	0,00	-0,04	0,09	0,00	**0,13**
B192	0,000	ULS 3/3	CS10 - Rectangle (100; 100)	**-35,48**	0,02	-0,31	0,00	0,00	0,00
B186	0,000	ULS 4/2	CS10 - Rectangle (100; 100)	**5,36**	-1,54	-0,12	0,38	0,00	0,94
B206	0,000	ULS 4/2	CS10 - Rectangle (100; 100)	4,30	**-1,79**	-0,15	0,43	0,00	**1,11**

PDF-XChange Editor Click to BUY NOW! www.pdf-xchange.com

PDF-XChange Editor Click to BUY NOW! www.pdf-xchange.com

ame	dx [m]	Case	Cross-section	N [kN]	V_y [kN]	V_z [kN]	M_x [kNm]	M_y [kNm]	M_z [kNm]
B208	5,700	ULS 4/2	CS10 - Rectangle (100; 100)	0,03	**1,78**	-4,95	-0,07	-1,08	0,28
B193	1,475-	ULS 2/1	CS10 - Rectangle (100; 100)	0,79	0,08	**-17,63**	0,09	-4,53	0,05
B186	2,350+	ULS 1/4	CS10 - Rectangle (100; 100)	5,00	0,58	1,73	**-0,52**	-0,12	-0,03
B186	0,300-	ULS 1/4	CS10 - Rectangle (100; 100)	5,00	-0,89	-0,05	**0,52**	0,12	0,19
B193	1,475+	ULS 3/3	CS10 - Rectangle (100; 100)	-0,82	-0,10	**17,75**	0,01	**-4,71**	-0,01
B173	0,632-	ULS 3/3	CS10 - Rectangle (100; 100)	0,47	-0,14	0,45	0,00	**2,31**	0,11
B207	0,000	ULS 4/2	CS10 - Rectangle (100; 100)	4,24	1,18	0,01	-0,36	0,00	**-0,84**
B225	0,000	ULS 2/1	CS11 - Rectangle (200; 100)	**-32,18**	-1,09	0,00	0,00	0,00	0,00
B163	0,010	ULS 1/4	CS11 - Rectangle (200; 100)	**-18,67**	0,86	-0,17	**0,00**	0,00	0,01
B161	0,010	ULS 4/2	CS11 - Rectangle (200; 100)	-20,12	-1,99	**-1,80**	0,00	**-0,02**	-0,02
B184	0,010	ULS 2/1	CS11 - Rectangle (200; 100)	-21,71	-2,51	**0,19**	0,00	**0,00**	-0,03
B161	0,010	ULS 1/4	CS11 - Rectangle (200; 100)	-21,13	**-2,78**	-0,18	0,00	0,00	**-0,03**
B163	0,010	ULS 3/3	CS11 - Rectangle (200; 100)	-20,80	**1,79**	-0,95	0,00	-0,01	**0,02**

Name	Combination key
ULS 2/1	1.35*LC1 + 0.78*LC2 + 1.35*LC4 + 1.30*LC5 + 1.30*LC6
ULS 4/2	1.35*LC1 + 1.35*LC4 + 1.30*LC3 + 0.91*LC5 + 1.30*LC6
ULS 3/3	1.35*LC1 + 1.35*LC4 + 0.78*LC3 + 1.30*LC5 + 1.30*LC6
ULS 1/4	1.35*LC1 + 1.30*LC2 + 1.35*LC4 + 0.91*LC5 + 1.30*LC6

1D internal forces; N

Values: **N**
Linear calculation
Class: All ULS
Coordinate system: Principal
Extreme 1D: Cross-section
Selection: All

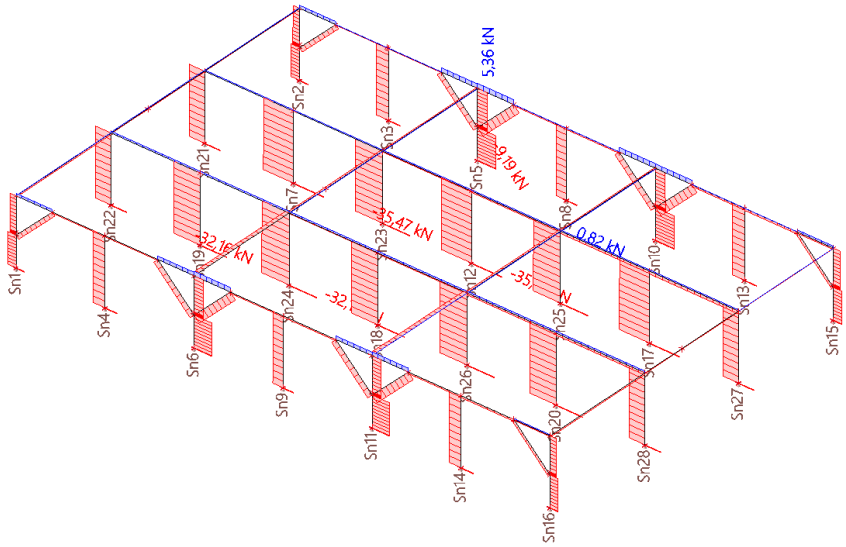

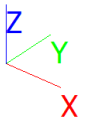

PDF-XChange Editor Click to BUY NOW! www.pdf-xchange.com

PDF-XChange Editor Click to BUY NOW! www.pdf-xchange.com

internal forces; V_y

Values: V_y
Linear calculation
Class: All ULS
Coordinate system: Principal
Extreme 1D: Cross-section
Selection: All

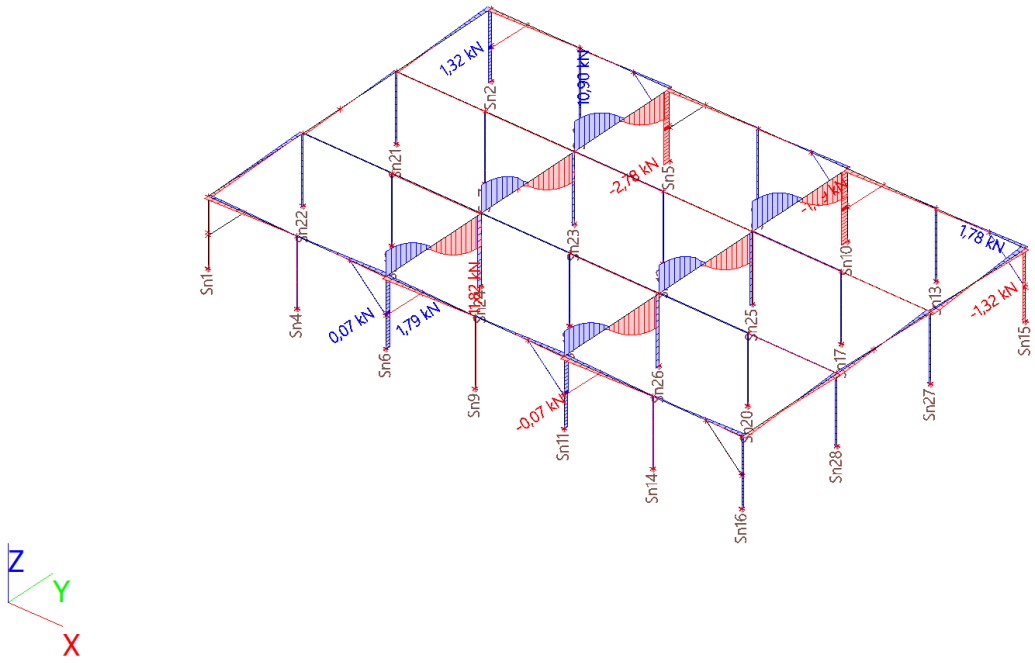

1D internal forces; V_z

Values: V_z
Linear calculation
Class: All ULS
Coordinate system: Principal
Extreme 1D: Cross-section
Selection: All

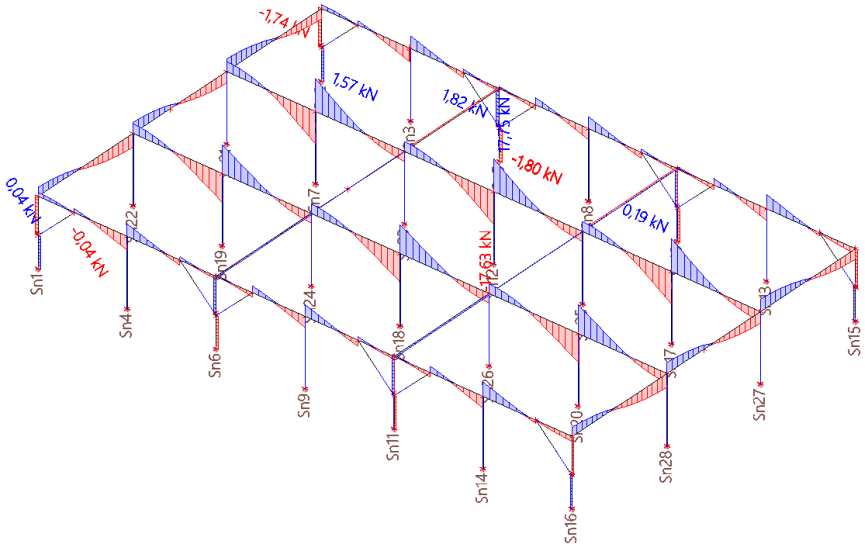

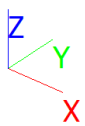

PDF-XChange Editor
Click to BUY NOW!
www.pdf-xchange.com

PDF-XChange Editor
Click to BUY NOW!
www.pdf-xchange.com

1D internal forces; M_x

Values: $\mathbf{M_x}$
Linear calculation
Class: All ULS
Coordinate system: Principal
Extreme 1D: Cross-section
Selection: All

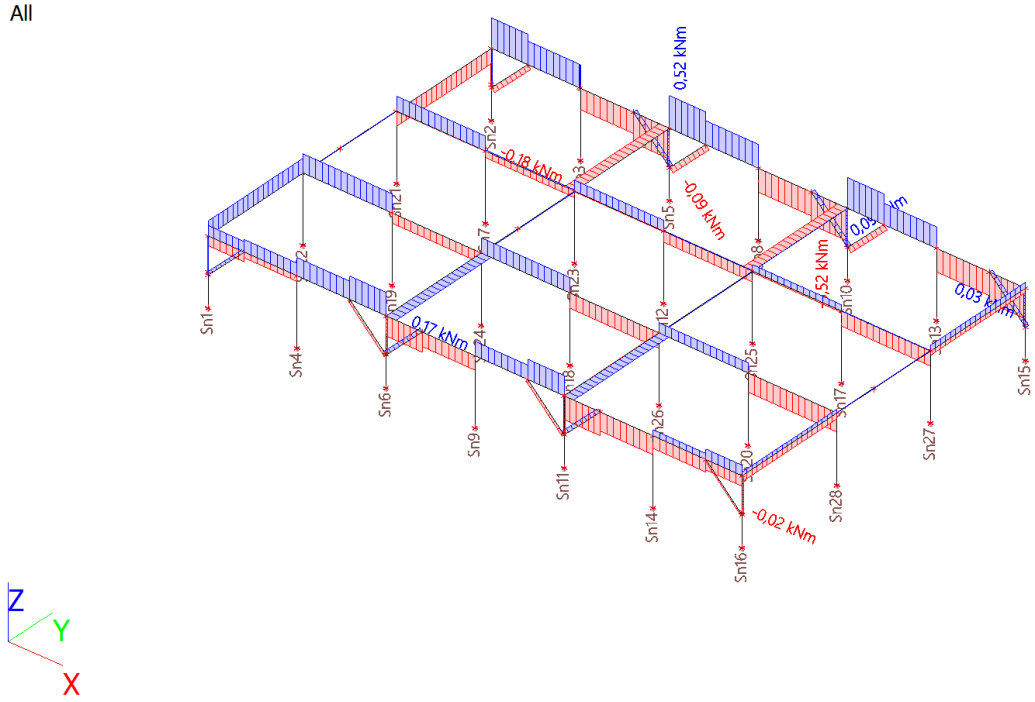

1D internal forces; M_y

DOKUMENTO ŽYMUO	LAPAS	LAPŲ	LAIDA
269-XX-TDP-SK-T1.IS	129	209	0

PDF-XChange Editor Click to BUY NOW! www.pdf-xchange.com

Values: M_y
Linear calculation
Class: All ULS
Coordinate system: Principal
Extreme 1D: Cross-section
Selection: All

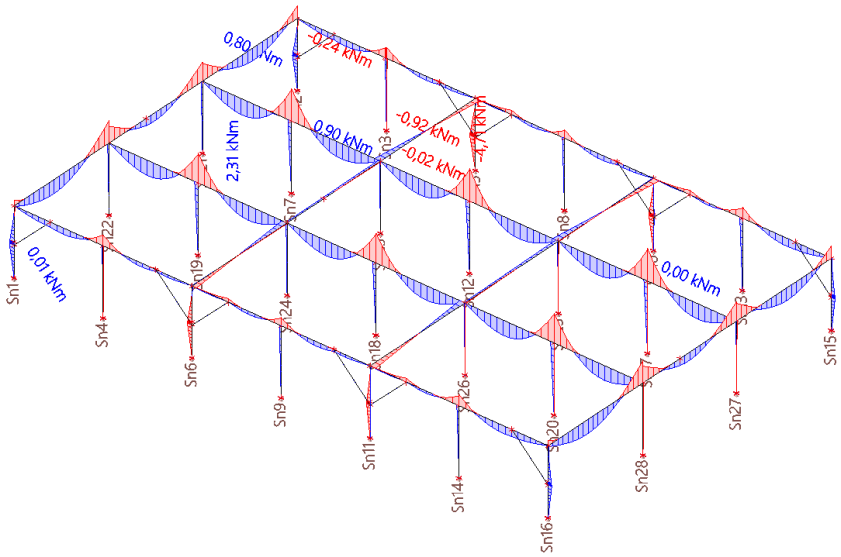

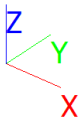

1D internal forces; M_z

Values: M_z
Linear calculation
Class: All ULS
Coordinate system: Principal
Extreme 1D: Cross-section
Selection: All

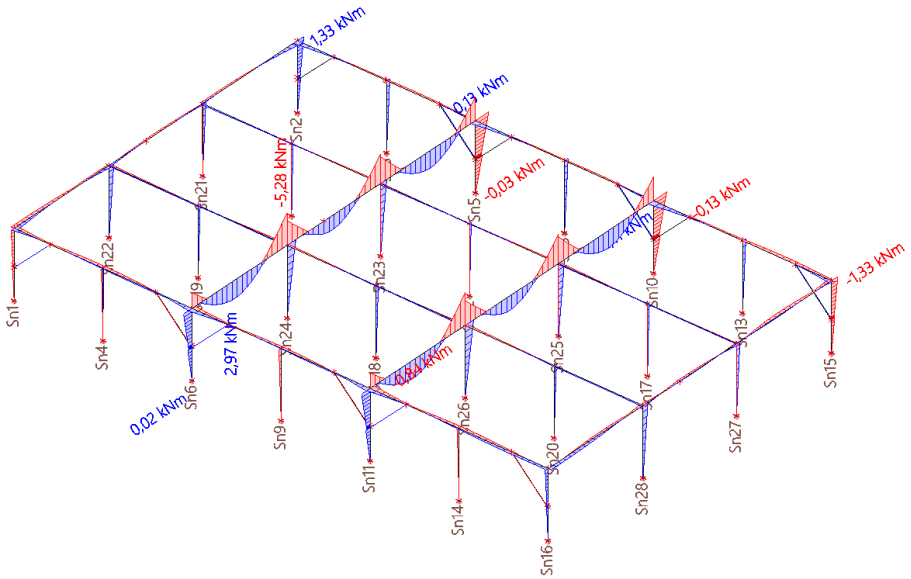

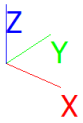

DOKUMENTO ŽYMUO	LAPAS	LAPŲ	LAIDA
269-XX-TDP-SK-T1.IS	130	209	0

PDF-XChange Editor Click to BUY NOW! www.pdf-xchange.com

Linės įrąžos - All SLS

Name	List
All SLS	SLS 1 - Linear - serviceability
	SLS 3 - Linear - serviceability
	SLS 4 - Linear - serviceability
	SLS 2 - Linear - serviceability

Linear calculation
Class: All SLS
Coordinate system: Principal
Extreme 1D: Cross-section
Selection: All

Name	dx [m]	Case	Cross-section	N [kN]	V_y [kN]	V_z [kN]	M_x [kNm]	M_y [kNm]	M_z [kNm]
B224	0,000	SLS 2/1	CS3 - RHS200/100/5.0	**-24,15**	0,83	0,00	0,00	0,00	0,01
B188	3,790+	SLS 4/2	CS3 - RHS200/100/5.0	**0,68**	7,61	-0,72	-0,13	0,69	-2,98
B168	1,910-	SLS 2/1	CS3 - RHS200/100/5.0	-2,73	**-8,89**	-0,04	0,00	-0,05	-3,85
B168	3,790+	SLS 1/3	CS3 - RHS200/100/5.0	-0,46	**8,18**	-0,40	-0,08	0,41	-3,25
B28	0,500+	SLS 4/2	CS3 - RHS200/100/5.0	-7,91	-1,50	**1,40**	0,02	-0,70	-0,61
B168	3,790+	SLS 4/2	CS3 - RHS200/100/5.0	0,50	7,62	-0,67	**-0,14**	**0,69**	-2,98
B168	0,000	SLS 4/2	CS3 - RHS200/100/5.0	-0,07	6,31	0,59	**0,13**	-0,53	-1,70
B28	0,500-	SLS 4/2	CS3 - RHS200/100/5.0	-14,96	-1,49	**-1,38**	0,00	**-0,70**	-0,76
B168	1,910-	SLS 3/4	CS3 - RHS200/100/5.0	-3,29	-8,79	-0,06	0,00	-0,07	**-3,98**
B168	0,905-	SLS 2/1	CS3 - RHS200/100/5.0	-2,73	-0,52	-0,04	0,00	-0,01	**2,23**
B191	0,000	SLS 1/3	CS2 - SHS100/100/5.0	**-26,63**	-0,01	0,24	0,00	0,00	0,00
B102	1,100	SLS 3/4	CS2 - SHS100/100/5.0	**-4,43**	0,00	-0,78	0,00	-0,07	-0,01
B194	0,500+	SLS 4/2	CS2 - SHS100/100/5.0	-5,49	0,37	-0,32	**-0,02**	0,24	0,16
B195	0,500+	SLS 4/2	CS2 - SHS100/100/5.0	-5,86	-0,58	-0,24	**0,02**	0,20	-0,24
B104	1,100	SLS 4/2	CS2 - SHS100/100/5.0	-4,75	0,59	**-1,32**	0,01	**-0,19**	0,60
B104	0,500-	SLS 4/2	CS2 - SHS100/100/5.0	-7,38	0,59	**1,19**	0,00	**0,60**	0,30
B195	1,100	SLS 3/4	CS2 - SHS100/100/5.0	-5,78	**-1,00**	-0,78	0,01	-0,07	**-1,01**
B104	1,100	SLS 3/4	CS2 - SHS100/100/5.0	-5,78	**1,00**	-0,78	-0,01	-0,07	**1,01**
B177	0,000	SLS 4/2	CS9 - SHS70/70/5.0	**-6,93**	0,01	0,03	-0,06	0,00	-0,05
B199	0,849	SLS 4/2	CS9 - SHS70/70/5.0	**-0,86**	0,01	**-0,03**	0,02	**0,00**	0,06
B196	0,000	SLS 3/4	CS9 - SHS70/70/5.0	-4,83	**-0,06**	0,03	0,01	0,00	0,06
B133	0,000	SLS 3/4	CS9 - SHS70/70/5.0	-4,83	**0,06**	**0,03**	-0,01	0,00	-0,06
B177	0,000	SLS 3/4	CS9 - SHS70/70/5.0	-5,17	0,01	0,03	**-0,07**	0,00	-0,09
B179	0,000	SLS 3/4	CS9 - SHS70/70/5.0	-5,17	-0,01	0,03	**0,07**	0,00	0,09
B121	0,424-	SLS 4/2	CS9 - SHS70/70/5.0	-3,32	0,01	0,00	0,03	**0,01**	0,02
B197	0,849	SLS 3/4	CS9 - SHS70/70/5.0	-4,75	0,00	-0,03	-0,06	0,00	**-0,10**
B134	0,849	SLS 3/4	CS9 - SHS70/70/5.0	-4,75	0,00	-0,03	0,06	0,00	**0,10**
B192	0,000	SLS 1/3	CS10 - Rectangle (100; 100)	**-26,64**	0,01	-0,24	0,00	0,00	0,00

PDF-XChange Editor Click to BUY NOW! www.pdf-xchange.com

PDF-XChange Editor Click to BUY NOW! www.pdf-xchange.com

ame	dx [m]	Case	Cross-section	N [kN]	V_y [kN]	V_z [kN]	M_x [kNm]	M_y [kNm]	M_z [kNm]
B186	0,000	SLS 4/2	CS10 - Rectangle (100; 100)	**4,05**	-1,19	-0,11	0,29	0,00	0,73
B206	0,000	SLS 4/2	CS10 - Rectangle (100; 100)	3,24	**-1,38**	-0,14	0,32	0,00	**0,86**
B208	5,700	SLS 4/2	CS10 - Rectangle (100; 100)	0,04	**1,36**	-3,71	-0,05	-0,81	0,22
B193	1,475-	SLS 2/1	CS10 - Rectangle (100; 100)	0,61	0,06	**-13,24**	0,07	-3,40	0,04
B186	2,350+	SLS 3/4	CS10 - Rectangle (100; 100)	3,77	0,45	1,30	**-0,40**	-0,09	-0,02
B186	0,300-	SLS 3/4	CS10 - Rectangle (100; 100)	3,77	-0,69	-0,04	**0,40**	0,09	0,15
B193	1,475+	SLS 1/3	CS10 - Rectangle (100; 100)	-0,63	-0,08	**13,33**	0,01	**-3,54**	-0,01
B173	0,632-	SLS 1/3	CS10 - Rectangle (100; 100)	0,36	-0,10	0,34	0,00	**1,74**	0,08
B207	0,000	SLS 4/2	CS10 - Rectangle (100; 100)	3,19	0,91	-0,01	-0,27	0,00	**-0,65**
B225	0,000	SLS 2/1	CS11 - Rectangle (200; 100)	**-24,16**	-0,83	0,00	0,00	0,00	0,00
B163	0,010	SLS 3/4	CS11 - Rectangle (200; 100)	**-13,96**	0,63	-0,13	**0,00**	0,00	0,01
B161	0,010	SLS 4/2	CS11 - Rectangle (200; 100)	-15,07	-1,49	**-1,38**	0,00	**-0,01**	-0,01
B184	0,010	SLS 2/1	CS11 - Rectangle (200; 100)	-16,30	-1,89	**0,14**	0,00	**0,00**	-0,02
B161	0,010	SLS 3/4	CS11 - Rectangle (200; 100)	-15,85	**-2,11**	-0,14	0,00	0,00	**-0,02**
B163	0,010	SLS 1/3	CS11 - Rectangle (200; 100)	-15,60	**1,34**	-0,73	0,00	-0,01	**0,01**

Name	Combination key
SLS 2/1	LC1 + 0.60*LC2 + LC4 + LC5 + LC6
SLS 4/2	LC1 + LC4 + LC3 + 0.70*LC5 + LC6
SLS 1/3	LC1 + LC4 + 0.60*LC3 + LC5 + LC6
SLS 3/4	LC1 + LC2 + LC4 + 0.70*LC5 + LC6

1D internal forces; N

PDF-XChange Editor Click to BUY NOW! www.pdf-xchange.com

PDF-XChange Editor Click to BUY NOW! www.pdf-xchange.com

Values: **N**
Linear calculation
Class: All SLS
Coordinate system: Principal
Extreme 1D: Cross-section
Selection: All

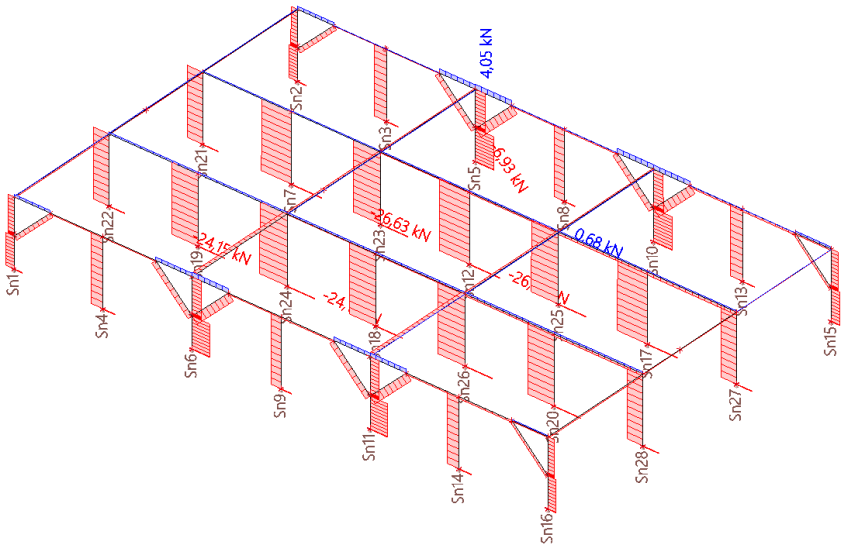

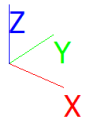

1D internal forces; V_y

Values: V_y
Linear calculation
Class: All SLS
Coordinate system: Principal
Extreme 1D: Cross-section
Selection: All

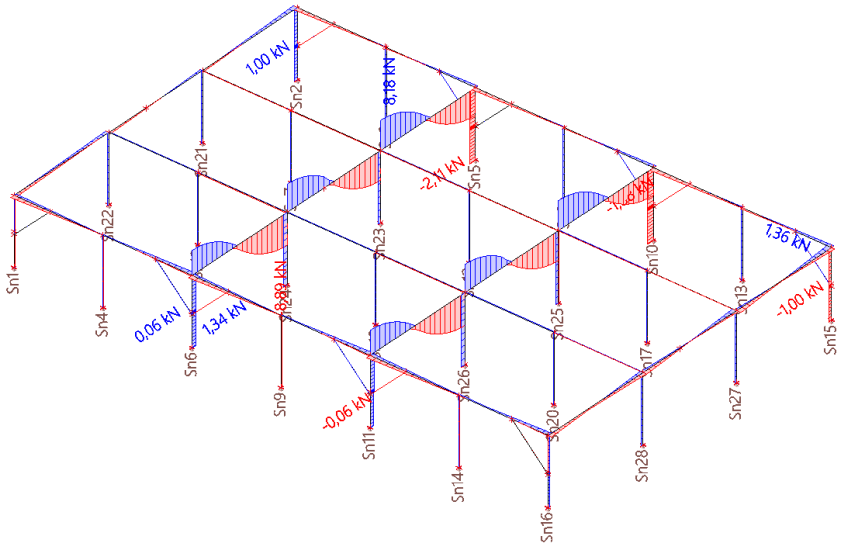

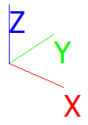

PDF-XChange Editor Click to BUY NOW! www.pdf-xchange.com

internal forces; V_z

Values: V_z
Linear calculation
Class: All SLS
Coordinate system: Principal
Extreme 1D: Cross-section
Selection: All

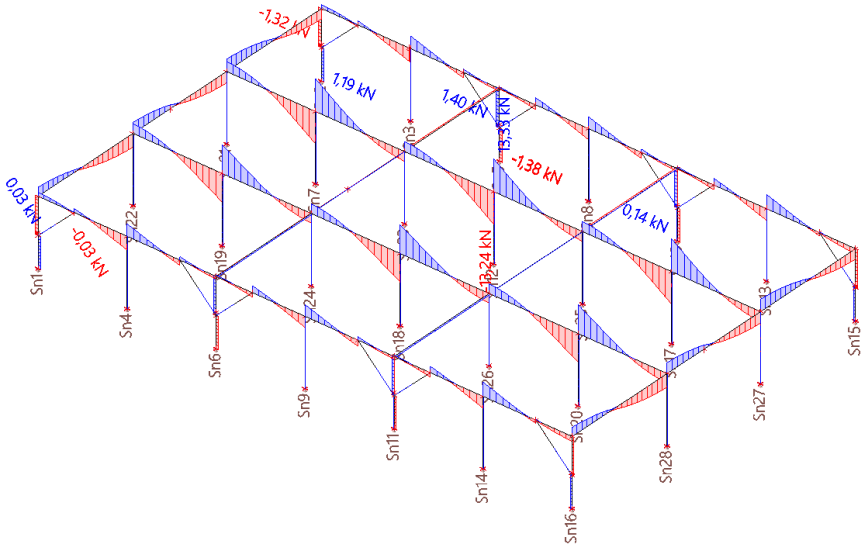

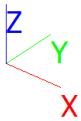

1D internal forces; M_x

Values: M_x
Linear calculation
Class: All SLS
Coordinate system: Principal
Extreme 1D: Cross-section
Selection: All

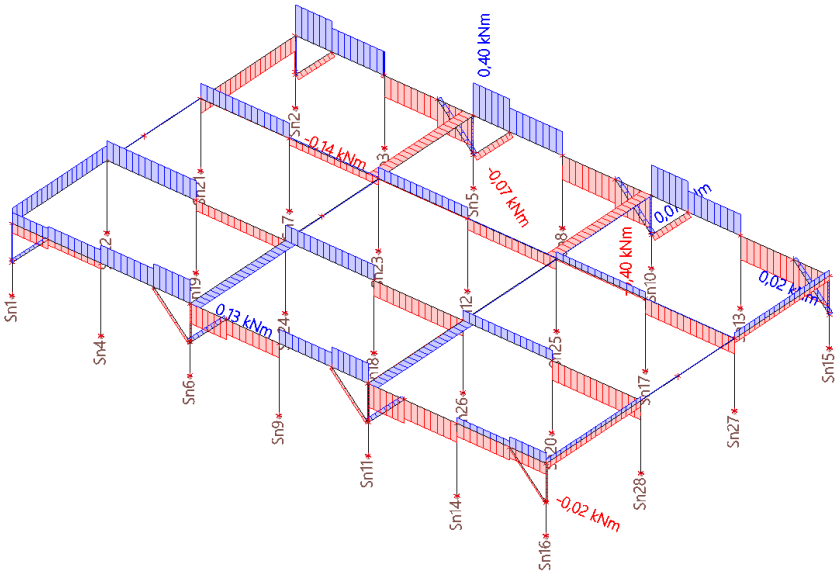

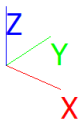

DOKUMENTO ŽYMUO	LAPAS	LAPŲ	LAIDA
269-XX-TDP-SK-T1.IS	134	209	0

PDF-XChange Editor Click to BUY NOW! www.pdf-xchange.com

1D internal forces; M_y

Values: M_y
Linear calculation
Class: All SLS
Coordinate system: Principal
Extreme 1D: Cross-section
Selection: All

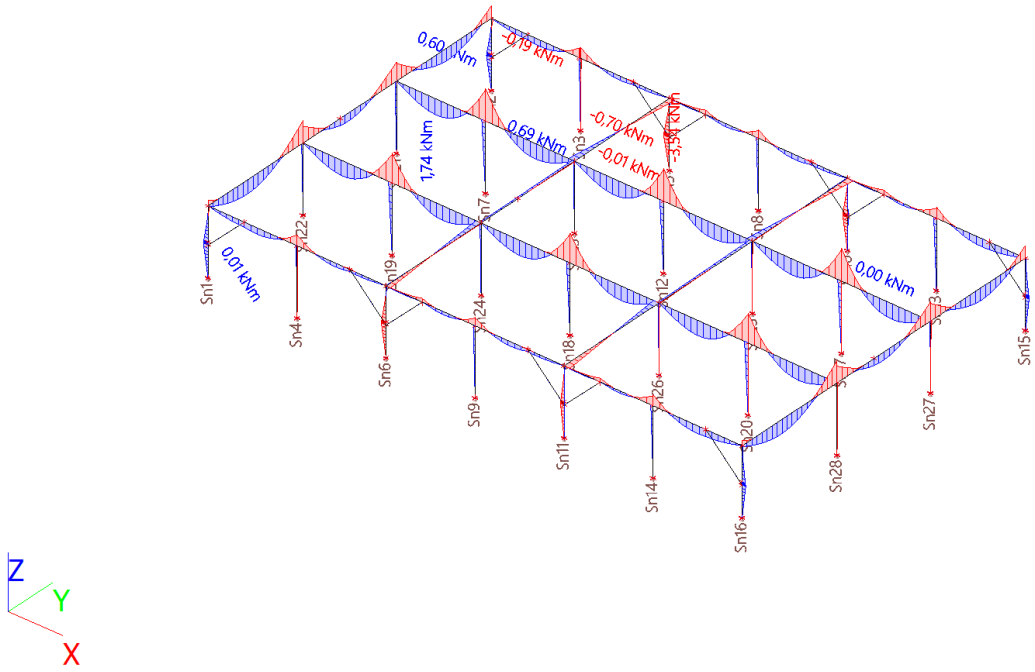

1D internal forces; M_z

PDF-XChange Editor Click to BUY NOW! www.pdf-xchange.com

PDF-XChange Editor Click to BUY NOW! www.pdf-xchange.com

Values: M_z
Linear calculation
Class: All SLS
Coordinate system: Principal
Extreme 1D: Cross-section
Selection: All

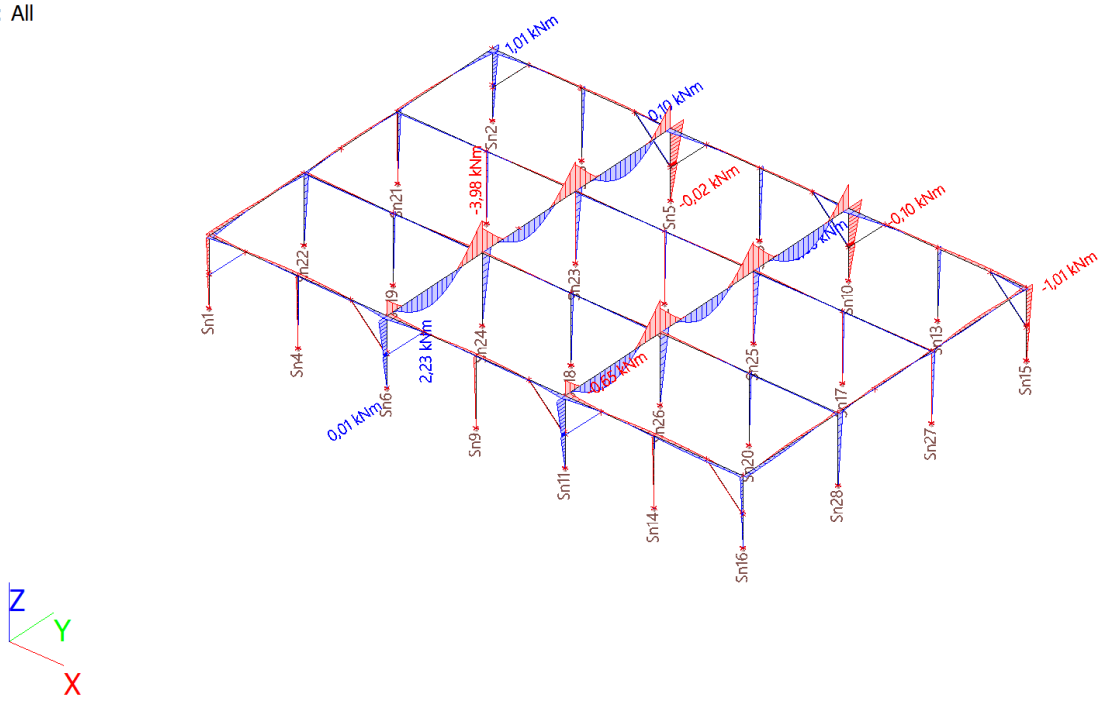

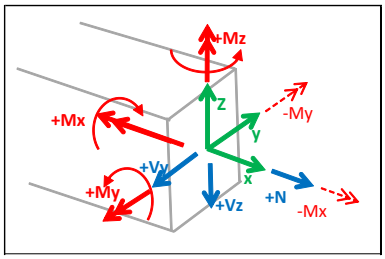

Deformacijos

Deformacijos - All ULS

Name	List
All ULS	ULS 1 - Linear - ultimate
	ULS 2 - Linear - ultimate
	ULS 3 - Linear - ultimate
	ULS 4 - Linear - ultimate

Linear calculation
Class: All ULS
Coordinate system: Global
Extreme 1D: Cross-section
Selection: All

Deformations

Name	dx [m]	Case	Cross-section	u_x [mm]	u_y [mm]	u_z [mm]	φ_x [mrad]	φ_y [mrad]	φ_z [mrad]	U_{total} [mm]
B188	3,059-	ULS 4/1	CS3 - RHS200/100/5.0	**-0,5**	0,2	-0,5	0,4	-0,4	0,0	0,7
B188	2,432-	ULS 1/2	CS3 - RHS200/100/5.0	**0,0**	0,9	-0,4	-0,6	0,0	0,0	1,0
B4	0,500-	ULS 3/3	CS3 - RHS200/100/5.0	-0,1	**-0,1**	0,0	0,0	-0,1	0,1	0,1
B4	1,100	ULS 1/2	CS3 -	0,0	**0,9**	0,0	-1,1	0,0	0,0	0,9

PDF-XChange Editor Click to BUY NOW! www.pdf-xchange.com

PDF-XChange Editor Click to BUY NOW! www.pdf-xchange.com

ame	dx [m]	Case	Cross-section	u_x [mm]	u_y [mm]	u_z [mm]	φ_x [mrad]	φ_y [mrad]	φ_z [mrad]	U_{total} [mm]
			RHS200/100/5.0							
B168	0,905-	ULS 2/4	CS3 - RHS200/100/5.0	0,0	0,6	**-0,8**	0,1	0,0	0,0	1,0
B168	5,398-	ULS 3/3	CS3 - RHS200/100/5.0	-0,1	0,1	-0,3	**1,0**	-0,1	-0,1	0,4
B226	0,000	ULS 4/1	CS3 - RHS200/100/5.0	0,0	0,0	0,0	-0,2	**-0,5**	-0,1	0,0
B175	0,000	ULS 1/2	CS3 - RHS200/100/5.0	0,0	0,0	**0,0**	**-1,3**	**0,0**	0,0	0,0
B188	4,695-	ULS 4/1	CS3 - RHS200/100/5.0	-0,3	0,2	-0,7	-0,2	-0,3	**-0,2**	0,8
B188	1,005-	ULS 4/1	CS3 - RHS200/100/5.0	-0,3	0,2	-0,7	0,3	-0,3	**0,2**	0,8
B168	0,804-	ULS 1/2	CS3 - RHS200/100/5.0	0,0	0,9	-0,8	-0,1	0,0	0,0	**1,2**
B230	1,100	ULS 4/1	CS2 - SHS100/100/5.0	**-0,5**	0,1	0,0	-0,1	-0,4	0,0	0,5
B195	0,510	ULS 2/4	CS2 - SHS100/100/5.0	**0,1**	0,3	0,0	-0,5	0,0	0,0	0,4
B102	0,500-	ULS 3/3	CS2 - SHS100/100/5.0	-0,2	**0,0**	0,0	0,0	-0,1	0,1	0,2
B191	1,100	ULS 3/3	CS2 - SHS100/100/5.0	-0,3	0,1	**-0,1**	-0,1	0,0	0,0	0,3
B181	0,000	ULS 1/2	CS2 - SHS100/100/5.0	0,0	0,0	0,0	**-1,1**	0,0	0,0	0,0
B104	1,100	ULS 3/3	CS2 - SHS100/100/5.0	-0,1	0,1	0,0	**0,4**	0,2	0,0	0,1
B211	0,000	ULS 4/1	CS2 - SHS100/100/5.0	0,0	0,0	0,0	-0,1	**-0,6**	0,0	0,0
B195	0,000	ULS 2/4	CS2 - SHS100/100/5.0	0,0	0,0	**0,0**	-0,7	**0,3**	0,0	0,0
B195	1,100	ULS 4/1	CS2 - SHS100/100/5.0	-0,2	0,1	0,0	0,4	-0,3	**-0,3**	0,2
B194	1,100	ULS 4/1	CS2 - SHS100/100/5.0	-0,1	0,1	0,0	-0,5	-0,3	**0,2**	0,2
B180	1,100	ULS 1/2	CS2 - SHS100/100/5.0	0,0	**1,1**	0,0	-1,0	0,0	0,0	**1,1**
B122	0,000	ULS 4/1	CS9 - SHS70/70/5.0	**-0,2**	0,2	0,0	-0,2	0,1	0,0	0,3
B199	0,000	ULS 2/4	CS9 - SHS70/70/5.0	**0,1**	0,3	0,0	-0,5	-0,2	0,0	0,3
B133	0,000	ULS 3/3	CS9 - SHS70/70/5.0	-0,1	**-0,1**	0,0	0,0	-0,1	0,1	0,1
B199	0,849	ULS 4/1	CS9 - SHS70/70/5.0	-0,2	0,3	**-0,2**	0,2	-0,2	-0,2	0,4
B197	0,849	ULS 4/1	CS9 - SHS70/70/5.0	-0,2	0,2	**0,0**	0,3	-0,1	0,1	0,3
B176	0,849	ULS 1/2	CS9 - SHS70/70/5.0	0,0	**1,0**	-0,1	**-1,1**	0,0	0,1	**1,0**
B177	0,849	ULS 3/3	CS9 - SHS70/70/5.0	-0,1	0,1	0,0	**0,4**	0,0	0,0	0,1
B121	0,000	ULS 2/4	CS9 - SHS70/70/5.0	-0,1	0,2	0,0	-0,4	**0,2**	0,2	0,2
B199	0,000	ULS 4/1	CS9 - SHS70/70/5.0	0,0	0,2	0,0	-0,2	**-0,3**	**-0,3**	0,2
B121	0,849	ULS 1/2	CS9 - SHS70/70/5.0	0,0	0,9	-0,1	-0,8	0,2	**0,3**	0,9
B167	2,961-	ULS 4/1	CS10 - Rectangle (100; 100)	**-0,6**	0,1	-0,2	0,1	-0,3	0,0	0,6
B208	0,704-	ULS 1/2	CS10 - Rectangle (100; 100)	**0,1**	0,7	-0,4	-0,2	-0,2	0,0	0,8
B123	0,010	ULS 3/3	CS10 - Rectangle (100; 100)	0,0	**0,0**	0,0	0,1	-0,4	0,1	0,0
B167	0,804-	ULS 1/2	CS10 - Rectangle (100; 100)	-0,1	0,7	**-0,4**	0,0	0,1	0,0	0,8
B206	0,600-	ULS 4/1	CS10 - Rectangle (100; 100)	-0,2	0,2	**0,0**	0,3	0,0	0,1	0,3
B166	2,950	ULS 1/2	CS10 - Rectangle (100; 100)	0,0	0,9	0,0	**-1,1**	0,0	0,0	0,9
B165	2,950	ULS 3/3	CS10 - Rectangle	-0,1	0,1	0,0	**0,6**	-0,1	-0,1	0,1

PDF-XChange Editor Click to BUY NOW! www.pdf-xchange.com

PDF-XChange Editor Click to BUY NOW! www.pdf-xchange.com

ame	dx [m]	Case	Cross-section	u_x [mm]	u_y [mm]	u_z [mm]	φ_x [mrad]	φ_y [mrad]	φ_z [mrad]	U_{total} [mm]
			(100; 100)							
B212	0,001	ULS 4/1	CS10 - Rectangle (100; 100)	0,0	0,0	0,0	-0,1	**-0,6**	0,0	0,0
B173	0,000	ULS 3/3	CS10 - Rectangle (100; 100)	-0,3	0,1	-0,1	-0,1	**0,6**	0,0	0,3
B208	5,499-	ULS 4/1	CS10 - Rectangle (100; 100)	-0,2	0,1	-0,1	0,4	-0,3	**-0,3**	0,3
B166	0,400-	ULS 1/2	CS10 - Rectangle (100; 100)	0,0	0,8	-0,1	-0,7	0,1	**0,3**	0,8
B187	1,475-	ULS 1/2	CS10 - Rectangle (100; 100)	0,0	**1,1**	0,0	-1,0	0,0	0,0	**1,1**
B227	0,010	ULS 4/1	CS11 - Rectangle (200; 100)	**0,0**	0,0	0,0	-0,2	**-0,5**	-0,1	0,0
B163	0,010	ULS 3/3	CS11 - Rectangle (200; 100)	0,0	**0,0**	0,0	**0,2**	-0,1	0,1	0,0
B184	0,000	ULS 1/2	CS11 - Rectangle (200; 100)	**0,0**	0,0	**0,0**	**-1,3**	**0,0**	0,0	0,0
B161	0,001	ULS 4/1	CS11 - Rectangle (200; 100)	0,0	0,0	0,0	-0,5	-0,2	**-0,1**	0,0
B163	0,001	ULS 4/1	CS11 - Rectangle (200; 100)	0,0	0,0	0,0	0,1	-0,2	**0,1**	0,0
B161	0,010	ULS 1/2	CS11 - Rectangle (200; 100)	0,0	**0,0**	0,0	-1,3	0,0	0,0	**0,0**

Name	Combination key
ULS 4/1	1.35*LC1 + 1.35*LC4 + 1.30*LC3 + 0.91*LC5 + 1.30*LC6
ULS 1/2	1.35*LC1 + 1.30*LC2 + 1.35*LC4 + 0.91*LC5 + 1.30*LC6
ULS 3/3	1.35*LC1 + 1.35*LC4 + 0.78*LC3 + 1.30*LC5 + 1.30*LC6
ULS 2/4	1.35*LC1 + 0.78*LC2 + 1.35*LC4 + 1.30*LC5 + 1.30*LC6

Deformacijos - All SLS

Name	List
All SLS	SLS 1 - Linear - serviceability
	SLS 3 - Linear - serviceability
	SLS 4 - Linear - serviceability
	SLS 2 - Linear - serviceability

Linear calculation
Class: All SLS
Coordinate system: Global
Extreme 1D: Cross-section
Selection: All

Deformations

Name	dx [m]	Case	Cross-section	u_x [mm]	u_y [mm]	u_z [mm]	φ_x [mrad]	φ_y [mrad]	φ_z [mrad]	U_{total} [mm]
B188	3,059-	SLS 4/1	CS3 - RHS200/100/5.0	**-0,4**	0,1	-0,4	0,3	-0,3	0,0	0,6
B188	2,432-	SLS 3/2	CS3 - RHS200/100/5.0	**0,0**	0,7	-0,3	-0,5	0,0	0,0	0,8
B4	0,500-	SLS 1/3	CS3 - RHS200/100/5.0	0,0	**-0,1**	0,0	0,0	-0,1	0,0	0,1
B4	1,100	SLS 3/2	CS3 - RHS200/100/5.0	0,0	**0,7**	0,0	-0,9	0,0	0,0	0,7
B168	0,905-	SLS 2/4	CS3 - RHS200/100/5.0	0,0	0,4	**-0,6**	0,1	0,0	0,0	0,8
B168	5,398-	SLS 1/3	CS3 - RHS200/100/5.0	-0,1	0,1	-0,3	**0,8**	-0,1	-0,1	0,3
B226	0,000	SLS 4/1	CS3 - RHS200/100/5.0	0,0	0,0	0,0	-0,1	**-0,4**	-0,1	0,0
B175	0,000	SLS 3/2	CS3 - RHS200/100/5.0	0,0	0,0	**0,0**	**-1,0**	**0,0**	0,0	0,0
B188	4,695-	SLS 4/1	CS3 - RHS200/100/5.0	-0,3	0,1	-0,5	-0,1	-0,2	**-0,2**	0,6
B188	1,005-	SLS 4/1	CS3 - RHS200/100/5.0	-0,2	0,1	-0,6	0,2	-0,2	**0,2**	0,6
B168	0,804-	SLS 3/2	CS3 - RHS200/100/5.0	0,0	0,7	-0,6	-0,1	0,0	0,0	**0,9**
B230	1,100	SLS 4/1	CS2 -	**-0,4**	0,1	0,0	-0,1	-0,3	0,0	0,4

PDF-XChange Editor Click to BUY NOW! www.pdf-xchange.com

PDF-XChange Editor Click to BUY NOW! www.pdf-xchange.com

ame	dx [m]	Case	Cross-section	u_x [mm]	u_y [mm]	u_z [mm]	φ_x [mrad]	φ_y [mrad]	φ_z [mrad]	U_{total} [mm]
			SHS100/100/5.0							
B195	0,510	SLS 2/4	CS2 - SHS100/100/5.0	**0,1**	0,3	0,0	-0,4	0,0	0,0	0,3
B102	0,450	SLS 1/3	CS2 - SHS100/100/5.0	-0,1	**0,0**	0,0	0,0	-0,1	0,1	0,1
B191	1,100	SLS 1/3	CS2 - SHS100/100/5.0	-0,2	0,1	**-0,1**	-0,1	0,0	0,0	0,3
B181	0,000	SLS 3/2	CS2 - SHS100/100/5.0	0,0	0,0	0,0	**-0,9**	0,0	0,0	0,0
B104	1,100	SLS 1/3	CS2 - SHS100/100/5.0	-0,1	0,1	0,0	**0,3**	0,1	0,0	0,1
B211	0,000	SLS 4/1	CS2 - SHS100/100/5.0	0,0	0,0	0,0	-0,1	**-0,5**	0,0	0,0
B195	0,000	SLS 2/4	CS2 - SHS100/100/5.0	0,0	0,0	**0,0**	-0,5	**0,2**	0,0	0,0
B195	1,100	SLS 4/1	CS2 - SHS100/100/5.0	-0,1	0,1	0,0	0,3	-0,2	**-0,3**	0,2
B194	1,100	SLS 4/1	CS2 - SHS100/100/5.0	-0,1	0,1	0,0	-0,3	-0,2	**0,2**	0,2
B180	1,100	SLS 3/2	CS2 - SHS100/100/5.0	0,0	**0,8**	0,0	-0,8	0,0	0,0	**0,8**
B122	0,000	SLS 4/1	CS9 - SHS70/70/5.0	**-0,2**	0,1	0,0	-0,2	0,1	0,0	0,2
B199	0,000	SLS 2/4	CS9 - SHS70/70/5.0	**0,1**	0,3	0,0	-0,4	-0,1	0,0	0,3
B133	0,000	SLS 1/3	CS9 - SHS70/70/5.0	0,0	**-0,1**	0,0	0,0	-0,1	0,0	0,1
B199	0,849	SLS 4/1	CS9 - SHS70/70/5.0	-0,1	0,2	**-0,1**	0,2	-0,2	-0,1	0,3
B197	0,849	SLS 4/1	CS9 - SHS70/70/5.0	-0,1	0,2	**0,0**	0,2	-0,1	0,1	0,2
B176	0,849	SLS 3/2	CS9 - SHS70/70/5.0	0,0	**0,8**	0,0	**-0,8**	0,0	0,1	**0,8**
B177	0,849	SLS 1/3	CS9 - SHS70/70/5.0	-0,1	0,1	0,0	**0,3**	0,0	0,0	0,1
B121	0,000	SLS 2/4	CS9 - SHS70/70/5.0	-0,1	0,1	0,0	-0,3	**0,1**	0,1	0,1
B199	0,000	SLS 4/1	CS9 - SHS70/70/5.0	0,0	0,1	0,0	-0,2	**-0,2**	**-0,2**	0,1
B121	0,849	SLS 3/2	CS9 - SHS70/70/5.0	0,0	0,7	-0,1	-0,6	0,1	**0,2**	0,7
B167	2,961-	SLS 4/1	CS10 - Rectangle (100; 100)	**-0,4**	0,1	-0,1	0,1	-0,2	0,0	0,5
B208	0,704-	SLS 3/2	CS10 - Rectangle (100; 100)	**0,1**	0,5	-0,3	-0,1	-0,1	0,0	0,6
B167	0,804-	SLS 3/2	CS10 - Rectangle (100; 100)	-0,1	0,5	**-0,3**	0,0	0,1	0,0	0,6
B206	0,600-	SLS 4/1	CS10 - Rectangle (100; 100)	-0,1	0,2	**0,0**	0,2	0,0	0,1	0,2
B166	2,950	SLS 3/2	CS10 - Rectangle (100; 100)	0,0	0,7	0,0	**-0,9**	0,0	0,0	0,7
B165	2,950	SLS 1/3	CS10 - Rectangle (100; 100)	-0,1	0,1	0,0	**0,5**	-0,1	-0,1	0,1
B212	0,001	SLS 4/1	CS10 - Rectangle (100; 100)	0,0	**0,0**	0,0	-0,1	**-0,5**	0,0	0,0
B173	0,000	SLS 1/3	CS10 - Rectangle (100; 100)	-0,2	0,1	0,0	-0,1	**0,4**	0,0	0,2
B208	5,499-	SLS 4/1	CS10 - Rectangle (100; 100)	-0,2	0,1	-0,1	0,3	-0,2	**-0,3**	0,2
B166	0,400-	SLS 3/2	CS10 - Rectangle (100; 100)	0,0	0,6	-0,1	-0,5	0,1	**0,2**	0,6
B187	1,475-	SLS 3/2	CS10 - Rectangle (100; 100)	0,0	**0,8**	0,0	-0,8	0,0	0,0	**0,8**
B227	0,010	SLS 4/1	CS11 - Rectangle (200; 100)	**0,0**	0,0	0,0	-0,1	**-0,4**	-0,1	0,0
B163	0,010	SLS 1/3	CS11 - Rectangle (200; 100)	0,0	**0,0**	0,0	**0,1**	-0,1	0,0	0,0
B184	0,001	SLS 3/2	CS11 - Rectangle (200; 100)	**0,0**	0,0	**0,0**	**-1,0**	**0,0**	0,0	0,0
B161	0,001	SLS 4/1	CS11 - Rectangle	0,0	0,0	0,0	-0,4	-0,2	**-0,1**	0,0

PDF-XChange Editor Click to BUY NOW! www.pdf-xchange.com

ame	dx [m]	Case	Cross-section	u_x [mm]	u_y [mm]	u_z [mm]	φ_x [mrad]	φ_y [mrad]	φ_z [mrad]	U_{total} [mm]
			(200; 100)							
B163	0,001	SLS 4/1	CS11 - Rectangle (200; 100)	0,0	0,0	0,0	0,1	-0,1	**0,1**	0,0
B161	0,010	SLS 3/2	CS11 - Rectangle (200; 100)	0,0	**0,0**	0,0	-1,0	0,0	0,0	**0,0**

Name	Combination key
SLS 4/1	LC1 + LC4 + LC3 + 0.70*LC5 + LC6
SLS 3/2	LC1 + LC2 + LC4 + 0.70*LC5 + LC6
SLS 1/3	LC1 + LC4 + 0.60*LC3 + LC5 + LC6
SLS 2/4	LC1 + 0.60*LC2 + LC4 + LC5 + LC6

EC-EN 1993 plieno tikrinimas ULS

Values: **$UC_{Overall}$**
Linear calculation
Class: All ULS
Coordinate system: Principal
Extreme 1D: Cross-section
Selection: All
Overall Unity Check

Name	dx [m]	Case	Cross-section	Material	$UC_{Overall}$ [-]	UC_{Sec} [-]	UC_{Stab} [-]
B168	1,910-	ULS 1/1	CS3 - RHS200/100/5.0	S 355	**0,17**	0,17	0,16
B220	0,000	ULS 1/1	CS2 - SHS100/100/5.0	S 355	**0,09**	0,03	0,09
B177	0,000	ULS 3/2	CS9 - SHS70/70/5.0	S 355	**0,03**	0,02	0,03
B193	1,475+	ULS 3/2	CS10 - Rectangle (100; 100)	S 355	**0,05**	0,05	0,05
B225	0,000	ULS 2/3	CS11 - Rectangle (200; 100)	S 355	**0,00**	0,00	0,00

Name	Combination key
ULS 1/1	1.35*LC1 + 1.30*LC2 + 1.35*LC4 + 0.91*LC5 + 1.30*LC6
ULS 3/2	1.35*LC1 + 1.35*LC4 + 0.78*LC3 + 1.30*LC5 + 1.30*LC6
ULS 2/3	1.35*LC1 + 0.78*LC2 + 1.35*LC4 + 1.30*LC5 + 1.30*LC6

EC-EN 1993 Steel check ULS; Section check

PDF-XChange Editor Click to BUY NOW! www.pdf-xchange.com

PDF-XChange Editor Click to BUY NOW! www.pdf-xchange.com

Values: UC_{Sec}
Linear calculation
Class: All ULS
Coordinate system: Principal
Extreme 1D: Cross-section
Selection: All

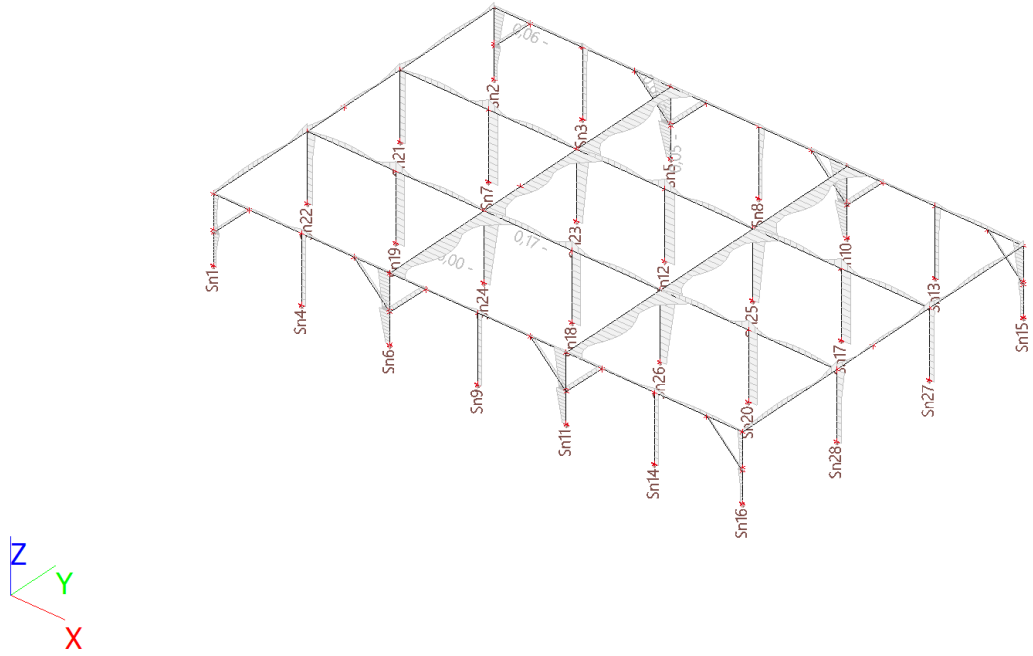

EC-EN 1993 plieno tikrinimas SLS

Linear calculation
Class: All SLS
Coordinate system: Principal
Extreme 1D: Cross-section
Selection: All
Overall Unity Check

Name	dx [m]	Case	Cross-section	$u_{y,max}$ [mm] $u_{z,max}$ [mm]	$u_{y,var}$ [mm] $u_{z,var}$ [mm]	Lim. $u_{y,max}$ [mm] Lim. $u_{z,max}$ [mm]	Lim. $u_{y,var}$ [mm] Lim. $u_{z,var}$ [mm]	Check $u_{y,max}$ [-] Check $u_{z,max}$ [-]	Check $u_{y,var}$ [-] Check $u_{z,var}$ [-]	Camber dx u_z [mm] Camber [mm]	Check Overall [-]
B224	0,000	SLS 3/1	CS3 - RHS200/100/5.0	0,7 0,0	0,7 0,0	11,0 11,0	6,1 6,1	0,06 0,00	0,11 0,00	- -	**0,11**
B102	0,000	SLS 3/1	CS2 - SHS100/100/5.0	0,5 0,1	0,5 0,0	11,0 5,0	6,1 2,8	0,05 0,01	0,09 0,01	- -	**0,09**
B134	0,424-	SLS 3/1	CS9 - SHS70/70/5.0	0,0 0,0	0,0 0,0	4,2 4,2	2,4 2,4	0,01 0,00	0,01 0,00	- -	**0,01**
B182	0,010	SLS 3/1	CS10 - Rectangle (100; 100)	0,0 0,0	0,0 0,0	0,1 0,1	0,1 0,1	0,09 0,00	0,15 0,00	- -	**0,15**
B225	0,010	SLS 3/1	CS11 - Rectangle (200; 100)	0,0 0,0	0,0 0,0	0,1 0,1	0,1 0,1	0,09 0,00	0,15 0,00	- -	**0,15**

Name	Combination key
SLS 3/1	LC1 + LC2 + LC4 + 0.70*LC5 + LC6

EC-EN 1993 Steel Check SLS; Check Overall

PDF-XChange Editor Click to BUY NOW! www.pdf-xchange.com

PDF-XChange Editor Click to BUY NOW! www.pdf-xchange.com

Values: **Check** Overall
Linear calculation
Class: All SLS
Coordinate system: Principal
Extreme 1D: Cross-section
Selection: All

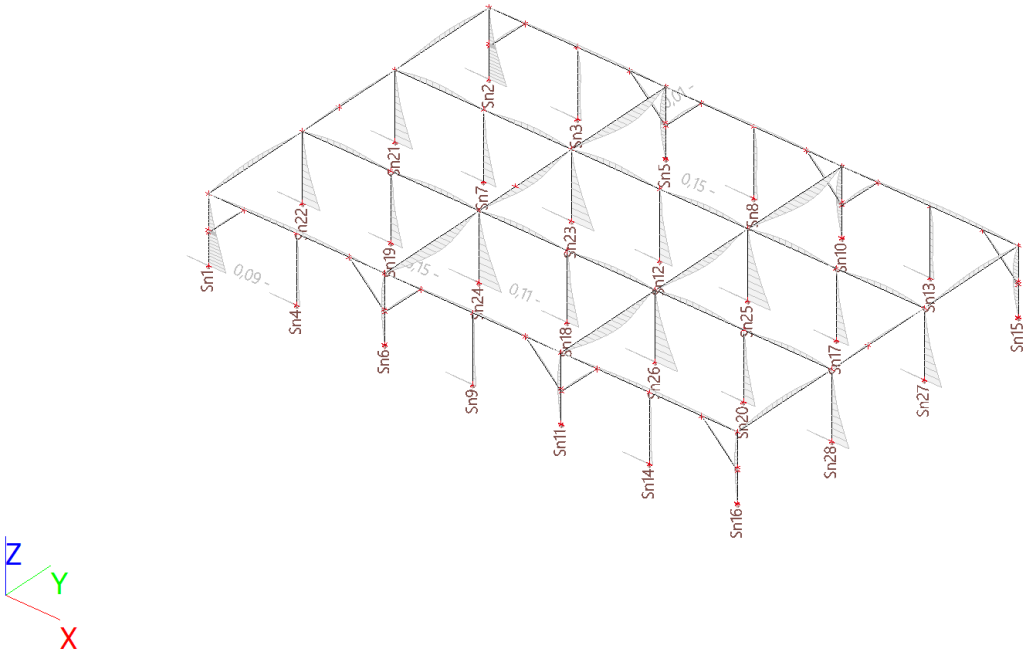

Steel slenderness

Linear calculation

Member	CS Name	Part	Sway y / Sway z	L_y [m] / L_z [m]	k_y [-] / k_z [-]	l_y [m] / l_z [m]	λ_y [-] / λ_z [-]	$e_{0,y}$ [mm] / $e_{0,z}$ [mm]	l_{yz} [m]	l_{LTB} [m]
B168	CS3	1	Yes	1,910	1,245	2,378	32,953	0,0	1,910	1,910
			No	1,910	0,628	1,199	28,574	0,0		
B226	CS3	1	Yes	1,100	8,917	9,809	135,905	0,0	1,100	1,100
			No	1,100	0,799	0,878	20,940	0,0		
B174	CS3	1	Yes	0,510	3,729	1,902	26,350	0,0	1,110	1,110
			No	1,110	0,862	0,957	22,819	0,0		
B168	CS3	4	Yes	1,910	1,598	3,052	42,294	0,0	1,910	1,910
			No	1,910	0,628	1,199	28,576	0,0		
B142	CS2	1	Yes	1,100	2,234	2,457	63,616	0,0	1,100	1,100
			No	1,100	0,911	1,003	25,955	0,0		
B218	CS2	1	Yes	1,100	3,848	4,233	109,584	0,0	1,100	1,100
			No	1,100	0,752	0,827	21,420	0,0		
B194	CS2	1	Yes	0,510	3,145	1,604	41,528	0,0	1,110	1,110
			No	1,110	0,801	0,889	23,022	0,0		
B180	CS2	1	Yes	1,100	2,269	2,496	64,620	0,0	1,100	1,100
			No	1,100	0,922	1,015	26,265	0,0		
B121	CS9	1	Yes	0,849	1,000	0,849	32,144	0,0	0,849	0,849
			No	0,849	0,914	0,776	29,385	0,0		
B134	CS9	1	Yes	0,849	1,000	0,849	32,144	0,0	0,849	0,849
			No	0,849	0,989	0,839	31,793	0,0		
B167	CS10	1	Yes	1,910	1,334	2,547	88,243	0,0	1,910	1,910
			No	1,910	0,560	1,069	37,047	0,0		
B123	CS10	1	Yes	0,010	10,000	0,100	3,464	0,0	0,010	0,010
			No	0,010	1,000	0,010	0,346	0,0		
B210	CS10	2	Yes	1,475	2,718	4,009	138,879	0,0	2,950	2,950
			No	2,950	0,660	1,946	67,417	0,0		
B165	CS10	1	Yes	0,600	2,265	1,359	47,069	0,0	2,950	2,950
			No	2,950	0,747	2,204	76,358	0,0		
B173	CS10	1	Yes	1,475	2,717	4,008	138,852	0,0	2,950	2,950

PDF-XChange Editor Click to BUY NOW! www.pdf-xchange.com

Member	CS Name	Part	Sway y / Sway z	L_y [m] / L_z [m]	k_y [-] / k_z [-]	l_y [m] / l_z [m]	λ_y [-] / λ_z [-]	$e_{0,y}$ [mm] / $e_{0,z}$ [mm]	l_{yz} [m]	l_{LTB} [m]
			No	2,950	0,840	2,478	85,847	0,0		
B161	CS11	1	Yes	0,510	3,730	1,902	32,949	0,0	1,110	1,110
			No	1,110	0,862	0,957	33,142	0,0		
B163	CS11	1	Yes	0,510	3,734	1,904	32,980	0,0	1,110	1,110
			No	1,110	0,862	0,957	33,138	0,0		
B223	CS11	1	Yes	0,010	1,000	0,010	0,173	0,0	0,010	0,010
			No	0,010	1,000	0,010	0,346	0,0		
B185	CS11	1	Yes	0,510	3,729	1,902	32,940	0,0	1,110	1,110
			No	1,110	0,862	0,957	33,158	0,0		

Išvados:

Rėmas tenkina saugos ribinio būvio sąlygą.

Rėmas tenkina tinkamumo ribinio būvio sąlygą.

Rėmo pastovumas yra pakankamas.

Jungčių įtaka sprendiniams nėra didelė. Konstrukcijų elementų skerspjūvių parinkimą lėmė tinkamumo ribinio būvio sąlyga. Ribinis leistinas horizontalus rėmo poslinkis yra neribojamas. Vertikalus rėmo įlinkis lygus 0,6mm. Ribinis leistinas įlinkis 2400/200=12mm. Rėmo įlinkiai neviršija leistinų reikšmių.

5.2 VALDYMO PULTO GELŽBETONINĖ ATRAMINĖ PLOKŠTĖ

Susitraukimo ir valkšnumo skaičiavimo reikšmės:

Creep and shrinkage				
Age of concrete at the moment considered	t	**28,00**	18250,00	day
Relative humidity	RH	**70**	50	%
Type input of creep coefficient	Type $\varphi(t,to)$	Auto	Auto	
Age of concrete at loading	t_0	28,00	28,00	day
Consider drying and autogenous shrinkage	Type $\varepsilon_{cs}(t,ts)$	Auto	Auto	
Age of concrete at the beginning of drying shrinkage	t_s	7,00	7,00	day

1. Plokštės vidinės įrąžos

1.1. Plokštės vidinės įrąžos - All ULS

Name	List
All ULS	ULS 1 - Linear - ultimate
	ULS 2 - Linear - ultimate
	ULS 3 - Linear - ultimate
	ULS 4 - Linear - ultimate

1.1.

1.1.1. Įrąžų lentelė

Linear calculation
Class: All ULS
Extreme: Member
Selection: All
Location: In nodes avg. on macro. System: LCS mesh element
Elementary design magnitudes

PDF-XChange Editor Click to BUY NOW! www.pdf-xchange.com

ame	Mesh	Position [m]	Case	m_{xD+} [kNm/m] m_{xD-} [kNm/m]	m_{yD+} [kNm/m] m_{yD-} [kNm/m]	m_{cD+} [kNm/m] m_{cD-} [kNm/m]	n_{xD} [kN/m]	n_{yD} [kN/m]	n_{cD} [kN/m]
S1	Element: 184 Node: 901	10,102 5,150 0,190	ULS 1/1	**-6,67** 0,00	-2,92 1,36	-5,21 -5,73	6,08	0,55	-2,52
S1	Element: 185 Node: 912	10,400 4,845 0,190	ULS 1/1	-1,84 1,19	**-6,95** 0,00	-4,22 -5,76	0,00	3,70	-1,38
S1	Element: 279 Node: 16	5,925 3,190 0,190	ULS 2/2	**0,00** 11,93	**0,00** **12,15**	-10,11 -6,18	0,52	0,91	-0,29
S1	Element: 165 Node: 9	4,450 5,100 0,190	ULS 4/3	0,00 **15,87**	0,00 5,43	**-13,21** -8,09	0,33	3,77	-8,62
S1	Element: 165 Node: 9	4,450 5,100 0,190	ULS 1/1	0,00 13,97	0,00 6,60	-11,60 **-8,90**	6,07	5,27	-10,47
S1	Element: 223 Node: 1259	5,925 -0,650 0,190	ULS 1/1	0,00 1,82	0,00 0,52	-1,82 **0,00**	0,00	0,92	-0,07
S1	Element: 261 Node: 8	2,975 -0,600 0,190	ULS 1/1	0,00 3,89	0,00 4,35	-3,83 -1,25	**-0,47**	0,00	-2,89
S1	Element: 154 Node: 6	1,500 5,100 0,190	ULS 4/3	-1,29 2,40	-0,60 3,09	-3,68 -3,68	**16,08**	9,25	-8,34
S1	Element: 199 Node: 32	10,350 1,310 0,190	ULS 4/3	0,00 4,54	0,00 7,65	-6,91 -1,71	0,00	**-1,77**	-3,11
S1	Element: 262 Node: 9	4,450 5,100 0,190	ULS 1/1	0,00 8,51	-4,46 **0,00**	-7,46 -5,50	10,44	**23,97**	-13,95
S1	Element: 262 Node: 9	4,450 5,100 0,190	ULS 4/3	0,00 7,93	-3,02 1,43	-6,68 -5,70	14,85	21,36	**-17,58**
S1	Element: 13 Node: 199	5,925 4,225 0,190	ULS 2/2	-0,83 **0,00**	-3,59 0,00	**0,00** -3,59	0,60	0,72	**0,00**

Name	Combination key
ULS 1/1	1.35*LC1 + 1.30*LC2 + 1.35*LC4 + 0.91*LC5 + 1.30*LC6
ULS 2/2	1.35*LC1 + 0.78*LC2 + 1.35*LC4 + 1.30*LC5 + 1.30*LC6
ULS 4/3	1.35*LC1 + 1.35*LC4 + 1.30*LC3 + 0.91*LC5 + 1.30*LC6

1.2. Plokštės vidinės įrąžos - All SLS

Name	List
All SLS	SLS 1 - Linear - serviceability
	SLS 3 - Linear - serviceability
	SLS 4 - Linear - serviceability
	SLS 2 - Linear - serviceability

1.2.

1.2.1. Įrąžų lentelė

Linear calculation
Class: All SLS
Extreme: Member
Selection: All
Location: In nodes avg. on macro. System: LCS mesh element
Elementary design magnitudes

Name	Mesh	Position [m]	Case	m_{xD+} [kNm/m] m_{xD-} [kNm/m]	m_{yD+} [kNm/m] m_{yD-} [kNm/m]	m_{cD+} [kNm/m] m_{cD-} [kNm/m]	n_{xD} [kN/m]	n_{yD} [kN/m]	n_{cD} [kN/m]
S1	Element: 184 Node: 901	10,102 5,150	SLS 3/1	**-5,02** 0,00	-2,21 1,03	-3,94 -4,32	4,57	0,43	-1,92

PDF-XChange Editor Click to BUY NOW! www.pdf-xchange.com

ame	Mesh	Position [m]	Case	m_{xD+} [kNm/m] m_{xD-} [kNm/m]	m_{yD+} [kNm/m] m_{yD-} [kNm/m]	m_{cD+} [kNm/m] m_{cD-} [kNm/m]	n_{xD} [kN/m]	n_{yD} [kN/m]	n_{cD} [kN/m]
		0,190							
S1	Element: 185 Node: 912	10,400 4,845 0,190	SLS 3/1	-1,37 0,90	**-5,23** 0,00	-3,16 -4,33	0,00	2,80	-1,04
S1	Element: 279 Node: 16	5,925 3,190 0,190	SLS 2/2	**0,00** 8,96	**0,00** **9,13**	-7,60 -4,65	0,39	0,68	-0,23
S1	Element: 165 Node: 9	4,450 5,100 0,190	SLS 4/3	0,00 **11,96**	-0,02 4,07	**-9,96** -6,09	0,17	2,83	-6,50
S1	Element: 165 Node: 9	4,450 5,100 0,190	SLS 3/1	0,00 10,50	0,00 4,97	-8,72 **-6,72**	4,58	3,99	-7,92
S1	Element: 223 Node: 1259	5,925 -0,650 0,190	SLS 3/1	0,00 1,37	0,00 0,39	-1,37 **0,00**	0,00	0,72	-0,06
S1	Element: 261 Node: 8	2,975 -0,600 0,190	SLS 3/1	0,00 2,93	0,00 3,32	-2,92 -0,97	**-0,36**	0,00	-2,24
S1	Element: 154 Node: 6	1,500 5,100 0,190	SLS 4/3	-0,98 1,79	-0,46 2,32	-2,78 -2,78	**12,13**	6,94	-6,28
S1	Element: 199 Node: 32	10,350 1,310 0,190	SLS 4/3	0,00 3,42	0,00 5,74	-5,18 -1,29	0,00	**-1,35**	-2,36
S1	Element: 262 Node: 9	4,450 5,100 0,190	SLS 3/1	0,00 6,37	-3,42 **0,00**	-5,61 -4,18	7,88	**18,11**	-10,53
S1	Element: 262 Node: 9	4,450 5,100 0,190	SLS 4/3	0,00 5,94	-2,32 1,07	-5,02 -4,32	11,27	16,10	**-13,32**
S1	Element: 13 Node: 199	5,925 4,225 0,190	SLS 2/2	-0,62 **0,00**	-2,69 0,00	**0,00** -2,69	0,45	0,55	**0,00**

Name	Combination key
SLS 3/1	LC1 + LC2 + LC4 + 0.70*LC5 + LC6
SLS 2/2	LC1 + 0.60*LC2 + LC4 + LC5 + LC6
SLS 4/3	LC1 + LC4 + LC3 + 0.70*LC5 + LC6

2. 2D internal forces; m_x

PDF-XChange Editor
Click to BUY NOW!
www.pdf-xchange.com

Values: m_x
Linear calculation
Class: All ULS
Extreme: Global
Selection: All
Location: In nodes avg. on macro.
System: LCS mesh element

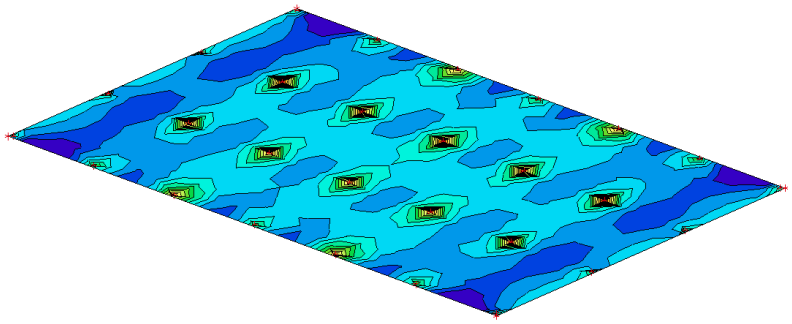

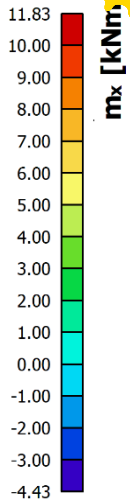

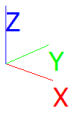

3. 2D internal forces; m_y

Values: m_y
Linear calculation
Class: All ULS
Extreme: Global
Selection: All
Location: In nodes avg. on macro.
System: LCS mesh element

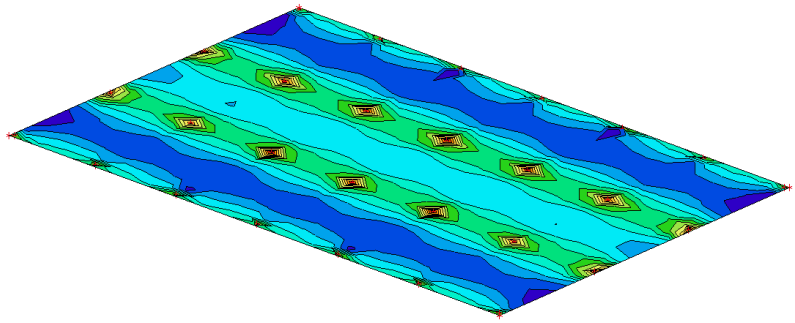

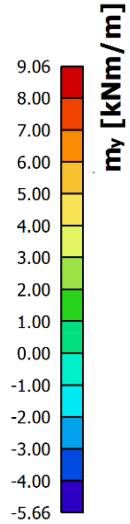

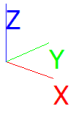

PDF-XChange Editor
Click to BUY NOW!
www.pdf-xchange.com

4. 2D internal forces; m_xy

Values: m_{xy}
Linear calculation
Class: All ULS
Extreme: Global
Selection: All
Location: In nodes avg. on macro.
System: LCS mesh element

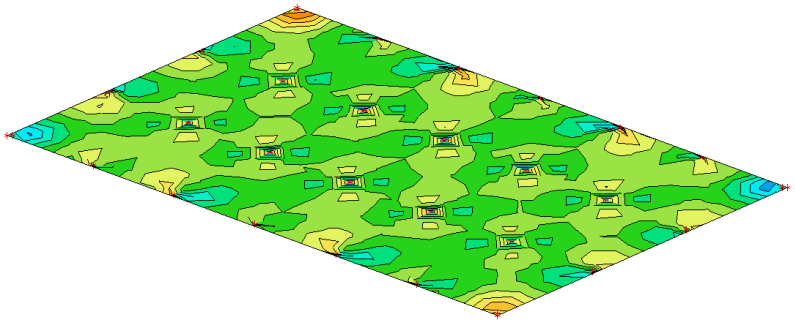

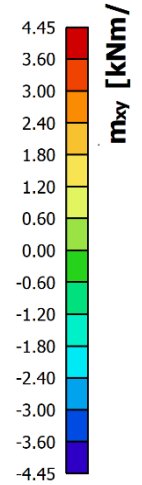

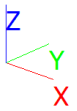

5. 2D internal forces; v_x

Values: v_x
Linear calculation
Class: All ULS
Extreme: Global
Selection: All
Location: In nodes avg. on macro.
System: LCS mesh element

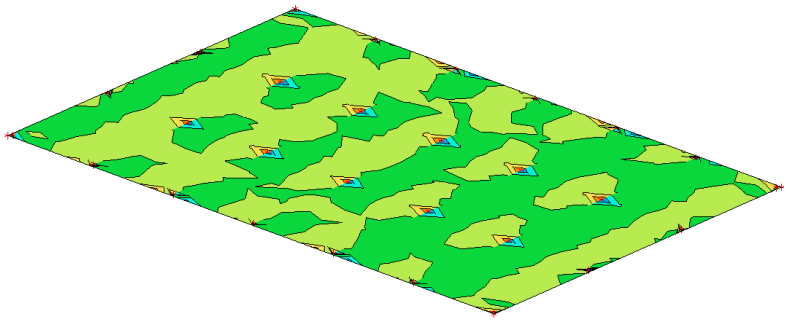

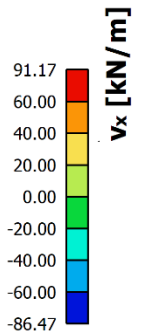

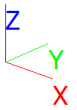

PDF-XChange Editor Click to BUY NOW! www.pdf-xchange.com

6. 2D internal forces; v_y

Values: v_y
Linear calculation
Class: All ULS
Extreme: Global
Selection: All
Location: In nodes avg. on macro.
System: LCS mesh element

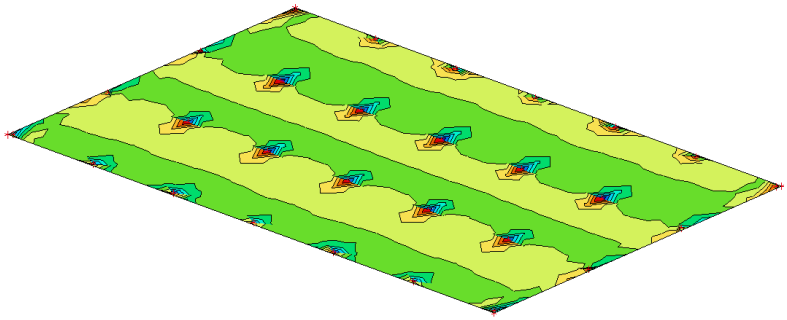

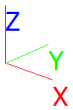

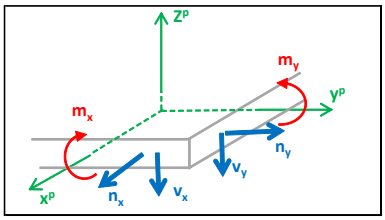

7. Reinforcement 2D design

Values: $A_{s,req,1+}$
Linear calculation
Class: All ULS
Extreme: Global
Selection: All
Location: In nodes avg. on macro. System: LCS mesh element
Required reinforcement

Name	Mesh	Position [m]	Case	h [m]	$A_{s,req,1+}$ [mm²/m] $N_{ø,req,1+}$	$A_{s,req,2+}$ [mm²/m] $N_{ø,req,2+}$	$A_{s,req,1-}$ [mm²/m] $N_{ø,req,1-}$	$A_{s,req,2-}$ [mm²/m] $N_{ø,req,2-}$	$A_{sw,req}$ [m²/m²] $N_{øw,req}$	$G_{I,req}$ [kg/m³] $G_{w,req}$ [kg/m³] Status
S1	Element: 6 Node: 1610	9,113 4,981 0,190	All ULS	0,25	**315** **ø12,0/359**	**297** **ø12,0/380**	**262** **ø12,0/431**	**244** **ø12,0/463**	0,00 -	**35,11** 0,00 **OK**
S1	Element: 175 Node: 14	7,400 5,100 0,190	All ULS	0,25	0 -	0 -	262 ø12,0/431	244 ø12,0/463	**0,00** **22.7ø8**	15,89 **5,17** OK

Reinforcement weight per unit volume of concrete

PDF-XChange Editor Click to BUY NOW! www.pdf-xchange.com

PDF-XChange Editor Click to BUY NOW! www.pdf-xchange.com

ember	$G_{l,req}$ [kg/m³]	$G_{w,req}$ [kg/m³]	G_{req} [kg/m³]
Plates	20,62	0,01	20,64
Total	20,62	0,01	20,64

8. Punching design

Values: **UC**
Linear calculation
Class: All ULS
Extreme: Global
Selection: All
Summary

Name	Case	Punching case	Punching shape	$UC_{vRd,max}$ [-]	$UC_{vRd,c}$ [-]	Shear reinforcement perimeters	$UC_{vRd,cs}$ [-]	$UC_{Asw,det}$ [-]	UC [-] Check
N294	ULS 3/1	Internal column	Rectangle (100;100)	**0,14**	0,14	not required	-	-	0,14 OK
N272	ULS 2/2	Edge column	Rectangle (100;100)	0,14	**0,17**	not required	-	-	0,17 OK

Name	Combination key
ULS 3/1	1.35*LC1 + 1.35*LC4 + 0.78*LC3 + 1.30*LC5 + 1.30*LC6
ULS 2/2	1.35*LC1 + 0.78*LC2 + 1.35*LC4 + 1.30*LC5 + 1.30*LC6

Išvados:

1. Atraminė plokštė priimama 250mm storio su 70 mm apsauginiu sluoksniu ties padu ir 40 mm apsauginiu sluoksniu ties viršutine armatūra.

2. Armavimas ties viršutine ir apatine dalimi tinklais Ø12 kas 200 mm, $A_s = 565$ mm²/m

5.3 VALDYMO PULTO PAMATAI

Spread footing verification

Input data

Project : 269
Part : PVP pamatas
Date : 2026-05-13

Settings

(input for current task)

Materials and standards

Concrete structures : EN 1992-1-1 (EC2)
Coefficients EN 1992-1-1 : standard

Settlement

Analysis method : Analysis using oedometric modulus
Restriction of influence zone : by percentage of Sigma,Or
Coeff. of restriction of influence zone : 10,0 [%]

Spread Footing

Verification methodology : according to EN 1997
Analysis for drained conditions : EC 7-1 (EN 1997-1:2003)
Analysis of uplift : Standard
Allowable eccentricity : 0,333

PDF-XChange Editor Click to BUY NOW! www.pdf-xchange.com

sign approach : 3 - reduction of actions (GEO, STR) and soil parameters

Partial factors on actions (A)					
Permanent design situation					
		State STR		State GEO	
		Unfavourable	Favourable	Unfavourable	Favourable
Permanent actions :	γ_G =	1,35 [–]	1,00 [–]	1,00 [–]	1,00 [–]

Partial factors for soil parameters (M)		
Permanent design situation		
Partial factor on internal friction :	γ_ϕ =	1,00 [–]
Partial factor on effective cohesion :	γ_c =	1,00 [–]
Partial factor on undrained shear strength :	γ_{cu} =	1,00 [–]
Partial factor on unconfined strength :	γ_v =	1,40 [–]

Soil parameters

Užpilamas smėlis

Basic data
Unit weight : γ = 18,00 [kN/m^3]
Internal friction angle : φ_{ef} = 35,00 [°]
Cohesion : c_{ef} = 2,00 [kPa]

Settlement - Oedometric modulus
Poisson's ratio : v = 0,35 [-]
Modulus type : input E_{def}
Deformation modulus : E_{def} = 20,00 [MPa]

Uplift pressure
Uplift calculation : standard
Unit weight of saturated soil : γ_{sat} = 18,00 [kN/m^3]

View
Soil pattern :

Sutankintas pasluoksnis

Basic data
Unit weight : γ = 20,00 [kN/m^3]
Internal friction angle : φ_{ef} = 35,00 [°]
Cohesion : c_{ef} = 1,00 [kPa]

Settlement - Oedometric modulus
Poisson's ratio : v = 0,35 [-]
Modulus type : input E_{def}
Deformation modulus : E_{def} = 35,00 [MPa]

Uplift pressure
Uplift calculation : standard
Unit weight of saturated soil : γ_{sat} = 20,00 [kN/m^3]

View
Soil pattern :

IGS. 3 stiprus mažo plastiškumo dulkis

Basic data
Unit weight : γ = 20,70 [kN/m^3]
Internal friction angle : φ_{ef} = 31,00 [°]
Cohesion : c_{ef} = 53,00 [kPa]

Settlement - Oedometric modulus
Poisson's ratio : v = 0,20 [-]
Modulus type : input E_{def}

PDF-XChange Editor Click to BUY NOW! www.pdf-xchange.com

formation modulus : E_{def} = 24,00 [MPa]

Uplift pressure
Uplift calculation : standard
Unit weight of saturated soil : γ_{sat} = 21,10 [kN/m^3]

View
Soil pattern :

IGS. 4 stiprus smėlingas mažo plastiškumo dulkis
Basic data
Unit weight : γ = 19,60 [kN/m^3]
Internal friction angle : φ_{ef} = 31,00 [°]
Cohesion : c_{ef} = 115,00 [kPa]

Settlement - Oedometric modulus
Poisson's ratio : v = 0,20 [-]
Modulus type : input E_{def}
Deformation modulus : E_{def} = 55,00 [MPa]

Uplift pressure
Uplift calculation : standard
Unit weight of saturated soil : γ_{sat} = 21,10 [kN/m^3]

View
Soil pattern :

IGS. 5 stiprus smėlingas mažo plastiškumo dulkis
Basic data
Unit weight : γ = 19,70 [kN/m^3]
Internal friction angle : φ_{ef} = 31,00 [°]
Cohesion : c_{ef} = 83,60 [kPa]

Settlement - Oedometric modulus
Poisson's ratio : v = 0,20 [-]
Modulus type : input E_{def}
Deformation modulus : E_{def} = 62,00 [MPa]

Uplift pressure
Uplift calculation : standard
Unit weight of saturated soil : γ_{sat} = 21,10 [kN/m^3]

View
Soil pattern :

IGS. 6 stiprus smėlingas mažo plastiškumo molis
Basic data
Unit weight : γ = 21,58 [kN/m^3]
Internal friction angle : φ_{ef} = 31,00 [°]
Cohesion : c_{ef} = 54,90 [kPa]

Settlement - Oedometric modulus
Poisson's ratio : v = 0,20 [-]
Modulus type : input E_{def}
Deformation modulus : E_{def} = 43,00 [MPa]

Uplift pressure
Uplift calculation : standard
Unit weight of saturated soil : γ_{sat} = 27,00 [kN/m^3]

View
Soil pattern :

Dirvožemis
Basic data

PDF-XChange Editor Click to BUY NOW! www.pdf-xchange.com

PDF-XChange Editor Click to BUY NOW! www.pdf-xchange.com

it weight : $\gamma = 10,00$ [kN/m^3]
nternal friction angle : $\varphi_{ef} = 20,00$ [°]
Cohesion : $c_{ef} = 0,00$ [kPa]

Settlement - Oedometric modulus
Poisson's ratio : $v = 0,10$ [-]
Modulus type : input E_{def}
Deformation modulus : $E_{def} = 5,00$ [MPa]

Uplift pressure
Uplift calculation : standard
Unit weight of saturated soil : $\gamma_{sat} = 10,00$ [kN/m^3]

View
Soil pattern : 

IGS. 1 stiprus mažo plastiškumo dulkis
Basic data
Unit weight : $\gamma = 18,75$ [kN/m^3]
Internal friction angle : $\varphi_{ef} = 31,00$ [°]
Cohesion : $c_{ef} = 39,20$ [kPa]

Settlement - Oedometric modulus
Poisson's ratio : $v = 0,20$ [-]
Modulus type : input E_{def}
Deformation modulus : $E_{def} = 11,00$ [MPa]

Uplift pressure
Uplift calculation : standard
Unit weight of saturated soil : $\gamma_{sat} = 21,10$ [kN/m^3]

View
Soil pattern :

Skalda
Basic data
Unit weight : $\gamma = 17,00$ [kN/m^3]
Internal friction angle : $\varphi_{ef} = 35,00$ [°]
Cohesion : $c_{ef} = 1,00$ [kPa]

Settlement - Oedometric modulus
Poisson's ratio : $v = 0,35$ [-]
Modulus type : input E_{def}
Deformation modulus : $E_{def} = 60,00$ [MPa]

Uplift pressure
Uplift calculation : standard
Unit weight of saturated soil : $\gamma_{sat} = 17,00$ [kN/m^3]

View
Soil pattern : 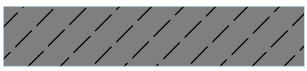

smėlis
Basic data
Unit weight : $\gamma = 17,00$ [kN/m^3]
Internal friction angle : $\varphi_{ef} = 35,00$ [°]
Cohesion : $c_{ef} = 2,00$ [kPa]

Settlement - Oedometric modulus
Poisson's ratio : $v = 0,35$ [-]
Modulus type : input E_{def}
Deformation modulus : $E_{def} = 60,00$ [MPa]

Uplift pressure
Uplift calculation : standard

PDF-XChange Editor Click to BUY NOW! www.pdf-xchange.com

..it weight of saturated soil : γ_{sat} = 17,00 [kN/m^3]

View

Soil pattern :

Foundation

Foundation type: centric spread footing

Depth from original ground surface	h_z	= 0,15	m
Depth of footing bottom	d	= 0,15	m
Foundation thickness	t	= 0,25	m
Incl. of finished grade	s_1	= 0,00	°
Incl. of footing bottom	s_2	= 0,00	°

Overburden

Type: input shape and soil of the fill
Assigned soil : Skalda
Type : from the bottom edge
l_1 = 1,20 m
l_2 = 0,50 m

Name : Situacijos planas	Stage - analysis : 1 - 0

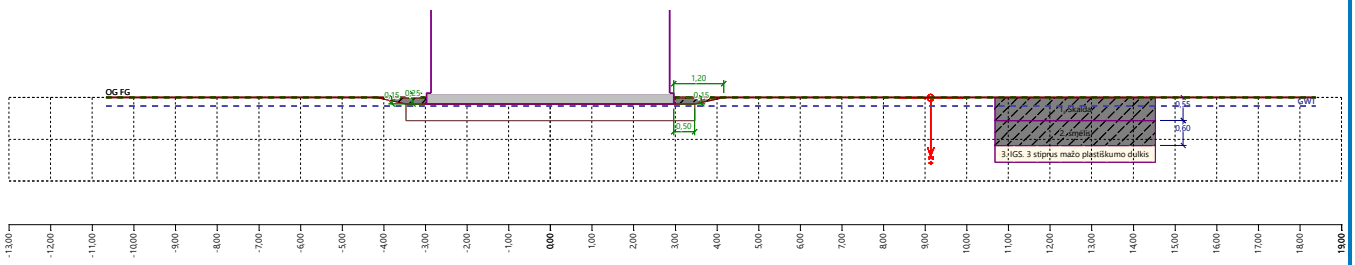

Geometry of structure

Foundation type: centric spread footing

Spread footing length	x	= 5,93	m
Spread footing width	y	= 8,90	m
Column shape		rectangle	
Column width in the direction of x	c_x	= 5,73	m
Column width in the direction of y	c_y	= 8,70	m

Spread footing volume	= 13,19	m^3
Volume of excavation	= 12,15	m^3
Volume of fill	= 4,24	m^3

PDF-XChange Editor Click to BUY NOW! www.pdf-xchange.com

ume : Geometrija	Stage - analysis : 1 - 0

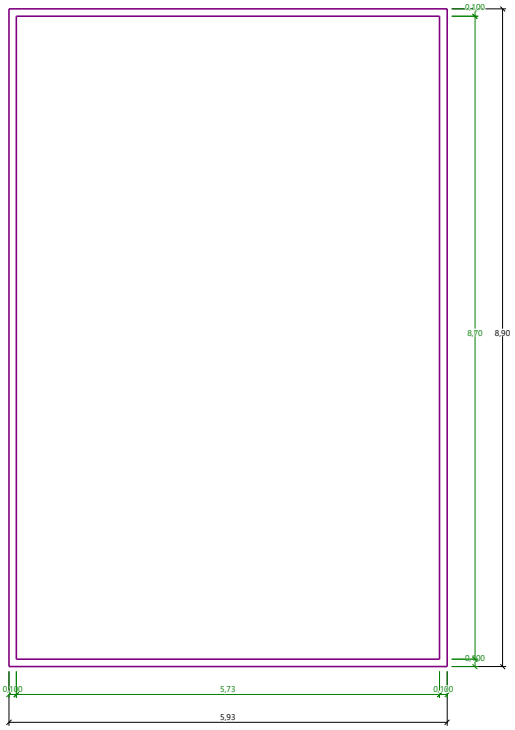

Sand-gravel bed

Soil used for the SG pad - Skalda
SG pad overhangs foundation d_{sp} = 0,50 m
Sand-gravel pad depth h_{sp} = 0,40 m

Material of structure

Unit weight γ = 23,00 kN/m^3
Analysis of concrete structures carried out according to the standard EN 1992-1-1 (EC2).

Concrete: C 30/37
Cylinder compressive strength f_{ck} = 30,00 MPa
Tensile strength f_{ctm} = 2,90 MPa
Elasticity modulus E_{cm} = 33000,00 MPa

Longitudinal reinforcement: B500B
Yield strength f_{yk} = 500,00 MPa

Transverse reinforcement: B500B
Yield strength f_{yk} = 500,00 MPa

Geological profile and assigned soils

No.	Thickness of layer t [m]	Depth z [m]	Assigned soil	Pattern
1	0,55	0,00 .. 0,55	Skalda	
2	0,60	0,55 .. 1,15	smėlis	
3	1,85	1,15 .. 3,00	IGS. 3 stiprus mažo plastiškumo dulkis	
4	0,40	3,00 .. 3,40	IGS. 3 stiprus mažo plastiškumo dulkis	

PDF-XChange Editor Click to BUY NOW! www.pdf-xchange.com

No.	Thickness of layer t [m]	Depth z [m]	Assigned soil	Pa[illegible]
5	1,70	3,40 .. 5,10	IGS. 6 stiprus smėlingas mažo plastiškumo molis	
6	0,50	5,10 .. 5,60	IGS. 5 stiprus smėlingas mažo plastiškumo dulkis	
7	4,40	5,60 .. 10,00	IGS. 6 stiprus smėlingas mažo plastiškumo molis	
8	-	10,00 .. ∞	IGS. 6 stiprus smėlingas mažo plastiškumo molis	

Load

No.	Load new	Load change	Name	Type	N [kN]	M_x [kNm]	M_y [kNm]	H_x [kN]	H_y [kN]
1	Yes		Load No. 1	Design	604,47	15,23	8,97	8,08	-2,31
2	Yes		Load No. 2	Design	573,00	33,25	0,00	0,00	-19,21
3	Yes		Load No. 1 - service	Service	464,98	11,72	6,90	6,22	-1,78
4	Yes		Load No. 2 - service	Service	440,77	25,58	0,00	0,00	-14,78

Footing bottom

Angle of friction base-soil ψ = 25,00 °
Cohesion base-soil a = 8,00 kPa

Ground water table

The ground water table is at a depth of 0,20 m from the original terrain.

Global settings

Type of analysis : analysis for drained conditions

Settings of the stage of construction

Design situation : permanent

Verification No. 1

Load case verification

Name	Self w. in favor	e_x [m]	e_y [m]	σ [kPa]	R_d [kPa]	Utilization [%]	Is satisfactory
Load No. 1	Yes	-0,01	-0,02	17,31	3192,73	0,54	Yes
Load No. 1	No	-0,01	-0,01	19,32	3193,08	0,61	Yes
Load No. 2	Yes	0,00	-0,03	16,73	3187,42	0,52	Yes
Load No. 2	No	0,00	-0,03	18,74	3187,46	0,59	Yes

Analysis carried out with automatic selection of the most unfavourable load cases.
Computed weight of spread footing G = 409,68 kN
Computed weight of overburden Z = 0,00 kN

Vertical bearing capacity check

Shape of contact stress : rectangle
Most unfavorable load case No. 1. (Load No. 1)

Parameters of slip surface below foundation:
Depth of slip surface z_{sp} = 9,85 m
Length of slip surface l_{sp} = 30,44 m

Design bearing capacity of found. soil R_d = 3193,08 kPa
Extreme contact stress σ = 19,32 kPa

Bearing capacity in the vertical direction is SATISFACTORY

PDF-XChange Editor Click to BUY NOW! www.pdf-xchange.com

Verification of load eccentricity

Max. eccentricity in direction of base length e_x = 0,001<0,333
Max. eccentricity in direction of base width e_y = 0,004<0,333
Max. overall eccentricity e_t = 0,004<0,333

Eccentricity of load is SATISFACTORY

Horizontal bearing capacity check

Most unfavorable load case No. 2. (Load No. 2)
Earth resistance: at rest
Design magnitude of earth resistance S_{pd} = 0,48 kN

Horizontal bearing capacity R_{dh} = 828,32 kN
Extreme horizontal force H = 19,21 kN

Bearing capacity in the horizontal direction is SATISFACTORY

Bearing capacity of foundation is SATISFACTORY

Verification No. 1

Settlement and rotation of foundation - input data

Analysis carried out with automatic selection of the most unfavourable load cases.
Analysis carried out with accounting for coefficient κ_1 (influence of foundation depth).
Stress at the footing bottom considered from the finished grade.
Computed weight of spread footing G = 303,47 kN
Computed weight of overburden Z = 0,00 kN

Settlement of mid point of edge x - 1 = 0,6 mm
Settlement of mid point of edge x - 2 = 0,5 mm
Settlement of mid point of edge y - 1 = 0,6 mm
Settlement of mid point of edge y - 2 = 0,6 mm
Settlement of foundation center point = 1,3 mm
Settlement of characteristic point = 0,8 mm

(1-max.compressed edge; 2-min.compressed edge)

Settlement and rotation of foundation - results

Foundation stiffness:
Computed weighted average modulus of deformation E_{def} = 37,91 MPa
Foundation in the longitudinal direction is deformable (k=0,07)
Foundation in the direction of width is deformable (k=0,02)

Verification of load eccentricity

Max. eccentricity in direction of base length e_x = 0,001<0,333
Max. eccentricity in direction of base width e_y = 0,003<0,333
Max. overall eccentricity e_t = 0,003<0,333

Eccentricity of load is SATISFACTORY

Overall settlement and rotation of foundation:
Foundation settlement = 1,3 mm
Depth of influence zone = 4,88 m

Rotation in direction of x = 0,001 (tan*1000); (6,6E-05 °)
Rotation in direction of y = 0,003 (tan*1000); (1,5E-04 °)

Išvados:

Iš pateiktos ataskaitos matome, kad suprojektuotų pamatų laikomoji galia yra pakankama.

PDF-XChange Editor Click to BUY NOW! www.pdf-xchange.com

rognozuojami pamatų sėdimai – 1,3 mm. (leistinas neribojamas). Prognozuojami pamatų sė[illegible] ir posvyriai neturės įtakos rėmo bendrajam pastovumui.

6. ŽAIBOLAIDŽIO PAMATAI

6.1 ŽAIBOLAIDŽIO APKROVOS

Pagal EC LST EN 1991-1-4:2005

Vejo rajonas	1	
Vejo tankis q	1,25	kg/m3
Kaldnuotumo koef c 0,z	1	
k I	1	
c dir	1	
c season	1	
v b,0	24	
Vietovės koeficientai		
z oII	0,05	
z0	0,3	
zmin	5	
z	19	
Žaibolaidžio duomenys		
Bokšto plotis apačioje	0,36	b a
Bokšto plotis viršuje	0,05	b vir
Bokšto ilgis	19	l
Šviestuvų plotis	0,2	b s
Šviestuvų ilgis	0,2	l s
Šviestuvų skaičius	3	n
Boksto plotis vid.	0,205	b vid
Bokšto ir šviestuvų plotas:		
Aref	3,895	m2
Aa	0,12	m2
Oro kinematinis klampis v	0,000015	
Ekvivalentinis šiurkštumas, cinkuotiems paviršiams k	0,0002	m
koef yd	1,3	

Vėjo greitis	v b	24	
Viršūninis greičio slėgis koef	q b	0	
Vietovės koeficientas, priklausantis nuo šiurkščiojo ruožo ilgio	k r	0,22	
Vietovės šiurkštumas	c r(z)	0,89	
Vidutinis vėjo greitis	v m(z)	21,44	
Vėjo turbulencija	I v(z)	0,24	
Viršūninis greičio slėgis	q p(z)	0,77	
Viršūninis vėjo greitis aukštyje z e	v (ze)	35,15	
Reinoldso skaičius	R e	480446,97	
Santykis	k/b	0,00	
Konstrukcinių elementų be laisvojo galo tėkmės jėgos koeficientas	c f,01 c f,02	0,79 0,31	
Efektyvusis liaunis	λ	65,22	
Galinio efekto koeficientas priimamas, kai fi=1	ψλ	0,96	
Vėjo sukeltos jėgos atstojamosios ties bokštinio bloko pamatu charakteristinė reikšmė:	F w,k q k M ek	2,36 0,12 22,43	kN kN/m kNm
Vėjo sukeltos jėgos atstojamosios ties bokštinio bloko pamatu skaičiuojamoji reikšmė:	F w,d q d M ed	3,07 0,16 29,15	kN kN/m kNm

PDF-XChange Editor Click to BUY NOW! www.pdf-xchange.com

PDF-XChange Editor Click to BUY NOW! www.pdf-xchange.com

6.2 ŽAIBOLAIDŽIO PAMATAS

Spread footing verification

Input data

Project : 269
Part : Žaibolaidžio pamatas
Date : 2026-05-13

Settings

(input for current task)

Materials and standards

Concrete structures : EN 1992-1-1 (EC2)
Coefficients EN 1992-1-1 : standard

Settlement

Analysis method : Analysis using oedometric modulus
Restriction of influence zone : by percentage of Sigma,Or
Coeff. of restriction of influence zone : 10,0 [%]

Spread Footing

Verification methodology : according to EN 1997
Analysis for drained conditions : EC 7-1 (EN 1997-1:2003)
Analysis of uplift : Standard
Allowable eccentricity : 0,333
Design approach : 3 - reduction of actions (GEO, STR) and soil parameters

Partial factors on actions (A)							
Permanent design situation							
		State STR				State GEO	
		Unfavourable		Favourable		Unfavourable	Favourable
Permanent actions :	γ_G =	1,35	[–]	1,00	[–]	1,00 [–]	1,00 [–]

Partial factors for soil parameters (M)			
Permanent design situation			
Partial factor on internal friction :	γ_ϕ =	1,00	[–]
Partial factor on effective cohesion :	γ_c =	1,00	[–]
Partial factor on undrained shear strength :	γ_{cu} =	1,00	[–]
Partial factor on unconfined strength :	γ_v =	1,40	[–]

Soil parameters

Užpilamas smėlis

Basic data
Unit weight : γ = 18,00 [kN/m^3]
Internal friction angle : φ_{ef} = 35,00 [°]
Cohesion : c_{ef} = 2,00 [kPa]

Settlement - Oedometric modulus
Poisson's ratio : v = 0,35 [-]
Modulus type : input E_{def}
Deformation modulus : E_{def} = 20,00 [MPa]

Uplift pressure
Uplift calculation : standard
Unit weight of saturated soil : γ_{sat} = 18,00 [kN/m^3]

View

PDF-XChange Editor Click to BUY NOW! www.pdf-xchange.com

Soil pattern : 

Sutankintas pasluoksnis

Basic data

Unit weight : $\gamma = 20,00$ [kN/m^3]
Internal friction angle : $\varphi_{ef} = 35,00$ [°]
Cohesion : $c_{ef} = 1,00$ [kPa]

Settlement - Oedometric modulus

Poisson's ratio : $v = 0,35$ [-]
Modulus type : input E_{def}
Deformation modulus : $E_{def} = 35,00$ [MPa]

Uplift pressure

Uplift calculation : standard
Unit weight of saturated soil : $\gamma_{sat} = 20,00$ [kN/m^3]

View

Soil pattern : 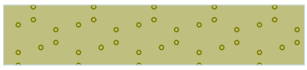

IGS. 3 stiprus mažo plastiškumo dulkis

Basic data

Unit weight : $\gamma = 20,70$ [kN/m^3]
Internal friction angle : $\varphi_{ef} = 31,00$ [°]
Cohesion : $c_{ef} = 53,00$ [kPa]

Settlement - Oedometric modulus

Poisson's ratio : $v = 0,20$ [-]
Modulus type : input E_{def}
Deformation modulus : $E_{def} = 24,00$ [MPa]

Uplift pressure

Uplift calculation : standard
Unit weight of saturated soil : $\gamma_{sat} = 21,10$ [kN/m^3]

View

Soil pattern :

IGS. 4 stiprus smėlingas mažo plastiškumo dulkis

Basic data

Unit weight : $\gamma = 19,60$ [kN/m^3]
Internal friction angle : $\varphi_{ef} = 31,00$ [°]
Cohesion : $c_{ef} = 115,00$ [kPa]

Settlement - Oedometric modulus

Poisson's ratio : $v = 0,20$ [-]
Modulus type : input E_{def}
Deformation modulus : $E_{def} = 55,00$ [MPa]

Uplift pressure

Uplift calculation : standard
Unit weight of saturated soil : $\gamma_{sat} = 21,10$ [kN/m^3]

View

Soil pattern :

IGS. 5 stiprus smėlingas mažo plastiškumo dulkis

Basic data

Unit weight : $\gamma = 19,70$ [kN/m^3]
Internal friction angle : $\varphi_{ef} = 31,00$ [°]
Cohesion : $c_{ef} = 83,60$ [kPa]

Settlement - Oedometric modulus

Poisson's ratio : $v = 0,20$ [-]

PDF-XChange Editor Click to BUY NOW! www.pdf-xchange.com

dulus type : input E_{def}
Deformation modulus : E_{def} = 62,00 [MPa]

Uplift pressure
Uplift calculation : standard
Unit weight of saturated soil : γ_{sat} = 21,10 [kN/m3]

View
Soil pattern :

IGS. 6 stiprus smėlingas mažo plastiškumo molis
Basic data
Unit weight : γ = 21,58 [kN/m3]
Internal friction angle : φ_{ef} = 31,00 [°]
Cohesion : c_{ef} = 54,90 [kPa]

Settlement - Oedometric modulus
Poisson's ratio : v = 0,20 [-]
Modulus type : input E_{def}
Deformation modulus : E_{def} = 43,00 [MPa]

Uplift pressure
Uplift calculation : standard
Unit weight of saturated soil : γ_{sat} = 27,00 [kN/m3]

View
Soil pattern : 

Dirvožemis
Basic data
Unit weight : γ = 10,00 [kN/m3]
Internal friction angle : φ_{ef} = 20,00 [°]
Cohesion : c_{ef} = 0,00 [kPa]

Settlement - Oedometric modulus
Poisson's ratio : v = 0,10 [-]
Modulus type : input E_{def}
Deformation modulus : E_{def} = 5,00 [MPa]

Uplift pressure
Uplift calculation : standard
Unit weight of saturated soil : γ_{sat} = 10,00 [kN/m3]

View
Soil pattern : 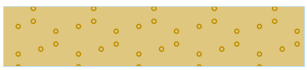

IGS. 1 stiprus mažo plastiškumo dulkis
Basic data
Unit weight : γ = 18,75 [kN/m3]
Internal friction angle : φ_{ef} = 31,00 [°]
Cohesion : c_{ef} = 39,20 [kPa]

Settlement - Oedometric modulus
Poisson's ratio : v = 0,20 [-]
Modulus type : input E_{def}
Deformation modulus : E_{def} = 11,00 [MPa]

Uplift pressure
Uplift calculation : standard
Unit weight of saturated soil : γ_{sat} = 21,10 [kN/m3]

View
Soil pattern :

Smėlis

PDF-XChange Editor Click to BUY NOW! www.pdf-xchange.com

PDF-XChange Editor Click to BUY NOW! www.pdf-xchange.com

Basic data
Unit weight : $\gamma = 17,00$ [kN/m^3]
Internal friction angle : $\varphi_{ef} = 35,00$ [°]
Cohesion : $c_{ef} = 2,00$ [kPa]

Settlement - Oedometric modulus
Poisson's ratio : $\nu = 0,35$ [-]
Modulus type : input E_{def}
Deformation modulus : $E_{def} = 60,00$ [MPa]

Uplift pressure
Uplift calculation : standard
Unit weight of saturated soil : $\gamma_{sat} = 17,00$ [kN/m^3]

View
Soil pattern : 

Skalda
Basic data
Unit weight : $\gamma = 17,00$ [kN/m^3]
Internal friction angle : $\varphi_{ef} = 35,00$ [°]
Cohesion : $c_{ef} = 1,00$ [kPa]

Settlement - Oedometric modulus
Poisson's ratio : $\nu = 0,35$ [-]
Modulus type : input E_{def}
Deformation modulus : $E_{def} = 60,00$ [MPa]

Uplift pressure
Uplift calculation : standard
Unit weight of saturated soil : $\gamma_{sat} = 17,00$ [kN/m^3]

View
Soil pattern : 

Foundation

Foundation type: circular spread footing
Depth from original ground surface $h_z = 2,70$ m
Depth of footing bottom $d = 2,70$ m
Foundation thickness $t = 2,70$ m
Incl. of finished grade $s_1 = 0,00$ °
Incl. of footing bottom $s_2 = 0,00$ °

Overburden
Type: input shape and soil of the fill
Assigned soil : Smėlis
Type : from the bottom edge
$l_1 = 1,20$ m
$l_2 = 0,50$ m

PDF-XChange Editor
Click to BUY NOW!
www.pdf-xchange.com

ume : Situacijos planas | Stage - analysis : 1 - 0

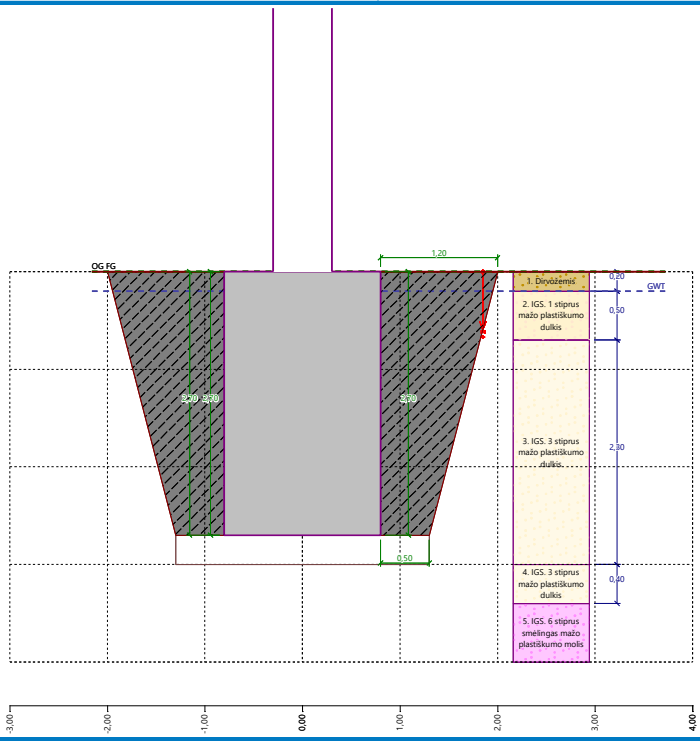

Geometry of structure

Foundation type: circular spread footing

Spread footing diameter	d_p	= 1,60	m
Column shape		rectangle	
Column width in the direction of x	c_x	= 0,60	m
Column width in the direction of y	c_y	= 0,60	m

Spread footing volume	=	5,43	m^3
Volume of excavation	=	23,44	m^3
Volume of fill	=	18,01	m^3

PDF-XChange Editor Click to BUY NOW! www.pdf-xchange.com

ume : Geometrija	Stage - analysis : 1 - 0

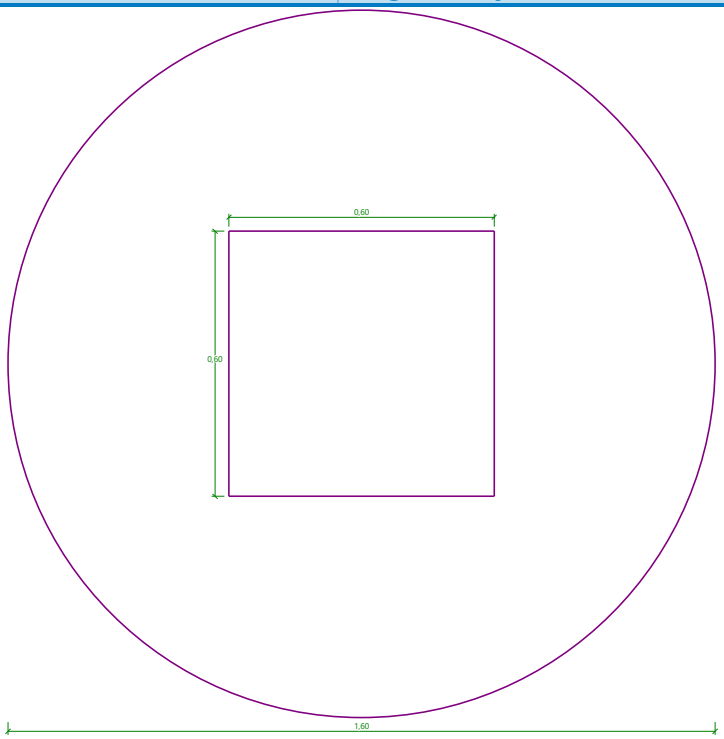

Sand-gravel bed

Soil used for the SG pad - Skalda
SG pad overhangs foundation d_{sp} = 0,50 m
Sand-gravel pad depth h_{sp} = 0,30 m

Material of structure

Unit weight γ = 23,00 kN/m^3
Analysis of concrete structures carried out according to the standard EN 1992-1-1 (EC2).

Concrete: C 30/37
Cylinder compressive strength f_{ck} = 30,00 MPa
Tensile strength f_{ctm} = 2,90 MPa
Elasticity modulus E_{cm} = 33000,00 MPa

Longitudinal reinforcement: B500B
Yield strength f_{yk} = 500,00 MPa

Transverse reinforcement: B500B
Yield strength f_{yk} = 500,00 MPa

Geological profile and assigned soils

No.	Thickness of layer t [m]	Depth z [m]	Assigned soil	Pattern
1	0,20	0,00 .. 0,20	Dirvožemis	
2	0,50	0,20 .. 0,70	IGS. 1 stiprus mažo plastiškumo dulkis	
3	2,30	0,70 .. 3,00	IGS. 3 stiprus mažo plastiškumo dulkis	
4	0,40	3,00 .. 3,40	IGS. 3 stiprus mažo plastiškumo dulkis	

PDF-XChange Editor Click to BUY NOW! www.pdf-xchange.com

No.	Thickness of layer t [m]	Depth z [m]	Assigned soil	Pattern
5	1,70	3,40 .. 5,10	IGS. 6 stiprus smėlingas mažo plastiškumo molis	
6	0,50	5,10 .. 5,60	IGS. 5 stiprus smėlingas mažo plastiškumo dulkis	
7	4,40	5,60 .. 10,00	IGS. 6 stiprus smėlingas mažo plastiškumo molis	
8	-	10,00 .. ∞	IGS. 6 stiprus smėlingas mažo plastiškumo molis	

Load

No.	Load new	Load change	Name	Type	N [kN]	M_x [kNm]	M_y [kNm]	H_x [kN]	H_y [kN]
1	Yes		Load	Design	5,31	0,00	30,00	0,00	3,10
2	Yes		Load - service	Service	4,08	0,00	23,08	0,00	2,38

Footing bottom

Angle of friction base-soil ψ = 25,00 °
Cohesion base-soil a = 8,00 kPa

Ground water table

The ground water table is at a depth of 0,20 m from the original terrain.

Global settings

Type of analysis : analysis for drained conditions

Settings of the stage of construction

Design situation : permanent

Verification No. 1

Load case verification

Name	Self w. in favor	e_x [m]	e_y [m]	σ [kPa]	R_d [kPa]	Utilization [%]	Is satisfactory
Load	Yes	0,28	0,00	91,52	3348,03	2,73	Yes
Load	No	0,21	0,00	104,98	3503,57	3,00	Yes

Analysis carried out for the load case No. 1. (Load)
Computed weight of spread footing G = 143,43 kN
Computed weight of overburden Z = 0,00 kN

Vertical bearing capacity check

Shape of contact stress : rectangle

Parameters of slip surface below foundation:
Depth of slip surface z_{sp} = 2,64 m
Length of slip surface l_{sp} = 8,13 m

Design bearing capacity of found. soil R_d = 3503,57 kPa
Extreme contact stress σ = 104,98 kPa

Bearing capacity in the vertical direction is SATISFACTORY

Verification of load eccentricity

Maximum eccentricity e_t = 0,175<0,333

Eccentricity of load is SATISFACTORY

Horizontal bearing capacity check

PDF-XChange Editor Click to BUY NOW! www.pdf-xchange.com

PDF-XChange Editor Click to BUY NOW! www.pdf-xchange.com

rth resistance: at rest
Design magnitude of earth resistance S_{pd} = 31,01 kN

Horizontal bearing capacity R_{dh} = 92,77 kN
Extreme horizontal force H = 3,10 kN

Bearing capacity in the horizontal direction is SATISFACTORY

Bearing capacity of foundation is SATISFACTORY

Verification No. 1

Settlement and rotation of foundation - input data

Analysis carried out with automatic selection of the most unfavourable load cases.
Analysis carried out with accounting for coefficient κ_1 (influence of foundation depth).
Stress at the footing bottom considered from the finished grade.
Computed weight of spread footing G = 106,24 kN
Computed weight of overburden Z = 0,00 kN

Settlement of mid point of edge x - 1 = 0,2 mm
Settlement of mid point of edge x - 2 = 0,2 mm
Settlement of mid point of edge y - 1 = 0,6 mm
Settlement of mid point of edge y - 2 = 0,0 mm
Settlement of foundation center point = 0,6 mm
Settlement of characteristic point = 0,3 mm

Settlement and rotation of foundation - results

Foundation stiffness:
Computed weighted average modulus of deformation E_{def} = 42,73 MPa
Foundation is rigid (k=3711,57)

Max. compress. foundation edge settlement = 0,6 mm
Min. compress. foundation edge settlement = 0,0 mm

Verification of load eccentricity

Maximum eccentricity e_t = 0,136<0,333

Eccentricity of load is SATISFACTORY

Overall settlement and rotation of foundation:
Foundation settlement = 0,3 mm
Depth of influence zone = 1,22 m

Max. rotation of foundation = 0,390 (tan*1000); (2,2E-02 °)

Išvados:

Iš pateiktos ataskaitos matome, kad suprojektuotų pamatų laikomoji galia yra pakankama. Prognozuojami pamatų sėdimai – 0,3 mm. (leistinas neribojamas). Prognozuojami pamatų sėdimai ir posvyriai neturės įtakos rėmo bendrajam pastovumui.

PDF-XChange Editor
Click to BUY NOW!
www.pdf-xchange.com

7. PORTALO KONSTRUKCIJOS

7.1 PORTALO PLIENINĖS KONSTRUKCIJOS

3D Modelis

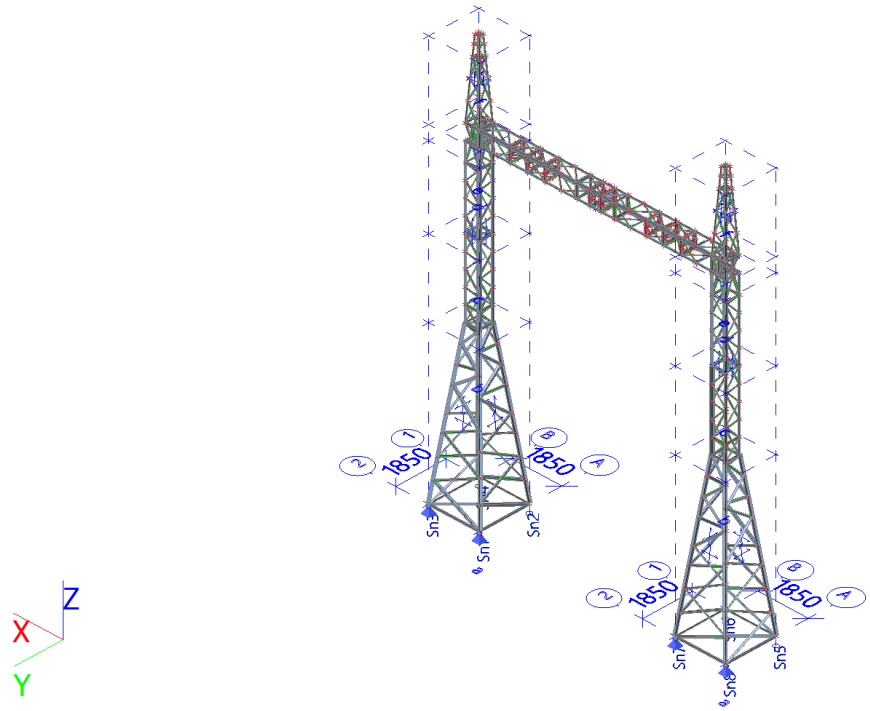

Medžiagos

Steel EC3

Name	ρ [kg/m³]	E_{mod} [MPa]	μ	Lower limit [mm]	Upper limit [mm]	F_y [MPa]	F_u [MPa]
		G_{mod} [MPa]	α [m/mK]				
S 355	7850,0	2,1000e+05	0.3	0	40	355,0	490,0
		8,0769e+04	0,00	40	80	335,0	470,0

Skerspjūviai

CS2		
Type	L100X8	
Formcode	4 - L section	
Shape type	Thin-walled	
Item material	S 355	
Fabrication	rolled	
Flexural buckling y-y, Flexural buckling z-z	b	b
A [m²]	1,5500e-03	
A_y [m²], A_z [m²]	1,2908e-03	1,3112e-03
A_L [m²/m], A_D [m²/m]	3,9000e-01	3,8965e-01
$c_{Y.UCS}$ [mm], $c_{Z.UCS}$ [mm]	27	27
$I_{Y.LCS}$ [m⁴], $I_{Z.LCS}$ [m⁴]	1,4500e-06	1,4500e-06
$I_{YZ.LCS}$ [m⁴]	-8,4924e-07	
α [deg]	45,00	
I_y [m⁴], I_z [m⁴]	2,3000e-06	5,9900e-07
i_y [mm], i_z [mm]	39	20
$W_{el.y}$ [m³], $W_{el.z}$ [m³]	3,2485e-05	1,5470e-05
$W_{pl.y}$ [m³], $W_{pl.z}$ [m³]	5,1212e-05	2,6414e-05
$M_{pl.y.+}$ [Nm], $M_{pl.y.-}$ [Nm]	1,82e+04	1,82e+04
$M_{pl.z.+}$ [Nm], $M_{pl.z.-}$ [Nm]	9,38e+03	9,38e+03
d_y [mm], d_z [mm]	-34	0

PDF-XChange Editor Click to BUY NOW! www.pdf-xchange.com

PDF-XChange Editor Click to BUY NOW! www.pdf-xchange.com

[m⁴], I_w [m⁶]	3,4100e-08	2,8889e-40
β_y [mm], β_z [mm]	0	134
Picture	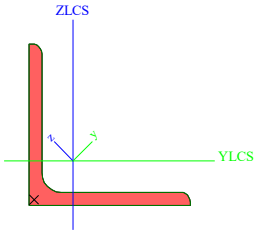	

CS3		
Type	L70X7	
Formcode	4 - L section	
Shape type	Thin-walled	
Item material	S 355	
Fabrication	rolled	
Flexural buckling y-y, Flexural buckling z-z	b	b
A [m²]	9,4000e-04	
A_y [m²], A_z [m²]	7,8961e-04	7,9525e-04
A_L [m²/m], A_D [m²/m]	2,7200e-01	2,7224e-01
$c_{Y.UCS}$ [mm], $c_{Z.UCS}$ [mm]	20	20
$I_{Y.LCS}$ [m⁴], $I_{Z.LCS}$ [m⁴]	4,2400e-07	4,2400e-07
$I_{YZ.LCS}$ [m⁴]	-2,4779e-07	
α [deg]	45,00	
I_y [m⁴], I_z [m⁴]	6,7100e-07	1,7600e-07
i_y [mm], i_z [mm]	27	14
$W_{el.y}$ [m³], $W_{el.z}$ [m³]	1,3548e-05	6,2796e-06
$W_{pl.y}$ [m³], $W_{pl.z}$ [m³]	2,1545e-05	1,1097e-05
$M_{pl.y.+}$ [Nm], $M_{pl.y.-}$ [Nm]	7,65e+03	7,65e+03
$M_{pl.z.+}$ [Nm], $M_{pl.z.-}$ [Nm]	3,94e+03	3,94e+03
d_y [mm], d_z [mm]	-24	0
I_t [m⁴], I_w [m⁶]	1,6000e-08	2,4806e-40
β_y [mm], β_z [mm]	0	92
Picture	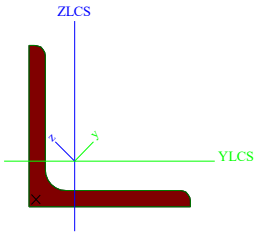	

CS4		
Type	L50X5	
Formcode	4 - L section	
Shape type	Thin-walled	
Item material	S 355	
Fabrication	rolled	
Flexural buckling y-y, Flexural buckling z-z	b	b
A [m²]	4,8000e-04	
A_y [m²], A_z [m²]	4,0263e-04	4,0726e-04
A_L [m²/m], A_D [m²/m]	1,9400e-01	1,9396e-01
$c_{Y.UCS}$ [mm], $c_{Z.UCS}$ [mm]	14	14
$I_{Y.LCS}$ [m⁴], $I_{Z.LCS}$ [m⁴]	1,1000e-07	1,1000e-07
$I_{YZ.LCS}$ [m⁴]	-6,4131e-08	
α [deg]	45,00	
I_y [m⁴], I_z [m⁴]	1,7400e-07	4,5900e-08
i_y [mm], i_z [mm]	19	10
$W_{el.y}$ [m³], $W_{el.z}$ [m³]	4,9135e-06	2,2908e-06
$W_{pl.y}$ [m³], $W_{pl.z}$ [m³]	7,8284e-06	4,0454e-06
$M_{pl.y.+}$ [Nm], $M_{pl.y.-}$ [Nm]	2,78e+03	2,78e+03
$M_{pl.z.+}$ [Nm], $M_{pl.z.-}$ [Nm]	1,44e+03	1,44e+03
d_y [mm], d_z [mm]	-17	0
I_t [m⁴], I_w [m⁶]	4,1700e-09	3,7224e-42
β_y [mm], β_z [mm]	0	66

PDF-XChange Editor Click to BUY NOW! www.pdf-xchange.com

PDF-XChange Editor Click to BUY NOW! www.pdf-xchange.com

ture	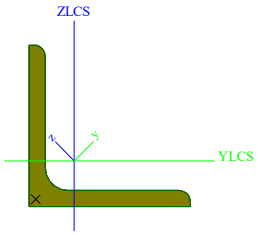	
CS5		
Type	L90X7	
Formcode	4 - L section	
Shape type	Thin-walled	
Item material	S 355	
Fabrication	rolled	
Flexural buckling y-y, Flexural buckling z-z	b	b
A [m^2]	1,2200e-03	
A_y [m^2], A_z [m^2]	1,0167e-03	1,0349e-03
A_L [m^2/m], A_D [m^2/m]	3,5300e-01	3,5051e-01
$c_{Y.UCS}$ [mm], $c_{Z.UCS}$ [mm]	25	25
$I_{Y.LCS}$ [m^4], $I_{Z.LCS}$ [m^4]	9,2600e-07	9,2600e-07
$I_{YZ.LCS}$ [m^4]	-5,4221e-07	
α [deg]	45,00	
I_y [m^4], I_z [m^4]	1,4700e-06	3,8300e-07
i_y [mm], i_z [mm]	35	18
$W_{el.y}$ [m^3], $W_{el.z}$ [m^3]	2,3056e-05	1,1043e-05
$W_{pl.y}$ [m^3], $W_{pl.z}$ [m^3]	3,6335e-05	1,8770e-05
$M_{pl.y.+}$ [Nm], $M_{pl.y.-}$ [Nm]	1,29e+04	1,29e+04
$M_{pl.z.+}$ [Nm], $M_{pl.z.-}$ [Nm]	6,66e+03	6,66e+03
d_y [mm], d_z [mm]	-31	0
I_t [m^4], I_w [m^6]	1,9780e-08	4,6502e-40
β_y [mm], β_z [mm]	0	121
Picture	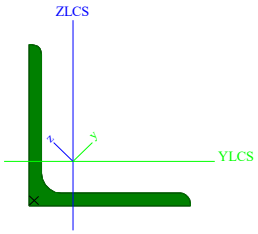	
CS6		
Type	L35X5	
Formcode	4 - L section	
Shape type	Thin-walled	
Item material	S 355	
Fabrication	rolled	
Flexural buckling y-y, Flexural buckling z-z	b	b
A [m^2]	3,2800e-04	
A_y [m^2], A_z [m^2]	2,8196e-04	2,7825e-04
A_L [m^2/m], A_D [m^2/m]	1,3600e-01	1,3569e-01
$c_{Y.UCS}$ [mm], $c_{Z.UCS}$ [mm]	10	10
$I_{Y.LCS}$ [m^4], $I_{Z.LCS}$ [m^4]	3,5600e-08	3,5600e-08
$I_{YZ.LCS}$ [m^4]	-2,0703e-08	
α [deg]	45,00	
I_y [m^4], I_z [m^4]	5,6300e-08	1,4900e-08
i_y [mm], i_z [mm]	13	7
$W_{el.y}$ [m^3], $W_{el.z}$ [m^3]	2,2761e-06	1,0118e-06
$W_{pl.y}$ [m^3], $W_{pl.z}$ [m^3]	3,6891e-06	1,9035e-06
$M_{pl.y.+}$ [Nm], $M_{pl.y.-}$ [Nm]	1,31e+03	1,31e+03
$M_{pl.z.+}$ [Nm], $M_{pl.z.-}$ [Nm]	6,76e+02	6,76e+02
d_y [mm], d_z [mm]	-11	0
I_t [m^4], I_w [m^6]	2,9200e-09	1,1143e-42
β_y [mm], β_z [mm]	0	44

PDF-XChange Editor Click to BUY NOW! www.pdf-xchange.com

PDF-XChange Editor Click to BUY NOW! www.pdf-xchange.com

ture	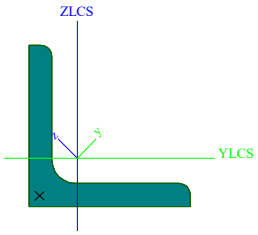	
CS7		
Type	L65X7	
Formcode	4 - L section	
Shape type	Thin-walled	
Item material	S 355	
Fabrication	rolled	
Flexural buckling y-y, Flexural buckling z-z	b	b
A [m^2]	8,7000e-04	
A_y [m^2], A_z [m^2]	7,3284e-04	7,3731e-04
A_L [m^2/m], A_D [m^2/m]	2,5200e-01	2,5224e-01
$c_{Y.UCS}$ [mm], $c_{Z.UCS}$ [mm]	18	18
$I_{Y.LCS}$ [m^4], $I_{Z.LCS}$ [m^4]	3,3400e-07	3,3400e-07
$I_{YZ.LCS}$ [m^4]	-1,9553e-07	
α [deg]	45,00	
I_y [m^4], I_z [m^4]	5,3000e-07	1,3800e-07
i_y [mm], i_z [mm]	25	13
$W_{el.y}$ [m^3], $W_{el.z}$ [m^3]	1,1525e-05	5,3102e-06
$W_{pl.y}$ [m^3], $W_{pl.z}$ [m^3]	1,8409e-05	9,4975e-06
$M_{pl.y.+}$ [Nm], $M_{pl.y.-}$ [Nm]	6,54e+03	6,54e+03
$M_{pl.z.+}$ [Nm], $M_{pl.z.-}$ [Nm]	3,37e+03	3,37e+03
d_y [mm], d_z [mm]	-22	0
I_t [m^4], I_w [m^6]	1,4063e-08	0,0000e+00
β_y [mm], β_z [mm]	0	85
Picture	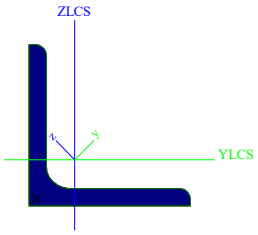	

Explanations of symbols	
Formcode	h - Height b - Width t - Thickness r - Radius at flange root r1 - Radius at flange toe W1 - Bolt distance W2 - Bolt distance W3 - Bolt distance
A	Area
A_y	Shear Area in principal y-direction
A_z	Shear Area in principal z-direction
A_L	Circumference per unit length
A_D	Drying surface per unit length
$c_{Y.UCS}$	Centroid coordinate in Y-direction of Input axis system
$c_{Z.UCS}$	Centroid coordinate in Z-direction of Input axis system
$I_{Y.LCS}$	Second moment of area about the YLCS axis
$I_{Z.LCS}$	Second moment of area about the ZLCS axis
$I_{YZ.LCS}$	Product moment of area in the LCS system
α	Rotation angle of the principal axis system
I_y	Second moment of area about the principal y-axis

PDF-XChange Editor Click to BUY NOW! www.pdf-xchange.com

PDF-XChange Editor Click to BUY NOW! www.pdf-xchange.com

Explanations of symbols	
I_z	Second moment of area about the principal z-axis
i_y	Radius of gyration about the principal y-axis
i_z	Radius of gyration about the principal z-axis
$W_{el.y}$	Elastic section modulus about the principal y-axis
$W_{el.z}$	Elastic section modulus about the principal z-axis
$W_{pl.y}$	Plastic section modulus about the principal y-axis
$W_{pl.z}$	Plastic section modulus about the principal z-axis
$M_{pl.y.+}$	Plastic moment about the principal y-axis for a positive My moment
$M_{pl.y.-}$	Plastic moment about the principal y-axis for a negative My moment
$M_{pl.z.+}$	Plastic moment about the principal z-axis for a positive Mz moment
$M_{pl.z.-}$	Plastic moment about the principal z-axis for a negative Mz moment
d_y	Shear center coordinate in principal y-direction measured from the centroid
d_z	Shear center coordinate in principal z-direction measured from the centroid
I_t	Torsional constant
I_w	Warping constant
β_y	Mono-symmetry constant about the principal y-axis
β_z	Mono-symmetry constant about the principal z-axis

Atramos

Name	Node	System	Type	X	Y	Z	Rx	Ry	Rz
Sn1	N15	GCS	Standard	Rigid	Rigid	Rigid	Free	Free	Free
Sn2	N13	GCS	Standard	Free	Free	Rigid	Free	Free	Free
Sn3	N17	GCS	Standard	Rigid	Rigid	Rigid	Free	Free	Free
Sn4	N11	GCS	Standard	Free	Free	Rigid	Free	Free	Free
Sn5	N273	GCS	Standard	Free	Free	Rigid	Free	Free	Free
Sn6	N274	GCS	Standard	Free	Free	Rigid	Free	Free	Free
Sn7	N276	GCS	Standard	Rigid	Rigid	Rigid	Free	Free	Free
Sn8	N278	GCS	Standard	Rigid	Rigid	Rigid	Free	Free	Free

Apkrovos

Apkrovos - Laidų s.sv.

Name	Description	Action type	Load group
	Spec	Load type	
Laidų s.sv.	Dead load	Permanent	LG1
		Standard	

Point force in node

Name	Node	Load case	System	Dir	Type	Value - F [kN]
F1	N422	Laidų s.sv. - Dead load	GCS	Z	Force	-0,11
F7	N419	Laidų s.sv. - Dead load	GCS	Z	Force	-0,11
F8	N330	Laidų s.sv. - Dead load	GCS	Z	Force	-0,11
F9	N327	Laidų s.sv. - Dead load	GCS	Z	Force	-0,11
F11	N544	Laidų s.sv. - Dead load	GCS	Z	Force	-0,19
F13	N524	Laidų s.sv. - Dead load	GCS	Z	Force	-0,19
F15	N494	Laidų s.sv. - Dead load	GCS	Z	Force	-0,19

Taškinės apkrovos

PDF-XChange Editor
Click to BUY NOW!
www.pdf-xchange.com

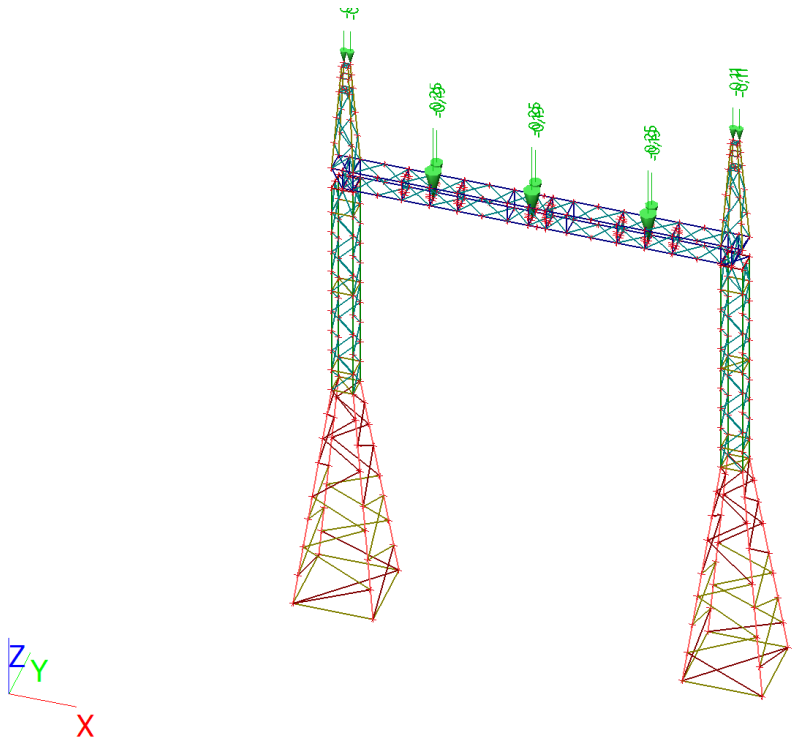

Paviršių apkrovos

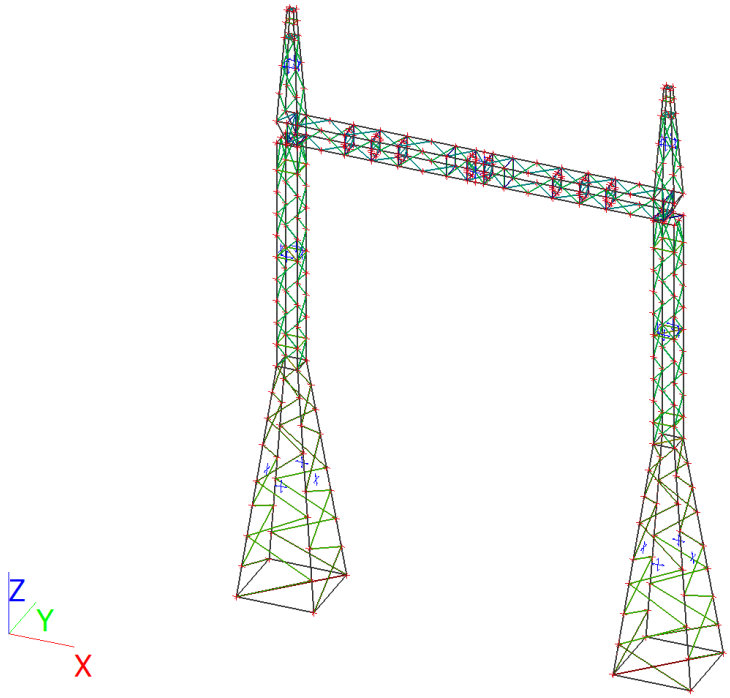

Apkrovos - Laid. temp.

Name	Description	Action type	Load group
	Spec	Load type	
Laid. temp.	Dead load	Permanent	LG1
		Standard	

Point force in node

PDF-XChange Editor Click to BUY NOW! www.pdf-xchange.com

PDF-XChange Editor Click to BUY NOW! www.pdf-xchange.com

ame	Node	Load case	System	Dir	Type	Value - F [kN]
F22	N544	Laid. temp. - Dead load	GCS	Y	Force	1,10
F23	N524	Laid. temp. - Dead load	GCS	Y	Force	1,10
F24	N494	Laid. temp. - Dead load	GCS	Y	Force	1,10
F25	N422	Laid. temp. - Dead load	GCS	Y	Force	1,30
F26	N419	Laid. temp. - Dead load	GCS	Y	Force	1,30
F27	N327	Laid. temp. - Dead load	GCS	Y	Force	1,30
F28	N330	Laid. temp. - Dead load	GCS	Y	Force	1,30

Taškinės apkrovos

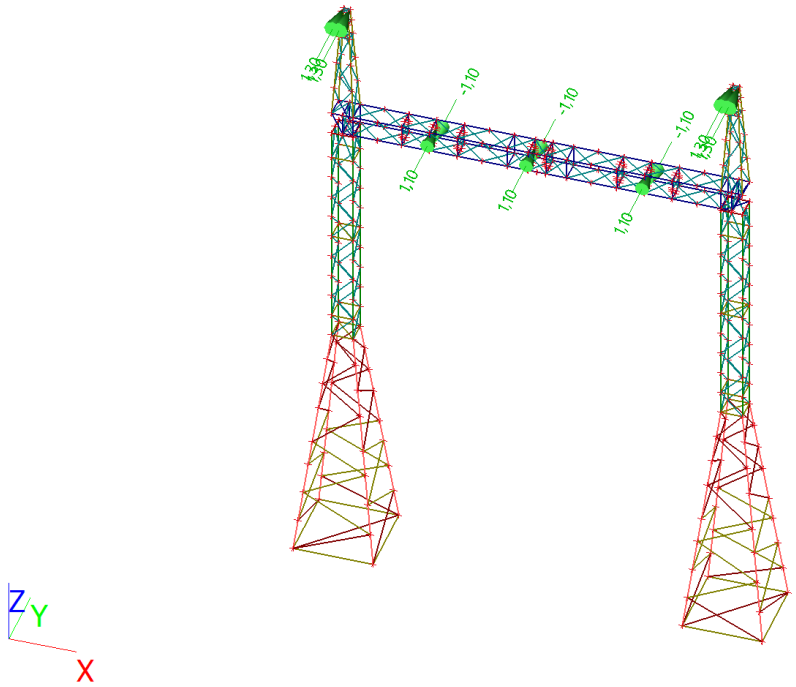

Paviršių apkrovos

PDF-XChange Editor Click to BUY NOW! www.pdf-xchange.com

PDF-XChange Editor Click to BUY NOW! www.pdf-xchange.com

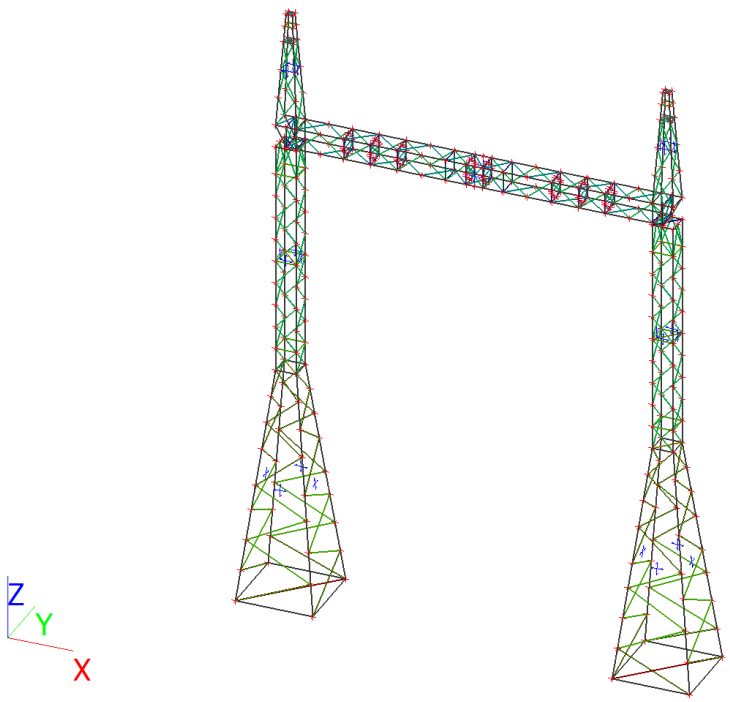

Apkrovos - Tvirt. girliandų s.sv.

Name	Description	Action type	Load group
	Spec	Load type	
Tvirt. girliandų s.sv.	Dead load	Permanent	LG1
		Standard	

Point force in node

Name	Node	Load case	System	Dir	Type	Value - F [kN]
F3	N330	Tvirt. girliandų s.sv. - Dead load	GCS	Z	Force	-0,20
F4	N327	Tvirt. girliandų s.sv. - Dead load	GCS	Z	Force	-0,20
F5	N419	Tvirt. girliandų s.sv. - Dead load	GCS	Z	Force	-0,20
F6	N422	Tvirt. girliandų s.sv. - Dead load	GCS	Z	Force	-0,20
F17	N544	Tvirt. girliandų s.sv. - Dead load	GCS	Z	Force	-0,40
F19	N524	Tvirt. girliandų s.sv. - Dead load	GCS	Z	Force	-0,40
F21	N494	Tvirt. girliandų s.sv. - Dead load	GCS	Z	Force	-0,40

Taškinės apkrovos

PDF-XChange Editor
Click to BUY NOW!
www.pdf-xchange.com

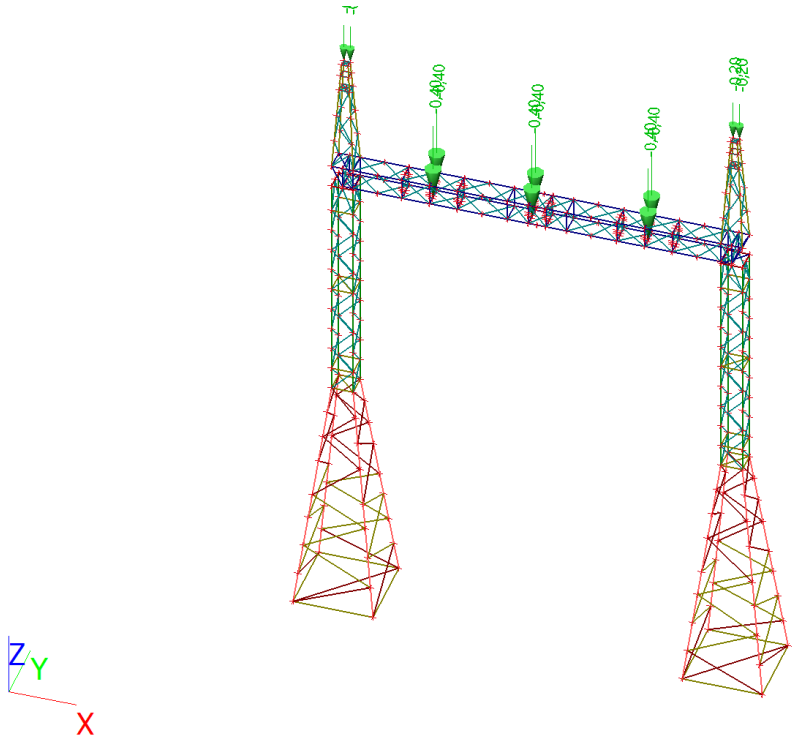

Paviršių apkrovos

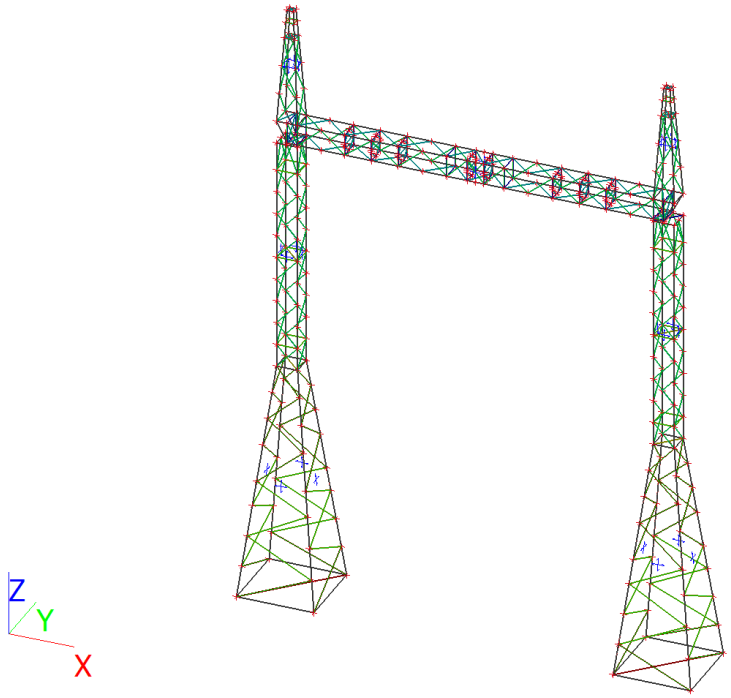

Apkrovos - Vejas X-X

Name	Description	Action type	Load group	Master load case
	Spec	Load type		
Vejas X-X	Live load	Variable	LG2	None
	Static wind	Static		

PDF-XChange Editor Click to BUY NOW! www.pdf-xchange.com

Point force in node

Name	Node	Load case	System	Dir	Type	Value - F [kN]
F46	N544	Vejas X-X - Live load	GCS	X	Force	0,87
F48	N524	Vejas X-X - Live load	GCS	X	Force	0,87
F49	N494	Vejas X-X - Live load	GCS	X	Force	0,87
F72	N419	Vejas X-X - Live load	GCS	X	Force	0,23
F73	N422	Vejas X-X - Live load	GCS	X	Force	0,23
F74	N330	Vejas X-X - Live load	GCS	X	Force	0,23
F75	N327	Vejas X-X - Live load	GCS	X	Force	0,23

Surface load

Name	Dir	Type	Value [kN/m²]	Load case	System	Loc
SF9	Z	Force	0,82	Vejas X-X - Live load	LCS	Length
SF11	Z	Force	0,33	Vejas X-X - Live load	LCS	Length
SF12	Z	Force	0,33	Vejas X-X - Live load	LCS	Length
SF32	X	Force	0,37	Vejas X-X - Live load	GCS	Length
SF33	X	Force	0,37	Vejas X-X - Live load	GCS	Length
SF34	X	Force	0,92	Vejas X-X - Live load	GCS	Length
SF35	X	Force	0,92	Vejas X-X - Live load	GCS	Length
SF68	X	Force	0,78	Vejas X-X - Live load	GCS	Length
SF69	X	Force	0,78	Vejas X-X - Live load	GCS	Length
SF70	X	Force	0,31	Vejas X-X - Live load	GCS	Length
SF71	X	Force	0,31	Vejas X-X - Live load	GCS	Length
SF84	X	Force	0,82	Vejas X-X - Live load	GCS	Length

Taškinės apkrovos

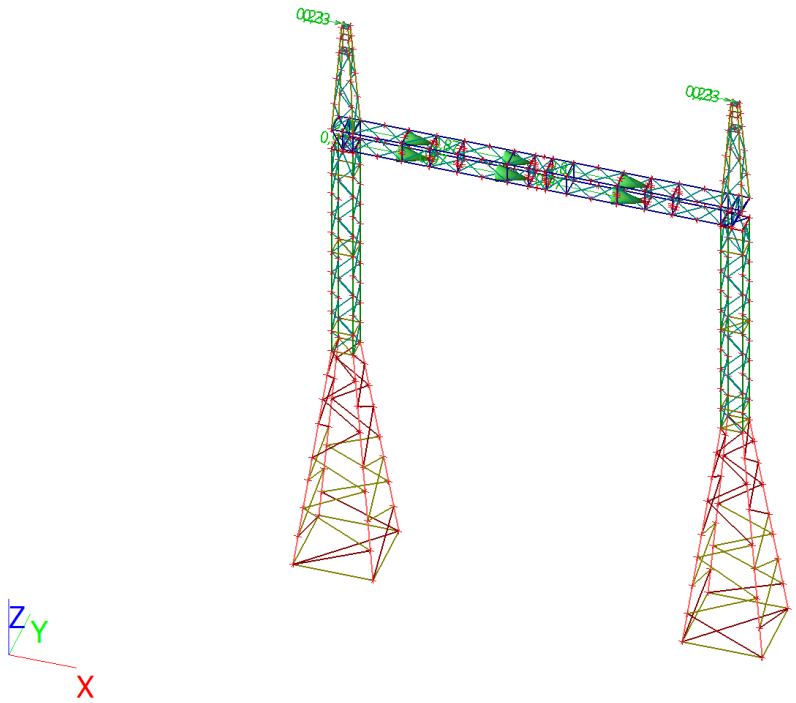

Paviršių apkrovos

PDF-XChange Editor Click to BUY NOW! www.pdf-xchange.com

PDF-XChange Editor Click to BUY NOW! www.pdf-xchange.com

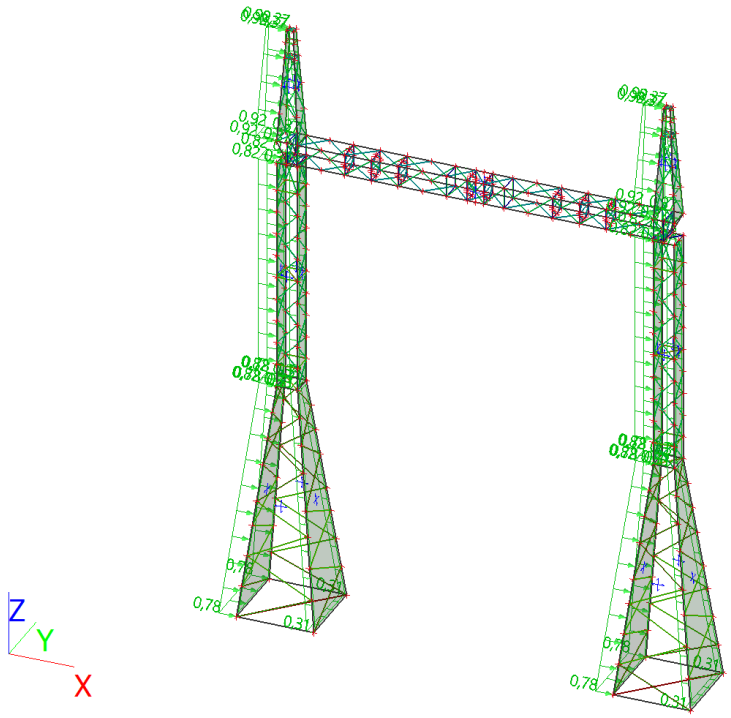

Apkrovos - Vejas Y-Y

Name	Description	Action type	Load group	Master load case
	Spec	Load type		
Vejas Y-Y	Live load	Variable	LG2	None
	Static wind	Static		

Surface load

Name	Dir	Type	Value [kN/m²]	Load case	System	Loc
SF13	Z	Force	0,33	Vejas Y-Y - Live load	LCS	Length
SF14	Z	Force	0,33	Vejas Y-Y - Live load	LCS	Length
SF15	Z	Force	0,88	Vejas Y-Y - Live load	LCS	Length
SF16	Z	Force	0,88	Vejas Y-Y - Live load	LCS	Length
SF26	Z	Force	1,29	Vejas Y-Y - Live load	LCS	Length
SF27	Z	Force	0,51	Vejas Y-Y - Live load	LCS	Length
SF28	Y	Force	0,92	Vejas Y-Y - Live load	GCS	Length
SF29	Y	Force	0,92	Vejas Y-Y - Live load	GCS	Length
SF30	Y	Force	0,37	Vejas Y-Y - Live load	GCS	Length
SF31	Y	Force	0,37	Vejas Y-Y - Live load	GCS	Length
SF64	Y	Force	0,78	Vejas Y-Y - Live load	GCS	Length
SF65	Y	Force	0,78	Vejas Y-Y - Live load	GCS	Length
SF66	Y	Force	0,31	Vejas Y-Y - Live load	GCS	Length
SF67	Y	Force	0,31	Vejas Y-Y - Live load	GCS	Length

Taškinės apkrovos

PDF-XChange Editor
Click to BUY NOW!
www.pdf-xchange.com

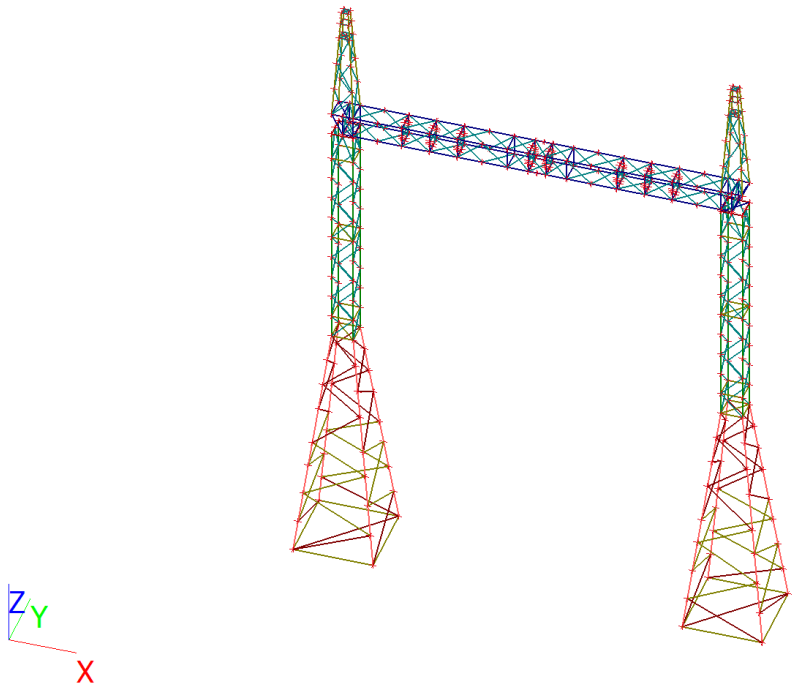

Paviršių apkrovos

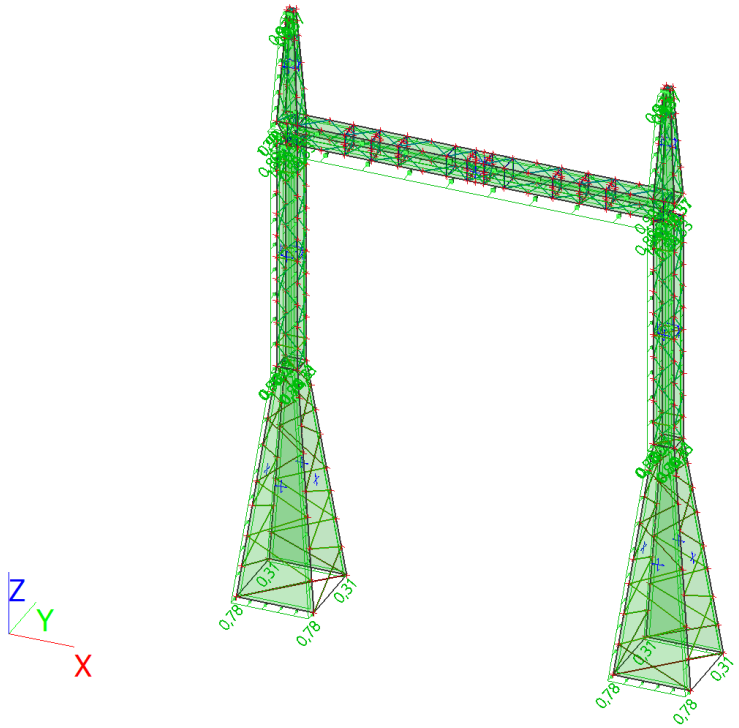

Apkrovos - Vejas X-Y

Name	Description	Action type	Load group	Master load case
	Spec	Load type		
Vejas X-Y	Live load	Variable	LG2	None
	Static wind	Static		

PDF-XChange Editor Click to BUY NOW! www.pdf-xchange.com

Point force in node

Name	Node	Load case	System	Dir	Type	Angle [deg]	Value - F [kN]
F50	N544	Vejas X-Y - Live load	GCS	X	Force	Rz45,00	0,16
F51	N524	Vejas X-Y - Live load	GCS	X	Force	Rz45,00	0,16
F52	N494	Vejas X-Y - Live load	GCS	X	Force	Rz45,00	0,16
F53	N422	Vejas X-Y - Live load	GCS	X	Force	Rz45,00	0,12
F54	N419	Vejas X-Y - Live load	GCS	X	Force	Rz45,00	0,12
F55	N327	Vejas X-Y - Live load	GCS	X	Force	Rz45,00	0,12
F56	N330	Vejas X-Y - Live load	GCS	X	Force	Rz45,00	0,12

Surface load

Name	Dir	Type	Value [kN/m²]	Load case	System	Loc
SF44	Z	Force	0,99	Vejas X-Y - Live load	LCS	Length
SF45	Z	Force	0,99	Vejas X-Y - Live load	LCS	Length
SF47	Z	Force	0,99	Vejas X-Y - Live load	LCS	Length
SF48	Z	Force	0,40	Vejas X-Y - Live load	LCS	Length
SF49	Z	Force	0,40	Vejas X-Y - Live load	LCS	Length
SF50	Z	Force	0,40	Vejas X-Y - Live load	LCS	Length
SF51	Z	Force	0,40	Vejas X-Y - Live load	LCS	Length
SF52	Z	Force	1,50	Vejas X-Y - Live load	LCS	Length
SF54	Z	Force	0,60	Vejas X-Y - Live load	LCS	Length
SF56	Z	Force	-1,11	Vejas X-Y - Live load	LCS	Length
SF57	Z	Force	-1,11	Vejas X-Y - Live load	LCS	Length
SF58	Z	Force	-1,11	Vejas X-Y - Live load	LCS	Length
SF59	Z	Force	-1,11	Vejas X-Y - Live load	LCS	Length
SF60	Z	Force	0,44	Vejas X-Y - Live load	LCS	Length
SF61	Z	Force	0,44	Vejas X-Y - Live load	LCS	Length
SF62	Z	Force	0,44	Vejas X-Y - Live load	LCS	Length
SF63	Z	Force	0,44	Vejas X-Y - Live load	LCS	Length
SF72	Y	Force	0,93	Vejas X-Y - Live load	GCS	Length
SF73	Y	Force	0,93	Vejas X-Y - Live load	GCS	Length
SF74	Y	Force	0,37	Vejas X-Y - Live load	GCS	Length
SF77	X	Force	0,93	Vejas X-Y - Live load	GCS	Length
SF78	X	Force	0,37	Vejas X-Y - Live load	GCS	Length
SF79	X	Force	0,93	Vejas X-Y - Live load	GCS	Length
SF80	X	Force	0,37	Vejas X-Y - Live load	GCS	Length
SF81	Y	Force	0,37	Vejas X-Y - Live load	GCS	Length
SF83	X	Force	0,99	Vejas X-Y - Live load	GCS	Length

Taškinės apkrovos

PDF-XChange Editor
Click to BUY NOW!
www.pdf-xchange.com

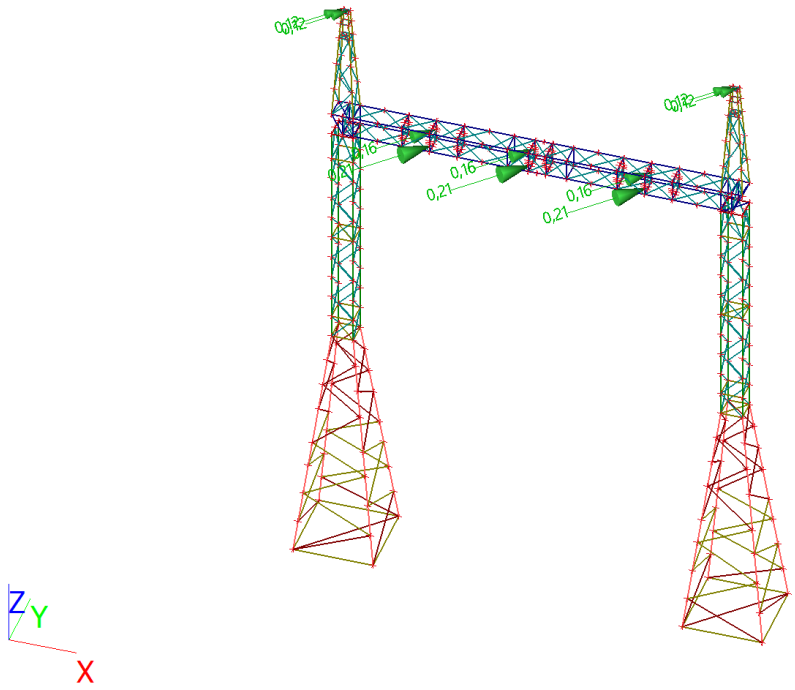

Paviršių apkrovos

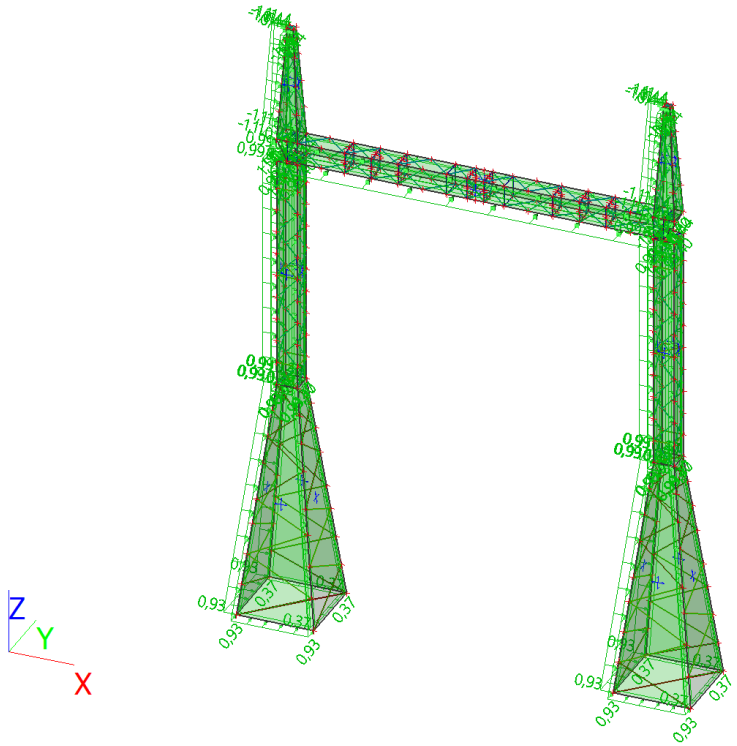

Apkrovos - Apsalas

Name	Description	Action type	Load group	Duration	Master load case
	Spec	Load type			
Apsalas	Live load	Variable	LG3	Long	None
	Standard	Static			

PDF-XChange Editor Click to BUY NOW! www.pdf-xchange.com

PDF-XChange Editor Click to BUY NOW! www.pdf-xchange.com

int force in node

Name	Node	Load case	System	Dir	Type	Value - F [kN]
F64	N544	Apsalas - Live load	GCS	Z	Force	-0,76
F66	N524	Apsalas - Live load	GCS	Z	Force	-0,76
F67	N494	Apsalas - Live load	GCS	Z	Force	-0,76
F68	N422	Apsalas - Live load	GCS	Z	Force	-0,48
F69	N419	Apsalas - Live load	GCS	Z	Force	-0,48
F70	N330	Apsalas - Live load	GCS	Z	Force	-0,48
F71	N327	Apsalas - Live load	GCS	Z	Force	-0,48

Taškinės apkrovos

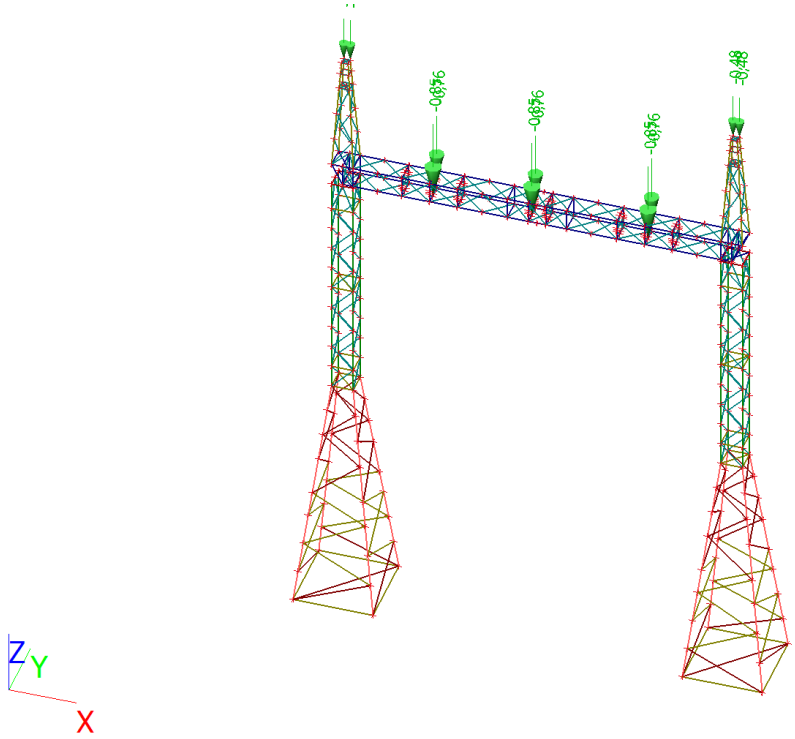

Paviršių apkrovos

PDF-XChange Editor Click to BUY NOW! www.pdf-xchange.com

PDF-XChange Editor Click to BUY NOW! www.pdf-xchange.com

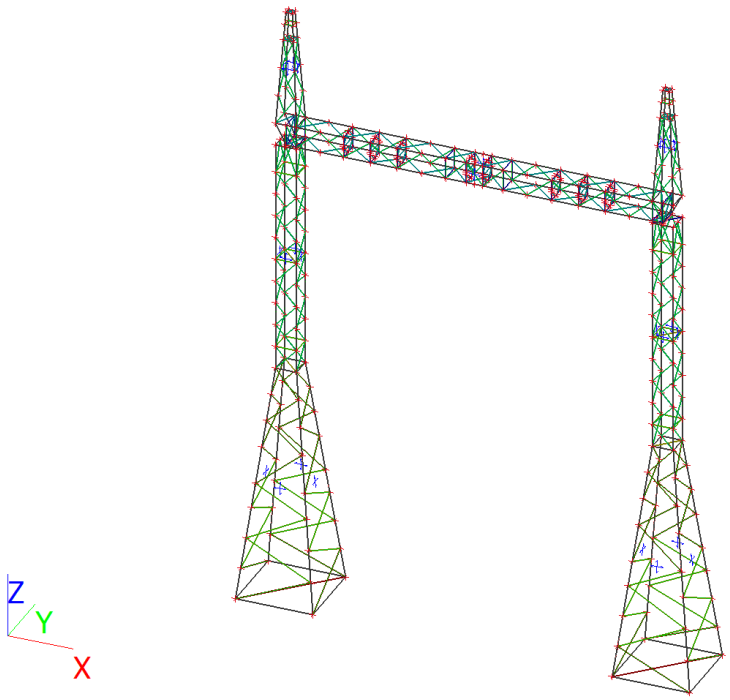

Kombinacijos

Name	Description	Type	Load cases	Coeff. [-]
ULS x-x		Linear - ultimate	K.s.sv - Self weight	1,35
			Laidų s.sv. - Dead load	1,35
			Laid. temp. - Dead load	1,35
			Tvirt. girliandų s.sv. - Dead load	1,35
			Vejas X-X - Live load	1,30
			Apsalas - Live load	0,91
ULS x-y		Linear - ultimate	K.s.sv - Self weight	1,35
			Laidų s.sv. - Dead load	1,35
			Laid. temp. - Dead load	1,35
			Tvirt. girliandų s.sv. - Dead load	1,35
			Vejas X-Y - Live load	1,30
			Apsalas - Live load	0,91
ULS y-y		Linear - ultimate	K.s.sv - Self weight	1,35
			Laidų s.sv. - Dead load	1,35
			Laid. temp. - Dead load	1,35
			Tvirt. girliandų s.sv. - Dead load	1,35
			Vejas Y-Y - Live load	1,30
			Apsalas - Live load	0,91
SLS y-y		Linear - serviceability	K.s.sv - Self weight	1,00
			Laidų s.sv. - Dead load	1,00
			Laid. temp. - Dead load	1,00
			Tvirt. girliandų s.sv. - Dead load	1,00
			Vejas Y-Y - Live load	1,00
			Apsalas - Live load	0,70
SLS x-x		Linear - serviceability	K.s.sv - Self weight	1,00
			Laidų s.sv. - Dead load	1,00
			Laid. temp. - Dead load	1,00
			Tvirt. girliandų s.sv. - Dead load	1,00
			Vejas X-X - Live load	1,00
			Apsalas - Live load	0,70
SLS x-y		Linear - serviceability	K.s.sv - Self weight	1,00
			Laidų s.sv. - Dead load	1,00

PDF-XChange Editor Click to BUY NOW! www.pdf-xchange.com

PDF-XChange Editor Click to BUY NOW! www.pdf-xchange.com

Name	Description	Type	Load cases	Coeff. [-]
			Laid. temp. - Dead load	1,00
			Tvirt. girliandų s.sv. - Dead load	1,00
			Vejas X-Y - Live load	1,00
			Apsalas - Live load	0,70
ULS x-x (avarinė)		Linear - ultimate	K.s.sv - Self weight	1,35
			Laidų s.sv. - Dead load	1,35
			Tvirt. girliandų s.sv. - Dead load	1,35
			Vejas X-X - Live load	1,30
			Apsalas - Live load	0,91
			Laid. temp.avarinė - Dead load	1,35
ULS x-y (avarinė)		Linear - ultimate	K.s.sv - Self weight	1,35
			Laidų s.sv. - Dead load	1,35
			Tvirt. girliandų s.sv. - Dead load	1,35
			Vejas X-Y - Live load	1,30
			Apsalas - Live load	0,91
			Laid. temp.avarinė - Dead load	1,00
ULS y-y (avarinė)		Linear - ultimate	K.s.sv - Self weight	1,35
			Laidų s.sv. - Dead load	1,35
			Tvirt. girliandų s.sv. - Dead load	1,35
			Vejas Y-Y - Live load	1,30
			Apsalas - Live load	0,91
			Laid. temp.avarinė - Dead load	1,35
SLS y-y (avarinė)		Linear - serviceability	K.s.sv - Self weight	1,00
			Laidų s.sv. - Dead load	1,00
			Tvirt. girliandų s.sv. - Dead load	1,00
			Vejas Y-Y - Live load	1,00
			Apsalas - Live load	0,70
			Laid. temp.avarinė - Dead load	1,00
SLS x-x (avarinė)		Linear - serviceability	K.s.sv - Self weight	1,00
			Laidų s.sv. - Dead load	1,00
			Tvirt. girliandų s.sv. - Dead load	1,00
			Vejas X-X - Live load	1,00
			Apsalas - Live load	0,70
			Laid. temp.avarinė - Dead load	1,00
SLS x-y (avarinė)		Linear - serviceability	K.s.sv - Self weight	1,00
			Laidų s.sv. - Dead load	1,00
			Tvirt. girliandų s.sv. - Dead load	1,00
			Vejas X-Y - Live load	1,00
			Apsalas - Live load	0,70
			Laid. temp.avarinė - Dead load	1,00

Mazgų poslinkiai

Linear calculation
Load case: K.s.sv
Extreme: Global
Selection: All

Name	Case	U_x [mm]	U_y [mm]	U_z [mm]	Φ_x [mrad]	Φ_y [mrad]	Φ_z [mrad]	U_{total} [mm]
N329	K.s.sv	**-1,1**	0,0	-0,1	0,0	-0,4	0,0	1,1
N421	K.s.sv	**1,1**	0,0	-0,1	0,0	0,4	0,0	1,1
N281	K.s.sv	0,0	**0,0**	0,0	0,0	0,0	0,2	0,0
N417	K.s.sv	0,0	**0,0**	-1,1	0,0	-0,2	0,0	1,1
N385	K.s.sv	0,0	0,0	**-1,3**	0,0	0,0	0,0	**1,3**
N442	K.s.sv	0,1	0,0	**0,0**	0,0	0,4	0,0	0,1
N476	K.s.sv	0,0	0,0	-1,1	**-0,1**	0,2	0,0	1,1

PDF-XChange Editor Click to BUY NOW! www.pdf-xchange.com

PDF-XChange Editor Click to BUY NOW! www.pdf-xchange.com

ame	Case	U_x [mm]	U_y [mm]	U_z [mm]	Φ_x [mrad]	Φ_y [mrad]	Φ_z [mrad]	U_{total} [mm]
N276	K.s.sv	0,0	0,0	0,0	**0,1**	0,0	-0,1	0,0
N387	K.s.sv	0,1	0,0	-0,2	0,0	**-0,4**	0,0	0,2
N451	K.s.sv	-0,1	0,0	-0,2	0,0	**0,4**	0,0	0,2
N283	K.s.sv	0,0	0,0	0,0	0,0	0,0	**-0,2**	0,0
N280	K.s.sv	0,0	0,0	0,0	0,0	0,0	**0,2**	0,0

Atraminės reakcijos ULS

Linear calculation
Class: All ULS
System: Global
Extreme: Global
Selection: All
Nodal reactions

Name	Case	R_x [kN]	R_y [kN]	R_z [kN]	M_x [kNm]	M_y [kNm]	M_z [kNm]	e_x [mm]	e_y [mm]
Sn8/N278	ULS y-y (avarinė)/1	**8,21**	-13,07	67,19	**0,00**	**0,00**	**0,00**	0,0	0,0
Sn7/N276	ULS x-y (avarinė)/2	**-23,20**	**-24,35**	94,31	0,00	0,00	0,00	0,0	0,0
Sn2/N13	ULS x-y (avarinė)/2	0,00	0,00	**-81,24**	0,00	0,00	0,00	0,0	0,0
Sn3/N17	ULS x-y (avarinė)/2	-20,93	-23,83	**96,89**	0,00	0,00	0,00	0,0	0,0
Sn1/N15	ULS x-x/3	-3,79	**8,11**	-14,93	0,00	0,00	**0,00**	0,0	0,0

Name	Combination key
ULS y-y (avarinė)/1	1.35*K.s.sv + 1.35*Laidų s.sv. + 1.35*Tvirt. girliandų s.sv. + 1.30*Vejas Y-Y + 0.91*Apsalas + 1.35*Laid. temp.avarinė
ULS x-y (avarinė)/2	1.35*K.s.sv + 1.35*Laidų s.sv. + 1.35*Tvirt. girliandų s.sv. + 1.30*Vejas X-Y + 0.91*Apsalas + Laid. temp.avarinė
ULS x-x/3	1.35*K.s.sv + 1.35*Laidų s.sv. + 1.35*Tvirt. girliandų s.sv. + 1.30*Vejas X-X + 1.35*Laid. temp. + 0.91*Apsalas

Atraminės reakcijos SLS

Linear calculation
Class: All SLS
System: Global
Extreme: Global
Selection: All
Nodal reactions

Name	Case	R_x [kN]	R_y [kN]	R_z [kN]	M_x [kNm]	M_y [kNm]	M_z [kNm]	e_x [mm]	e_y [mm]
Sn8/N278	SLS y-y (avarinė)/1	**6,22**	-9,97	50,91	**0,00**	**0,00**	**0,00**	0,0	0,0
Sn7/N276	SLS x-y (avarinė)/2	**-18,28**	**-19,25**	75,93	0,00	0,00	0,00	0,0	0,0
Sn2/N13	SLS x-y (avarinė)/2	0,00	0,00	**-66,21**	0,00	0,00	0,00	0,0	0,0
Sn3/N17	SLS x-y (avarinė)/2	-16,50	-18,79	**77,82**	0,00	0,00	0,00	0,0	0,0
Sn1/N15	SLS x-x/3	-2,98	**6,28**	-12,02	0,00	0,00	**0,00**	0,0	0,0

Name	Combination key
SLS y-y (avarinė)/1	K.s.sv + Laidų s.sv. + Tvirt. girliandų s.sv. + Vejas Y-Y + 0.70*Apsalas + Laid. temp.avarinė
SLS x-y (avarinė)/2	K.s.sv + Laidų s.sv. + Tvirt. girliandų s.sv. + Vejas X-Y + 0.70*Apsalas + Laid. temp.avarinė
SLS x-x/3	K.s.sv + Laidų s.sv. + Tvirt. girliandų s.sv. + Vejas X-X + Laid. temp. + 0.70*Apsalas

Vidinės įrąžos

Vidinės įrąžos - All ULS

Name	List
All ULS	ULS x-x - Linear - ultimate

PDF-XChange Editor Click to BUY NOW! www.pdf-xchange.com

PDF-XChange Editor Click to BUY NOW! www.pdf-xchange.com

lame	List
	ULS x-y - Linear - ultimate
	ULS y-y - Linear - ultimate
	ULS x-x (avarinė) - Linear - ultimate
	ULS x-y (avarinė) - Linear - ultimate
	ULS y-y (avarinė) - Linear - ultimate

Linear calculation
Class: All ULS
Coordinate system: Principal
Extreme 1D: Cross-section
Selection: All

Name	dx [m]	Case	Cross-section	N [kN]	V_y [kN]	V_z [kN]	M_x [kNm]	M_y [kNm]	M_z [kNm]
B504	2,756	ULS x-y/1	CS4 - L50X5	**-15,54**	-0,02	0,04	0,00	0,02	-0,01
B717	2,066+	ULS x-y/1	CS4 - L50X5	**14,83**	-0,04	0,13	0,00	-0,06	0,00
B715	0,300-	ULS x-x/2	CS4 - L50X5	-3,25	**-0,70**	0,35	0,00	0,02	-0,08
B716	0,300-	ULS y-y/3	CS4 - L50X5	2,02	**0,66**	0,38	0,00	0,02	0,08
B23	0,000	ULS x-y (avarinė)/4	CS4 - L50X5	-3,68	-0,33	0,27	**0,00**	-0,03	0,03
B461	0,000	ULS x-y (avarinė)/4	CS4 - L50X5	1,49	0,27	-0,33	**0,00**	0,03	-0,03
B718	0,686-	ULS x-x/2	CS4 - L50X5	-3,95	-0,28	**-0,72**	0,00	**-0,18**	-0,06
B716	0,686-	ULS x-y/1	CS4 - L50X5	3,81	0,41	**0,63**	0,00	**0,15**	0,09
B716	0,000	ULS y-y/3	CS4 - L50X5	2,04	0,65	0,36	0,00	-0,09	**-0,12**
B715	0,000	ULS x-x/2	CS4 - L50X5	-3,23	-0,70	0,35	0,00	-0,08	**0,13**
B42	0,000	ULS x-y (avarinė)/4	CS3 - L70X7	**-19,71**	-0,02	0,01	0,00	0,01	0,01
B44	0,866	ULS x-y/1	CS3 - L70X7	**17,94**	0,16	0,10	0,00	0,02	0,02
B291	0,000	ULS y-y (avarinė)/5	CS3 - L70X7	0,60	**-5,56**	-2,26	0,00	0,05	0,51
B291	0,500	ULS x-y/1	CS3 - L70X7	-0,17	**5,06**	0,76	0,00	0,05	0,54
B58	0,000	ULS x-y/1	CS3 - L70X7	0,02	-3,49	**-9,84**	0,00	0,49	0,21
B60	0,075	ULS x-y/1	CS3 - L70X7	-0,03	2,97	**8,14**	**0,00**	0,24	0,05
B61	0,250+	ULS x-y/1	CS3 - L70X7	-3,52	0,38	-0,58	**0,00**	0,03	-0,02
B58	0,250-	ULS x-y/1	CS3 - L70X7	0,02	-3,49	-9,82	0,00	**-1,96**	-0,66
B60	0,250-	ULS x-y/1	CS3 - L70X7	-0,03	3,00	8,14	0,00	**1,67**	0,57
B291	0,250-	ULS y-y (avarinė)/5	CS3 - L70X7	0,60	-5,53	-2,25	0,00	-0,52	**-0,88**
B293	0,250-	ULS y-y (avarinė)/5	CS3 - L70X7	-0,63	4,81	0,94	0,00	0,23	**0,76**
B289	0,000	ULS x-y (avarinė)/4	CS5 - L90X7	**-125,78**	-1,04	0,05	0,00	-0,60	0,37
B287	0,550-	ULS x-y (avarinė)/4	CS5 - L90X7	**117,72**	-0,74	-1,94	0,00	-0,21	0,07
B57	0,000	ULS x-y (avarinė)/4	CS5 - L90X7	113,84	**-1,25**	0,81	0,00	0,07	**0,58**
B287	0,000	ULS x-y (avarinė)/4	CS5 - L90X7	117,65	-0,84	**-1,94**	0,00	0,85	0,51
B290	0,000	ULS x-y (avarinė)/4	CS5 - L90X7	61,64	0,47	**1,93**	0,00	-0,92	-0,30
B288	0,550+	ULS x-y (avarinė)/4	CS5 - L90X7	-77,86	-0,21	0,32	**0,00**	0,02	0,20
B54	0,550+	ULS x-y (avarinė)/4	CS5 - L90X7	55,50	-0,50	-0,46	**0,00**	-0,13	0,20
B290	0,000	ULS y-y (avarinė)/5	CS5 - L90X7	85,69	0,16	1,87	0,00	**-1,02**	-0,18
B56	0,000	ULS x-y (avarinė)/4	CS5 - L90X7	-82,51	0,25	-1,69	0,00	**0,88**	-0,27
B55	0,000	ULS x-y (avarinė)/4	CS5 - L90X7	-123,26	**1,20**	-1,15	0,00	0,03	**-0,57**
B187	0,724	ULS x-y/1	CS6 - L35X5	**-20,73**	-0,04	-0,06	0,00	-0,01	-0,01
B359	0,000	ULS x-y/1	CS6 - L35X5	**16,47**	0,03	0,04	0,00	-0,01	-0,01
B720	0,150	ULS x-y/1	CS6 - L35X5	0,75	**-1,20**	-1,36	0,00	-0,10	-0,09
B830	0,810+	ULS x-y (avarinė)/4	CS6 - L35X5	-4,39	**3,65**	-3,67	0,00	0,00	0,00
B830	0,812	ULS x-y (avarinė)/4	CS6 - L35X5	-4,39	3,65	**-3,67**	0,00	-0,01	0,01
B508	0,000	ULS x-y/1	CS6 - L35X5	0,70	0,98	**1,63**	0,00	-0,13	-0,07
B508	0,000	ULS x-x/2	CS6 - L35X5	0,64	0,96	1,60	**0,00**	-0,12	-0,07
B830	0,810+	ULS x-x	CS6 - L35X5	-0,81	1,04	-1,06	**0,00**	0,00	0,00

PDF-XChange Editor Click to BUY NOW! www.pdf-xchange.com

PDF-XChange Editor Click to BUY NOW! www.pdf-xchange.com

ame	dx [m]	Case	Cross-section	N [kN]	V_y [kN]	V_z [kN]	M_x [kNm]	M_y [kNm]	M_z [kNm]
		(avarinė)/6							
B526	0,188	ULS x-y/1	CS6 - L35X5	-0,04	-1,20	-1,75	0,00	**-0,16**	-0,11
B526	0,000	ULS x-y/1	CS6 - L35X5	-0,04	-1,18	-1,76	0,00	**0,17**	0,11
B742	0,000	ULS x-y/1	CS6 - L35X5	0,02	1,20	1,54	0,00	-0,14	**-0,11**
B742	0,188	ULS x-y/1	CS6 - L35X5	0,02	1,21	1,52	0,00	0,15	**0,11**
B749	3,815+	ULS x-y (avarinė)/4	CS7 - L65X7	**-38,56**	-0,09	-0,52	0,00	0,12	-0,01
B752	3,815+	ULS x-y (avarinė)/4	CS7 - L65X7	**38,31**	0,03	0,41	0,00	-0,09	0,02
B748	0,000	ULS x-x/2	CS7 - L65X7	2,81	**-1,12**	-2,14	0,00	0,29	0,16
B623	0,000	ULS x-y/1	CS7 - L65X7	-11,89	**3,73**	5,19	0,00	-1,05	-0,64
B752	0,000	ULS y-y/3	CS7 - L65X7	-3,09	1,93	**-3,21**	0,00	0,61	-0,31
B201	0,000	ULS x-y/1	CS7 - L65X7	3,74	-0,06	-0,45	**0,00**	0,11	0,00
B658	0,200+	ULS x-x/2	CS7 - L65X7	0,93	0,10	-1,34	**0,00**	-0,05	-0,02
B623	0,000	ULS x-x/2	CS7 - L65X7	-13,98	3,56	**6,16**	0,00	**-1,30**	-0,65
B622	0,000	ULS x-x (avarinė)/6	CS7 - L65X7	-6,27	1,54	-3,20	0,00	**0,88**	-0,36
B623	0,000	ULS x-x (avarinė)/6	CS7 - L65X7	-13,77	3,67	5,97	0,00	-1,27	**-0,67**
B638	0,000	ULS x-x (avarinė)/6	CS7 - L65X7	1,26	-0,98	-2,20	0,00	0,85	**0,30**
B876	0,650-	ULS x-y (avarinė)/4	CS2 - L100X8	**-128,10**	-0,96	-0,06	0,00	0,10	-0,01
B618	0,000	ULS y-y (avarinė)/5	CS2 - L100X8	27,50	**-3,47**	1,67	0,00	0,47	0,69
B764	0,000	ULS y-y (avarinė)/5	CS2 - L100X8	25,55	**4,75**	-7,12	-0,02	1,16	0,13
B764	0,000	ULS x-y (avarinė)/4	CS2 - L100X8	23,69	4,13	**-7,96**	0,00	0,29	-0,43
B616	0,000	ULS x-y (avarinė)/4	CS2 - L100X8	-36,78	0,38	**5,07**	0,00	1,16	1,36
B877	1,500+	ULS x-y (avarinė)/4	CS2 - L100X8	84,14	-0,50	0,61	**-0,03**	-0,37	0,19
B873	1,500+	ULS x-y (avarinė)/4	CS2 - L100X8	80,94	0,67	-0,52	**0,03**	0,09	-0,28
B873	5,700	ULS x-y (avarinė)/4	CS2 - L100X8	**122,49**	0,04	-1,21	0,00	**-0,98**	0,11
B618	0,050	ULS x-x/2	CS2 - L100X8	19,93	1,26	2,73	0,00	**2,04**	1,56
B764	0,000	ULS x-x (avarinė)/6	CS2 - L100X8	20,53	0,72	-4,75	0,01	-0,45	**-0,59**
B616	0,050	ULS x-x/2	CS2 - L100X8	-32,74	2,48	2,96	0,00	1,88	**1,81**

Name	Combination key
ULS x-y/1	1.35*K.s.sv + 1.35*Laidų s.sv. + 1.35*Tvirt. girliandų s.sv. + 1.35*Laid. temp. + 1.30*Vejas X-Y + 0.91*Apsalas
ULS x-x/2	1.35*K.s.sv + 1.35*Laidų s.sv. + 1.35*Tvirt. girliandų s.sv. + 1.30*Vejas X-X + 1.35*Laid. temp. + 0.91*Apsalas
ULS y-y/3	1.35*K.s.sv + 1.35*Laidų s.sv. + 1.35*Tvirt. girliandų s.sv. + 1.30*Vejas Y-Y + 1.35*Laid. temp. + 0.91*Apsalas
ULS x-y (avarinė)/4	1.35*K.s.sv + 1.35*Laidų s.sv. + 1.35*Tvirt. girliandų s.sv. + 1.30*Vejas X-Y + 0.91*Apsalas + Laid. temp.avarinė
ULS y-y (avarinė)/5	1.35*K.s.sv + 1.35*Laidų s.sv. + 1.35*Tvirt. girliandų s.sv. + 1.30*Vejas Y-Y + 0.91*Apsalas + 1.35*Laid. temp.avarinė
ULS x-x (avarinė)/6	1.35*K.s.sv + 1.35*Laidų s.sv. + 1.35*Tvirt. girliandų s.sv. + 1.30*Vejas X-X + 0.91*Apsalas + 1.35*Laid. temp.avarinė

Vidinės įrąžos - All SLS

Name	List
All SLS	SLS y-y - Linear - serviceability
	SLS x-x - Linear - serviceability
	SLS x-y - Linear - serviceability
	SLS y-y (avarinė) - Linear - serviceability
	SLS x-x (avarinė) - Linear - serviceability
	SLS x-y (avarinė) - Linear - serviceability

Linear calculation
Class: All SLS
Coordinate system: Principal
Extreme 1D: Cross-section

PDF-XChange Editor Click to BUY NOW! www.pdf-xchange.com

PDF-XChange Editor Click to BUY NOW! www.pdf-xchange.com

ection: All

Name	dx [m]	Case	Cross-section	N [kN]	V_y [kN]	V_z [kN]	M_x [kNm]	M_y [kNm]	M_z [kNm]
B504	2,756	SLS x-y/1	CS4 - L50X5	**-11,65**	-0,02	0,03	0,00	0,02	-0,01
B717	2,066+	SLS x-y/1	CS4 - L50X5	**11,12**	-0,03	0,10	0,00	-0,04	0,00
B715	0,300-	SLS x-x/2	CS4 - L50X5	-2,43	**-0,52**	0,25	0,00	0,02	-0,06
B716	0,300-	SLS y-y/3	CS4 - L50X5	1,50	**0,49**	0,28	0,00	0,02	0,06
B716	0,686-	SLS x-y (avarinė)/4	CS4 - L50X5	2,82	0,30	**0,47**	0,00	0,11	0,06
B24	0,000	SLS x-y (avarinė)/4	CS4 - L50X5	-1,01	-0,23	0,19	**0,00**	-0,01	0,01
B461	0,000	SLS x-y (avarinė)/4	CS4 - L50X5	1,17	0,21	-0,25	**0,00**	0,02	-0,02
B718	0,686-	SLS x-x/2	CS4 - L50X5	-2,91	-0,21	**-0,54**	0,00	**-0,13**	-0,05
B281	0,000	SLS x-y (avarinė)/4	CS4 - L50X5	5,58	-0,08	-0,37	0,00	**0,12**	0,02
B20	1,077	SLS x-y (avarinė)/4	CS4 - L50X5	1,32	0,03	0,02	0,00	-0,07	**-0,09**
B715	0,000	SLS x-x/2	CS4 - L50X5	-2,42	-0,52	0,26	0,00	-0,06	**0,10**
B42	0,000	SLS x-y (avarinė)/4	CS3 - L70X7	**-16,79**	-0,02	0,01	0,00	0,01	0,01
B44	0,866	SLS x-y (avarinė)/4	CS3 - L70X7	**14,89**	0,11	0,07	0,00	0,01	0,01
B291	0,000	SLS y-y (avarinė)/5	CS3 - L70X7	0,46	**-4,17**	-1,67	0,00	0,03	0,38
B291	0,500	SLS x-y (avarinė)/4	CS3 - L70X7	-0,21	**4,07**	0,26	0,00	0,01	0,43
B58	0,000	SLS x-y (avarinė)/4	CS3 - L70X7	0,21	-2,33	**-7,76**	0,00	0,40	0,12
B60	0,050	SLS x-y (avarinė)/4	CS3 - L70X7	-0,13	2,08	**6,53**	**0,00**	0,02	-0,01
B61	0,250+	SLS x-y (avarinė)/4	CS3 - L70X7	-3,00	0,32	-0,59	**0,00**	0,02	-0,01
B58	0,250-	SLS x-y (avarinė)/4	CS3 - L70X7	0,21	-2,33	-7,74	0,00	**-1,54**	-0,46
B60	0,250-	SLS x-y (avarinė)/4	CS3 - L70X7	-0,13	2,10	6,53	0,00	**1,33**	0,41
B291	0,250-	SLS y-y (avarinė)/5	CS3 - L70X7	0,46	-4,15	-1,66	0,00	-0,38	**-0,66**
B293	0,250-	SLS y-y (avarinė)/5	CS3 - L70X7	-0,48	3,61	0,68	0,00	0,17	**0,57**
B289	0,000	SLS x-y (avarinė)/4	CS5 - L90X7	**-104,11**	-0,87	0,00	0,00	-0,48	0,31
B287	0,550-	SLS x-y (avarinė)/4	CS5 - L90X7	**97,99**	-0,60	-1,62	0,00	-0,17	0,07
B57	0,000	SLS x-y (avarinė)/4	CS5 - L90X7	94,49	**-1,04**	0,67	0,00	0,07	**0,48**
B287	0,000	SLS x-y (avarinė)/4	CS5 - L90X7	97,94	-0,68	**-1,63**	0,00	0,72	0,42
B288	0,550+	SLS x-y (avarinė)/4	CS5 - L90X7	-66,73	-0,18	0,25	**0,00**	0,03	0,17
B54	0,550+	SLS x-y (avarinė)/4	CS5 - L90X7	49,21	-0,41	-0,41	**0,00**	-0,09	0,17
B290	0,000	SLS x-y (avarinė)/4	CS5 - L90X7	54,35	0,36	**1,61**	0,00	**-0,78**	-0,24
B56	0,000	SLS x-y (avarinė)/4	CS5 - L90X7	-70,71	0,23	-1,42	0,00	**0,74**	-0,24
B55	0,000	SLS x-y (avarinė)/4	CS5 - L90X7	-101,69	**1,00**	-0,93	0,00	0,01	**-0,48**
B187	0,724	SLS x-y (avarinė)/4	CS6 - L35X5	**-15,86**	-0,03	-0,04	0,00	0,00	-0,01
B359	0,000	SLS x-y (avarinė)/4	CS6 - L35X5	**12,91**	0,02	0,02	0,00	0,00	0,00
B720	0,150	SLS x-y (avarinė)/4	CS6 - L35X5	0,56	**-0,89**	-1,01	0,00	-0,08	-0,07
B830	0,810+	SLS x-y (avarinė)/4	CS6 - L35X5	-3,77	**3,05**	-3,06	0,00	0,00	0,00
B830	0,812	SLS x-y (avarinė)/4	CS6 - L35X5	-3,77	3,05	**-3,06**	0,00	0,00	0,01
B508	0,000	SLS x-y/1	CS6 - L35X5	0,52	0,73	**1,22**	0,00	-0,09	-0,05
B508	0,000	SLS x-x/2	CS6 - L35X5	0,47	0,72	1,19	**0,00**	-0,09	-0,05

PDF-XChange Editor Click to BUY NOW! www.pdf-xchange.com

PDF-XChange Editor Click to BUY NOW! www.pdf-xchange.com

ame	dx [m]	Case	Cross-section	N [kN]	V_y [kN]	V_z [kN]	M_x [kNm]	M_y [kNm]	M_z [kNm]
B830	0,810+	SLS x-x (avarinė)/6	CS6 - L35X5	-0,58	0,77	-0,78	**0,00**	0,00	0,00
B526	0,188	SLS x-y/1	CS6 - L35X5	-0,03	-0,89	-1,30	0,00	**-0,12**	-0,08
B526	0,000	SLS x-y/1	CS6 - L35X5	-0,03	-0,87	-1,31	0,00	**0,13**	0,08
B742	0,000	SLS x-y (avarinė)/4	CS6 - L35X5	0,01	0,89	1,14	0,00	-0,10	**-0,08**
B742	0,188	SLS x-y (avarinė)/4	CS6 - L35X5	0,01	0,90	1,13	0,00	0,11	**0,08**
B749	3,815+	SLS x-y (avarinė)/4	CS7 - L65X7	**-30,29**	-0,06	-0,41	0,00	0,09	-0,01
B752	3,815+	SLS x-y (avarinė)/4	CS7 - L65X7	**30,11**	0,02	0,33	0,00	-0,07	0,02
B748	0,000	SLS x-x/2	CS7 - L65X7	1,98	**-0,84**	-1,62	0,00	0,22	0,12
B623	0,000	SLS x-y (avarinė)/4	CS7 - L65X7	-8,82	**2,91**	3,76	0,00	-0,76	-0,49
B622	0,000	SLS x-x (avarinė)/6	CS7 - L65X7	-4,89	1,18	**-2,45**	0,00	**0,67**	-0,28
B201	0,000	SLS x-y (avarinė)/4	CS7 - L65X7	3,24	0,01	-0,34	**0,00**	0,09	-0,01
B658	0,200+	SLS x-x/2	CS7 - L65X7	0,69	0,06	-1,01	**0,00**	-0,04	-0,02
B623	0,000	SLS x-x/2	CS7 - L65X7	-10,59	2,68	**4,65**	0,00	**-0,99**	-0,49
B623	0,000	SLS x-x (avarinė)/6	CS7 - L65X7	-10,43	2,77	4,51	0,00	-0,96	**-0,51**
B623	0,250-	SLS x-y (avarinė)/4	CS7 - L65X7	-8,82	2,88	3,76	0,00	0,18	**0,23**
B876	0,650-	SLS x-y (avarinė)/4	CS2 - L100X8	**-105,95**	-0,79	-0,04	0,00	0,08	-0,01
B618	0,000	SLS y-y (avarinė)/5	CS2 - L100X8	20,57	**-2,63**	1,26	0,00	0,35	0,52
B764	0,000	SLS y-y (avarinė)/5	CS2 - L100X8	19,10	**3,59**	-5,39	-0,01	0,87	0,10
B764	0,000	SLS x-y (avarinė)/4	CS2 - L100X8	22,36	3,57	**-6,65**	0,00	0,23	-0,38
B616	0,000	SLS x-y (avarinė)/4	CS2 - L100X8	-32,20	0,24	**4,11**	0,00	0,87	1,06
B877	1,500+	SLS x-y (avarinė)/4	CS2 - L100X8	69,05	-0,39	0,46	**-0,03**	-0,29	0,15
B873	1,500+	SLS x-y (avarinė)/4	CS2 - L100X8	66,42	0,51	-0,40	**0,02**	0,06	-0,21
B873	5,700	SLS x-y (avarinė)/4	CS2 - L100X8	**101,90**	0,05	-1,00	0,00	**-0,82**	0,10
B618	0,050	SLS x-x/2	CS2 - L100X8	14,74	0,99	2,07	0,00	**1,56**	1,19
B764	0,000	SLS x-x (avarinė)/6	CS2 - L100X8	15,24	0,49	-3,56	0,01	-0,37	**-0,46**
B616	0,050	SLS x-x/2	CS2 - L100X8	-24,36	1,90	2,26	0,00	1,43	**1,38**

Name	Combination key
SLS x-y/1	K.s.sv + Laidų s.sv. + Tvirt. girliandų s.sv. + Laid. temp. + Vejas X-Y + 0.70*Apsalas
SLS x-x/2	K.s.sv + Laidų s.sv. + Tvirt. girliandų s.sv. + Vejas X-X + Laid. temp. + 0.70*Apsalas
SLS y-y/3	K.s.sv + Laidų s.sv. + Tvirt. girliandų s.sv. + Vejas Y-Y + Laid. temp. + 0.70*Apsalas
SLS x-y (avarinė)/4	K.s.sv + Laidų s.sv. + Tvirt. girliandų s.sv. + Vejas X-Y + 0.70*Apsalas + Laid. temp.avarinė
SLS y-y (avarinė)/5	K.s.sv + Laidų s.sv. + Tvirt. girliandų s.sv. + Vejas Y-Y + 0.70*Apsalas + Laid. temp.avarinė
SLS x-x (avarinė)/6	K.s.sv + Laidų s.sv. + Tvirt. girliandų s.sv. + Vejas X-X + 0.70*Apsalas + Laid. temp.avarinė

Vidinės įrąžos - All ULS+SLS

Name	List
All ULS+SLS	ULS x-x - Linear - ultimate
	ULS x-y - Linear - ultimate
	ULS y-y - Linear - ultimate
	ULS x-x (avarinė) - Linear - ultimate
	ULS x-y (avarinė) - Linear - ultimate
	ULS y-y (avarinė) - Linear - ultimate
	SLS y-y - Linear - serviceability

PDF-XChange Editor Click to BUY NOW! www.pdf-xchange.com

PDF-XChange Editor Click to BUY NOW! www.pdf-xchange.com

Name	List
	SLS x-x - Linear - serviceability
	SLS x-y - Linear - serviceability
	SLS y-y (avarinė) - Linear - serviceability
	SLS x-x (avarinė) - Linear - serviceability
	SLS x-y (avarinė) - Linear - serviceability

Linear calculation
Class: All ULS+SLS
Coordinate system: Principal
Extreme 1D: Cross-section
Selection: All

Name	dx [m]	Case	Cross-section	N [kN]	V_y [kN]	V_z [kN]	M_x [kNm]	M_y [kNm]	M_z [kNm]
B504	2,756	ULS x-y/1	CS4 - L50X5	**-15,54**	-0,02	0,04	0,00	0,02	-0,01
B717	2,066+	ULS x-y/1	CS4 - L50X5	**14,83**	-0,04	0,13	0,00	-0,06	0,00
B715	0,300-	ULS x-x/2	CS4 - L50X5	-3,25	**-0,70**	0,35	0,00	0,02	-0,08
B716	0,300-	ULS y-y/3	CS4 - L50X5	2,02	**0,66**	0,38	0,00	0,02	0,08
B23	0,000	ULS x-y (avarinė)/4	CS4 - L50X5	-3,68	-0,33	0,27	**0,00**	-0,03	0,03
B461	0,000	ULS x-y (avarinė)/4	CS4 - L50X5	1,49	0,27	-0,33	**0,00**	0,03	-0,03
B718	0,686-	ULS x-x/2	CS4 - L50X5	-3,95	-0,28	**-0,72**	0,00	**-0,18**	-0,06
B716	0,686-	ULS x-y/1	CS4 - L50X5	3,81	0,41	**0,63**	0,00	**0,15**	0,09
B716	0,000	ULS y-y/3	CS4 - L50X5	2,04	0,65	0,36	0,00	-0,09	**-0,12**
B715	0,000	ULS x-x/2	CS4 - L50X5	-3,23	-0,70	0,35	0,00	-0,08	**0,13**
B42	0,000	ULS x-y (avarinė)/4	CS3 - L70X7	**-19,71**	-0,02	0,01	0,00	0,01	0,01
B44	0,866	ULS x-y/1	CS3 - L70X7	**17,94**	0,16	0,10	0,00	0,02	0,02
B291	0,000	ULS y-y (avarinė)/5	CS3 - L70X7	0,60	**-5,56**	-2,26	0,00	0,05	0,51
B291	0,500	ULS x-y/1	CS3 - L70X7	-0,17	**5,06**	0,76	0,00	0,05	0,54
B58	0,000	ULS x-y/1	CS3 - L70X7	0,02	-3,49	**-9,84**	0,00	0,49	0,21
B60	0,075	ULS x-y/1	CS3 - L70X7	-0,03	2,97	**8,14**	**0,00**	0,24	0,05
B61	0,250+	ULS x-y/1	CS3 - L70X7	-3,52	0,38	-0,58	**0,00**	0,03	-0,02
B58	0,250-	ULS x-y/1	CS3 - L70X7	0,02	-3,49	-9,82	0,00	**-1,96**	-0,66
B60	0,250-	ULS x-y/1	CS3 - L70X7	-0,03	3,00	8,14	0,00	**1,67**	0,57
B291	0,250-	ULS y-y (avarinė)/5	CS3 - L70X7	0,60	-5,53	-2,25	0,00	-0,52	**-0,88**
B293	0,250-	ULS y-y (avarinė)/5	CS3 - L70X7	-0,63	4,81	0,94	0,00	0,23	**0,76**
B289	0,000	ULS x-y (avarinė)/4	CS5 - L90X7	**-125,78**	-1,04	0,05	0,00	-0,60	0,37
B287	0,550-	ULS x-y (avarinė)/4	CS5 - L90X7	**117,72**	-0,74	-1,94	0,00	-0,21	0,07
B57	0,000	ULS x-y (avarinė)/4	CS5 - L90X7	113,84	**-1,25**	0,81	0,00	0,07	**0,58**
B287	0,000	ULS x-y (avarinė)/4	CS5 - L90X7	117,65	-0,84	**-1,94**	0,00	0,85	0,51
B290	0,000	ULS x-y (avarinė)/4	CS5 - L90X7	61,64	0,47	**1,93**	0,00	-0,92	-0,30
B288	0,550+	ULS x-y (avarinė)/4	CS5 - L90X7	-77,86	-0,21	0,32	**0,00**	0,02	0,20
B54	0,550+	ULS x-y (avarinė)/4	CS5 - L90X7	55,50	-0,50	-0,46	**0,00**	-0,13	0,20
B290	0,000	ULS y-y (avarinė)/5	CS5 - L90X7	85,69	0,16	1,87	0,00	**-1,02**	-0,18
B56	0,000	ULS x-y (avarinė)/4	CS5 - L90X7	-82,51	0,25	-1,69	0,00	**0,88**	-0,27
B55	0,000	ULS x-y (avarinė)/4	CS5 - L90X7	-123,26	**1,20**	-1,15	0,00	0,03	**-0,57**
B187	0,724	ULS x-y/1	CS6 - L35X5	**-20,73**	-0,04	-0,06	0,00	-0,01	-0,01
B359	0,000	ULS x-y/1	CS6 - L35X5	**16,47**	0,03	0,04	0,00	-0,01	-0,01
B720	0,150	ULS x-y/1	CS6 - L35X5	0,75	**-1,20**	-1,36	0,00	-0,10	-0,09
B830	0,810+	ULS x-y (avarinė)/4	CS6 - L35X5	-4,39	**3,65**	-3,67	0,00	0,00	0,00
B830	0,812	ULS x-y (avarinė)/4	CS6 - L35X5	-4,39	3,65	**-3,67**	0,00	-0,01	0,01
B508	0,000	ULS x-y/1	CS6 - L35X5	0,70	0,98	**1,63**	0,00	-0,13	-0,07
B508	0,000	ULS x-x/2	CS6 - L35X5	0,64	0,96	1,60	**0,00**	-0,12	-0,07
B830	0,810+	ULS x-x	CS6 - L35X5	-0,81	1,04	-1,06	**0,00**	0,00	0,00

PDF-XChange Editor Click to BUY NOW! www.pdf-xchange.com

ame	dx [m]	Case	Cross-section	N [kN]	V_y [kN]	V_z [kN]	M_x [kNm]	M_y [kNm]	M_z [kNm]
		(avarinė)/6							
B526	0,188	ULS x-y/1	CS6 - L35X5	-0,04	-1,20	-1,75	0,00	**-0,16**	-0,11
B526	0,000	ULS x-y/1	CS6 - L35X5	-0,04	-1,18	-1,76	0,00	**0,17**	0,11
B742	0,000	ULS x-y/1	CS6 - L35X5	0,02	1,20	1,54	0,00	-0,14	**-0,11**
B742	0,188	ULS x-y/1	CS6 - L35X5	0,02	1,21	1,52	0,00	0,15	**0,11**
B749	3,815+	ULS x-y (avarinė)/4	CS7 - L65X7	**-38,56**	-0,09	-0,52	0,00	0,12	-0,01
B752	3,815+	ULS x-y (avarinė)/4	CS7 - L65X7	**38,31**	0,03	0,41	0,00	-0,09	0,02
B748	0,000	ULS x-x/2	CS7 - L65X7	2,81	**-1,12**	-2,14	0,00	0,29	0,16
B623	0,000	ULS x-y/1	CS7 - L65X7	-11,89	**3,73**	5,19	0,00	-1,05	-0,64
B752	0,000	ULS y-y/3	CS7 - L65X7	-3,09	1,93	**-3,21**	0,00	0,61	-0,31
B201	0,000	ULS x-y/1	CS7 - L65X7	3,74	-0,06	-0,45	**0,00**	0,11	0,00
B658	0,200+	ULS x-x/2	CS7 - L65X7	0,93	0,10	-1,34	**0,00**	-0,05	-0,02
B623	0,000	ULS x-x/2	CS7 - L65X7	-13,98	3,56	**6,16**	0,00	**-1,30**	-0,65
B622	0,000	ULS x-x (avarinė)/6	CS7 - L65X7	-6,27	1,54	-3,20	0,00	**0,88**	-0,36
B623	0,000	ULS x-x (avarinė)/6	CS7 - L65X7	-13,77	3,67	5,97	0,00	-1,27	**-0,67**
B638	0,000	ULS x-x (avarinė)/6	CS7 - L65X7	1,26	-0,98	-2,20	0,00	0,85	**0,30**
B876	0,650-	ULS x-y (avarinė)/4	CS2 - L100X8	**-128,10**	-0,96	-0,06	0,00	0,10	-0,01
B618	0,000	ULS y-y (avarinė)/5	CS2 - L100X8	27,50	**-3,47**	1,67	0,00	0,47	0,69
B764	0,000	ULS y-y (avarinė)/5	CS2 - L100X8	25,55	**4,75**	-7,12	-0,02	1,16	0,13
B764	0,000	ULS x-y (avarinė)/4	CS2 - L100X8	23,69	4,13	**-7,96**	0,00	0,29	-0,43
B616	0,000	ULS x-y (avarinė)/4	CS2 - L100X8	-36,78	0,38	**5,07**	0,00	1,16	1,36
B877	1,500+	ULS x-y (avarinė)/4	CS2 - L100X8	84,14	-0,50	0,61	**-0,03**	-0,37	0,19
B873	1,500+	ULS x-y (avarinė)/4	CS2 - L100X8	80,94	0,67	-0,52	**0,03**	0,09	-0,28
B873	5,700	ULS x-y (avarinė)/4	CS2 - L100X8	**122,49**	0,04	-1,21	0,00	**-0,98**	0,11
B618	0,050	ULS x-x/2	CS2 - L100X8	19,93	1,26	2,73	0,00	**2,04**	1,56
B764	0,000	ULS x-x (avarinė)/6	CS2 - L100X8	20,53	0,72	-4,75	0,01	-0,45	**-0,59**
B616	0,050	ULS x-x/2	CS2 - L100X8	-32,74	2,48	2,96	0,00	1,88	**1,81**

Name	Combination key
ULS x-y/1	1.35*K.s.sv + 1.35*Laidų s.sv. + 1.35*Tvirt. girliandų s.sv. + 1.35*Laid. temp. + 1.30*Vejas X-Y + 0.91*Apsalas
ULS x-x/2	1.35*K.s.sv + 1.35*Laidų s.sv. + 1.35*Tvirt. girliandų s.sv. + 1.30*Vejas X-X + 1.35*Laid. temp. + 0.91*Apsalas
ULS y-y/3	1.35*K.s.sv + 1.35*Laidų s.sv. + 1.35*Tvirt. girliandų s.sv. + 1.30*Vejas Y-Y + 1.35*Laid. temp. + 0.91*Apsalas
ULS x-y (avarinė)/4	1.35*K.s.sv + 1.35*Laidų s.sv. + 1.35*Tvirt. girliandų s.sv. + 1.30*Vejas X-Y + 0.91*Apsalas + Laid. temp.avarinė
ULS y-y (avarinė)/5	1.35*K.s.sv + 1.35*Laidų s.sv. + 1.35*Tvirt. girliandų s.sv. + 1.30*Vejas Y-Y + 0.91*Apsalas + 1.35*Laid. temp.avarinė
ULS x-x (avarinė)/6	1.35*K.s.sv + 1.35*Laidų s.sv. + 1.35*Tvirt. girliandų s.sv. + 1.30*Vejas X-X + 0.91*Apsalas + 1.35*Laid. temp.avarinė

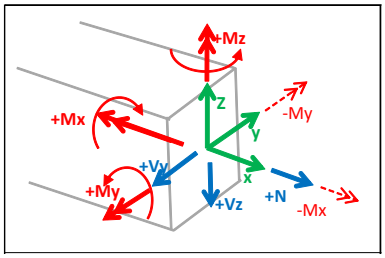

Deformacijos

Deformacijos - All ULS

PDF-XChange Editor Click to BUY NOW! www.pdf-xchange.com

PDF-XChange Editor Click to BUY NOW! www.pdf-xchange.com

Name	List
All ULS	ULS x-x - Linear - ultimate
	ULS x-y - Linear - ultimate
	ULS y-y - Linear - ultimate
	ULS x-x (avarinė) - Linear - ultimate
	ULS x-y (avarinė) - Linear - ultimate
	ULS y-y (avarinė) - Linear - ultimate

Linear calculation
Class: All ULS
Coordinate system: Global
Extreme 1D: Cross-section
Selection: All

Deformations

Name	dx [m]	Case	Cross-section	u_x [mm]	u_y [mm]	u_z [mm]	φ_x [mrad]	φ_y [mrad]	φ_z [mrad]	U_{total} [mm]
B503	0,000	ULS y-y (avarinė)/1	CS4 - L50X5	**-3,9**	69,5	0,6	-9,6	-1,1	-1,0	69,6
B718	0,000	ULS x-x/2	CS4 - L50X5	**22,0**	26,5	-0,4	-4,7	2,4	-0,4	34,4
B19	0,942	ULS x-x/2	CS4 - L50X5	3,0	**-0,7**	-1,4	-0,1	0,3	0,2	3,4
B715	0,000	ULS x-y/3	CS4 - L50X5	15,8	**71,7**	-1,0	-9,9	1,4	0,5	73,4
B715	2,756	ULS x-y/3	CS4 - L50X5	11,1	45,3	**-2,8**	-8,8	1,7	1,1	46,7
B717	2,756	ULS x-y/3	CS4 - L50X5	11,6	44,8	**2,3**	-8,7	1,7	0,9	46,3
B501	0,454	ULS x-y/3	CS4 - L50X5	8,9	66,6	-1,3	**-11,2**	-0,9	-1,5	67,2
B23	1,458	ULS x-y/3	CS4 - L50X5	1,0	0,6	-0,6	**2,5**	-0,9	4,8	1,3
B324	0,000	ULS x-x/2	CS4 - L50X5	14,0	10,8	-1,5	-2,7	**2,9**	0,0	17,8
B20	1,750	ULS x-y (avarinė)/4	CS4 - L50X5	0,3	0,2	0,2	0,6	**-3,6**	**-5,8**	0,4
B458	1,750	ULS x-y (avarinė)/4	CS4 - L50X5	0,1	0,2	-0,2	-2,6	-0,3	**5,6**	0,3
B716	0,000	ULS x-y/3	CS4 - L50X5	15,9	71,7	0,4	-9,9	2,1	0,5	**73,5**
B275	1,439	ULS y-y (avarinė)/1	CS3 - L70X7	**-0,6**	0,6	-0,3	0,2	0,2	-0,1	0,9
B45	1,701	ULS x-x/2	CS3 - L70X7	0,6	**-0,4**	-0,2	-0,2	0,1	0,0	0,8
B292	0,000	ULS x-y (avarinė)/4	CS3 - L70X7	10,8	**40,8**	1,3	-7,9	2,1	0,6	42,2
B58	0,500	ULS x-y/3	CS3 - L70X7	11,4	39,8	**-2,5**	-7,6	1,3	-1,2	41,5
B293	0,000	ULS x-y/3	CS3 - L70X7	10,8	39,9	**2,2**	-7,8	1,4	1,3	41,3
B293	0,250-	ULS x-y/3	CS3 - L70X7	10,8	40,2	1,9	**-8,4**	1,6	0,9	41,7
B450	0,000	ULS x-y (avarinė)/4	CS3 - L70X7	0,2	0,2	0,1	0,3	**-2,0**	-3,0	0,3
B58	0,050	ULS x-x (avarinė)/5	CS3 - L70X7	**16,7**	17,3	-0,6	-3,6	**3,7**	-0,5	24,1
B450	0,000	ULS x-y/3	CS3 - L70X7	0,2	0,2	0,1	0,4	-2,0	**-3,0**	0,3
B16	1,912	ULS x-y/3	CS3 - L70X7	0,4	0,0	-0,1	**2,0**	-0,3	**3,0**	0,4
B59	0,500	ULS x-y (avarinė)/4	CS3 - L70X7	11,5	40,7	-1,7	-7,6	2,6	-1,0	**42,3**
B295	0,990	ULS y-y (avarinė)/1	CS5 - L90X7	**-0,6**	24,9	-1,8	-7,1	0,0	1,0	24,9
B57	0,000	ULS x-x/2	CS5 - L90X7	2,6	**1,1**	0,4	**-0,6**	1,3	0,1	2,9
B297	2,880	ULS x-y (avarinė)/4	CS5 - L90X7	10,8	**40,8**	1,3	-7,9	2,1	0,6	42,2
B62	2,880	ULS x-y/3	CS5 - L90X7	11,4	39,8	**-2,5**	-7,6	1,3	-1,2	41,5
B322	2,880	ULS x-y/3	CS5 - L90X7	10,8	39,9	**2,2**	-7,8	1,4	1,3	41,3
B63	2,404	ULS x-y (avarinė)/4	CS5 - L90X7	10,5	36,9	-1,6	**-8,1**	1,6	-1,1	38,4
B296	2,880	ULS y-y (avarinė)/1	CS5 - L90X7	-0,6	39,7	-2,0	-7,7	**-0,6**	0,5	39,7
B63	2,880	ULS x-x (avarinė)/5	CS5 - L90X7	**16,7**	17,3	-0,4	-3,5	**3,5**	-0,4	24,1
B62	2,880	ULS x-y (avarinė)/4	CS5 - L90X7	11,5	40,1	-2,5	-7,6	1,4	**-1,5**	41,8
B295	1,100-	ULS x-y (avarinė)/4	CS5 - L90X7	7,1	26,4	-1,5	-7,3	1,8	**1,6**	27,4
B63	2,880	ULS x-y (avarinė)/4	CS5 - L90X7	11,5	40,7	-1,7	-7,6	2,6	-1,0	**42,3**
B538	0,212	ULS y-y (avarinė)/1	CS6 - L35X5	**-3,9**	69,5	0,6	-9,6	-1,1	-1,0	69,6
B719	0,150	ULS x-x/2	CS6 - L35X5	**22,0**	26,5	-0,4	-4,7	2,4	-0,4	34,4
B67	0,000	ULS x-x/2	CS6 - L35X5	2,6	**1,1**	0,4	**-0,6**	1,3	0,1	2,9
B719	0,000	ULS x-y/3	CS6 - L35X5	15,8	**71,7**	-1,0	-9,9	1,4	0,5	73,4

PDF-XChange Editor Click to BUY NOW! www.pdf-xchange.com

ame	dx [m]	Case	Cross-section	u_x [mm]	u_y [mm]	u_z [mm]	φ_x [mrad]	φ_y [mrad]	φ_z [mrad]	U_{total} [mm]
B854	0,500	ULS x-y/3	CS6 - L35X5	11,0	45,8	**-6,5**	-9,3	0,0	0,0	47,5
B723	0,000	ULS x-y/3	CS6 - L35X5	11,6	44,8	**2,3**	-8,7	1,7	0,9	46,3
B525	0,188	ULS x-y/3	CS6 - L35X5	8,5	68,3	0,6	**-10,7**	-1,1	-1,7	68,9
B537	0,106+	ULS y-y/6	CS6 - L35X5	-3,8	61,9	-0,2	-8,6	**-2,0**	-0,9	62,0
B188	0,435	ULS x-x (avarinė)/5	CS6 - L35X5	15,6	15,8	-0,8	-3,6	**3,5**	-0,3	22,2
B513	0,778	ULS y-y (avarinė)/1	CS6 - L35X5	-2,3	55,9	1,5	-9,0	-1,3	**-2,2**	56,0
B728	0,778	ULS x-y (avarinė)/4	CS6 - L35X5	13,8	57,3	1,5	-9,0	1,5	**2,2**	59,0
B721	0,150	ULS x-y/3	CS6 - L35X5	15,9	71,7	0,4	-9,9	2,1	0,5	**73,5**
B643	0,000	ULS y-y (avarinė)/1	CS7 - L65X7	**-0,6**	43,7	2,2	-8,5	-1,5	-1,1	43,7
B757	0,000	ULS x-x (avarinė)/5	CS7 - L65X7	**16,9**	20,1	1,3	-4,3	1,7	0,3	26,3
B92	0,000	ULS x-x/2	CS7 - L65X7	16,6	**12,4**	-1,5	**-2,6**	2,6	-0,2	20,8
B789	0,250-	ULS x-y/3	CS7 - L65X7	11,0	45,8	**-6,5**	-9,3	0,0	0,0	47,5
B754	0,250	ULS x-y/3	CS7 - L65X7	11,6	44,8	**2,3**	-8,7	1,7	0,9	46,3
B622	3,250-	ULS x-y/3	CS7 - L65X7	11,0	43,2	-1,4	**-10,0**	-0,6	-0,4	44,6
B623	0,175	ULS y-y/6	CS7 - L65X7	0,5	35,0	-2,3	-7,6	**-2,0**	-0,9	35,1
B201	0,000	ULS x-x (avarinė)/5	CS7 - L65X7	16,7	17,3	-0,4	-3,5	**3,5**	-0,4	24,1
B623	0,150	ULS x-y (avarinė)/4	CS7 - L65X7	11,5	41,0	-2,4	-8,5	-1,7	**-1,5**	42,7
B308	0,000	ULS x-y (avarinė)/4	CS7 - L65X7	10,3	40,2	-1,6	-7,9	2,1	**1,5**	41,5
B748	4,340	ULS x-y (avarinė)/4	CS7 - L65X7	11,0	**49,2**	-6,4	-8,8	0,0	0,0	**50,8**
B766	0,500	ULS y-y (avarinė)/1	CS2 - L100X8	**-0,6**	39,6	-2,2	-8,2	0,6	1,1	39,7
B620	0,000	ULS x-x (avarinė)/5	CS2 - L100X8	**16,8**	17,4	-1,2	-4,2	0,7	0,0	24,2
B880	4,500	ULS x-x/2	CS2 - L100X8	0,3	**-0,1**	0,0	0,1	-0,5	1,2	0,3
B616	0,050	ULS x-y/3	CS2 - L100X8	11,4	40,5	**-2,3**	-8,5	0,1	-0,5	42,1
B764	0,050	ULS x-y/3	CS2 - L100X8	10,8	40,7	**1,9**	**-8,5**	1,5	0,8	42,1
B875	1,500-	ULS x-y/3	CS2 - L100X8	0,1	0,2	-0,2	**0,5**	-0,5	5,6	0,3
B616	0,050	ULS y-y/6	CS2 - L100X8	0,5	34,9	-2,0	-7,3	**-0,8**	-0,5	34,9
B766	0,500	ULS x-x/2	CS2 - L100X8	16,0	12,8	-1,0	-3,2	**2,3**	-0,2	20,5
B878	4,200-	ULS x-y (avarinė)/4	CS2 - L100X8	0,3	0,2	0,2	0,4	-0,6	**-5,8**	0,4
B875	1,500-	ULS x-y (avarinė)/4	CS2 - L100X8	0,1	0,2	-0,2	0,5	-0,5	**5,6**	0,3
B764	0,050	ULS x-y (avarinė)/4	CS2 - L100X8	10,9	**41,1**	1,9	-8,4	1,6	1,1	**42,6**

Name	Combination key
ULS y-y (avarinė)/1	1.35*K.s.sv + 1.35*Laidų s.sv. + 1.35*Tvirt. girliandų s.sv. + 1.30*Vejas Y-Y + 0.91*Apsalas + 1.35*Laid. temp.avarinė
ULS x-x/2	1.35*K.s.sv + 1.35*Laidų s.sv. + 1.35*Tvirt. girliandų s.sv. + 1.30*Vejas X-X + 1.35*Laid. temp. + 0.91*Apsalas
ULS x-y/3	1.35*K.s.sv + 1.35*Laidų s.sv. + 1.35*Tvirt. girliandų s.sv. + 1.35*Laid. temp. + 1.30*Vejas X-Y + 0.91*Apsalas
ULS x-y (avarinė)/4	1.35*K.s.sv + 1.35*Laidų s.sv. + 1.35*Tvirt. girliandų s.sv. + 1.30*Vejas X-Y + 0.91*Apsalas + Laid. temp.avarinė
ULS x-x (avarinė)/5	1.35*K.s.sv + 1.35*Laidų s.sv. + 1.35*Tvirt. girliandų s.sv. + 1.30*Vejas X-X + 0.91*Apsalas + 1.35*Laid. temp.avarinė
ULS y-y/6	1.35*K.s.sv + 1.35*Laidų s.sv. + 1.35*Tvirt. girliandų s.sv. + 1.30*Vejas Y-Y + 1.35*Laid. temp. + 0.91*Apsalas

Deformacijos - All SLS

Name	List
All SLS	SLS y-y - Linear - serviceability
	SLS x-x - Linear - serviceability
	SLS x-y - Linear - serviceability
	SLS y-y (avarinė) - Linear - serviceability
	SLS x-x (avarinė) - Linear - serviceability
	SLS x-y (avarinė) - Linear - serviceability

Linear calculation

PDF-XChange Editor Click to BUY NOW! www.pdf-xchange.com

PDF-XChange Editor Click to BUY NOW! www.pdf-xchange.com

ss: All SLS
Coordinate system: Global
Extreme 1D: Cross-section
Selection: All

Deformations

Name	dx [m]	Case	Cross-section	u_x [mm]	u_y [mm]	u_z [mm]	φ_x [mrad]	φ_y [mrad]	φ_z [mrad]	U_{total} [mm]
B503	0,000	SLS y-y (avarinė)/1	CS4 - L50X5	**-2,9**	52,5	0,4	-7,3	-0,8	-0,8	52,6
B718	0,000	SLS x-x/2	CS4 - L50X5	**16,8**	19,6	-0,3	-3,5	1,8	-0,3	25,9
B19	0,942	SLS x-x/2	CS4 - L50X5	2,3	**-0,5**	-1,1	-0,1	0,2	0,1	2,6
B715	0,000	SLS x-y (avarinė)/3	CS4 - L50X5	12,1	**60,3**	-0,8	-8,2	1,1	0,7	61,5
B715	2,756	SLS x-y (avarinė)/3	CS4 - L50X5	8,5	38,6	**-2,3**	-7,3	1,3	1,1	39,5
B717	2,756	SLS x-y (avarinė)/3	CS4 - L50X5	9,0	38,0	**2,0**	-7,3	1,3	1,0	39,1
B501	0,454	SLS x-y (avarinė)/3	CS4 - L50X5	6,9	56,0	-1,1	**-9,1**	-0,7	-1,5	56,5
B23	1,458	SLS x-y/4	CS4 - L50X5	0,7	0,5	-0,4	**1,9**	-0,7	3,7	1,0
B324	0,000	SLS x-x/2	CS4 - L50X5	10,8	8,0	-1,1	-2,0	**2,2**	0,0	13,5
B20	1,750	SLS x-y (avarinė)/3	CS4 - L50X5	0,2	0,1	0,1	0,4	**-2,8**	**-4,5**	0,3
B458	1,750	SLS x-y (avarinė)/3	CS4 - L50X5	0,1	0,2	-0,2	-2,1	-0,2	**4,3**	0,3
B716	0,000	SLS x-y (avarinė)/3	CS4 - L50X5	12,2	60,3	0,3	-8,1	1,6	0,6	**61,5**
B275	1,570	SLS y-y (avarinė)/1	CS3 - L70X7	**-0,4**	0,4	-0,2	0,1	0,2	0,1	0,7
B45	1,701	SLS x-x/2	CS3 - L70X7	0,4	**-0,3**	-0,2	-0,1	0,1	0,0	0,6
B292	0,000	SLS x-y (avarinė)/3	CS3 - L70X7	8,3	**34,3**	1,2	-6,7	1,7	0,5	35,3
B61	0,000	SLS x-y (avarinė)/3	CS3 - L70X7	8,8	33,8	**-2,1**	-6,5	1,0	-1,2	35,0
B293	0,000	SLS x-y (avarinė)/3	CS3 - L70X7	8,3	33,9	**1,8**	-6,6	1,1	1,3	34,9
B293	0,250-	SLS x-y (avarinė)/3	CS3 - L70X7	8,3	34,3	1,6	**-7,1**	1,3	0,9	35,3
B450	0,000	SLS x-y (avarinė)/3	CS3 - L70X7	0,2	0,2	0,1	0,3	**-1,6**	-2,3	0,2
B58	0,050	SLS x-x (avarinė)/5	CS3 - L70X7	**12,8**	12,8	-0,4	-2,6	**2,8**	-0,4	18,1
B450	0,000	SLS x-y/4	CS3 - L70X7	0,2	0,2	0,1	0,3	-1,6	**-2,3**	0,2
B16	1,912	SLS x-y/4	CS3 - L70X7	0,3	0,0	-0,1	**1,5**	-0,2	**2,3**	0,3
B59	0,500	SLS x-y (avarinė)/3	CS3 - L70X7	8,8	34,2	-1,4	-6,5	2,0	-0,8	**35,4**
B295	0,990	SLS y-y (avarinė)/1	CS5 - L90X7	**-0,5**	18,8	-1,4	-5,3	0,0	0,7	18,9
B57	0,000	SLS x-x/2	CS5 - L90X7	2,0	**0,8**	0,3	**-0,4**	1,0	0,1	2,2
B297	2,880	SLS x-y (avarinė)/3	CS5 - L90X7	8,3	**34,3**	1,2	-6,7	1,7	0,5	35,3
B63	2,404	SLS x-y (avarinė)/3	CS5 - L90X7	8,1	31,0	-1,4	**-6,9**	1,3	-0,9	32,1
B288	0,385	SLS y-y (avarinė)/1	CS5 - L90X7	-0,2	4,6	-0,7	-2,6	**-0,5**	0,1	4,6
B63	2,880	SLS x-x (avarinė)/5	CS5 - L90X7	**12,8**	12,8	-0,3	-2,6	**2,7**	-0,3	18,2
B62	2,880	SLS x-y (avarinė)/3	CS5 - L90X7	8,8	33,8	**-2,1**	-6,5	1,0	**-1,2**	35,0
B322	2,880	SLS x-y (avarinė)/3	CS5 - L90X7	8,3	33,9	**1,8**	-6,6	1,1	**1,3**	34,9
B63	2,880	SLS x-y (avarinė)/3	CS5 - L90X7	8,8	34,2	-1,4	-6,5	2,0	-0,8	**35,4**
B538	0,212	SLS y-y (avarinė)/1	CS6 - L35X5	**-2,9**	52,5	0,4	-7,3	-0,8	-0,8	52,6
B719	0,150	SLS x-x/2	CS6 - L35X5	**16,8**	19,6	-0,3	-3,5	1,8	-0,3	25,9
B67	0,000	SLS x-x/2	CS6 - L35X5	2,0	**0,8**	0,3	**-0,4**	1,0	0,1	2,2
B719	0,000	SLS x-y (avarinė)/3	CS6 - L35X5	12,1	**60,3**	-0,8	-8,2	1,1	0,7	61,5
B818	0,348+	SLS x-y (avarinė)/3	CS6 - L35X5	8,4	39,5	**-5,0**	-7,4	0,0	0,2	40,7

PDF-XChange Editor Click to BUY NOW! www.pdf-xchange.com

ame	dx [m]	Case	Cross-section	u_x [mm]	u_y [mm]	u_z [mm]	φ_x [mrad]	φ_y [mrad]	φ_z [mrad]	U_{total} [mm]
B723	0,000	SLS x-y (avarinė)/3	CS6 - L35X5	9,0	38,0	**2,0**	-7,3	1,3	1,0	39,1
B739	0,000	SLS x-y (avarinė)/3	CS6 - L35X5	11,8	57,5	0,7	**-8,7**	1,3	1,3	58,8
B537	0,106+	SLS y-y/6	CS6 - L35X5	-2,9	46,9	-0,2	-6,5	**-1,5**	-0,7	46,9
B188	0,435	SLS x-x (avarinė)/5	CS6 - L35X5	12,0	11,7	-0,5	-2,7	**2,7**	-0,2	16,7
B513	0,778	SLS x-y (avarinė)/3	CS6 - L35X5	7,2	48,3	1,2	-7,7	-0,7	**-1,9**	48,8
B728	0,778	SLS x-y (avarinė)/3	CS6 - L35X5	10,5	48,5	1,3	-7,7	1,1	**1,8**	49,6
B743	0,212	SLS x-y (avarinė)/3	CS6 - L35X5	12,2	60,3	0,3	-8,1	1,6	0,6	**61,5**
B643	0,000	SLS y-y (avarinė)/1	CS7 - L65X7	**-0,5**	33,0	1,7	-6,4	-1,1	-0,9	33,1
B757	0,000	SLS x-x (avarinė)/5	CS7 - L65X7	**13,0**	14,9	1,0	-3,2	1,3	0,2	19,8
B92	0,000	SLS x-x/2	CS7 - L65X7	12,8	**9,2**	-1,1	**-1,9**	2,0	-0,1	15,8
B748	4,106	SLS x-y (avarinė)/3	CS7 - L65X7	8,4	41,3	**-5,0**	-7,5	0,0	0,2	42,5
B754	0,250	SLS x-y (avarinė)/3	CS7 - L65X7	9,0	38,0	**2,0**	-7,3	1,3	1,0	39,1
B622	3,250-	SLS x-y (avarinė)/3	CS7 - L65X7	8,4	37,3	-0,9	**-8,1**	-0,5	-0,5	38,3
B623	0,175	SLS y-y/6	CS7 - L65X7	0,4	26,6	-1,7	-5,8	**-1,5**	-0,7	26,6
B201	0,000	SLS x-x (avarinė)/5	CS7 - L65X7	12,8	12,8	-0,3	-2,6	**2,7**	-0,3	18,2
B623	0,150	SLS x-y (avarinė)/3	CS7 - L65X7	8,9	34,6	-2,0	-7,3	-1,3	**-1,3**	35,7
B308	0,000	SLS x-y (avarinė)/3	CS7 - L65X7	7,9	33,9	-1,4	-6,7	1,7	**1,2**	34,8
B748	4,340	SLS x-y (avarinė)/3	CS7 - L65X7	8,4	**41,4**	-5,0	-7,5	0,0	0,0	**42,5**
B766	0,500	SLS y-y (avarinė)/1	CS2 - L100X8	**-0,4**	30,0	-1,7	-6,2	0,4	0,8	30,0
B620	0,000	SLS x-x (avarinė)/5	CS2 - L100X8	**12,9**	12,9	-0,9	-3,1	0,5	0,0	18,3
B880	4,500	SLS x-x/2	CS2 - L100X8	0,2	**-0,1**	0,0	0,1	-0,4	0,9	0,2
B616	0,050	SLS x-y (avarinė)/3	CS2 - L100X8	8,9	34,4	**-1,9**	-7,1	0,1	-0,7	35,6
B764	0,050	SLS x-y (avarinė)/3	CS2 - L100X8	8,4	**34,6**	**1,6**	**-7,2**	1,2	0,9	**35,7**
B875	1,500-	SLS x-y/4	CS2 - L100X8	0,1	0,2	-0,1	**0,4**	-0,4	4,3	0,2
B616	0,050	SLS y-y/6	CS2 - L100X8	0,3	26,4	-1,5	-5,5	**-0,6**	-0,4	26,5
B766	0,500	SLS x-x/2	CS2 - L100X8	12,3	9,5	-0,7	-2,3	**1,8**	-0,1	15,6
B878	4,200-	SLS x-y (avarinė)/3	CS2 - L100X8	0,2	0,1	0,1	0,3	-0,5	**-4,5**	0,3
B875	1,500-	SLS x-y (avarinė)/3	CS2 - L100X8	0,1	0,2	-0,2	0,4	-0,4	**4,3**	0,3

Name	Combination key
SLS y-y (avarinė)/1	K.s.sv + Laidų s.sv. + Tvirt. girliandų s.sv. + Vejas Y-Y + 0.70*Apsalas + Laid. temp.avarinė
SLS x-x/2	K.s.sv + Laidų s.sv. + Tvirt. girliandų s.sv. + Vejas X-X + Laid. temp. + 0.70*Apsalas
SLS x-y (avarinė)/3	K.s.sv + Laidų s.sv. + Tvirt. girliandų s.sv. + Vejas X-Y + 0.70*Apsalas + Laid. temp.avarinė
SLS x-y/4	K.s.sv + Laidų s.sv. + Tvirt. girliandų s.sv. + Laid. temp. + Vejas X-Y + 0.70*Apsalas
SLS x-x (avarinė)/5	K.s.sv + Laidų s.sv. + Tvirt. girliandų s.sv. + Vejas X-X + 0.70*Apsalas + Laid. temp.avarinė
SLS y-y/6	K.s.sv + Laidų s.sv. + Tvirt. girliandų s.sv. + Vejas Y-Y + Laid. temp. + 0.70*Apsalas

Deformacijos - All ULS+SLS

Name	List
All ULS+SLS	ULS x-x - Linear - ultimate
	ULS x-y - Linear - ultimate
	ULS y-y - Linear - ultimate

PDF-XChange Editor Click to BUY NOW! www.pdf-xchange.com

PDF-XChange Editor Click to BUY NOW! www.pdf-xchange.com

Name	List
	ULS x-x (avarinė) - Linear - ultimate
	ULS x-y (avarinė) - Linear - ultimate
	ULS y-y (avarinė) - Linear - ultimate
	SLS y-y - Linear - serviceability
	SLS x-x - Linear - serviceability
	SLS x-y - Linear - serviceability
	SLS y-y (avarinė) - Linear - serviceability
	SLS x-x (avarinė) - Linear - serviceability
	SLS x-y (avarinė) - Linear - serviceability

Linear calculation
Class: All ULS+SLS
Coordinate system: Global
Extreme 1D: Cross-section
Selection: All

Deformations

Name	dx [m]	Case	Cross-section	u_x [mm]	u_y [mm]	u_z [mm]	φ_x [mrad]	φ_y [mrad]	φ_z [mrad]	U_{total} [mm]
B503	0,000	ULS y-y (avarinė)/1	CS4 - L50X5	**-3,9**	69,5	0,6	-9,6	-1,1	-1,0	69,6
B718	0,000	ULS x-x/2	CS4 - L50X5	**22,0**	26,5	-0,4	-4,7	2,4	-0,4	34,4
B19	0,942	ULS x-x/2	CS4 - L50X5	3,0	**-0,7**	-1,4	-0,1	0,3	0,2	3,4
B715	0,000	ULS x-y/3	CS4 - L50X5	15,8	**71,7**	-1,0	-9,9	1,4	0,5	73,4
B715	2,756	ULS x-y/3	CS4 - L50X5	11,1	45,3	**-2,8**	-8,8	1,7	1,1	46,7
B717	2,756	ULS x-y/3	CS4 - L50X5	11,6	44,8	**2,3**	-8,7	1,7	0,9	46,3
B501	0,454	ULS x-y/3	CS4 - L50X5	8,9	66,6	-1,3	**-11,2**	-0,9	-1,5	67,2
B23	1,458	ULS x-y/3	CS4 - L50X5	1,0	0,6	-0,6	**2,5**	-0,9	4,8	1,3
B324	0,000	ULS x-x/2	CS4 - L50X5	14,0	10,8	-1,5	-2,7	**2,9**	0,0	17,8
B20	1,750	ULS x-y (avarinė)/4	CS4 - L50X5	0,3	0,2	0,2	0,6	**-3,6**	**-5,8**	0,4
B458	1,750	ULS x-y (avarinė)/4	CS4 - L50X5	0,1	0,2	-0,2	-2,6	-0,3	**5,6**	0,3
B716	0,000	ULS x-y/3	CS4 - L50X5	15,9	71,7	0,4	-9,9	2,1	0,5	**73,5**
B275	1,439	ULS y-y (avarinė)/1	CS3 - L70X7	**-0,6**	0,6	-0,3	0,2	0,2	-0,1	0,9
B45	1,701	ULS x-x/2	CS3 - L70X7	0,6	**-0,4**	-0,2	-0,2	0,1	0,0	0,8
B292	0,000	ULS x-y (avarinė)/4	CS3 - L70X7	10,8	**40,8**	1,3	-7,9	2,1	0,6	42,2
B58	0,500	ULS x-y/3	CS3 - L70X7	11,4	39,8	**-2,5**	-7,6	1,3	-1,2	41,5
B293	0,000	ULS x-y/3	CS3 - L70X7	10,8	39,9	**2,2**	-7,8	1,4	1,3	41,3
B293	0,250-	ULS x-y/3	CS3 - L70X7	10,8	40,2	1,9	**-8,4**	1,6	0,9	41,7
B450	0,000	ULS x-y (avarinė)/4	CS3 - L70X7	0,2	0,2	0,1	0,3	**-2,0**	-3,0	0,3
B58	0,050	ULS x-x (avarinė)/5	CS3 - L70X7	**16,7**	17,3	-0,6	-3,6	**3,7**	-0,5	24,1
B450	0,000	ULS x-y/3	CS3 - L70X7	0,2	0,2	0,1	0,4	-2,0	**-3,0**	0,3
B16	1,912	ULS x-y/3	CS3 - L70X7	0,4	0,0	-0,1	**2,0**	-0,3	**3,0**	0,4
B59	0,500	ULS x-y (avarinė)/4	CS3 - L70X7	11,5	40,7	-1,7	-7,6	2,6	-1,0	**42,3**
B295	0,990	ULS y-y (avarinė)/1	CS5 - L90X7	**-0,6**	24,9	-1,8	-7,1	0,0	1,0	24,9
B57	0,000	SLS x-x/6	CS5 - L90X7	2,0	**0,8**	0,3	**-0,4**	1,0	0,1	2,2
B297	2,880	ULS x-y (avarinė)/4	CS5 - L90X7	10,8	**40,8**	1,3	-7,9	2,1	0,6	42,2
B62	2,880	ULS x-y/3	CS5 - L90X7	11,4	39,8	**-2,5**	-7,6	1,3	-1,2	41,5
B322	2,880	ULS x-y/3	CS5 - L90X7	10,8	39,9	**2,2**	-7,8	1,4	1,3	41,3
B63	2,404	ULS x-y (avarinė)/4	CS5 - L90X7	10,5	36,9	-1,6	**-8,1**	1,6	-1,1	38,4
B296	2,880	ULS y-y (avarinė)/1	CS5 - L90X7	-0,6	39,7	-2,0	-7,7	**-0,6**	0,5	39,7
B63	2,880	ULS x-x (avarinė)/5	CS5 - L90X7	**16,7**	17,3	-0,4	-3,5	**3,5**	-0,4	24,1
B62	2,880	ULS x-y (avarinė)/4	CS5 - L90X7	11,5	40,1	-2,5	-7,6	1,4	**-1,5**	41,8
B295	1,100-	ULS x-y (avarinė)/4	CS5 - L90X7	7,1	26,4	-1,5	-7,3	1,8	**1,6**	27,4
B63	2,880	ULS x-y (avarinė)/4	CS5 - L90X7	11,5	40,7	-1,7	-7,6	2,6	-1,0	**42,3**
B538	0,212	ULS y-y (avarinė)/1	CS6 - L35X5	**-3,9**	69,5	0,6	-9,6	-1,1	-1,0	69,6

PDF-XChange Editor Click to BUY NOW! www.pdf-xchange.com

PDF-XChange Editor Click to BUY NOW! www.pdf-xchange.com

ame	dx [m]	Case	Cross-section	u_x [mm]	u_y [mm]	u_z [mm]	φ_x [mrad]	φ_y [mrad]	φ_z [mrad]	U_{total} [mm]
B719	0,150	ULS x-x/2	CS6 - L35X5	**22,0**	26,5	-0,4	-4,7	2,4	-0,4	34,4
B67	0,000	SLS x-x/6	CS6 - L35X5	2,0	**0,8**	0,3	**-0,4**	1,0	0,1	2,2
B719	0,000	ULS x-y/3	CS6 - L35X5	15,8	**71,7**	-1,0	-9,9	1,4	0,5	73,4
B854	0,500	ULS x-y/3	CS6 - L35X5	11,0	45,8	**-6,5**	-9,3	0,0	0,0	47,5
B723	0,000	ULS x-y/3	CS6 - L35X5	11,6	44,8	**2,3**	-8,7	1,7	0,9	46,3
B525	0,188	ULS x-y/3	CS6 - L35X5	8,5	68,3	0,6	**-10,7**	-1,1	-1,7	68,9
B537	0,106+	ULS y-y/7	CS6 - L35X5	-3,8	61,9	-0,2	-8,6	**-2,0**	-0,9	62,0
B188	0,435	ULS x-x (avarinė)/5	CS6 - L35X5	15,6	15,8	-0,8	-3,6	**3,5**	-0,3	22,2
B513	0,778	ULS y-y (avarinė)/1	CS6 - L35X5	-2,3	55,9	1,5	-9,0	-1,3	**-2,2**	56,0
B728	0,778	ULS x-y (avarinė)/4	CS6 - L35X5	13,8	57,3	1,5	-9,0	1,5	**2,2**	59,0
B721	0,150	ULS x-y/3	CS6 - L35X5	15,9	71,7	0,4	-9,9	2,1	0,5	**73,5**
B643	0,000	ULS y-y (avarinė)/1	CS7 - L65X7	**-0,6**	43,7	2,2	-8,5	-1,5	-1,1	43,7
B757	0,000	ULS x-x (avarinė)/5	CS7 - L65X7	**16,9**	20,1	1,3	-4,3	1,7	0,3	26,3
B92	0,000	SLS x-x/6	CS7 - L65X7	12,8	**9,2**	-1,1	**-1,9**	2,0	-0,1	15,8
B789	0,250-	ULS x-y/3	CS7 - L65X7	11,0	45,8	**-6,5**	-9,3	0,0	0,0	47,5
B754	0,250	ULS x-y/3	CS7 - L65X7	11,6	44,8	**2,3**	-8,7	1,7	0,9	46,3
B622	3,250-	ULS x-y/3	CS7 - L65X7	11,0	43,2	-1,4	**-10,0**	-0,6	-0,4	44,6
B623	0,175	ULS y-y/7	CS7 - L65X7	0,5	35,0	-2,3	-7,6	**-2,0**	-0,9	35,1
B201	0,000	ULS x-x (avarinė)/5	CS7 - L65X7	16,7	17,3	-0,4	-3,5	**3,5**	-0,4	24,1
B623	0,150	ULS x-y (avarinė)/4	CS7 - L65X7	11,5	41,0	-2,4	-8,5	-1,7	**-1,5**	42,7
B308	0,000	ULS x-y (avarinė)/4	CS7 - L65X7	10,3	40,2	-1,6	-7,9	2,1	**1,5**	41,5
B748	4,340	ULS x-y (avarinė)/4	CS7 - L65X7	11,0	**49,2**	-6,4	-8,8	0,0	0,0	**50,8**
B766	0,500	ULS y-y (avarinė)/1	CS2 - L100X8	**-0,6**	39,6	-2,2	-8,2	0,6	1,1	39,7
B620	0,000	ULS x-x (avarinė)/5	CS2 - L100X8	**16,8**	17,4	-1,2	-4,2	0,7	0,0	24,2
B880	4,500	ULS x-x/2	CS2 - L100X8	0,3	**-0,1**	0,0	0,1	-0,5	1,2	0,3
B616	0,050	ULS x-y/3	CS2 - L100X8	11,4	40,5	**-2,3**	-8,5	0,1	-0,5	42,1
B764	0,050	ULS x-y/3	CS2 - L100X8	10,8	40,7	**1,9**	**-8,5**	1,5	0,8	42,1
B875	1,500-	ULS x-y/3	CS2 - L100X8	0,1	0,2	-0,2	**0,5**	-0,5	5,6	0,3
B616	0,050	ULS y-y/7	CS2 - L100X8	0,5	34,9	-2,0	-7,3	**-0,8**	-0,5	34,9
B766	0,500	ULS x-x/2	CS2 - L100X8	16,0	12,8	-1,0	-3,2	**2,3**	-0,2	20,5
B878	4,200-	ULS x-y (avarinė)/4	CS2 - L100X8	0,3	0,2	0,2	0,4	-0,6	**-5,8**	0,4
B875	1,500-	ULS x-y (avarinė)/4	CS2 - L100X8	0,1	0,2	-0,2	0,5	-0,5	**5,6**	0,3
B764	0,050	ULS x-y (avarinė)/4	CS2 - L100X8	10,9	**41,1**	1,9	-8,4	1,6	1,1	**42,6**

Name	Combination key
ULS y-y (avarinė)/1	1.35*K.s.sv + 1.35*Laidų s.sv. + 1.35*Tvirt. girliandų s.sv. + 1.30*Vejas Y-Y + 0.91*Apsalas + 1.35*Laid. temp.avarinė
ULS x-x/2	1.35*K.s.sv + 1.35*Laidų s.sv. + 1.35*Tvirt. girliandų s.sv. + 1.30*Vejas X-X + 1.35*Laid. temp. + 0.91*Apsalas
ULS x-y/3	1.35*K.s.sv + 1.35*Laidų s.sv. + 1.35*Tvirt. girliandų s.sv. + 1.35*Laid. temp. + 1.30*Vejas X-Y + 0.91*Apsalas
ULS x-y (avarinė)/4	1.35*K.s.sv + 1.35*Laidų s.sv. + 1.35*Tvirt. girliandų s.sv. + 1.30*Vejas X-Y + 0.91*Apsalas + Laid. temp.avarinė
ULS x-x (avarinė)/5	1.35*K.s.sv + 1.35*Laidų s.sv. + 1.35*Tvirt. girliandų s.sv. + 1.30*Vejas X-X + 0.91*Apsalas + 1.35*Laid. temp.avarinė
SLS x-x/6	K.s.sv + Laidų s.sv. + Tvirt. girliandų s.sv. + Vejas X-X + Laid. temp. + 0.70*Apsalas
ULS y-y/7	1.35*K.s.sv + 1.35*Laidų s.sv. + 1.35*Tvirt. girliandų s.sv. + 1.30*Vejas Y-Y + 1.35*Laid. temp. + 0.91*Apsalas

EC-EN 1993 plieno tikrinimas ULS

Values: **$UC_{Overall}$**
Linear calculation
Class: All ULS
Coordinate system: Principal

PDF-XChange Editor Click to BUY NOW! www.pdf-xchange.com

PDF-XChange Editor Click to BUY NOW! www.pdf-xchange.com

reme 1D: Cross-section
lection: All
Overall Unity Check

Name	dx [m]	Case	Cross-section	Material	$UC_{Overall}$ [-]	UC_{Sec} [-]	UC_{Stab} [-]
B504	2,756	ULS x-y/1	CS4 - L50X5	S 355	**0,90**	0,10	0,90
B58	0,250-	ULS x-x/2	CS3 - L70X7	S 355	**0,45**	0,45	0,32
B55	0,000	ULS x-y (avarinė)/3	CS5 - L90X7	S 355	**0,58**	0,43	0,58
B187	0,724	ULS x-y/1	CS6 - L35X5	S 355	**0,50**	0,20	0,50
B623	0,000	ULS x-x/2	CS7 - L65X7	S 355	**0,44**	0,44	0,31
B616	0,000	ULS x-x/2	CS2 - L100X8	S 355	**0,54**	0,48	0,54

Name	Combination key
ULS x-y/1	1.35*K.s.sv + 1.35*Laidų s.sv. + 1.35*Tvirt. girliandų s.sv. + 1.35*Laid. temp. + 1.30*Vejas X-Y + 0.91*Apsalas
ULS x-x/2	1.35*K.s.sv + 1.35*Laidų s.sv. + 1.35*Tvirt. girliandų s.sv. + 1.30*Vejas X-X + 1.35*Laid. temp. + 0.91*Apsalas
ULS x-y (avarinė)/3	1.35*K.s.sv + 1.35*Laidų s.sv. + 1.35*Tvirt. girliandų s.sv. + 1.30*Vejas X-Y + 0.91*Apsalas + Laid. temp.avarinė

EC-EN 1993 plieno tikrinimas SLS

Linear calculation
Class: All SLS
Coordinate system: Principal
Extreme 1D: Cross-section
Selection: All
Overall Unity Check

Name	dx [m]	Case	Cross-section	$u_{y,max}$ [mm] $u_{z,max}$ [mm]	$u_{y,var}$ [mm] $u_{z,var}$ [mm]	Lim. $u_{y,max}$ [mm] Lim. $u_{z,max}$ [mm]	Lim. $u_{y,var}$ [mm] Lim. $u_{z,var}$ [mm]	Check $u_{y,max}$ [-] Check $u_{z,max}$ [-]	Check $u_{y,var}$ [-] Check $u_{z,var}$ [-]	Camber dx u_z [mm] Camber [mm]	Check $_{Overall}$ [-]
B20	0,942	SLS x-y (avarinė)/1	CS4 - L50X5	2,6 0,5	2,4 0,6	8,7 8,7	4,9 4,9	0,29 0,06	0,49 0,13	- -	**0,49**
B13	0,820	SLS x-y/2	CS3 - L70X7	1,1 -0,4	1,3 -0,4	9,6 9,6	5,3 5,3	0,12 0,04	0,24 0,07	- -	**0,24**
B287	0,220	SLS x-y (avarinė)/1	CS5 - L90X7	-0,1 0,0	-0,1 0,0	2,7 2,7	1,5 1,5	0,04 0,01	0,05 0,01	- -	**0,05**
B518	0,000	SLS x-y (avarinė)/1	CS6 - L35X5	0,0 -5,3	0,0 -2,7	3,7 7,5	2,1 4,2	0,00 0,71	0,00 0,64	- -	**0,71**
B623	0,100	SLS x-x (avarinė)/3	CS7 - L65X7	0,0 0,0	0,0 0,0	1,3 1,3	0,7 0,7	0,04 0,02	0,05 0,03	- -	**0,05**
B873	0,750+	SLS x-y (avarinė)/1	CS2 - L100X8	-0,3 0,0	-0,2 0,0	7,5 7,5	4,2 4,2	0,04 0,00	0,05 0,00	- -	**0,05**

Name	Combination key
SLS x-y (avarinė)/1	K.s.sv + Laidų s.sv. + Tvirt. girliandų s.sv. + Vejas X-Y + 0.70*Apsalas + Laid. temp.avarinė
SLS x-y/2	K.s.sv + Laidų s.sv. + Tvirt. girliandų s.sv. + Laid. temp. + Vejas X-Y + 0.70*Apsalas
SLS x-x (avarinė)/3	K.s.sv + Laidų s.sv. + Tvirt. girliandų s.sv. + Vejas X-X + 0.70*Apsalas + Laid. temp.avarinė

Išvados:

Tinkamumo ribinis būvis

$E_d \leq C_d$;

čia:

C_d – reikiamo tinkamumo kriterijaus ribojanti skaičiuotinė reikšmė;

E_d – tinkamumo kriterijaus apibrėžta poveikių efekto skaičiuotinė reikšmė, nustatyta pagal tinkamą

PDF-XChange Editor Click to BUY NOW! www.pdf-xchange.com

derinį.

Metalinio portalo bendras poslinkis prie nepalankiausio derinio:
f=73,5mm < f_{lim} = L/100 = 14300/100 = 143mm.

Tinkamumo ribinių būvių sąlyga tenkinama.

Saugos ribinis būvis

$$\frac{E_d}{R_d} \leq 1.0,$$

čia:
E_d – Veikianti įrąžą;
R_d – Konstrukcijos atsparis;

Metalinių konstrukcijų elementų didžiausias plieno išnaudojimas 0,90 < 1,0.
Saugos ribinių būvių sąlyga tenkinama.

7.2 PORTALO PAMATINĖS KONSTURKCIJOS

Spread footing verification

Input data

Materials and standards

Concrete structures : EN 1992-1-1 (EC2)
Coefficients EN 1992-1-1 : standard

Settlement

Analysis method : Analysis using oedometric modulus
Restriction of influence zone : by percentage of Sigma,Or
Coeff. of restriction of influence zone : 10,0 [%]

Spread Footing

Verification methodology : according to EN 1997
Analysis for drained conditions : EC 7-1 (EN 1997-1:2003)
Analysis of uplift : Standard
Allowable eccentricity : 0,333
Design approach : 3 - reduction of actions (GEO, STR) and soil parameters

Partial factors on actions (A)							
Permanent design situation							
		State STR				State GEO	
		Unfavourable		Favourable		Unfavourable		Favourable	
Permanent actions :	γ_G =	1,35	[–]	1,00	[–]	1,00	[–]	1,00	[–]

Partial factors for soil parameters (M)			
Permanent design situation			
Partial factor on internal friction :	γ_ϕ =	1,00	[–]
Partial factor on effective cohesion :	γ_c =	1,00	[–]
Partial factor on undrained shear strength :	γ_{cu} =	1,00	[–]

PDF-XChange Editor Click to BUY NOW! www.pdf-xchange.com

Partial factors for soil parameters (M)			
Permanent design situation			
Partial factor on unconfined strength :	γ_v =	1,40	[–]

Soil parameters

Užpilamas smėlis

Basic data

Unit weight : γ = 16,00 [kN/m^3]
Internal friction angle : φ_{ef} = 35,00 [°]
Cohesion : c_{ef} = 2,00 [kPa]

Settlement - Oedometric modulus

Poisson's ratio : v = 0,35 [-]
Modulus type : input E_{def}
Deformation modulus : E_{def} = 20,00 [MPa]

Uplift pressure

Uplift calculation : standard
Unit weight of saturated soil : γ_{sat} = 16,00 [kN/m^3]

View

Soil pattern : 

Sutankintas pasluoksnis

Basic data

Unit weight : γ = 20,00 [kN/m^3]
Internal friction angle : φ_{ef} = 35,00 [°]
Cohesion : c_{ef} = 1,00 [kPa]

Settlement - Oedometric modulus

Poisson's ratio : v = 0,35 [-]
Modulus type : input E_{def}
Deformation modulus : E_{def} = 35,00 [MPa]

Uplift pressure

Uplift calculation : standard
Unit weight of saturated soil : γ_{sat} = 20,00 [kN/m^3]

View

Soil pattern : 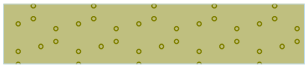

IGS. 1 stiprus mažo plastiškumo dulkis

Basic data

Unit weight : γ = 18,75 [kN/m^3]
Internal friction angle : φ_{ef} = 31,00 [°]
Cohesion : c_{ef} = 39,20 [kPa]

Settlement - Oedometric modulus

Poisson's ratio : v = 0,20 [-]
Modulus type : input E_{def}
Deformation modulus : E_{def} = 11,00 [MPa]

Uplift pressure

Uplift calculation : standard
Unit weight of saturated soil : γ_{sat} = 21,10 [kN/m^3]

View

Soil pattern :

IGS. 3 stiprus mažo plastiškumo dulkis

Basic data

Unit weight : γ = 20,70 [kN/m^3]
Internal friction angle : φ_{ef} = 31,00 [°]

PDF-XChange Editor Click to BUY NOW! www.pdf-xchange.com

Cohesion : c_{ef} = 53,00 [kPa]

Settlement - Oedometric modulus
Poisson's ratio : v = 0,20 [-]
Modulus type : input E_{def}
Deformation modulus : E_{def} = 24,00 [MPa]

Uplift pressure
Uplift calculation : standard
Unit weight of saturated soil : γ_{sat} = 21,10 [kN/m3]

View
Soil pattern :

IGS. 5 stiprus smėlingas mažo plastiškumo dulkis
Basic data
Unit weight : γ = 19,70 [kN/m3]
Internal friction angle : φ_{ef} = 31,00 [°]
Cohesion : c_{ef} = 83,60 [kPa]

Settlement - Oedometric modulus
Poisson's ratio : v = 0,20 [-]
Modulus type : input E_{def}
Deformation modulus : E_{def} = 62,00 [MPa]

Uplift pressure
Uplift calculation : standard
Unit weight of saturated soil : γ_{sat} = 21,10 [kN/m3]

View
Soil pattern :

IGS. 6 stiprus smėlingas mažo plastiškumo molis
Basic data
Unit weight : γ = 21,58 [kN/m3]
Internal friction angle : φ_{ef} = 31,00 [°]
Cohesion : c_{ef} = 54,90 [kPa]

Settlement - Oedometric modulus
Poisson's ratio : v = 0,20 [-]
Modulus type : input E_{def}
Deformation modulus : E_{def} = 43,00 [MPa]

Uplift pressure
Uplift calculation : standard
Unit weight of saturated soil : γ_{sat} = 27,00 [kN/m3]

View
Soil pattern :

Dirvožemis
Basic data
Unit weight : γ = 10,00 [kN/m3]
Internal friction angle : φ_{ef} = 20,00 [°]
Cohesion : c_{ef} = 0,00 [kPa]

Settlement - Oedometric modulus
Poisson's ratio : v = 0,10 [-]
Modulus type : input E_{def}
Deformation modulus : E_{def} = 5,00 [MPa]

Uplift pressure
Uplift calculation : standard
Unit weight of saturated soil : γ_{sat} = 10,00 [kN/m3]

View

PDF-XChange Editor Click to BUY NOW! www.pdf-xchange.com

PDF-XChange Editor Click to BUY NOW! www.pdf-xchange.com

oil pattern :

Foundation

Foundation type: centric spread footing with haunch

Depth from original ground surface	h_z	= 2,40	m
Depth of footing bottom	d	= 2,40	m
Thickness of top step	t_v	= 0,30	m
Foundation thickness	t	= 0,12	m
Incl. of finished grade	s_1	= 0,00	°
Incl. of footing bottom	s_2	= 0,00	°

Overburden

Type: input shape and soil of the fill
Assigned soil : Užpilamas smėlis
Type : from the bottom edge
l_1 = 1,20 m
l_2 = 0,50 m

Name : Situacijos planas	Stage - analysis : 1 - 0

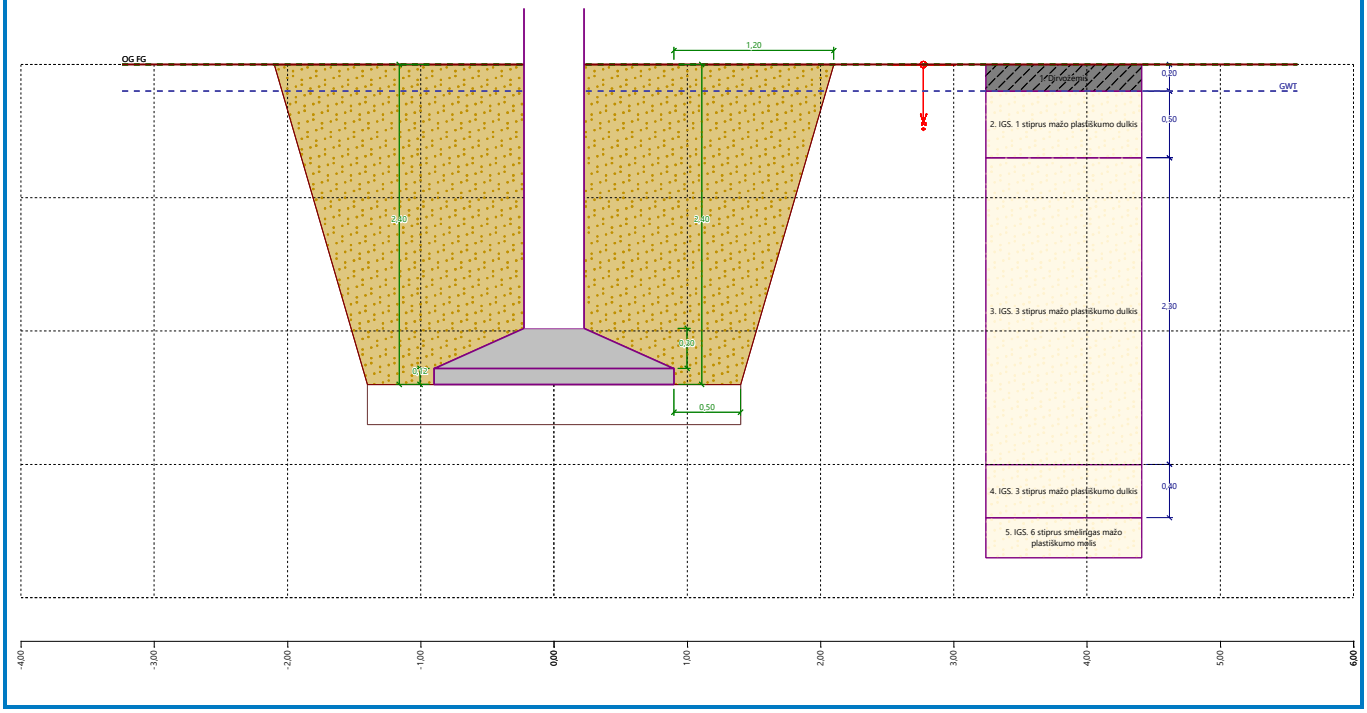

Geometry of structure

Foundation type: centric spread footing with haunch

Spread footing length	x	= 1,80	m
Spread footing width	y	= 1,80	m
Column shape		rectangle	
Column width in the direction of x	c_x	= 0,45	m
Column width in the direction of y	c_y	= 0,45	m
Length of top step	a_{vx}	= 1,79	m
Width of top step	a_{vy}	= 1,79	m

Spread footing volume	=	0,81	m^3
Volume of excavation	=	29,79	m^3
Volume of fill	=	28,58	m^3

PDF-XChange Editor Click to BUY NOW! www.pdf-xchange.com

PDF-XChange Editor Click to BUY NOW! www.pdf-xchange.com

ume : Geometrija | Stage - analysis : 1 - 0

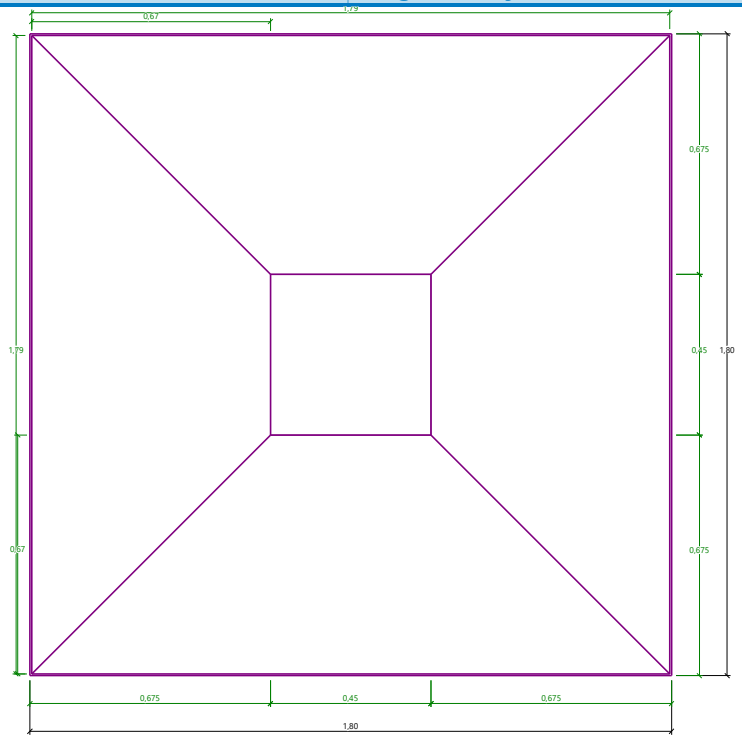

Sand-gravel bed

Soil used for the SG pad - Sutankintas pasluoksnis
SG pad overhangs foundation d_{sp} = 0,50 m
Sand-gravel pad depth h_{sp} = 0,30 m

Material of structure

Unit weight γ = 23,00 kN/m^3
Analysis of concrete structures carried out according to the standard EN 1992-1-1 (EC2).

Concrete: C 30/37
Cylinder compressive strength f_{ck} = 30,00 MPa
Tensile strength f_{ctm} = 2,90 MPa
Elasticity modulus E_{cm} = 33000,00 MPa

Longitudinal reinforcement: B500B
Yield strength f_{yk} = 500,00 MPa

Transverse reinforcement: B500B
Yield strength f_{yk} = 500,00 MPa

Geological profile and assigned soils

No.	Thickness of layer t [m]	Depth z [m]	Assigned soil	Pattern
1	0,20	0,00 .. 0,20	Dirvožemis	
2	0,50	0,20 .. 0,70	IGS. 1 stiprus mažo plastiškumo dulkis	
3	2,30	0,70 .. 3,00	IGS. 3 stiprus mažo plastiškumo dulkis	
4	0,40	3,00 .. 3,40	IGS. 3 stiprus mažo plastiškumo dulkis	

PDF-XChange Editor Click to BUY NOW! www.pdf-xchange.com

No.	Thickness of layer t [m]	Depth z [m]	Assigned soil	Pat[illegible]
5	1,70	3,40 .. 5,10	IGS. 6 stiprus smėlingas mažo plastiškumo molis	
6	0,50	5,10 .. 5,60	IGS. 5 stiprus smėlingas mažo plastiškumo dulkis	
7	4,40	5,60 .. 10,00	IGS. 6 stiprus smėlingas mažo plastiškumo molis	
8	-	10,00 .. ∞	IGS. 6 stiprus smėlingas mažo plastiškumo molis	

Load

No.	Load new	Load change	Name	Type	N [kN]	M_x [kNm]	M_y [kNm]	H_x [kN]	H_y [kN]
1	Yes		Load No. 1	Design	111,45	0,00	0,00	-25,62	-30,15
2	Yes		Load No. 2	Design	-94,99	0,00	0,00	0,00	0,00
3	Yes		Load No. 1 - service	Service	85,08	0,00	0,00	-19,56	-23,02
4	Yes		Load No. 2 - service	Service	-72,51	0,00	0,00	0,00	0,00

Footing bottom

Angle of friction base-soil ψ = 25,00 °
Cohesion base-soil a = 8,00 kPa

Ground water table

The ground water table is at a depth of 0,20 m from the original terrain.

Global settings

Type of analysis : analysis for drained conditions

Settings of the stage of construction

Design situation : permanent

Verification No. 1

Load case verification

Name	Self w. in favor	e_x [m]	e_y [m]	σ [kPa]	R_d [kPa]	Utilization [%]	Is satisfactory
Load No. 1	Yes	-0,06	0,08	60,76	3324,51	1,83	Yes
Load No. 1	No	-0,06	0,07	61,87	3331,04	1,86	Yes
Load No. 2	Yes	0,00	0,00	0,00	3923,29	50,10	Yes
Load No. 2	No	0,00	0,00	0,00	3923,29	50,10	Yes

Analysis carried out with automatic selection of the most unfavourable load cases.
Computed weight of spread footing G = 14,22 kN
Computed weight of overburden Z = 45,47 kN

Vertical bearing capacity check - spread footing in compression

Shape of contact stress : rectangle
Most unfavorable load case No. 2. (Load No. 2)

Parameters of slip surface below foundation:
Depth of slip surface z_{sp} = 2,97 m
Length of slip surface l_{sp} = 9,14 m

Design bearing capacity of found. soil R_d = 3923,29 kPa
Extreme contact stress σ = 0,00 kPa

Bearing capacity in the vertical direction - spread footing in compression is SATISFACTORY

PDF-XChange Editor Click to BUY NOW! www.pdf-xchange.com

Verification of load eccentricity

Max. eccentricity in direction of base length e_x = 0,036<0,333
Max. eccentricity in direction of base width e_y = 0,042<0,333
Max. overall eccentricity e_t = 0,055<0,333

Eccentricity of load is SATISFACTORY

Vertical bearing capacity check - spread footing in tension

Internal friction angle φ = 35,00 °
Cohesion c = 2,00 kPa

Max. tensile force $N_{t,max}$ = 94,99 kN
Uplift resistance R_t = 189,62 kN

Bearing capacity in the vertical direction - spread footing in tension is SATISFACTORY

Horizontal bearing capacity check

Most unfavorable load case No. 1. (Load No. 1)
Earth resistance: at rest
Design magnitude of earth resistance S_{pd} = 2,70 kN

Horizontal bearing capacity R_{dh} = 102,83 kN
Extreme horizontal force H = 39,57 kN

Bearing capacity in the horizontal direction is SATISFACTORY

Bearing capacity of foundation is SATISFACTORY

Verification No. 1

Settlement and rotation of foundation - input data

Analysis carried out with automatic selection of the most unfavourable load cases.
Analysis carried out with accounting for coefficient κ_1 (influence of foundation depth).
Stress at the footing bottom considered from the finished grade.
Computed weight of spread footing G = 10,53 kN
Computed weight of overburden Z = 45,47 kN

Settlement of mid point of edge x - 1 = 0,3 mm
Settlement of mid point of edge x - 2 = 0,1 mm
Settlement of mid point of edge y - 1 = 0,3 mm
Settlement of mid point of edge y - 2 = 0,2 mm
Settlement of foundation center point = 0,4 mm
Settlement of characteristic point = 0,3 mm

(1-max.compressed edge; 2-min.compressed edge)

Settlement and rotation of foundation - results

Foundation stiffness:
Computed weighted average modulus of deformation E_{def} = 30,57 MPa
Foundation in the longitudinal direction is deformable (k=0,32)
Foundation in the direction of width is deformable (k=0,32)

Verification of load eccentricity

Max. eccentricity in direction of base length e_x = 0,032<0,333
Max. eccentricity in direction of base width e_y = 0,038<0,333
Max. overall eccentricity e_t = 0,050<0,333

Eccentricity of load is SATISFACTORY

Overall settlement and rotation of foundation:
Foundation settlement = 0,4 mm

PDF-XChange Editor Click to BUY NOW! www.pdf-xchange.com

pth of influence zone = 1,49 m
Rotation in direction of x = 0,083 (tan*1000); (4,7E-03 °)
Rotation in direction of y = 0,099 (tan*1000); (5,6E-03 °)

Dimensioning No. 1

Analysis carried out with automatic selection of the most unfavourable load cases.

Verification of longitudinal reinforcement of foundation in the direction of x

0,01 m ≤ 0,06 m
Maximum offset of the foundation is smaller than 0,50 * thickness of foundation. Reinforcement is not requiered.

Verification of longitudinal reinforcement of foundation in the direction of y

0,01 m ≤ 0,06 m
Maximum offset of the foundation is smaller than 0,50 * thickness of foundation. Reinforcement is not requiered.

Spread footing for punching shear failure check

Length of the critical section is equal to zero.

Spread footing for punching shear is SATISFACTORY

Name : Armavimo schema	Stage - analysis : 1 - 1

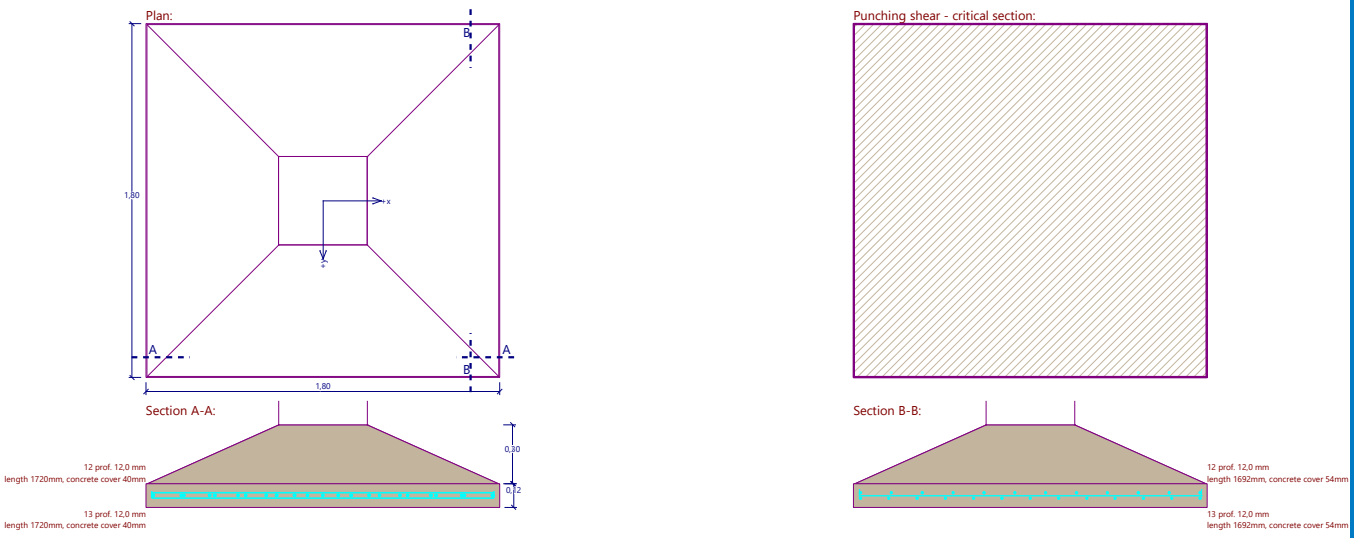

Išvada:

Iš pateiktos ataskaitos matome:

Pamato laikomoji galia yra pakankama.

Leistinas pamato apkrovimo ekscentricitetas neviršija leistino.

Prognozuojami pamatų sėdimai neviršija leistinų.

Pamato konstrukcija yra tinkama, parinkti matmenys yra racionalus ir konstrukcija yra tinkamai suarmuojama.

Prognozuojami pamatų sėdimai ir posvyriai neturės įtakos rėmo bendrajam pastovumui.

PDF-XChange Editor Click to BUY NOW! www.pdf-xchange.com

PDF-XChange Editor Click to BUY NOW! www.pdf-xchange.com

7.3 PORTALO INKARINIAI VARŽTAI

Designer:
Company: UAB TETAS
Address:
Phone:
E-Mail:
Name:

Project:
Title: Portalo INK-1
Location:
Contact Person:
Comments:
Design Norm: EN Eurocodes (without NA)
Unit system: SI

This design applies exclusively to proprietary PEIKKO products and can't be used to validate properties of third party products, might they appear to be identical.

Summary

Name	Stage	#	Load Case	Page No.	Max Utilization	Status
INK varztai	Final	1	Nd=-96,0, Mxd=0,0, Myd=0,0, Vxd=-23,0, Vyd=-24,0	4	40%	OK
	Final	2	Nd=80,0, Mxd=0,0, Myd=0,0, Vxd=0,0, Vyd=0,0	5	95%	OK

PDF-XChange Editor Click to BUY NOW! www.pdf-xchange.com

PDF-XChange Editor Click to BUY NOW! www.pdf-xchange.com

INK varztai

Note:

Number of Columns: 1

Peikko Products

Bolts: 2 x HPM30L

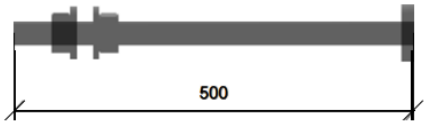

Totals

Product	Amount
HPM30L	2

Minimum required torque value of nuts : T_{min} = 250 Nm
Maximum allowed torque value of nuts : T_{max} = 450 Nm
Bolt installation template: PPL30-2 280

Materials and Geometry

Column: 110x110

f_{cd}= 23,3 N/mm²

Plane View

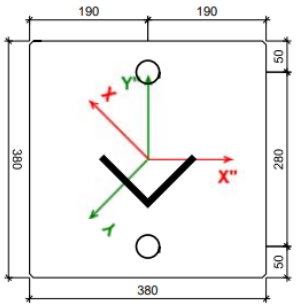

X"-axis view

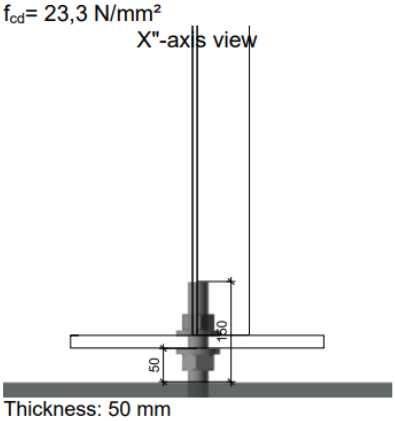

Y"-axis view

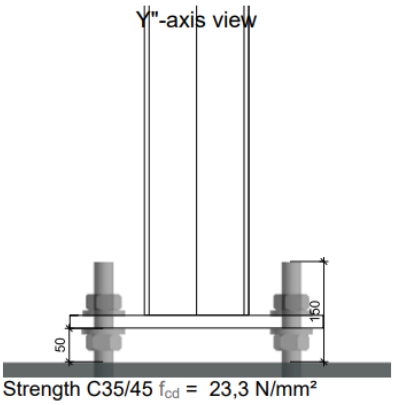

Grouting:

Thickness: 50 mm

Strength C35/45 f_{cd} = 23,3 N/mm²

X; Y = local coordinate system of profile
X"; Y" = local coordinate system of anchors

Load Cases

NOTE: Loads are defined in the local coordinate system of the profile.

(Design loads)

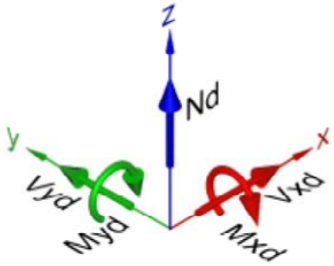

Final Stage

#	Name	N_d [kN]	M_{xd} [kNm]	M_{yd} [kNm]	V_{xd} [kN]	V_{yd} [kN]
1		-96,0	0,0	0,0	-23,0	-24,0
2		80,0	0,0	0,0	0,0	0,0

Erection stage

No load case for this stage defined

Resistance Diagrams

PDF-XChange Editor Click to BUY NOW! www.pdf-xchange.com

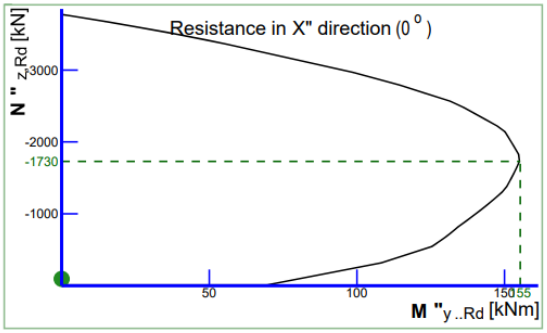

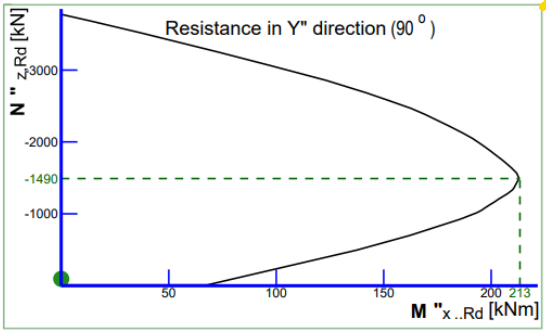

Base Structure

Concrete	C30/37
Uncracked	No
Aggregate size	16 mm
Footing dimension X-axis direction (b)	600 mm
Footing dimension Y-axis direction (h)	600 mm
Height of Footing	600 mm
Eccentricity of bolted column (e_x)	0 mm
Eccentricity of bolted column (e_y)	0 mm

Anchor Bolts Failure Verifications

Final Stage Bolts

Load Case #1 : Nd=-96,0, Mxd=0,0, Myd=0,0, Vxd=-23,0, Vyd=-24,0

Steel Failure: Sufficient capacity **Concrete failure: Sufficient capacity**

Steel failure verification

Design value of normal compressive force in the column	$N_{c,Ed}$	-96	kN
Friction coefficient (between base plate and grout layer)	C_{fd}	0,2	
Joint friction resistance	$F_{f,Rd}$	19,2	kN
Resultant shear force	V_{sd}	33,24	kN
Resultant shear force taking account friction contribution	$V_{sd,f}$	14,04	kN

Resultant compression force (concrete) in (X"/Y") = F_{cc}(0,0/0,0)

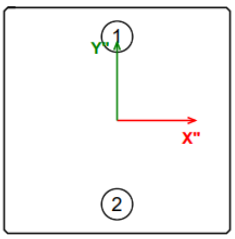

Bolt Pos.	Acting axial force [kN]	Design tension resistance [kN]	Axial capacity usage [%]	Acting shear force [kN]	Design shear resistance [kN]	Shear capacity usage [%]	Interaction [%]
1	-3,04	202,0	1,5	7,02	71,6	9,8	n/r
2	-3,04	202,0	1,5	7,02	71,6	9,8	n/r

Concrete failure verifications

Proof	Load [kN]	Capacity [kN]	Utilization [%]	Status
Pull-Out Failure	0,0	0,0	0,0	Ok
Cone failure				Ok
Concrete decisive:				
1) Foundation (Plain Concrete)	0,0	0,0	n/r	

PDF-XChange Editor Click to BUY NOW! www.pdf-xchange.com

2) Assigned Hanger Reinforcement	0,0	0,0	n/r	
3) Requirement of Strut and Tie Model	0,0	0,0	n/r	
Splitting Failure				Ok
Concrete decisive:				
1) Foundation (Plain Concrete)	0,0	0,0	n/r	
2)Assigned Splitting Reinforcement || X	0,0	349,7	n/r	
3)Assigned Splitting Reinforcement || Y	0,0	349,7	n/r	
Blow-Out Failure	0,0	0,0	n/r	Ok
Pry-out failure	14,0	125,8	11,2	Ok
Edge failure				Ok
Covered with reinforcement:				
1) -X (Left) Edge (Plain Concrete)	0,3	89,0	0,3	
2) +X (Right) Edge (Plain Concrete)	14,0	35,6	39,4	
3) +Y (Top) Edge (Plain Concrete)	14,0	101,6	13,8	
4) -Y (Bottom) Edge (Plain Concrete)	14,0	101,7	13,8	
5)Assigned Edge Reinforcement (-X)	0,1	21,9	0,3	
6)Assigned Edge Reinforcement (+X)	8,8	21,9	40,2	
7)Assigned Edge Reinforcement (+Y)	4,0	23,5	17,2	
8)Assigned Edge Reinforcement (-Y)	4,0	23,5	17,1	
Combined Resistance	$\beta_V \leq 1$		11,2	Ok

Explanation:

n/r - Verification of failure mode not required

n/a - Not applicable failure mode

(-) - Failure mode has no resistance to actions

Load Case #2 : Nd=80,0, Mxd=0,0, Myd=0,0, Vxd=0,0, Vyd=0,0

Steel Failure: Sufficient capacity **Concrete failure: Sufficient capacity**

Steel failure verification

Design value of normal compressive force in the column	$N_{c,Ed}$	0	kN
Friction coefficient (between base plate and grout layer)	C_{fd}	0,2	
Joint friction resistance	$F_{f,Rd}$	0	kN
Resultant shear force	V_{sd}	0	kN
Resultant shear force taking account friction contribution	$V_{sd,f}$	0	kN

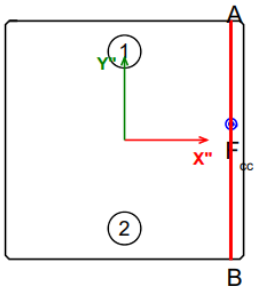

Neutral axis in (X"/Y") = A(168,8 / 190,0); B(168,8 / -190,0)
Resultant tension force in (X"/Y") = N_{Ed}^{g}(0,0/0,0)
Resultant compression force (concrete) in (X"/Y") = F_{cc}(168,9/25,3)

Bolt Pos.	Acting axial force [kN]	Design tension resistance [kN]	Axial capacity usage [%]	Acting shear force [kN]	Design shear resistance [kN]	Shear capacity usage [%]	Interaction [%]
1	40,0	202,0	19,8	0,0	71,6	0,0	n/r
2	40,0	202,0	19,8	0,0	71,6	0,0	n/r

Concrete failure verifications

Proof	Load [kN]	Capacity [kN]	Utilization [%]	Status
Pull-Out Failure	40,0	450,5	8,9	Ok
Cone failure				Ok
Concrete decisive:				
1) Foundation (Plain Concrete)	80,0	83,8	95,4	
2) Assigned Hanger Reinforcement	0,0	0,0	n/r	

PDF-XChange Editor Click to BUY NOW! www.pdf-xchange.com

3) Requirement of Strut and Tie Model	0,0	0,0	n/r	
Splitting Failure				Ok
Covered with reinforcement:				
1) Foundation (Plain Concrete)	80,0	77,9	102,7	
2)Assigned Splitting Reinforcement || X	40,0	349,7	11,0	
3)Assigned Splitting Reinforcement || Y	40,0	349,7	11,0	
Blow-Out Failure	40,0	245,4	16,3	Ok
Pry-out failure	0,0	0,0	n/r	Ok
Edge failure				Ok
Concrete decisive:				
1) -X (Left) Edge (Plain Concrete)	0,0	0,0	n/r	
2) +X (Right) Edge (Plain Concrete)	0,0	0,0	n/r	
3) +Y (Top) Edge (Plain Concrete)	0,0	0,0	n/r	
4) -Y (Bottom) Edge (Plain Concrete)	0,0	0,0	n/r	
5)Assigned Edge Reinforcement (-X)	0,0	0,0	n/r	
6)Assigned Edge Reinforcement (+X)	0,0	0,0	n/r	
7)Assigned Edge Reinforcement (+Y)	0,0	0,0	n/r	
8)Assigned Edge Reinforcement (-Y)	0,0	0,0	n/r	
Combined Resistance	$\beta_N \leq 1$		95,4	Ok

Explanation:

n/r - Verification of failure mode not required

n/a - Not applicable failure mode

(-) - Failure mode has no resistance to actions

Supplementary Bolt Reinforcement

Concrete side cover	30 mm
Concrete top cover	30 mm
Concrete bottom cover	50 mm
Rebar Material	B500B
f_{yd}= 434,8	
Splitting reinforcement parallel to X ($A_{sp,x}$)	754 mm²
Splitting reinforcement parallel to Y ($A_{sp,y}$)	804 mm²
Perimeter rebar	1Ø6 mm

Detailing of required reinforcement must be executed according to product technical manual. See also CEN/TS 1992-4-2, Figure 2

Išvados:

Portalų pamatų inkariniai varžtai parenkami 2Ø30. Inkarinių išnaudojimo reikšmės neviršija ribinių saugumo ir tinkamumo reikšmių. Jų maksimalus išnaudojimas 95 %.

PDF-XChange Editor Click to BUY NOW! www.pdf-xchange.com

GEOINŽINERIJA
ŽEMĖS GELMIŲ EKSPERTAI

UAB „Geoinžinerija“ Leidimas tirti žemės gelmes Nr. 1746029
Įm. k. 303106983; PVM mok. k. LT100007929219, buveinės adresas: M. Sleževičiaus g. 7, Vilnius LT- 06326
Registracijos adresas: Draugystes g. 15A , Kaimynų k. Alytaus r. sav. LT- 64316
Tel.: +370 527 29215 Mob.: +370 6793 3234 El. Paštas: marius@geoinzinerija.lt

PROJEKTINIŲ INŽINERINIŲ GEOLOGINIŲ TYRIMŲ ATASKAITA

(II geotechninė kategorija)

UŽSAKOVAS: UAB „APS Grupė"

OBJEKTAS: Elektros tinklų rekonstravimas, Mėklos g. 10, Vandžiogalos mstl., Kauno r. sav.

Tyrimų vadovė - Inž. geolo [redacted]

Tech. direktorius [redacted]

Tyrimo identifikavimo numeris Žemės gelmių registre – 41965-2022

Tyrimų indentifikavimo numeris įmonės registre – 22455

2023 m. SAUSIS, VILNIUS

PDF-XChange Editor Click to BUY NOW! www.pdf-xchange.com

PDF-XChange Editor Click to BUY NOW! www.pdf-xchange.com

TURINYS

1. ĮVADAS ... 3
2. BENDRIEJI DUOMENYS ... 5
3. GEOLOGINĖ SANDARA ... 5
4. GRUNTŲ SUDĖTIS IR INŽINERINIAI GEOLOGINIAI SLUOKSNIAI ... 6
5. GRUNTŲ FIZINĖS IR MECHANINĖS SAVYBĖS ... 6
6. HIDROGEOLOGINĖS SĄLYGOS ... 7
7. GEOLOGINIAI PROCESAI IR REIŠKINIAI ... 8
8. IŠVADOS IR REKOMENDACIJOS ... 9
9. NORMATYVINIŲ DOKUMENTŲ IR LITERATŪROS SĄRAŠAS ... 11

TEKSTINIAI PRIEDAI

GRĘŽINIŲ KOORDINAČIŲ IR ALTITUDŽIŲ ŽINIARAŠTIS ... 12
TECHNINĖ UŽDUOTIS ... 13
ŽEMĖS GELMIŲ GEOLOGINIŲ TYRIMŲ REGISTRACIJOS LAPAS ... 15
LEIDIMAS TIRTI ŽEMĖS GELMES ... 17
GEOANALIZĖ LEIDIMAS ... 18
TENZOZONDO (Nr.79960-1-5) KALIBRAVIMO LIUDIJIMAS ... 19
GRUNTO LABORATORINIŲ TYRIMŲ REZULTATAI ... 21
VANDENS LABORATORINIŲ TYRIMŲ REZULTATAI ... 29

GRAFINIAI PRIEDAI

1.1 GEOTECHNINIŲ RODIKLIŲ SUVESTINĖ LENTELĖ
2.1 GRĘŽINIŲ GEOLOGINIAI-LITOLOGINIAI STULPELIAI IR STATINIO ZONDAVIMO GRAFIKAI
3.1 INŽINERINIS GEOLOGINIS - LITOLOGINIS PJŪVIS
4.1 TOPO PLANAS SU GRĘŽINIŲ VIETOMIS M 1:500
5.1 SUTARTINIŲ ŽENKLŲ LENTELĖ

PDF-XChange Editor Click to BUY NOW! www.pdf-xchange.com

PDF-XChange Editor Click to BUY NOW! www.pdf-xchange.com

1. ĮVADAS

Pagal **UAB „APS Grupė“** techninę užduotį **UAB „Geoinžinerija”** (leidimas tirti žemės gelmes Nr. 1746029, išduotas 2020-07-01) 2022 metų spalio – 2023 metų sausio mėnesiais atliko projektinius inžinerinius geologinius tyrimus elektros tinklų rekonstravimui Mėklos g. 10, Vandžiogalos mstl., Kauno r. sav. Tyrimo objekto centro koordinatės yra x – 6109000, y – 498035.

Tyrimų tikslas – išaiškinti projektuojamo statinio inžinerines geologines ir hidrogeologines sąlygas bei įvertinti gruntus kaip natūralius pagrindus projektuojamam statiniui. Inžineriniai geologiniai (geotechniniai) tyrimai priskiriami antrajai geotechninei kategorijai (STR 1.04.02:2011). Tyrimo vietų kiekis ir gręžinių gylis suderintas su užsakovu. Gręžinių vietos pažymėtos topografiniame plane (4.1 grafinis priedas).

Tyrimų metodika – inžineriniai geologiniai tyrimai atlikti ir rodiklių žymenys bei matavimo vienetai pateikti pagal STR 1.04.02:2011 [1], EN 1997-1:2004 reikalavimus. Gręžimo darbai atlikti pagal EN ISO 22475-1:2005. Grunto bandymai statiniu zondavimu (CPT) atitinka EN ISO 22476-1:2012 reikalavimus. Gruntų atpažinimas ir aprašymas atitinka LST EN ISO 14688-1, LST EN ISO 14688-2, klasifikavimas 2019 m. Lietuvos geologijos tarnybos direktoriaus patvirtinta „Inžinerinių geologinių ir geotechninių tyrimų gruntų klasifikaciją“.

Atliktų darbų apimtys - lauko darbų metu (1 pav.) buvo atliktas tiriamos aikštelės vizualinis įvertinimas gręžimo įrenginiu PAGANI 67-100 sraigtiniu (šnekiniu) gręžimo būdu d - 100 mm ir gręžimo įrenginiu GM100 vibraciniu-kalamuoju gręžimo būdu d - 50 mm, buvo išgręžti 3 gręžiniai po 10,0 metrų, geologinės - litologinės sandaros nustatymui. Pakėlus gruntą kas 1,0 - 1,5 m buvo atliekamas gruntų atpažinimas ir aprašymas. Nesuardytos struktūros grunto mėginiai buvo paimti apgręžiamu gruntotraukiu.



1 pav. Lauko darbai

Sluoksnių ribų ir geologinio litologinio pjūvio tikslinimui bei gruntų mechaninių ir deformacinių savybių nustatymui atlikti 3 statinio zondavimo bandymai iki 9,8 m gylio. Statinis zondavimas atliktas elektriniu kūginiu zondu pagal LST EN 1997–2:2012 (kalibravimo liudijimas Nr. 79960-1-5, išduotas 2022-01-31). Zondavimo metu kas 0,01 m nustatytas grunto pasipriešinimo stiprumas zondavimo galvutei, t.y. kūgio stipris $\mathbf{q_c}$ ir paviršinės šoninės trinties stipris $\mathbf{f_s}$.

Gruntų kūginio stiprio $\mathbf{q_c}$, paviršinės movos trinties $\mathbf{f_s}$, deformacijų modulio $\mathbf{E_o}$ apibendrintos vertės pateiktos geotechninių rodiklių suvestinėje lentelėje (1.1 grafinis priedas).

Grunto laboratoriniams tyrimams buvo paimti 8 nesuardytos (A kategorijos) struktūros ėminiai. Laboratoriniais tyrimais iš ėminių paruoštiems bandiniams nustatyta:

- granuliometrinė sudėtis;
- filtracijos koeficientas;
- natūralus drėgnis;
- takumo ir plastiškumo ribos;
- natūralus grunto ir kietų dalelių tankis.

Laboratoriniai tyrimai atlikti UAB „Geoanalizė“ (leidimas tirti žemės gelmes Nr. 1782827, išduotas 2020-05-20) gruntų tyrimų laboratorijoje.

Laboratoriniai tyrimų rezultatai pateikti tekstiniuose prieduose ir geotechninių rodiklių suvestinėje lentelėje (1.1 grafinis priedas).

Pagal tyrimų duomenis sudaryti gręžinių geologiniai – litologiniai stulpeliai su statinio zondavimo grafikais, gręžinių aprašymas, nubraižytas inžinerinis - geologinis litologinis

pjūvis, sudaryta sutartinių ženklų ir geotechninių rodiklių suvestinė lentelė, parašyta ataskaita. Ataskaitą paruošė inž. geologė – tyrimų vadovė Dovilė Auškelytė. Lauko darbams vadovavo bei gruntų atpažinimą ir aprašymą atliko inžinierius geologas Vadzim Branchel.

2. BENDRIEJI DUOMENYS

Reljefo abs. a. sklypo ribose kinta nuo 59,10 iki 59,44 m (pagal gręžinių altitudes). Aukščių skirtumas – 0,34 m (2 pav.).

Geomorfologiniu požiūriu tyrimų plotas priklauso Vandžiogos moreninei lygumai, Nevėžio lygumos rajonui, Pabaltijo žemumų sričiai.



2 pav. Tyrimo vietos padėties schema

3. GEOLOGINĖ SANDARA

Geologiniu požiūriu aikštelėje sutikti solifliukciniai-deliuviniai (s,d III-IV), limnoglacialiniai (lg III bl) bei glacialiniai (g III bl) dariniai. Augalinis sluoksnis (dirvožemis) padengęs visą teritoriją 0,2 m storio sluoksniu.

Solifliukciniai-deliuviniai dariniai sutikti gręžiniuose Nr.1 ir 3 iki 0,7 – 1,6 m gylio. Limnoglacialiniai dariniai visuose gręžiniuose sutikti iki 3,1 – 3,4 m gylio. Giliau sutikti glacialiniai dariniai, kurių sluoksnių padas gręžiniais nepasiektas.

Gruntų slūgsojimas detaliau pavaizduotas gręžinių stulpeliuose ir inžineriniame geologiniame litologiniame pjūvyje (2.1 – 3.1 grafiniai priedai).

4. GRUNTŲ SUDĖTIS IR INŽINERINIAI GEOLOGINIAI SLUOKSNIAI

Solifliukciniai, deliuviniai dariniai (s, d III-IV):

IGS-1- Purus mažai dulkingas molingas smėlis. Sutiktas gręžiniuose Nr.1 ir 3 iki 0,7 – 0,9 m gylio, o storis siekia 0,5 – 0,7 m.

IGS-2- Tankus mažai dulkingas molingas smėlis. Sutiktas gręžinyje Nr.3 iki 1,6 m gylio, o storis siekia 0,7 m.

Limnoglacialiniai dariniai (lg III bl):

IGS-3- Stiprus mažo plastiškumo smėlingas dulkis, standus. Sutiktas visuose gręžiniuose iki 3,1 – 3,4 m gylio, o storis siekia 0,4 – 2,3 m.

IGS-4- Labai stiprus smėlingas mažo plastiškumo dulkis, standus. Sutiktas gręžinyje Nr.2 iki 2,6 m gylio, o storis siekia 2,4 m.

Glacialiniai dariniai (g III bl):

IGS-5- Labai stiprus smėlingas mažo plastiškumo dulkis, standus. Sutiktas gręžinyje Nr.1 iki 5,6 m gylio, o storis siekia 0,5 m.

IGS-6- Stiprus smėlingas mažo plastiškumo molis, moreninis, standus. Sutiktas visuose gręžiniuose po limnoglacialiniais dariniais, sluoksnių padas nepasiektas gręžiniais.

5. GRUNTŲ FIZINĖS IR MECHANINĖS SAVYBĖS

Gruntų mechaninių ir fizinių savybių vidurkinės vertės pateiktos geotechninių rodiklių suvestinėje lentelėje.

Laboratorijoje nustatytos gruntų fizikinės mechaninės savybės:

- granuliometrinės sudėties nustatymas ISO 17892-4:2016 (5.2 – 5.3 p.);
- gamtinio drėgnio nustatymas ISO 17892-1:2014;
- takumo ir plastiškumo ribų nustatymas ISO 17892-12:202018;
- grunto kietų dalelių tankio nustatymas ISO 17892-3:2015;
- grunto tankio nustatymas ISO 17892-2:2014;
- filtracijos koeficiento nustatymas ISO 17892-11 2019.

Savitasis sunkis γ apskaičiuojamas pagal formulę:

$$\gamma = \rho * g \qquad (1)$$

kur: ρ – gamtinis tankis;

g – laisvojo kritimo pagreitis (9,81 m/s^2).

Statinis zondavimas atliktas elektriniu kūginiu zondu pagal LST EN 1997–2:2012 (kalibravimo liudijimas Nr. 79960-1-5, išduotas 2022-01-31). Zondavimo metu kas 0,01 m nustatytas grunto pasipriešinimo stiprumas zondavimo galvutei, t.y. kūgio stipris $\mathbf{q_c}$ ir paviršinės šoninės trinties stipris $\mathbf{f_s}$.

PDF-XChange Editor Click to BUY NOW! www.pdf-xchange.com

Deformacijų modulio (E_0, MPa) vertės apskaičiuotos iš koreliacinių priklausomybių (2 - 5) [2] ir pateiktos geotechninių rodiklių suvestinėje lentelėje (1.1 grafinis priedas):

Puriam gruntui:

$$E_0 = 3 \cdot q_c \qquad (2)$$

Vidutinio tankumo – labai tankiam rupiam gruntui:

$$E_0 = 7{,}8 \cdot q_c^{0,71} \qquad (3)$$

Stipriam - labai stipriam moreniniam moliui ir smėlingam moliui:

$$E_0 = 12 \cdot q_c^{0,8} \quad \text{kai } q_c > 2{,}5 \qquad (4)$$

Nemoreniniams dulkiams:

$$E_0 = 5 \cdot q_c \qquad (5)$$

Efektyvusis vidinės trinties kampas (φ′) smėliui pateiktas pagal LST EN 1997-2:2007, D priedo, D.1 lentelę, remiantis statinio zondavimo duomenimis.

Pagal genetines formavimosi sąlygas, litologinę sudėtį ir fizines mechanines savybes išskirti sekantys inžineriniai geologiniai sluoksniai.

(IGS-1) – Purus mažai dulkingas molingas smėlis – kūginis stipris qc= 3,5 MPa, šoninė trintis fs= 43 kPa, deformacijų modulis Eo= 11 MPa.

(IGS-2) – Tankus mažai dulkingas molingas smėlis – kūginis stipris qc= 10,9 MPa, šoninė trintis fs= 132 kPa, deformacijų modulis Eo= 43 MPa.

(IGS-3) – Stiprus mažo plastiškumo smėlingas dulkis, standus – kūginis stipris qc= 4,8 MPa, šoninė trintis fs= 108 kPa, deformacijų modulis Eo= 24 MPa.

(IGS-4) – Labai stiprus smėlingas mažo plastiškumo dulkis, standus – kūginis stipris qc= 10,9 MPa, šoninė trintis fs= 149 kPa, deformacijų modulis Eo= 55 MPa.

(IGS-5) – Labai stiprus smėlingas mažo plastiškumo dulkis, standus – kūginis stipris qc= 7,8 MPa, šoninė trintis fs= 167 kPa, deformacijų modulis Eo= 62 MPa.

(IGS-6) –Stiprus smėlingas mažo plastiškumo molis, moreninis, standus – kūginis stipris qc= 5,0 MPa, šoninė trintis fs= 118 kPa, deformacijų modulis Eo= 43 MPa.

6. HIDROGEOLOGINĖS SĄLYGOS

Hidrogeologinės statybos sklypo sąlygos charakterizuojamos remiantis požeminio vandens lygio stebėjimais gręžiniuose lauko darbų vykdymo metu.

2022 metų gruodžio mėnesį vykusių lauko darbų metu požeminis vanduo iki 10 m gylio sutiktas visuose gręžiniuose 1,0 – 5,1 m (54,17 – 58,44 m abs. a.) gylyje nuo esamo žemės paviršiaus.

Gręžiniuose Nr.1 ir 2 sutiktas podirvio vanduo, talpinamas limnoglacialinių ir glacialinių darinių smėlio lęšiuose.

PDF-XChange Editor Click to BUY NOW! www.pdf-xchange.com

Gruntinis vanduo sutiktas gręžinyje Nr.3 1,0 m gylyje, solifliukciniuose-deliuviniuose dariniuose. Apatinė vandenspara sutikta 1,6 m gylyje, o vandeningo sluoksnio storis siekia 0,6 m. Vandenis maitinami kritulių vandenimis infiltracinių būdu.

Lietingais laikotarpiais ir pavasarinio polaidžio metu aeracijos zonoje virš molinių gruntų (žiūr. grafinius priedus) 0,2 – 0,7 m gylyje gali kauptis podirvio vanduo, kurio lygis tiesiogiai priklauso nuo patekusio į gruntą paviršinio vandens kiekio. Todėl labai svarbu po statybų gerai sutvarkyti aplinką ir paviršinio vandens surinkimą ir nuvedimą. O gruntinio vandens lygis gali pakilti 0,5 – 1,0 m.

Vertinant laboratoriniais tyrimais nustatytas požeminio vandens rodiklių (žiūrėti SO_4, pH, CO_2, NH_4, Mg^{2+} (detaliau LST EN 206-1/A1/A2)) ribines vertes, nustatyta XA1 silpno agresyvumo aplinkos poveikio klasė. Vanduo yra kalcio hidrokarbonatinis.

7. GEOLOGINIAI PROCESAI IR REIŠKINIAI

Tyrinėtoje teritorijoje aktyvūs geologiniai procesai nepastebėti.

Pelkėjimo procesų nepastebėta. Taip pat nėra pastebimų nuslinkimo požymių.

PDF-XChange Editor Click to BUY NOW! www.pdf-xchange.com

8. IŠVADOS IR REKOMENDACIJOS

1. Geomorfologiniu požiūriu tyrimų plotas priklauso Vandžiogos moreninei lygumai, Nevėžio lygumos rajonui, Pabaltijo žemumų sričiai.
2. Geologinį pjūvį sudaro solifliukciniai-deliuviniai (s,d III-IV), limnoglacialiniai (lg III bl) bei glacialiniai (g III bl) dariniai.
3. Atsižvelgiant į genetines formavimosi sąlygas, litologinę sudėtį ir fizines mechanines savybes tyrimų plote išskirti 6 inžineriniai geologiniai sluoksniai. Solifliukcinius-deliuvinius darinius sudaro purus-tankus mažai dulkingas molingas smėlis ((SD), IGS-1,2)). Limnoglacialinius darinius sudaro: stiprus-labai stiprus mažo plastiškumo smėlingas dulkis, standus ((DL), IGS-3, 4). O glacialinius darinius sudaro: stiprus –labai stiprus smėlingas mažo plastiškumo dulkis, standus ((DL, IGS-5), smėlingas mažo plastiškumo molis, moreninis, standus ((ML, IGS-6). Pateiktos gruntų geotechninių rodiklių vertės taikytinos tik su sąlyga, kad gruntai bus apsaugoti nuo gamtinės sąrangos suardymo, peršalimo, išdžiūvimo bei išmirkimo.
4. Tyrimo metu tyrimų plote požeminis vanduo (podirvio, gruntinis) slūgsojo visuose gręžiniuose 1,0 – 5,1 m (54,17 – 58,44 m abs. a.) gylyje nuo esamo žemės paviršiaus. Gręžiniuose Nr.1 ir 2 sutiktas podirvio vanduo. Gruntinis vanduo sutiktas gręžinyje Nr.3 1,0 m gylyje, solifliukciniuose-deliuviniuose dariniuose.
5. Lietingais laikotarpiais ir pavasarinio polaidžio metu virš molinių gruntų 0,2 – 0,7 m gylyje gali kauptis podirvio vanduo, kurio lygis tiesiogiai priklauso nuo patekusio į gruntą paviršinio vandens kiekio. Todėl labai svarbu po statybų gerai sutvarkyti aplinką ir paviršinio vandens surinkimą ir nuvedimą. O gruntinio vandens lygis gali pakilti 0,5 – 1,0 m.
6. Vertinant laboratoriniais tyrimais nustatytas požeminio vandens rodiklių (žiūrėti SO4, pH, CO2, NH4, Mg2+ (detaliau LST EN 206-1/A1/A2)) ribines vertes, nustatyta XA1 silpno agresyvumo aplinkos poveikio klasė. Vanduo yra kalcio hidrokarbonatinis.
7. Inžinerinės geologinės sąlygos yra palankios statinio statybai, tačiau reikia atkreipti dėmesį į purius solifliukcinius-deliuvinius darinius (IGS-1), kurie sutikti gręžiniuose Nr.1 ir 3 iki 0,7 – 0,9 m gylio bei aukštą gruntinį vandens lygį.

PDF-XChange Editor Click to BUY NOW! www.pdf-xchange.com

PDF-XChange Editor Click to BUY NOW! www.pdf-xchange.com

8. Pamatų pagrindais gali tarnauti visi išskirti IGS žemiau sezoninio poveikio zonos. Naudojant pagrindais gruntus sezoninio poveikio zonoje būtina juos apsaugoti nuo užšalimo, perdžiuvimo ir praskydimo. Netinkami kaip pagrindas purūs solifliukciniai-deliuviniai dariniai (IGS-1).
9. Statybos metu darbus gali apsunkinti aukštai slūgsantys gruntiniai vandenys, todėl statybos metu galimas vandeningų gruntų slinkimas ir sienelių griuvimas.
10. Atliktos IGG tyrimų apimtys ir metodika leidžia detaliai (pilnai) įvertinti tyrimų ploto inžinerinės geologinės sąlygas ir pagrindo parinkimą statinio pamatų parinkimui.

Sudarė: [redacted]

Tech. Direktorius [redacted]

PDF-XChange Editor Click to BUY NOW! www.pdf-xchange.com

9. NORMATYVINIŲ DOKUMENTŲ IR LITERATŪROS SĄRAŠAS

1. Statybos techninis reglamentas STR 1.04.02:2011. “Inžineriniai geologiniai (geotechniniai) tyrimai“;
2. Projektinių inžinerinių geologinių ir geotechninių tyrimų rekomendacijos. (2015);
3. Lietuvos standartas LST EN 1997-1. Eurokodas 7. „Geotechninis projektavimas. 1 dalis. Pagrindinės taisyklės“ (2006);
4. Lietuvos standartas LST EN 1997-2. Eurokodas 7. „Geotechninis projektavimas. 2 dalis. Pagrindo tyrinėjimai ir bandymai“ (2009).
5. Lietuvos standartas LST EN ISO 14688-1. „Geotechniniai tyrinėjimai ir bandymai. Gruntų atpažintis ir klasifikavimas. 1 dalis. Atpažintis ir aprašymas“ (2018);
6. Lietuvos standartas LST EN ISO 14688-2. „Geotechniniai tyrinėjimai ir bandymai. Gruntų atpažintis ir klasifikavimas. 2 dalis. Klasifikavimo principai“ (2018);
7. Žemės gelmių registro tvarkymo taisyklės. Žin., 2013, Nr.113-5677.
8. R IGGT 15 „Automobilių kelių inžinerinių geologinių ir geotechninių bei statinio tyrimų rekomendacijos“.
9. Inžinerinių geologinių ir geotechninių tyrimų gruntų klasifikacija, patvirtinta Lietuvos geologijos tarnybos prie Aplinkos ministerijos direktoriaus 2019 m. birželio 13 d. įsakymu Nr. 1-175 „Dėl Inžinerinių geologinių ir geotechninių tyrimų gruntų klasifikacijos patvirtinimo“.

PDF-XChange Editor Click to BUY NOW! www.pdf-xchange.com

PDF-XChange Editor Click to BUY NOW! www.pdf-xchange.com

GRĘŽINIŲ KOORDINAČIŲ IR ALTITUDŽIŲ ŽINIARAŠTIS

Objekto pavadinimas:

Elektros tinklų rekonstravimas, Mėklos g. 10, Vandžiogalos mstl., Kauno r. sav.

Gręžinius nužymėjo ir pririšo:

UAB „Geoinžinerija“, Inž. geologas V. Branchel.

Koordinačių sistema – LKS-94

Aukščių sistema –LAS 07

Planinio pririšimo būdas: Linijinis

Koordinačių nustatymo metodas: Interpoliuojant toponuotrauką

Altitudžių nustatymo metodas: Interpoliuojant toponuotrauką

Eilės Nr.	Gręžinio Nr.	Koordinatės, m		Altitudė, m	Gręžinio gylis, m
		X	Y		
1.	SZ-1	6109013	498045	59,27	10,0
2.	SZ-2	6108977	498037	59,44	10,0
3.	SZ-3	6109002	498016	59,10	10,0

Sudarė: [redacted]

Inž. geologas [redacted]

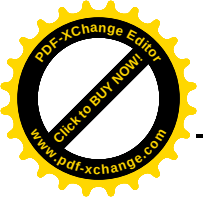



Statybos techninio reglamento
STR 1.04.02:2011 „Inžineriniai geologiniai (geotechniniai) tyrimai“

UAB APS Grupė
Dokumento sudarytojo pavadinimas
(fizinio asmens vardas ir pavardė ar juridinio asmens pavadinimas)

TECHNINĖ UŽDUOTIS

2022-10-26 Dokumento data	SCORO Nr.22455 Dokumento registracijos numeris
IGG tyrimų stadija:	Projektiniai
Tyrimo objekto pavadinimas:	Elektros tinklų Kauno r. sav., Vandžiogala, Mėklos g. 10 rekonstravimo projektas
Tyrimo objekto adresas:	Mėklos g. 10, Vandžiogala, Kauno r. sav.
Užsakovo duomenys:	UAB APS Grupė, Eigulių g. 27, LT-03150 Vilnius. Tel. +37052157669; el. paštas administracija@apsgrupe.lt
Projektuotojo duomenys:	[redacted]
Statybos rūšis:	Rekonstravimas
Nekilnojamųjų kultūros vertybių registro kodas (jei yra):	Nėra
Statinio paskirtis (pagal STR 1.01.03:2017):	elektros tinklai
Statinio kategorija:	Ypatingasis
Geotechninė kategorija (projektiniuose tyrimuose):	Antra
Duomenys apie statinio parametrus:	Aukštų skaičius - Plotis, m. - Ilgis, m. - Tyrimo ruožo ilgis - Gatvės/kelio kategorija - Kiti duomenys - Rūsys Ne
Numatomi pamatų konstrukcijų variantai:	Pagal inžinerines geologines sąlygas
Perduodamos į pagrindą apkrovos ir jų intensyvumas:	Nenustatyta
Kiti parametrai:	Nėra
Tyrimų ploto ir ribų koordinatės:	Nr. X Y 1 6108977 498008 2 6108969 498046 3 6109016 498056 4 6109025 498018

Papildomai nustatomi geotechniniai parametrai ir kiti reikalavimai:	110/10 kV Vandžiogalos transformatorių pastotės teritorijoje atlikti 3 tiriamuosius gręžinius po 10 m gylio ir statinio zondavimo bandymai (CPT) iki 10 m gylio. Atlikti gruntinio vandens cheminę analizę, nustatant vandens agresyvumą metalui ir betonui. Visiems projektuojamiems statiniams bus įrengti nauji pamatai, todėl seni pamatai nevertinami. Ataskaitoje pateikiama: gruntų sudėtis ir inžineriniai geologiniai sluoksniai; gruntų geologinės ir hidrogeologinės sudėtingumo sąlygos; gruntų fizikinės ir mechaninės savybės; maksimalus prognozuojamas vandens lygis nuo žemės paviršiaus; išvados ir rekomendacijos pamatų įrengimui. Tyrimai atliekami veikiančioje transformatorių pastotėje. Statinio zondavimo gylis gali būti apribotas labai tankiais (ar labai stipriais) gruntais arba dėl itin stiprių ar tankių gruntu keičiamas į dinaminį zondavimą. Gręžinių vietas galima nežymiai keisti dėl esamų inžinerinių komunikacijų ar kitų kliūčių. Prieš atlikdamas geologinius tyrimus, Rangovas, tai yra UAB „APS Grupė“ Užsakovui turi pateikti ne senesnes kaip 5 darbo dienų senumo statybvietės teritorijos, kurioje bus atliekami darbai, foto nuotraukas skaitmeniniu .jpg, .jpeg, .bmp, .png ar kitu su Užsakovu suderintu formatu ne mažesne kaip 2560x1920 px raiška (prieš ir po darbų vykdymo).
Sąrašas normatyviniu dokumentų, kuriais vadovaujantis atliekami tyrimai:	1. STR 01.04.02:2011 „Inžineriniai geologiniai ir geotechniniai tyrimai“. 2. LST EN 1997-1 „Eurokodas 7. Geotechninis projektavimas. 1 dalis. Pagrindinės taisyklės 3. LST EN 1997-1 „Eurokodas 7. Geotechninis projektavimas. 2 dalis. Pagrindo tyrinėjimai ir bandymai. 4. LST EN ISO 14688-1 Geotechniniai tyrimai ir bandymai. Gruntų atpažintis ir klasifikavimas. 1 dalis. Atpažintis ir aprašymas. 5. LST EN ISO 14688-2 Geotechniniai tyrimai ir bandymai. Gruntų atpažintis ir klasifikavimas. 2 dalis. Klasifikavimo principai.
Ankščiau sklype atlikti geologiniai tyrimai:	Nėra
Užsakovas:	[redacted]
Projekto vadovas (architektas, konstruktorius):	[redacted]
Tyrimų vadovas (užduotį gavau):	[redacted]

PDF-XChange Editor Click to BUY NOW! www.pdf-xchange.com

LIETUVOS GEOLOGIJOS TARNYBA PRIE APLINKOS MINISTERIJOS

ŽEMĖS GELMIŲ GEOLOGINIŲ TYRIMŲ REGISTRACIJOS LAPAS

*** Tyrimo identifikavimo numeris Žemės gelmių registre** 41965-2022

1. Tyrimo užsakovas UAB "APS grupė", reg.kodas 302498905, Vilniaus apskr., Vilniaus m. sav., Vilniaus m., Eigulių g. 27

(juridinio asmens pavadinimas, teisinė forma, kodas, buveinė (adresas); arba fizinio asmens vardas, pavardė, gimimo data, adresas; arba juridinių ir/ar fizinių asmenų grupė, veikianti pagal jungtinės veiklos sutartį, jungtinės veiklos sutarties sudarymo data ir numeris)

2. Tyrimo vykdytojas UAB "Geoinžinerija", reg.kodas 303106983, Alytaus apskr., Alytaus r. sav., Simno sen., Kaimynų k., Draugystės g. 15A

(juridinio asmens pavadinimas, teisinė forma, kodas, buveinė (adresas); arba fizinio asmens vardas, pavardė, gimimo data, adresas; arba juridinių ir/ar fizinių asmenų grupė, veikianti pagal jungtinės veiklos sutartį, jungtinės veiklos sutarties sudarymo data ir numeris)

3. Leidimo tirti žemės gelmes Nr. 1746029 , išdavimo data 2020-02-20

4. Tyrimo rūšis:

4.1. Išteklių tyrimas
4.2. Geofiziniai tyrimai
4.3. Inžinerinis geologinis ir geotechninis tyrimas, geotechninė kategorija (II-a)

5. ** Išteklių rūšis:

5.1. naudingųjų iškasenų
5.2. Požeminio vandens
5.3. Žemės gelmių šiluminės energijos
5.4. Žemės gelmių ertmių
5.5.
5.6. kita

6. *** Tyrimo etapas (tikslas) Elektros tinklų rekonstravimas, Mėklos g. 10, Vandžiogalos mstl., Kauno r. sav. Projektiniai inžineriniai geologiniai ir geotechniniai tyrimai, priskirti II geotechninei kategorijai.

7. Duomenys apie tyrimo objektą

Tyrimo objekto tipas	objektai: katilinės, elektros ir energetikos obj.
Tyrimo objekto pavadinimas	Elektros tinklų (TP skirstyklos) rekonstravimas, Mėklos g. 10, Vandžiogalos mstl., Kauno r. sav.
Tyrimo objekto adresas *(apskritis, savivaldybė/seniūnija, gyvenamoji vietovė (miestas, miestelis, kaimas), gatvė ir numeris)*	Kauno apskr., Kauno r. sav., Vandžiogalos sen., Vandžiogalos mstl., Mėklos g. 10
Tyrimo objekto ribos/vieta *(ribinių taškų koordinatės pateikiamos LKS-94 koordinačių sistemoje)*	Nr. 1: 6108977 498008; 6108969 498046; 6109016 498056; 6109025 498018;
Pastabos	

Kartu su Forma R-1 turi būti pateiktas ortofoto/topografinis žemėlapis su nurodytu nomenklatūriniu lapo Nr. (LKS-94 koordinačių sistemoje) ir masteliu bei pažymėtomis tyrimo objekto ribomis (vieta).

8. *** Darbų projekto, techninės užduoties, darbų programos pavadinimas

TU_22455

9. Tyrimo pradžios data 2022-11-04 , tyrimo pabaigos data 2023-05-01

10. Tyrimo dokumentų pateikimas

Lietuvos geologijos tarnybai pateikiamų tyrimo dokumentų (ataskaitos) pavadinimas	****Pateikimo data
Elektros tinklų rekonstravimas, Mėklos g. 10, Vandžiogalos mstl., Kauno r. sav. Projektinių inžinerinių geologinių ir geotechninių tyrimų, priskirtų II geotechninei kategorijai, ataskaita.	2023-05-01

Tyrimo vykdytojas arba tyrimo užsakovas

Inž. geologė [redacted]

2022-11-29 861160290

(pareigos, parašas, vardas ir pavardė data; telefono Nr.)

11.* Tyrimo identifikavimo numeris Žemės gelmių registre 41965-2022

12.* Registro tvarkymo įstaigos pastabos:

*Tyrimo reg. lapo registracijos Nr. ŽGT-2022-8054 *Tyrimo reg. lapas įregistruotas 2022-11-29

***Įregistravo:**

vyriausiasis specialistas

Dokumentą atspausdino: [redacted]

2023-01-02

** Šiame punkte duomenis įrašo Žemės gelmių registro tvarkytojas.*
*** Šis punktas pildomas pasirinkus išteklių tyrimą (4.1 punktas).*
**** Registruojant grunto geologinį tyrimą šie registracijos lapo punktai nepildomi.*
***** Dokumentų (ataskaitos) pateikimo data turi būti ne vėlesnė kaip 10 d. d. nuo tyrimo pabaigos datos.*

Dokumentą elektroniniu parašu pasirašė [redacted]
Data: 2020-07-01 11:07:50

PATVIRTINTA
Lietuvos geologijos tarnybos prie Aplinkos ministerijos
direktoriaus 2020 m. birželio 11 d. įsakymu Nr. 1-207

LIETUVOS GEOLOGIJOS TARNYBA PRIE APLINKOS MINISTERIJOS

LEIDIMAS TIRTI ŽEMĖS GELMES

2020-07-01 Nr. 1746029
Vilnius

UAB „Geoinžinerija"
(juridinio asmens duomenys kaupiami ir saugomi Juridinių asmenų registre, kodas 303106983, adresas Alytaus r. sav., Simno sen., Kaimynų k., Draugystės g. 15A

leidžiama atlikti:

nemetalinių naudingųjų iškasenų paiešką ir žvalgybą,
vertingųjų mineralų paiešką ir žvalgybą,
požeminio vandens paiešką ir žvalgybą,
geoterminės energijos paiešką ir žvalgybą,
inžinerinį geologinį (geotechninį) tyrimą,
geofizinį tyrimą,
ekogeologinį tyrimą.

Direktorius
(pareigų pavadinimas) A.V. _____ (parašas) [redacted] (vardas ir pavardė)

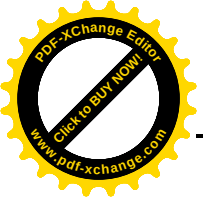



Lietuvos geologijos tarnybos prie
Aplinkos ministerijos direktoriaus
2020 m. gegužės 20 d. įsakymo Nr. 1-
priedas

LIETUVOS GEOLOGIJOS TARNYBA
PRIE APLINKOS MINISTERIJOS

L E I D I M A S

TIRTI ŽEMĖS GELMES

2020-05-20 Nr. 1782827
(data)

Vadovaujantis Lietuvos Respublikos žemės gelmių įstatymu, **l e i d ž i a m a :**

UAB „Geoanalizė“
(kodas 305534573, buveinė Kaunas, Partizanų g. 61-806)

nuo 2020-05-20
(leidimo įsigaliojimo data)

a t l i k t i :

nemetalinių naudingųjų iškasenų ir vertingųjų mineralų paiešką ir žvalgybą, inžinerinį geologinį (geotechninį) tyrimą.

Direktorius [redacted]

A.V. (parašas) (vardas ir pavardė)

PDF-XChange Editor
Click to BUY NOW!
www.pdf-xchange.com

Nordic Metrology
SCIENCE

KALIBRAVIMO LIUDIJIMAS Nr. 79960-1-5

Užsakovas	UAB Geoinžinerija, įm.k. 303106983
Kalibruotas objektas	Tenzozondas CPT Nr. GL 0389 Kūgio spaudimo jėgos matavimo ribos: (0 ... 100) kN (plotas 10 cm²; 100 kN atitinka 100 MPa) Šoninės trinties jėgos matavimo ribos: (0 ... 15) kN (plotas 150 cm²; 15 kN atitinka 1 MPa) Indikatorius GRL 1503
Objekto gavimo data	2022-01-31
Objekto būklė	MP neturi mechaninių ar kitokių pažeidimų, visi įrašai aiškiai įskaitomi
Užsakovo pateikti duomenys	-
Kalibravimo metodas	Kalibravimo procedūra KM M 2001 09 (2014-03-17)
Kalibravimą atliko	Kauno regiono laboratorija, E. Ožeškienės g. 25, LT-44254 Kaunas Tel. 8 5 233 3393. El. paštas kaunas@vmc.lt
Kalibravimo atlikimo vieta	Tauragė, Ganyklų g. 15
Aplinkos sąlygos	Aplinkos temperatūra 21,0 °C Santykinė drėgmė 41,2 %
Kalibravimo data	2022-01-31
Sietis	Matavimai buvo atlikti su šiais, kalibravimo būdu susietais etalonais: dinamometras Z4A/50 kN, Nr. 184930037 dinamometras C18/500 kN, Nr. 002874TY
Kalibravimo liudijimo išdavimo data	2022-01-31
Vyresnysis inžinierius metrologas	[redacted]
Vyresnysis inžinierius metrologas	[redacted]

AB „Nordic Metrology Science"
Įmonės kodas 120229395
Dariaus ir Girėno g. 23, LT-02189 Vilnius
8 5 233 3393
info@nordicmetrology.com

PDF-XChange Editor
Click to BUY NOW!
www.pdf-xchange.com

KALIBRAVIMO LIUDIJIMAS Nr. 79960-1-5

KALIBRAVIMO REZULTATAI

Tenzozondas CPT Nr. GL 0389

Etalono apkrova, kN	Zondo rodmuo, kN	Paklaida, kN	Pataisa, kN	Išplėstinė neapibrėžtis, %
Šoninė trintis				
1,50	1,50	0	+0	±0,46
3,00	3,00	+0	0	±0,27
6,00	5,99	-0,01	+0,01	±0,21
9,00	8,97	-0,03	+0,03	±0,12
15,00	14,93	-0,07	+0,07	±0,07
Kūgis				
5,00	4,99	-0,01	+0,01	±0,17
10,00	9,98	-0,02	+0,02	±0,09
20,00	19,95	-0,05	+0,05	±0,05
30,00	29,98	-0,02	+0,02	±0,04
40,00	39,87	-0,13	+0,13	±0,02
50,00	49,82	-0,18	+0,18	±0,02
60,00	59,72	-0,28	+0,28	±0,09
70,00	69,58	-0,42	+0,42	±0,05

Išplėstinė neapibrėžtis apskaičiuota suminę standartinę neapibrėžtį padauginus iš aprėpties daugiklio k = 2, kuris, esant normaliajam skirstiniui, apytikriai atitinka 95 % pasikliautinumo lygmenį. Standartinė neapibrėžtis paskaičiuota pagal EA-4/02M.

Kalibravimo rezultatai susiję tik su kalibruojamu objektu.

Nurodytos vertės taikomos tenzozondo būklei kalibravimo metu.

Kalibravimo liudijimas gali būti dauginamas tik visas.

Vyresnysis inžinierius metrologas [redacted]

2 (2)

PDF-XChange Editor Click to BUY NOW! www.pdf-xchange.com

GEO GEOANALIZĖ

Gruntų laboratoriniai tyrimai

UAB "Geoanalizė",Partizanų g. 61-806, LT-49282 Kaunas, tel.:+37061465245
Duomenys kaupiami ir saugomi Juridinių asmenų registre, kodas

Gruntų laboratorinių tyrimų protokolas Nr 22-1050

Išrašymo data	2022-12-28
Užsakovas:	UAB "Geoinžinerija", M.Sleževičiaus g. 7, LT-06326 Vilnius
Objektas:	22455 Elektros tinklų Kauno r. sav., Vandžiogala, Mėklos g. 10 rekonstravimo projektas
Tyrimų medžiaga:	Gruntas
Gruntų pridavimo data:	2022-12-19 Pridavė [redacted]
Grunto bandinių kiekis:	8
Tyrimai atlikti pagal:	

* LST EN ISO 14688-1:2018 Geotechniniai tyrinėjimai ir bandymai. Gruntų identifikavimas ir klasifikavimas. 1 dalis. Identifikavimas ir aprašymas (ISO 14688-1:2017)

* LST EN ISO 14688-2:2018 Geotechniniai tyrinėjimai ir bandymai. Gruntų identifikavimas ir klasifikavimas. 2 dalis. Klasifikavimo principai (ISO 14688-2:2018) ir "IGGT gruntų klasifikacija" 2019

* Inžinerinių geologinių ir geotechninių tyrimų gruntų klasifikaciją (LGT 2019-06-13 Nr.1-175)

* LST 1331:2015 Gruntai, skirti keliams ir jų statiniams. Klasifikacija

* LST EN ISO 17892-1:2015 Geotechniniai tyrinėjimai ir bandymai. Laboratoriniai grunto bandymai. 1 dalis. Vandens kiekio nustatymas (ISO 17892-1:2014)

* LST EN ISO 17892-2:2015 Geotechniniai tyrinėjimai ir bandymai. Laboratoriniai grunto bandymai. 2 dalis. Tūrinio tankio nustatymas (ISO 17892-2:2014)

* LST EN ISO 17892-3:2016 Geotechniniai tyrinėjimai ir bandymai. Laboratoriniai grunto bandymai. 3 dalis. Dalelių tankio nustatymas (ISO 17892-3:2015)

* LST EN ISO 17892-4:2017 Geotechniniai tyrinėjimai ir bandymai. Laboratoriniai grunto bandymai. 4 dalis. Granuliometrinės sudėties nustatymas (ISO 17892-4:2016)

* LST CEN ISO/TS 17892-11:2005 Geotechniniai tyrinėjimai ir bandymai. Laboratoriniai grunto bandymai. 11 dalis. Pralaidumo vandeniui nustatymas esant pastoviam ir kintančiam spūdžiui (ISO/TS 17892-11:2019)

* LST EN ISO 17892-12:2018 Geotechniniai tyrinėjimai ir bandymai. Laboratoriniai grunto bandymai. 12 dalis. Takumo ir plastiškumo ribų nustatymas (ISO 17892-12:2018)

Protokolo priedai:
1. Laboratorinių tyrimų rezultatai - 1 lapas
2. Granuliometrinės sudėties kreivės - 3 lapai
3. Grunto plastiškumo diagramos - 3 lapai

Parengė: Vyr. specialistas: [redacted]

LABORATORINIŲ TYRIMŲ REZULTATAI

GEO GEOANALIZĖ

Nr 22-1050

Objekto pav. 22455 Elektros tinklų Kauno r. sav., Vandžiogala, Mėklos g. 10 rekonstravimo projektas

Eil.Nr.	Gręžinio Nr.	Pavyzdys Nr.	Pavyzdys nuo/iki	Skaitiklyje-likęs gruntas,vardiklyje-išsijotas per sietą gruntas % Sietų akučių dydžiai, mm 63	31,5	20	6,3	4	2	1	0,6	0,4	0,2	0,125	0,063	Dulkių/molio %	Filtracijos koeficientas m/d	Tankis Mg*m^{-3} p/p$_s$	p$_d$	poringumas n/e	Drėgnis ,% w w<0,4	Plastingumas % W$_L$ W$_P$	I$_P$ I$_L$	Žymuo	Saičiui jautrio klasė (LST 1331:2015)	Grunto pavadinimas pagal "IGGT gruntų klasifikacija" 2019 / kita informacija
1	1	12	2,6-2,7	0,0	0,0	0,0	0,0	0,0	0,1	0,1	0,2	0,1	5,7	5,4	3,8	63,0		2,211			19,1	27,1	9,7	CIL	F_3	mažo plastiškumo molis standus
				100,0	100,0	100,0	100,0	100,0	99,9	99,8	99,6	99,5	93,8	88,4	84,6	21,6		2,708	1,856	0,46	19,2	17,4	0,19	(ML)		
2	1	15	5,1-5,2	0,0	0,0	0,0	0,0	0,4	0,1	0,3	0,4	0,8	6,6	14,50	6,4	53,3		2,011			19,1	22,7	3,6	saSiL	F_3	smėlingas mažo plastiškumo dulkis standus
				100,0	100,0	100,0	100,0	99,6	99,5	99,3	98,9	98,1	91,5	77,0	70,6	17,3		2,695	1,688	0,60	19,5	19,1	0,11	(DL)		
3	2	22	1,6-1,7	0,0	0,0	0,0	0,0	0,1	0,0	0,1	0,1	0,1	0,4	3,8	15,8	69,8		2,002			23,4	27,3	4,6	saSiL	F_2	smėlingas mažo plastiškumo dulkis standus
				100,0	100,0	100,0	100,0	100,0	100,0	99,9	99,9	99,8	99,4	95,7	79,9	10,1		2,704	1,623	0,67	23,4	22,8	0,14	(DL)		
4	2	26	9-9,1	0,0	0,0	0,0	0,5	0,3	1,1	1,6	1,4	2,0	8,5	6,30	7,2	46,9		2,188			19,5	31,0	14,0	saCIL	F_3	smėlingas mažo plastiškumo molis tvirtas
				100,0	100,0	100,0	99,5	99,2	98,1	96,5	95,1	93,1	84,6	78,3	71,1	24,2		2,689	1,832	0,47	20,9	17,0	0,28	(ML)		
5	3	31	0,7-0,8	0,0	0,0	0,0	0,0	0,2	0,2	0,3	0,8	6,7	63,0	14,0	7,2	6,7	12,87	1,911			10,6			Sa-F	F_1	mažai dulkingas molingas smėlis
				100,0	100,0	100,0	100,0	99,8	99,6	99,3	98,5	91,9	28,9	14,8	7,7	1,0		2,665	1,729	0,54				(SD)		vidutinio rupumo
6	3	32	1,3-1,4	0,0	0,0	0,0	0,7	0,9	2,5	3,8	2,4	4,1	29,3	21,40	20,7	12,1	4,04	1,988			18,1			Sa-F	F_2	mažai dulkingas molingas smėlis
				100,0	100,0	100,0	99,4	98,5	96,1	92,3	89,9	85,8	56,5	35,1	14,4	2,3		2,668	1,683	0,59				(SD)		smulkus
7	3	33	2,4-2,5	0,0	0,0	0,0	0,0	0,0	0,1	0,1	0,2	0,4	0,2	7,1	13,2	61,4		2,012			17,1	21,0	4,3	saSiL	F_3	smėlingas mažo plastiškumo dulkis standus
				100,0	100,0	100,0	100,0	100,0	99,9	99,8	99,7	99,3	99,2	92,1	79,0	17,6		2,698	1,718	0,57	17,2	16,7	0,11	(DL)		
8	3	35	5-5,2	0,0	0,0	0,0	2,4	0,3	1,1	1,5	1,1	1,7	8,1	5,40	5,7	47,7		2,202			17,1	36,0	18,5	saCIM	F_3	smėlingas vidutinio plastiškumo molis standus
				100,0	100,0	100,0	97,6	97,3	96,2	94,7	93,6	91,9	83,8	78,4	72,7	25,0		2,727	1,881	0,45	18,6	17,4	0,06	(MV)		

Atliko [redacted]

Tikrino: Vy[redacted]

2022-12-28

PDF-XChange Editor Click to BUY NOW! www.pdf-xchange.com

PDF-XChange Editor Click to BUY NOW! www.pdf-xchange.com

GEO GEOANALIZĖ

Granuliometrinės sudėties pasiskirstymo kreivės
(LST EN ISO 17892-4:2017)

Priedas 2-3

Užsakymo Reg. Nr.	Nr 22-1050
Objekto pav.	22455 Elektros tinklų Kauno r. sav., Vandžiogala, Mėklos g. 10 rekonstravimo projektas

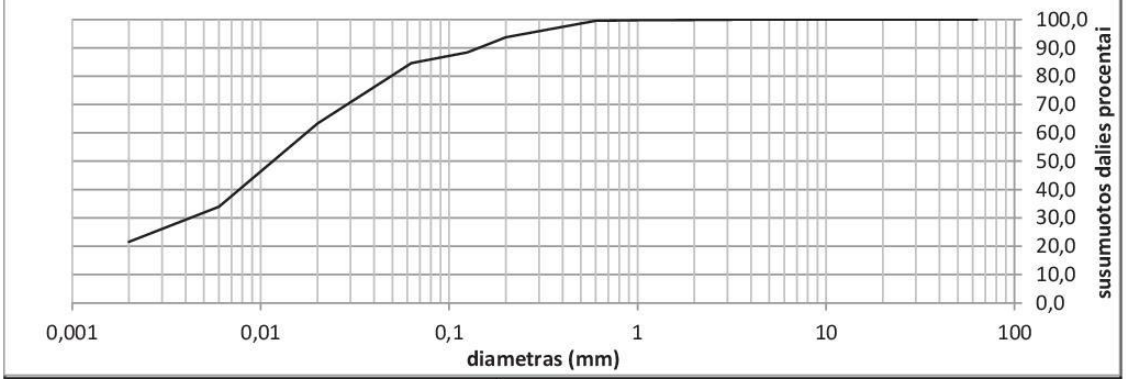

Grunto pavadinimas pagal ISO 14688-2:2018			CIL					
Gręžinio Nr.	Bandinio Nr.	Paėmimo gylis	d_{10}	d_{30}	d_{50}	d_{60}	C_U	C_C
1	12	2,6-2,7	0,0000	0,0042	0,0116	0,0174	0,0	0,0

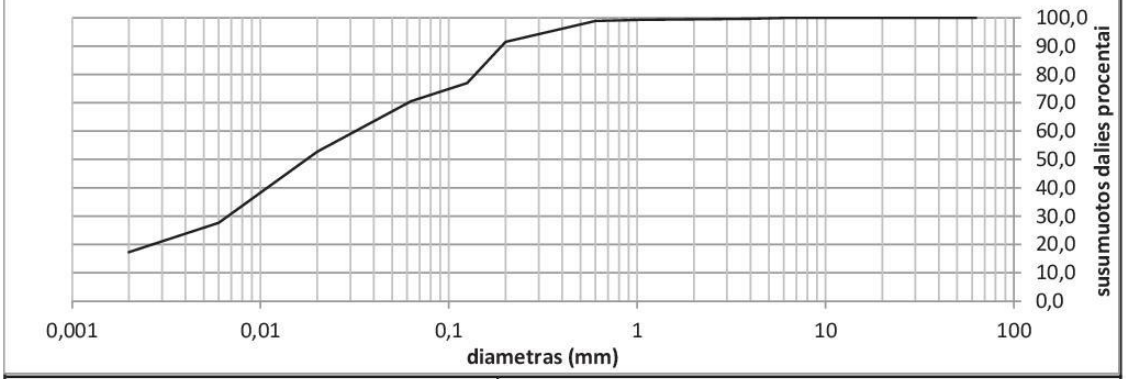

Grunto pavadinimas pagal ISO 14688-2:2018			saSiL					
Gręžinio Nr.	Bandinio Nr.	Paėmimo gylis	d_{10}	d_{30}	d_{50}	d_{60}	C_U	C_C
1	15	5,1-5,2	0,0000	0,0067	0,0175	0,0318	0,0	0,0

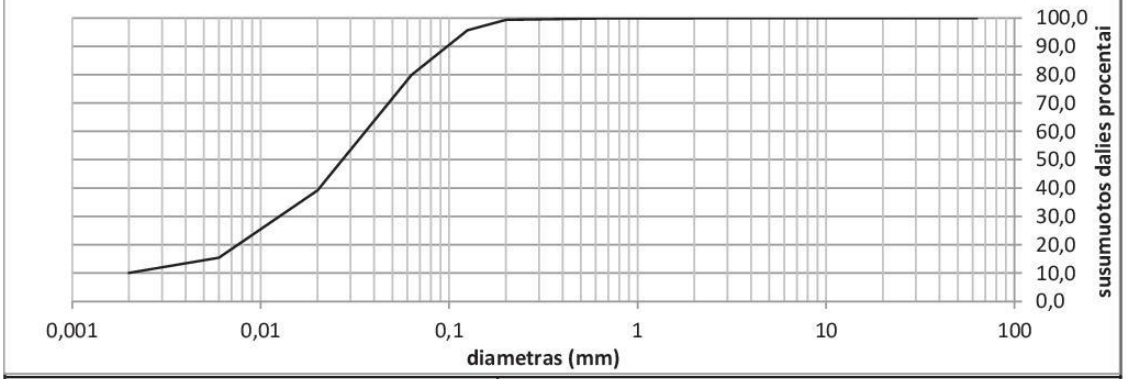

Grunto pavadinimas pagal ISO 14688-2:2018			saSiL					
Gręžinio Nr.	Bandinio Nr.	Paėmimo gylis	d_{10}	d_{30}	d_{50}	d_{60}	C_U	C_C
2	22	1,6-1,7	0,0020	0,0126	0,0271	0,0360	18,0	2,2

PDF-XChange Editor Click to BUY NOW! www.pdf-xchange.com

GEO GEOANALIZĖ

Granuliometrinės sudėties pasiskirstymo kreivės
(LST EN ISO 17892-4:2017)

Priedas 2-4

Užsakymo Reg. Nr.	Nr 22-1050
Objekto pav.	22455 Elektros tinklų Kauno r. sav., Vandžiogala, Mėklos g. 10 rekonstravimo projektas

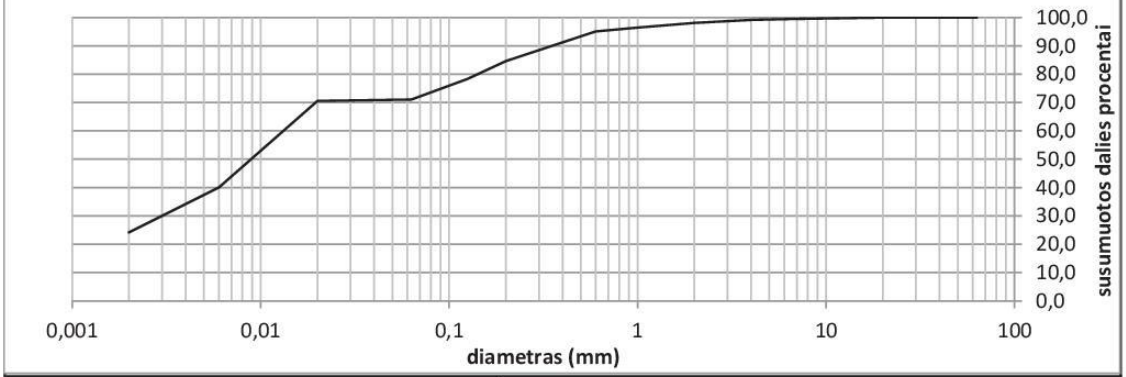

Grunto pavadinimas pagal ISO 14688-2:2018			saCIL					
Gręžinio Nr.	Bandinio Nr.	Paėmimo gylis	d_{10}	d_{30}	d_{50}	d_{60}	C_U	C_C
2	26	9-9,1	0,0000	0,0030	0,0089	0,0132	0,0	0,0

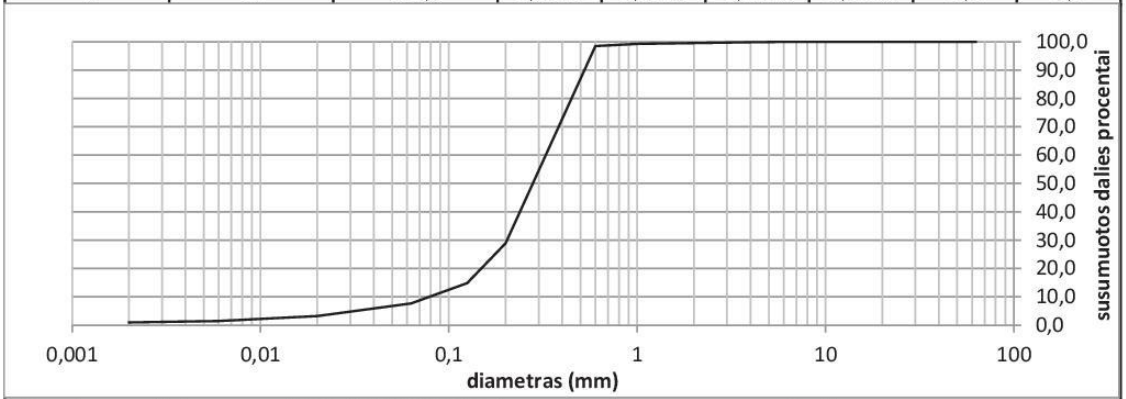

Grunto pavadinimas pagal ISO 14688-2:2018			Sa-F					
Gręžinio Nr.	Bandinio Nr.	Paėmimo gylis	d_{10}	d_{30}	d_{50}	d_{60}	C_U	C_C
3	31	0,7-0,8	0,0788	0,2035	0,2790	0,3267	4,1	1,6

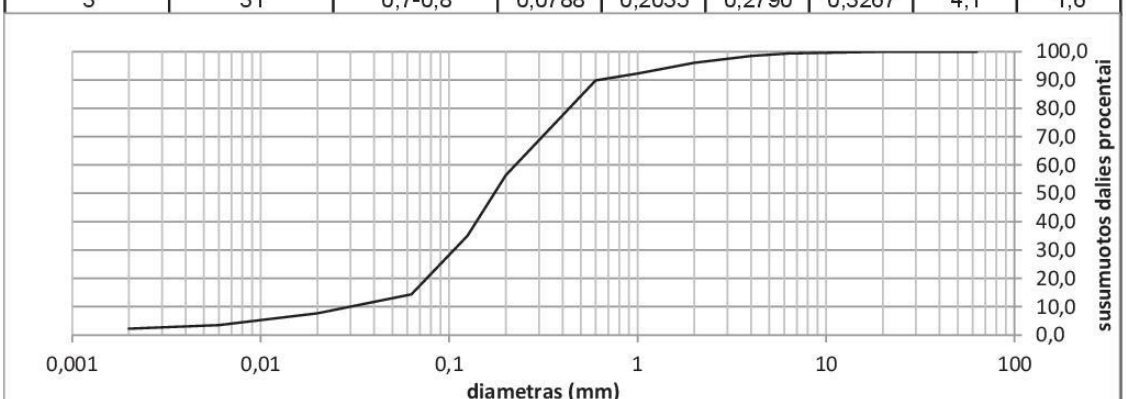

Grunto pavadinimas pagal ISO 14688-2:2018			Sa-F					
Gręžinio Nr.	Bandinio Nr.	Paėmimo gylis	d_{10}	d_{30}	d_{50}	d_{60}	C_U	C_C
3	32	1,3-1,4	0,0298	0,1058	0,1736	0,2248	7,5	1,7

PDF-XChange Editor Click to BUY NOW! www.pdf-xchange.com

GEO GEOANALIZĖ

Granuliometrinės sudėties pasiskirstymo kreivės
(LST EN ISO 17892-4:2017)

Priedas 2-5

Užsakymo Reg. Nr.	Nr 22-1050
Objekto pav.	22455 Elektros tinklų Kauno r. sav., Vandžiogala, Mėklos g. 10 rekonstravimo projektas

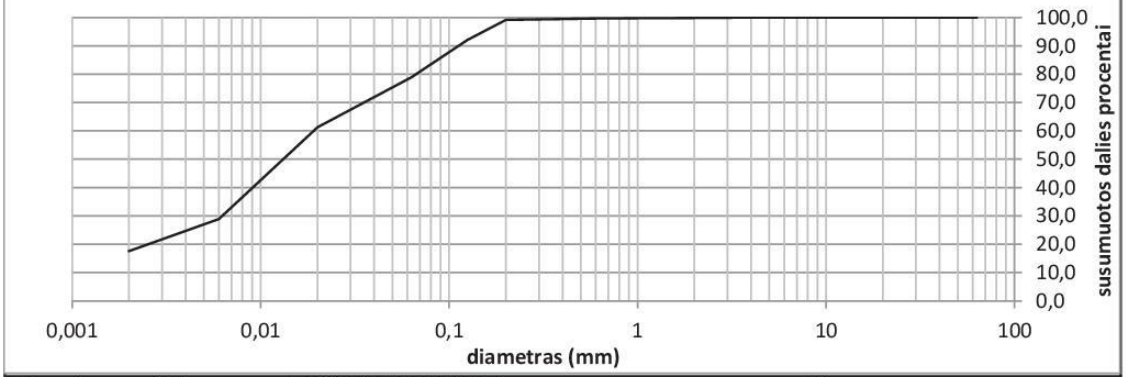

Grunto pavadinimas pagal ISO 14688-2:2018			saSiL					
Gręžinio Nr.	Bandinio Nr.	Paėmimo gylis	d_{10}	d_{30}	d_{50}	d_{60}	C_U	C_C
3	33	2,4-2,5	0,0000	0,0062	0,0132	0,0191	0,0	0,0

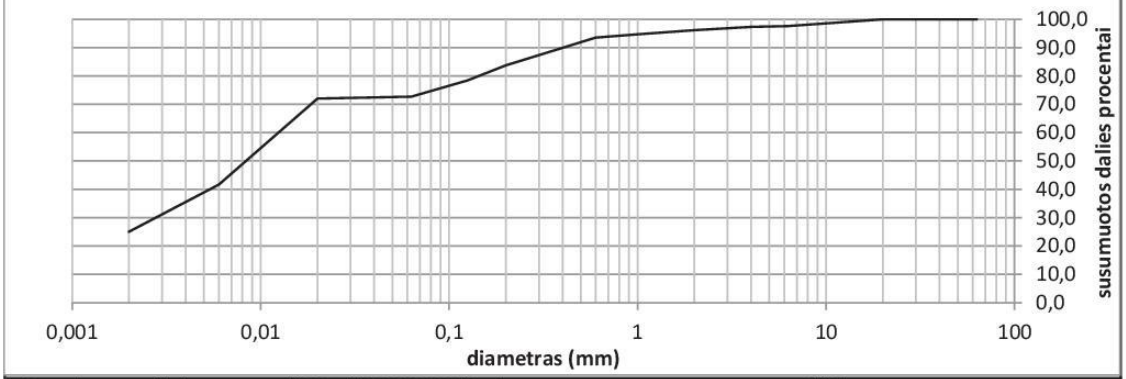

Grunto pavadinimas pagal ISO 14688-2:2018			saClM					
Gręžinio Nr.	Bandinio Nr.	Paėmimo gylis	d_{10}	d_{30}	d_{50}	d_{60}	C_U	C_C
3	35	5-5,2	0,0000	0,0028	0,0083	0,0124	0,0	0,0

PDF-XChange Editor
Click to BUY NOW!
www.pdf-xchange.com

GEOANALIZĖ

22455 Elektros tinklų Kauno r. sav., Vandžiogala, Mėklos g. 10 rekonstravimo projektas

Grunto pavadinimas pagal ISO 14688-2:2018						CIL			
Eilės Nr.	Gręžinio Nr.	Pav. Nr.	Paėmimo gylis	Gamtinis drėgnis (w) %	Takumo drėgnis (w_L) %	Plastingumo drėgnis (w_P) %	Plastingumo rodiklis (I_P) %	Takumo rodiklis (I_L) vnt.	Smulkaus grunto konsistencija
1	1	12	2,6-2,7	19,1	27,1	17,4	9,7	0,19	standi

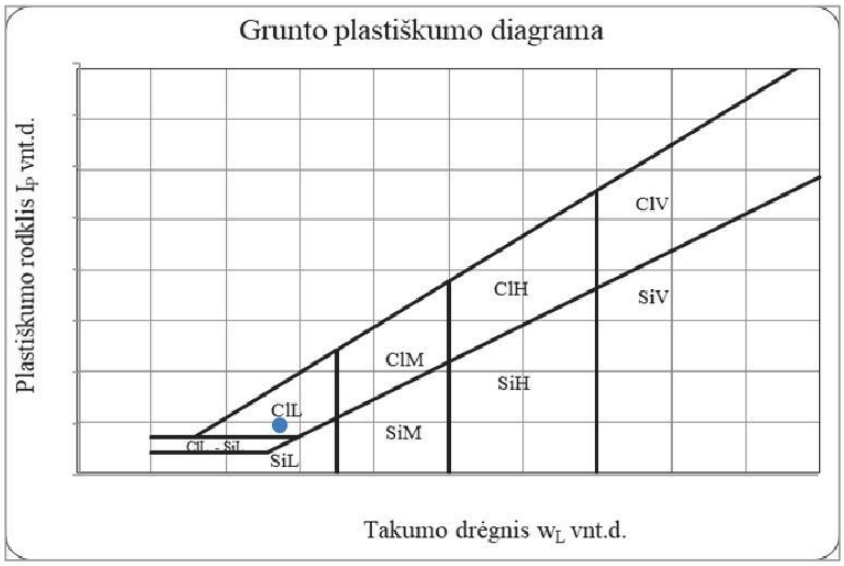

Grunto pavadinimas pagal ISO 14688-2:2018						saSiL			
Eilės Nr.	Gręžinio Nr.	Pav. Nr.	Paėmimo gylis	Gamtinis drėgnis (w) %	Takumo drėgnis (w_L) %	Plastingumo drėgnis (w_P) %	Plastingumo rodiklis (I_P) %	Takumo rodiklis (I_L) vnt.	Smulkaus grunto konsistencija
2	1	15	5,1-5,2	19,1	22,7	19,1	3,6	0,11	standi

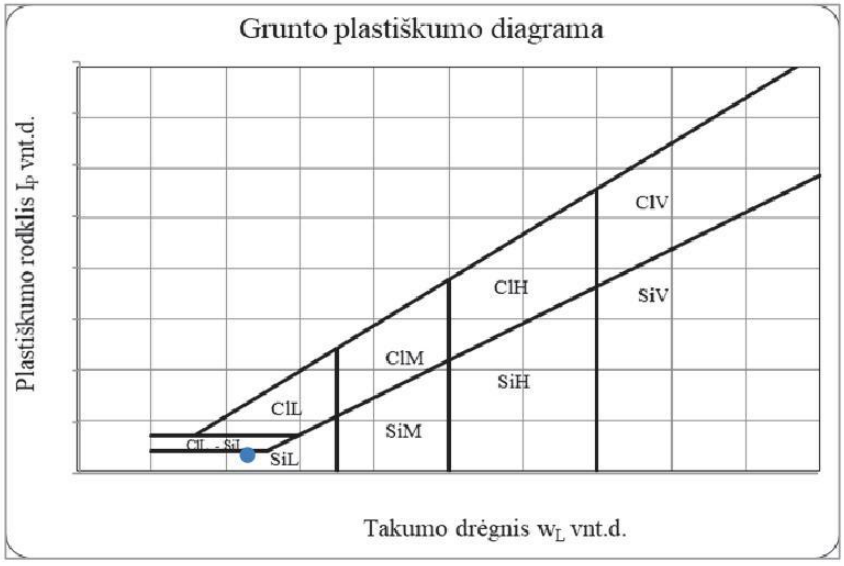

PDF-XChange Editor Click to BUY NOW! www.pdf-xchange.com

GEOANALIZĖ

22455 Elektros tinklų Kauno r. sav., Vandžiogala, Mėklos g. 10 rekonstravimo projektas

Grunto pavadinimas pagal ISO 14688-2:2018						saSiL			
Eilės Nr.	Gręžinio Nr.	Pav. Nr.	Paėmimo gylis	Gamtinis drėgnis (w) %	Takumo drėgnis (w_L) %	Plastingumo drėgnis (w_P) %	Plastingumo rodiklis (I_P) %	Takumo rodiklis (I_L) vnt.	Smulkaus grunto konsistencija
3	2	22	1,6-1,7	23,4	27,3	22,8	4,6	0,14	standi

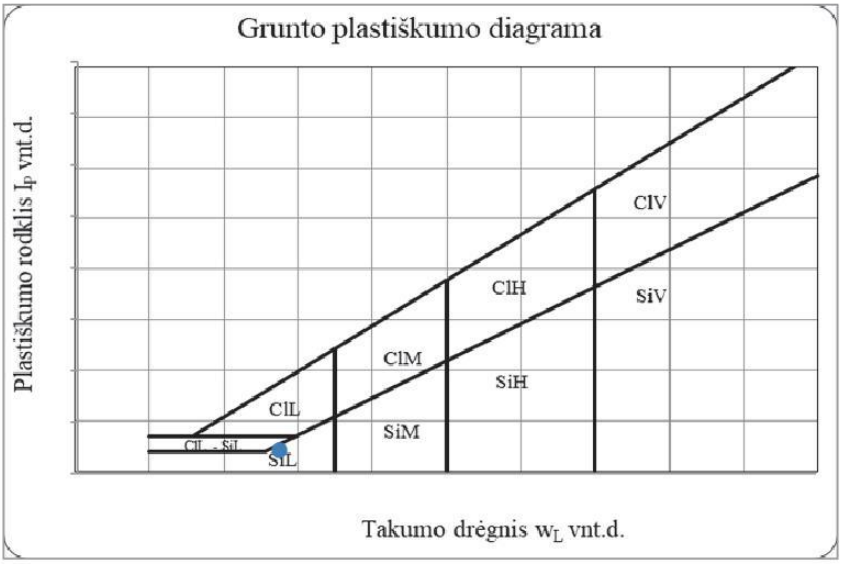

Grunto pavadinimas pagal ISO 14688-2:2018						saCIL			
Eilės Nr.	Gręžinio Nr.	Pav. Nr.	Paėmimo gylis	Gamtinis drėgnis (w) %	Takumo drėgnis (w_L) %	Plastingumo drėgnis (w_P) %	Plastingumo rodiklis (I_P) %	Takumo rodiklis (I_L) vnt.	Smulkaus grunto konsistencija
4	2	26	9-9,1	19,5	31,0	17,0	14,0	0,28	tvirta

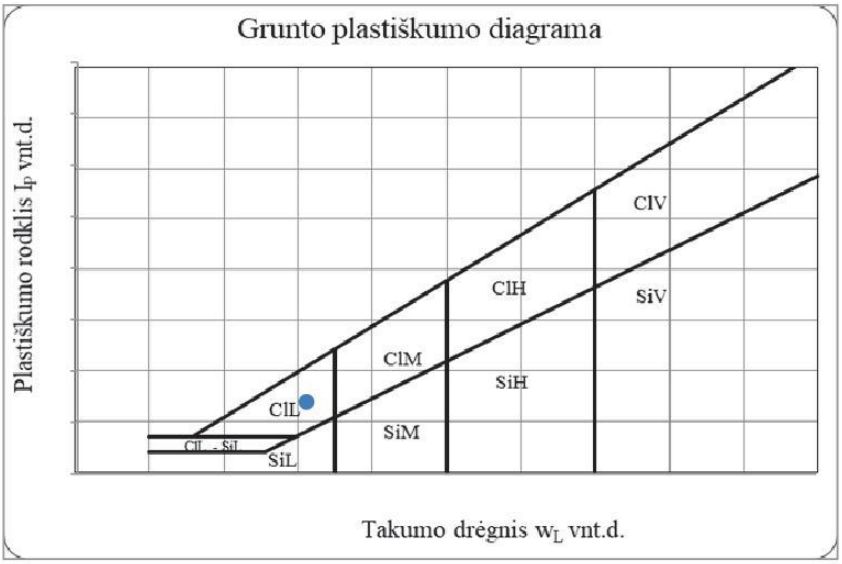

PDF-XChange Editor Click to BUY NOW! www.pdf-xchange.com

GEOANALIZĖ

22455 Elektros tinklų Kauno r. sav., Vandžiogala, Mėklos g. 10 rekonstravimo projektas

Grunto pavadinimas pagal ISO 14688-2:2018						saSiL			
Eilės Nr.	Gręžinio Nr.	Pav. Nr.	Paėmimo gylis	Gamtinis drėgnis (w) %	Takumo drėgnis (w_L) %	Plastingumo drėgnis (w_P) %	Plastingumo rodiklis (I_P) %	Takumo rodiklis (I_L) vnt.	Smulkaus grunto konsistencija
7	3	33	2,4-2,5	17,1	21,0	16,7	4,3	0,11	standi

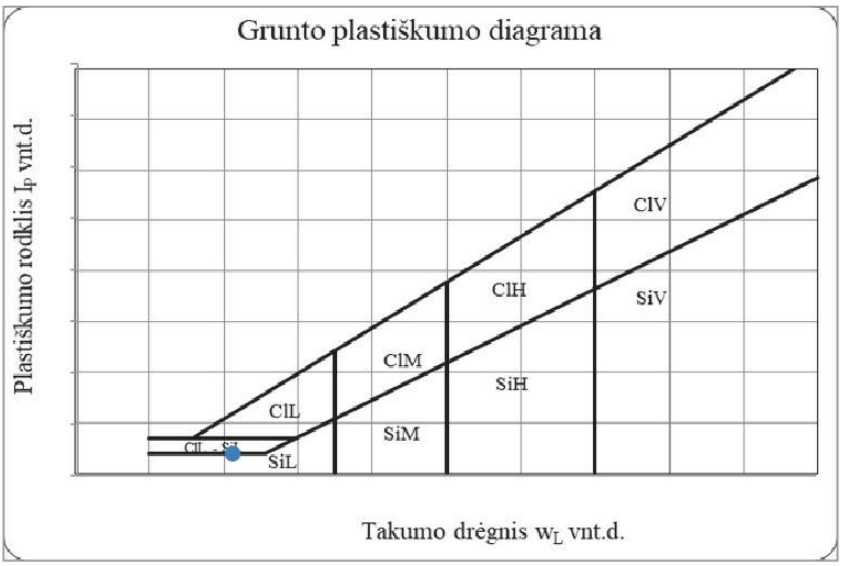

Grunto pavadinimas pagal ISO 14688-2:2018						saClM			
Eilės Nr.	Gręžinio Nr.	Pav. Nr.	Paėmimo gylis	Gamtinis drėgnis (w) %	Takumo drėgnis (w_L) %	Plastingumo drėgnis (w_P) %	Plastingumo rodiklis (I_P) %	Takumo rodiklis (I_L) vnt.	Smulkaus grunto konsistencija
8	3	35	5-5,2	17,1	36,0	17,4	18,5	0,06	standi

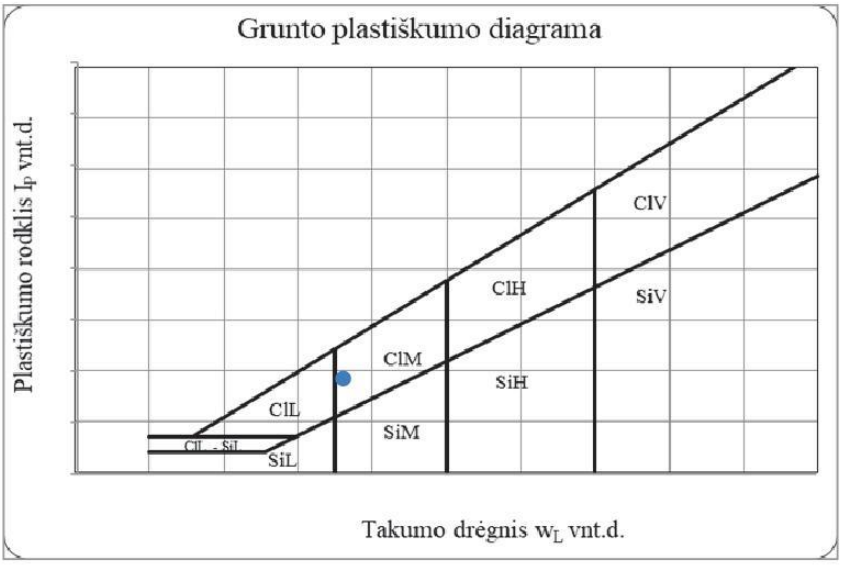

PDF-XChange Editor Click to BUY NOW! www.pdf-xchange.com

Vandens tyrimai
Žirmūnų g. 106, Vilnius
8(5)2325287

LIETUVOS NACIONALINIS AKREDITACIJOS BIURAS

Tyrimų protokolas Nr. **230113GT020** | Ėminio gavimo data: 2023-01-13 | ID 65888
Užsakovas: UAB "Geoinžinerija" | d

Objektas	Gręžinys (punktas)	Paėmimo data
Elektros tinklų rekonstravimas, Mėklos g. 10, Vandžiogalos mstl., Kauno r. sav.	Gr.3	2023-01-13

Tyrimo rezultatai
Vandens bendroji cheminė analizė

Analitė	mg/l	mg-ekv./l	ekv.%	Analizės metodas
Anijonai				
Chloridas, Cl^-	254	7.16	26.4	LST EN ISO 10304-1:2009
Sulfatas, SO_4^{2-}	299	6.22	23.0	LST EN ISO 10304-1:2009
Hidrokarbonatas, HCO_3^-	829	13.6	50.2	LST EN ISO 9963-1:1999 (N)
Karbonatas, CO_3^-	0.65	0.022	0.081	Apskaičiuojama
Nitritas, NO_2^-	<0.05			LST EN ISO 10304-1:2009
Nitratas, NO_3^-	3.81	0.061	0.225	LST EN ISO 10304-1:2009
Katijonai				
Natris, Na^+	91.9	4.00	14.7	LST EN ISO 14911:2000
Kalis, K^+	198	5.07	18.6	LST EN ISO 14911:2000
Kalcis, Ca^{2+}	214	10.7	39.3	LST EN ISO 14911:2000
Magnis, Mg^{2+}	90.0	7.41	27.2	LST EN ISO 14911:2000
Amonis, NH_4^+	<0.05			LST EN ISO 14911:2000
Kitos analitės	**Rezultatai ir matavimo vienetai**			
pH	7.69 (pH vienetai)			LST EN ISO 10523:2012
Permanganato indeksas	6.94 mg O/l			LST EN ISO 8467:2000
Savitasis elektros laidis	2020 µS/cm 20°C			LST EN 27888:1999
CO2 (agresyvus)	<1.0 mg CO2/l			LST EN 13577:2007 (N)

Anijonų = 27.1 Katijonų = 27.2 Balansas = 0.117 (mg-ekv./l)
B. kietumas = 18.1 Karb. kiet. = 13.6 Nekarb. kiet. = 4.51 (mg-ekv./l)

Ištirpusių min. medž. suma = 1977 mg/l Sausa liekana 180°C = 1562 mg/l
CO2 (pusiausvyrinis) = 30.7 mg/l

Rezultatas, mažesnis už nustatymo ribą, žymimas (<...).
N-neakredituotas analizės metodas

Tyrimų protokolą parengė [redacted]

[redacted]

Rezultatai susiję tik su tirtais objektais, taikytini tokiam ėminiui, koks buvo gautas. Tyrimų protokolą dalimis dauginti leidžiama tik su UAB „Vandens tyrimai“ sutikimu. Tyrimas baigtas ir protokolas paruoštas (2023-01-20)

PDF-XChange Editor Click to BUY NOW! www.pdf-xchange.com

IGS	Geologinis indeksas	Grunto aprašymas	Simbolis ISO 14688	Žymuo LST 1331	Vidinės trinties kampas, φ'	Kūgio sprauda (vidurkis), q_c MPa	Paviršinė movos trintis, f_s kPa	Deformacijų modulis, E_D MPa	Filtracijos koeficientas k_f (m/d)	Gamtinis tankis ρ, (Mg/m^3)	Kietųjų dalelių tankis ρ_s, (Mg/m^3)	Poringumo koeficientas e, (vnt.d.)	Gamtinis drėgnis W, (%.)	Plastingumo rodiklis I_P, (%)	Takumo rodiklis I_L, (vnt. d.)	Savitasis sunkis γ, (kN/m^3)
1	s, d III-IV	Purus mažai dulkingas molingas smėlis	Sa-F	SD		3,5	43	11	12,87	1,91	2,67	0,54	10,60			18,75
2	s, d III-IV	Tankus mažai dulkingas molingas smėlis	Sa-F	SD	37	10,9	132	43	4,04	1,99	2,67	0,59	18,10			19,50
3	lg III bl	Stiprus mažo plastiškumo smėlingas dulkis, standus	saSiL	DL		4,8	108	24		2,11	2,69	0,51	18,12	7,00	0,15	20,70
4	lg III bl	Labai stiprus smėlingas mažo plastiškumo dulkis, standus	saSiL	DL		10,9	149	55		2,00	2,68	0,65	23,40	4,60	0,14	19,62
5	g III bl	Labai stiprus smėlingas mažo plastiškumo dulkis, standus	saSiL	DL		7,8	167	62		2,01	2,69	0,59	19,10	3,60	0,11	19,72
6	g III bl	Stiprus smėlingas mažo plastiškumo molis, moreninis, standus	saClL	ML		5,0	118	43		2,20	2,70	0,46	18,30	16,30	0,17	21,58

41 - pagal statinio zondavimo duomenis

9,4 - pagal laboratorinių tyrimų rezultatus

GEOINŽINERIJA

Leidimo Nr.1746029

Elektros tinklu rekonstravimas Mėklos g. 10, Vandžiogalos mstl., Kauno r. sav.

Tech. direktorius	[redacted]	2023.01
Inž. geol.	[redacted]	2023.01
Inž. geol.	[redacted]	2023.01

Geotechninių rodiklių suvestinė lentelė

Užsakovas	UAB „APS Grupė"	Projekto Nr.	22455	1.1

PDF-XChange Editor Click to BUY NOW! www.pdf-xchange.com

Gr.SZ-1

M 1:100 2022-12-12 Abs. a. 59,27 m x:6109013 m, y:498045 m

GEOLOGINIS INDEKSAS	INŽ. GEOLOGINIO SLUOKSNIO Nr.	GRUNTO APRAŠYMAS ISO 14688 (LST1331)	SIMBOLIS ISO 14688	SLUOKSNIO GYLIS, m	SLUOKSNIO STORIS, m	SLUOKSNIO PADO ALT., m	Pavyzdys	LITOLOGINIS STULPELIS	APVANDEN.	VANDENS LYGIS GRĘŽSKYLĖJE	PROGNOZINIS VANDENS LYGIS, m	q_c MPa	f_s kPa
		Dirvožemis	Hu	0,20	0,20	59,07						-	-
s, d III-IV	1	Purus mažai dulkingas molingas vidutinio rupumo smėlis, drėgnas, geltonas	Sa-F	0,70	0,50	58,57					0,70	3,3	53
lg III bl	3	Stiprus smėlingas mažo plastiškumo molis, standus, geltonas	ClL	3,00	2,30	56,27	1 1 1 2			1,10 58,17	58,57	3,2	104
	3	Stiprus smėlingas mažo plastiškumo dulkis, standus, pilkas	saSiL	3,40	0,40	55,87	1 3					3,2	69
g III bl	6	Vidutinio stiprumo smėlingas mažo plastiškumo molis, moreninis, tvirtas, rudas, su žvirgždo priemaiša	saClL	5,10	1,70	54,17	1 4			5,10		2,3	121
g III bl	5	Labai stiprus smėlingas mažo plastiškumo dulkis, standus, su vandeningo smėlio lęšiais, pilkas	saSiL	5,60	0,50	53,67	1 5			54,17		7,8	167
g III bl	6	Vidutinio stiprumo smėlingas mažo plastiškumo molis, moreninis, tvirtas, rudas, su žvirgždo priemaiša	saClL	10,00	4,40	49,27	1 6					2,4	116

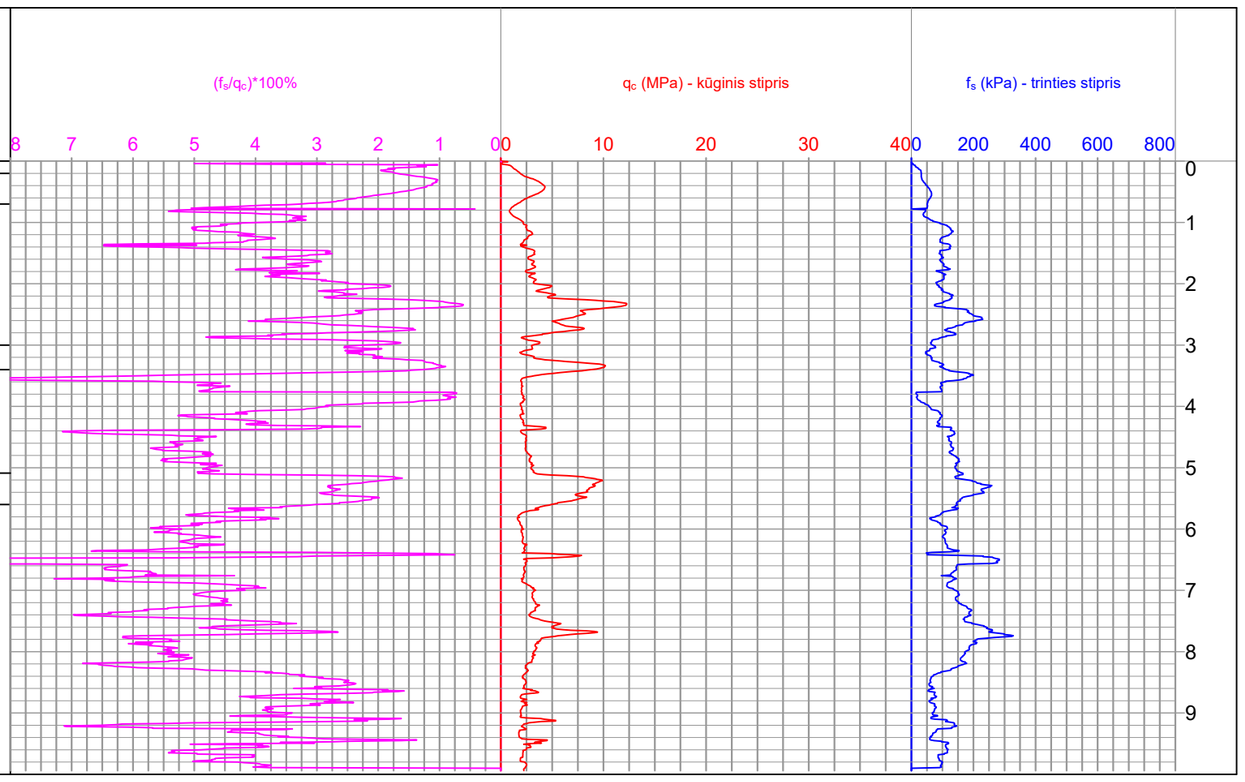

Gr.SZ-2

M 1:100 2022-12-12 Abs. a. 59,44 m x:6108977 m, y:498037 m

GEOLOGINIS INDEKSAS	INŽ. GEOLOGINIO SLUOKSNIO Nr.	GRUNTO APRAŠYMAS ISO 14688 (LST1331)	SIMBOLIS ISO 14688	SLUOKSNIO GYLIS, m	SLUOKSNIO STORIS, m	SLUOKSNIO PADO ALT., m	Pavyzdys	LITOLOGINIS STULPELIS	APVANDEN.	VANDENS LYGIS GRĘŽSKYLĖJE	PROGNOZINIS VANDENS LYGIS, m	q_c MPa	f_s kPa
		Dirvožemis	Hu	0,20	0,20	59,24					0,20	-	-
lg III bl	4	Labai stiprus smėlingas mažo plastiškumo dulkis, standus, su vandeningo smėlio lęšiais, geltonas	saSiL	2,60	2,40	57,34	2 1 2 2			1,00 58,44	59,24	10,9	149
lg III bl	3	Vidutinio stiprumo smėlingas mažo plastiškumo dulkis, standus, su vandeningo smėlio lęšiais, geltonas	saSiL	3,40	0,80	56,04	2 3					2,5	88
g III bl	6	Vidutinio stiprumo smėlingas mažo plastiškumo molis, moreninis, tvirtas, rudas, su žvirgždo priemaiša	saClL	10,00	7,20	49,44	2 4 2 6					2,5	117

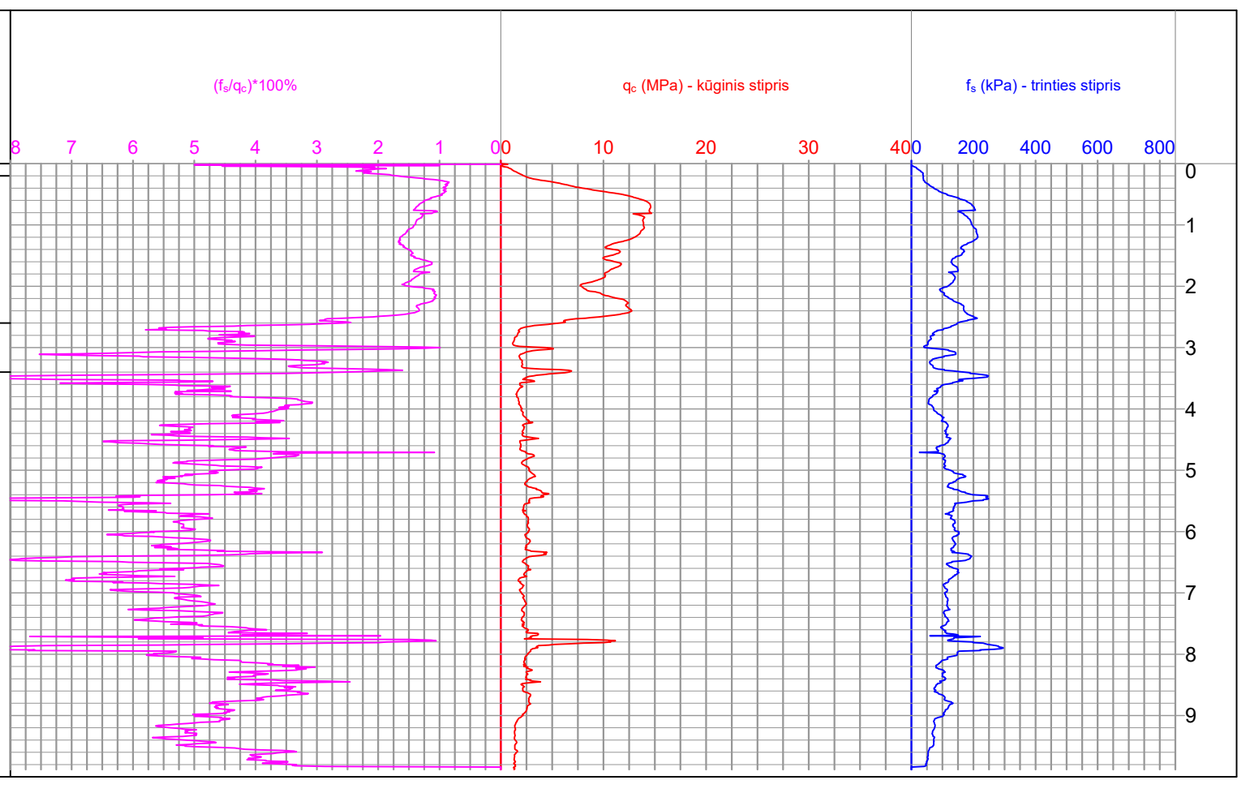

Gr.SZ-3

M 1:100 2022-12-12 Abs. a. 59,10 m x:6109002 m, y:498016 m

GEOLOGINIS INDEKSAS	INŽ. GEOLOGINIO SLUOKSNIO Nr.	GRUNTO APRAŠYMAS ISO 14688 (LST1331)	SIMBOLIS ISO 14688	SLUOKSNIO GYLIS, m	SLUOKSNIO STORIS, m	SLUOKSNIO PADO ALT., m	Pavyzdys	LITOLOGINIS STULPELIS	APVANDEN.	VANDENS LYGIS GRĘŽSKYLĖJE	PROGNOZINIS VANDENS LYGIS, m	q_c MPa	f_s kPa
		Dirvožemis	Hu	0,20	0,20	58,90					0,00	-	-
s, d III-IV	1	Purus mažai dulkingas molingas vidutinio rupumo smėlis, drėgnas, geltonas	Sa-F	0,90	0,70	58,20	3 1			1,00	59,10	3,6	32
	2	Tankus mažai dulkingas molingas smulkus smėlis, vandeningas, geltonas	Sa-F	1,60	0,70	57,50	3 2			58,10		10,9	132
lg III bl	3	Stiprus smėlingas mažo plastiškumo dulkis, standus, geltonas, su vandeningo smėlio tarpsluoksniais	saSiL	3,10	1,50	56,00	3 3					3,8	89
g III bl	6	Stiprus smėlingas vidutinio plastiškumo molis, moreninis, standus, rudas, su žvirgždo priemaiša su smėlio tarpsluoksniais. Tankus smėlio tarpsluoksnis 6,0 - 6,8 m gylio intervale	saClM	10,00	7,30	49,10	3 4 3 5 3 9					2,9 29,3 2,7	152 574 133

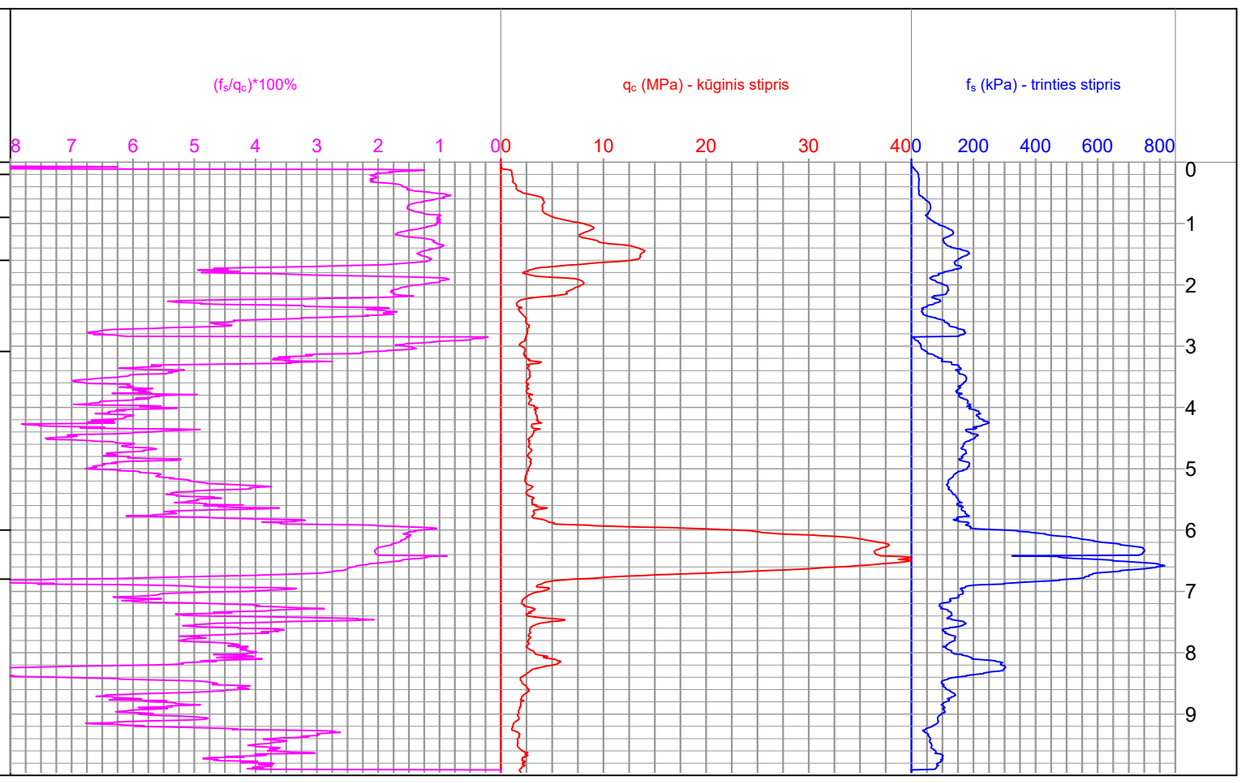

GEOINŽINERIJA

Leidimo Nr.1746029

Elektros tinklų rekonstravimas, Mėklos g. 10, Vandžiogalos mstl., Kauno r. sav.

Tech. direktorius	[redacted]	023.01	Grežinių geologiniai-litologiniai stulpeliai ir statinio zondavimo grafikai	
Inž. geol.	[redacted]	023.01		
Inž. geol.	[redacted]	023.01		
Užsakovas	UAB „AP Grupe	Projekto Nr.	22455	2.1

PDF-XChange Editor
Click to BUY NOW!
www.pdf-xchange.com

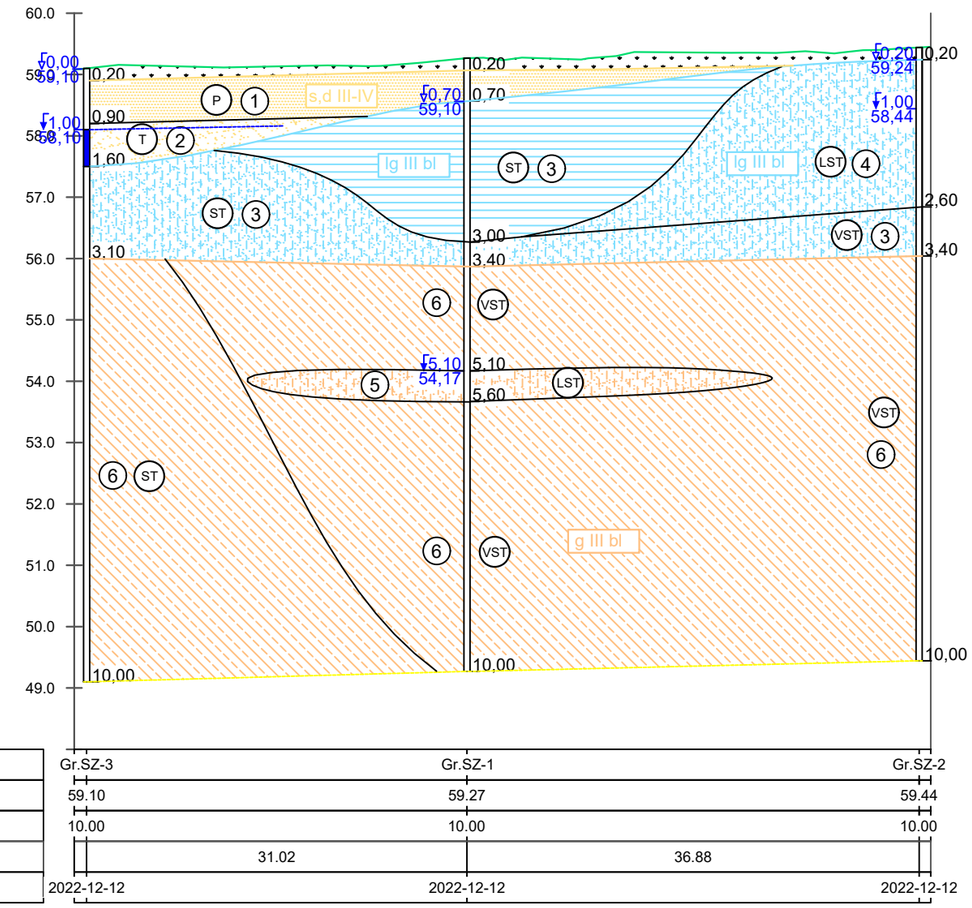

Pjūvis Nr.I-I
Mh 1:500
Mv 1:100
Mg1 :100

Gręžinio nr.	Gr.SZ-3	Gr.SZ-1	Gr.SZ-2
Altitudė	59.10	59.27	59.44
Gylis	10.00	10.00	10.00
Atstumas		31.02	36.88
Data	2022-12-12	2022-12-12	2022-12-12

GEOINŽINERIJA
Leidimo Nr.1746029

Elektros tinklų rekonstravimas, Mėklos g. 10, Vandžiogalos mstl., Kauno r. sav.

Tech. direktorius	[redacted]	2023.01	Inžinerinis - geologinis pjūvis I - I
Inž. geol.	[redacted]	2023.01	
Inž. geol.	[redacted]	2023.01	
Užsakovas	UAB „AF	Projekto Nr.	22455 / 3.1

PDF-XChange Editor
Click to BUY NOW!
www.pdf-xchange.com

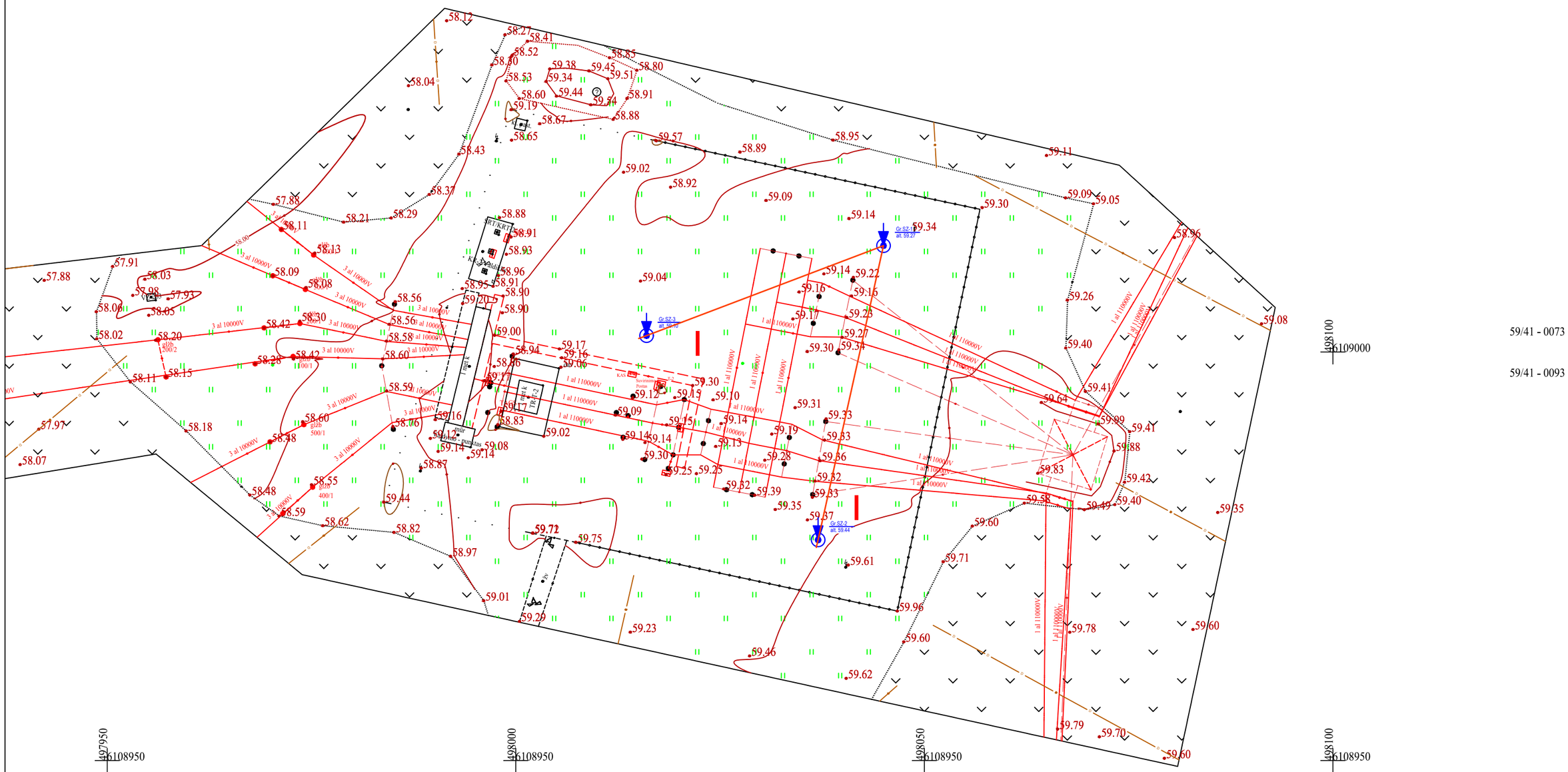

Elektros tinklų rekonstravimas, Mėklos g. 10, Vandžiogalos mstl., Kauno r. sav.

GEOINŽINERIJA

Leidimo Nr.1746029

Tech. direktorius	[redacted]s	2023.01	Topografinis planas M 1:500 su gręžinių ir pjūvių vietomis
Inž. geol.	[redacted]	2023.01	
Inž. geol.	[redacted]	2023.01	
Užsakovas	UAB „AP rup	Projekto Nr.	22455 / 4.1

PDF-XChange Editor
Click to BUY NOW!
www.pdf-xchange.com

SUTARTINIŲ ŽENKLŲ SUVESTINĖ LENTELĖ



- CPT bandymo kreivė

Stratigrafinės ribos

- inž. geologinio sluoksnio riba
- stratigrafinė riba

- inžinerinis geologinis pjūvis ir jo numeris

Gr.-1
185,10 m
- gręžinio vieta, jo numeris ir žiočių altitudė

SZ-1
185,10 m
- statinio zondavimo vieta, jo numeris ir altitudė

- Dirvožemis
- Molis
- Moreninis smėlingas molis
- Smėlingas dulkis
- Vidutinio rupumo smėlis
- Smulkus smėlis

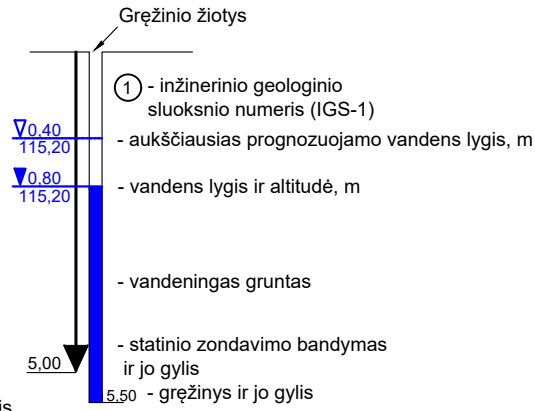

1 - grunto ėminys

Stratigrafija

- s,d III-IV - solifliukciniai-deliuviniai dariniai
- lg III bl - limnoglacialiniai dariniai
- g III bl - glacialiniai dariniai

Tankumas ir stiprumas

- VST - vidutinio stiprumo
- ST - stiprus
- LST - labai stiprus
- P - purus
- T - tankus

GEO GEOINŽINERIJA

Leidimo Nr.1746029

Elektros tinklų rekonstravimas, Mėklos g. 10, Vandžiogalos mstl., Kauno r. sav.

Tech. direktorius	[redacted]	2023.01	Sutartinių ženklų suvestinė lentelė
Inž. geol.	[redacted]	2023.01	
Inž. geol.	[redacted]	2023.01	
Užsakovas	UAB „APS Grupė"	Projekto Nr.	22455

5.1

PDF-XChange Editor Click to BUY NOW! www.pdf-xchange.com



Elektroninio dokumento nuorašas

Click to BUY NOW! www.pdf-xchange.com

LIETUVOS GEOLOGIJOS TARNYBA
PRIE APLINKOS MINISTERIJOS

Biudžetinė įstaiga, S. Konarskio g. 35, LT-03123 Vilnius, tel.: (8 5) 233 2889, 233 2482,
el. p. lgt@lgt.lt, http://www.lgt.lt.
Duomenys kaupiami ir saugomi Juridinių asmenų registre, kodas 188710780

UAB "Geoinžinerija"	2023-02-	Nr.
El. p.: @geoinzinerija.lt	Į 2023-01-23	Nr. ŽGR(p)-2023-306

DĖL PROJEKTINŲ INŽINERINIŲ GEOLOGINIŲ TYRIMŲ (41965-2022) ATASKAITOS VERTINIMO

Lietuvos geologijos tarnyba prie Aplinkos ministerijos (toliau – Tarnyba) prieš įregistruodama Jūsų įmonės teikiamą inžinerinių geologinių tyrimų ataskaitą „Elektros tinklų rekonstravimas, Mėklos g. 10, Vandžiogalos mstl., Kauno r. sav., II geotechninės kategorijos projektinių inžinerinių geologinių ir geotechninių tyrimų ataskaita“ (toliau – Tyrimų ataskaita) buvo atliktas vertinimas, vadovaujantis Tarnybos nuostatų 9.2.1.4. punktu ir statybos techninio reglamento STR 1.04.02:2011 „Inžineriniai geologiniai (geotechniniai) tyrimai“ (toliau - Reglamentas) 125 ir 126 punktais.

Tarnyba pažymi, kad Tyrimų ataskaita parengta pagal Reglamento nuostatas. Tyrimų ataskaita perduota Geologijos fondui. Tarnyba atkreipia dėmesį, jog suvestinėje geotechninių parametrų lentelėje pateikiama vidinės trinties kampo vertė smėliniam gruntui (IGS 2), esančiam žemiau požeminio vandens lygio. Lietuvos standarte LST EN 1997-2:2007 „Eurokodas 7. Geotechninis projektavimas (2 dalis)“ yra nurodyta, kad efektyviojo visinės trinties kampo skaičiavimo priklausomybė taikoma menkai rūšiuotiems smėliams (Cu,<3) virš požeminio vandens lygio ir kūginio stiprio intervalui esant 5 MPa ≤ qc ≤ 28 MPa.

Direktorius

tel. (8 5) 233 3775, el. p. @lgt.lt

Tikime laisve
1990 KOVO 11

PDF-XChange Editor Click to BUY NOW! www.pdf-xchange.com

METADUOMENYS	
Dokumento sudarytojas (-ai)	Lietuvos geologijos tarnyba prie Aplinkos ministerijos
Dokumento pavadinimas (antraštė)	DĖL PROJEKTINŲ INŽINERINIŲ GEOLOGINIŲ TYRIMŲ (41965-2022) ATASKAITOS VERTINIMO
Dokumento registracijos data ir numeris	2023-02-22 Nr. (4)-1-7-848
Dokumento gavimo data ir dokumento gavimo registracijos numeris	–
Dokumento specifikacijos identifikavimo žymuo	ADOC-V1.0
Parašo paskirtis	Pasirašymas
Parašą sukūrusio asmens vardas, pavardė ir pareigos	, Direktorius
Parašo sukūrimo data ir laikas	2023-02-22 10:16:14 (GMT+02:00)
Parašo formatas	XAdES-X-L
Laiko žymoje nurodytas laikas	2023-02-22 10:16:30 (GMT+02:00)
Informacija apie sertifikavimo paslaugų teikėją	EID-SK 2016, AS Sertifitseerimiskeskus, EE
Sertifikato galiojimo laikas	Galioja nuo 2019-09-23 iki 2024-09-21
Informacija apie būdus, naudotus metaduomenų vientisumui užtikrinti	Registravimo metaduomenų vientisumas užtikrintas naudojant „DBSIS“ sertifikatą, sertifikatas galioja nuo 2022-05-19 iki 2025-05-18
Pagrindinio dokumento priedų skaičius	–
Pagrindinio dokumento pridedamų dokumentų skaičius	–
Programinės įrangos, kuria naudojantis sudarytas elektroninis dokumentas, pavadinimas	DBSIS, versija 3.5.71
Informacija apie elektroninio dokumento ir elektroninio (-ių) parašo (-ų) tikrinimą (tikrinimo data)	Tikrinant dokumentą nenustatyta jokių klaidų (2023-04-04)
Elektroninio dokumento nuorašo atspausdinimo data ir jį atspausdinęs darbuotojas	2023-04-04 atspausdino
Paieškos nuoroda	–
Papildomi metaduomenys	–

PDF-XChange Editor Click to BUY NOW! www.pdf-xchange.com

riedas Nr. 5

TETAS

UŽDUOTIS PROJEKTO DALIAI PARENGTI	Nr. 269-XX-TDP-SK / 01
	Projekto Nr. / Projekto dalis / Eilės Nr.
1. PROJEKTO PAVADINIMAS	Inžinerinių tinklų (elektros tinklų) - 110/10 KV Vandžiogalos TP , Mėklos g.13, Vandžiogala , Kauno raj., sav., 110 kV skirstyklos rekonstravimo projektas
	Projekto pavadinimas
2. PROJEKTAVIMO UŽDUOTIES PAVADINIMAS	Konstrukcijų
	Projekto dalis kuriai skiriama
3. UŽDUOTIES TURINYS	Parengti Vandžiogalos TP 110 kV skirstyklos rekonstravimo TDP konstrukcijų dalies sprendinius. Aprašomoji dalis, skaičiavimai, SŽ ir brėžiniai pateikiami vienoje SK projekto dalies byloje (SK-T1), technines specifikacijas (TS byla) parengti askiroje SK projekto byloje (SK-T2). SK dalies sprendiniai rengiami pagal E dalies išduotas užduotis. Sprendiniai turi būti suderinti su kitose projekto dalyse pateikiamais sprendiniais.
	Išeities duomenų, brėžinių ir kt. dokumentacijos pavadinimas, kiekis.
4. UŽDUOTIES ĮVYKDYMO TERMINAS	2025 12 01 - 2026 02 09
	Data

5. UŽDUOTĮ IŠDAVĖ

6. UŽDUOTĮ PRIĖMĖ

TVIRTINU: Projektavimo s